ВЕРТИКАЛЬНЫЙ БЕСПРОВОДНОЙ ПЫЛЕСОС

Руководство пользователя

HAIER L1 Max

Тип
SL1
Модель
SL1M1S

Прочитайте настоящее руководство перед использованием.
Компания оставляет за собой право вносить изменения в настоящее руководство.
Пожалуйста, ориентируйтесь на фактический внешний вид устройства.
После ознакомления сохраните настоящее руководство вместе со счётом-фактурой.
Haier постоянно совершенствует свою продукцию. Дизайн и технические характеристики могут быть изменены без предварительного уведомления.

ОГЛАВЛЕНИЕ

01. ИНСТРУКЦИИ ПО БЕЗОПАСНОМУ ИСПОЛЬЗОВАНИЮ.....1

02. УСТРОЙСТВО ПЫЛЕСОСА.....5

03. ПОДГОТОВКА ПЫЛЕСОСА К ИСПОЛЬЗОВАНИЮ.....6

04. ИСПОЛЬЗОВАНИЕ ПЫЛЕСОСА.....8

05. ТЕХНИЧЕСКОЕ ОБСЛУЖИВАНИЕ ПЫЛЕСОСА.....11

06. ПОИСК И УСТРАНЕНИЕ НЕИСПРАВНОСТЕЙ.....16

07. КОДЫ ОШИБОК.....18

08. ИНФОРМАЦИЯ О СЕРТИФИКАЦИИ.....19

09. ГАРАНТИЙНЫЙ ТАЛОН Haier.....20

1. ИНСТРУКЦИИ ПО БЕЗОПАСНОМУ ИСПОЛЬЗОВАНИЮ

Устройство предназначено только для бытовой уборки, как описано в настоящем руководстве пользователя. Перед началом работы внимательно прочитайте руководство и убедитесь, что вы его полностью поняли.
Назначение и ограничения использования
Пылесос предназначен только для использования в домашних условиях в помещении.

Он рассчитан на сбор обычной домашней пыли и лёгкого сухого мусора.

Не используйте пылесос для сбора песка, строительной/цементной пыли и другой мелкодисперсной пыли, стекла, камней, металлической стружки, золы, жидкостей, а также тлеющих/горячих предметов.

Допустимые поверхности: твёрдые полы (ламинат, плитка, линолеум и т. п.) и ковры/ковровые покрытия с высотой ворса не более 11 мм.

Только сухая уборка. Не используйте пылесос для влажной уборки и не собирайте жидкости.Перед очисткой устройства или выполнением любых работ по обслуживанию всегда выключайте его и вынимайте зарядное устройство из розетки. Дети старше 8 лет, а также лица с ограниченными физическими, сенсорными или умственными возможностями либо недостатком опыта и знаний могут пользоваться устройством только под присмотром или после получения инструктажа по безопасному использованию и при условии понимания возможных опасностей. Следите за детьми и не допускайте игр с устройством. Очистку и обслуживание, выполняемые пользователем, детям разрешается проводить только под присмотром.
Если шнур питания повреждён, немедленно прекратите использование устройства. Во избежание опасных ситуаций шнур питания должен заменять только авторизованный специалист сервисного центра Haier.
Используйте только оригинальное зарядное устройство, поставляемое в комплекте.

 **= съёмный адаптер питания**

ПРЕДУПРЕЖДЕНИЕ: Для зарядки аккумулятора используйте только съёмный адаптер питания, поставляемый вместе с устройством.

Если штыри вилки повреждены, прекратите использование адаптера питания и замените его.

Убедитесь, что напряжение электросети соответствует значению, указанному на зарядном устройстве. В комплект входит зарядное устройство с двойной изоляцией, предназначенное для подключения к электросети 100–240 В~ 50/60 Гц (см. «Технические данные»).
Подключите зарядное устройство к подходящей розетке и вставьте штекер зарядки в разъём устройства. Во время зарядки переключатель питания должен находиться в положении OFF (Выкл.).
Перед первым использованием полностью зарядите аккумулятор, следуя инструкциям.
После использования подключайте устройство к зарядному устройству, чтобы подзарядить аккумулятор.
Никогда не заряжайте аккумулятор при температуре выше 37 °C или ниже 0 °C.
Не подвергайте устройство или аккумулятор воздействию чрезмерно высоких или низких температур.

1. ИНСТРУКЦИИ ПО БЕЗОПАСНОМУ ИСПОЛЬЗОВАНИЮ

Помните о риске короткого замыкания клемм устройства с аккумулятором или самого аккумулятора металлическими предметами.
Если устройство не будет использоваться длительное время, аккумулятор следует извлечь.
Во время зарядки зарядное устройство может нагреваться — это нормально.
При длительном отсутствии (отпуск и т. п.) отключайте зарядное устройство от электросети. Перед использованием снова зарядите устройство, так как при длительном хранении аккумулятор может саморазряжаться.
Используйте только насадки, расходные материалы и запасные части, рекомендованные или поставляемые Haier.
Используйте только моющее средство для пола, рекомендованное Haier, и в количестве, указанном в руководстве.
Статическое электричество: некоторые ковровые покрытия могут накапливать небольшой заряд статического электричества. Разряд статического электричества не опасен для здоровья.

Держите руки, ноги, свободную одежду и волосы вдали от вращающихся щёток устройства и любых насадок с вращающимися деталями.

Не отключайте зарядное устройство, потянув за шнур питания.

Не собирайте твёрдые или острые предметы, спички, горячую золу, окурки и т. п.

Не распыляйте и не собирайте горючие/воспламеняющиеся и токсичные жидкости, их пары, аэрозоли, средства для прочистки труб и т. п., а также не используйте устройство в местах, где они могут присутствовать.

Не проводите уборку над напольными электрическими розетками.

Не наезжайте на шнур питания и не вынимайте вилку из розетки, потянув за шнур.

Не используйте устройство или зарядное устройство, если они выглядят неисправными.

Не используйте устройство для очистки людей или животных.

Не заменяйте аккумулятор на неперезаряжаемые батарейки.

ВАЖНЫЕ УКАЗАНИЯ ПО БЕЗОПАСНОСТИ, ОТНОСЯЩИЕСЯ К АККУМУЛЯТОРУ

Не позволяйте использовать устройство как игрушку. Храните аккумуляторы (новые и использованные) в недоступном для детей месте. Если корпус аккумулятора треснул, не используйте устройство.
Неправильное использование аккумулятора может привести к перегреву, возгоранию или взрыву и стать причиной серьёзных, вплоть до смертельных, травм.
Не разбирайте аккумулятор и не вносите в него изменения.
Не устанавливайте, не заряжайте и не используйте аккумуляторный блок на улице, на влажных поверхностях, в ванной комнате или рядом с бассейном. Не подвергайте его воздействию горючих материалов, источников тепла или влаги, дождя, снега; не допускайте попадания брызг и не погружайте в воду. Не размещайте его на плите и на любых других горячих поверхностях или рядом с ними.
Существует риск взрыва, утечки жидкости или выделения горючих газов из аккумулятора при хранении при высокой температуре (горячая духовка, огонь), при сдавливании, разрезании или воздействии крайне низкого атмосферного давления.
Воздействие огня или температуры выше 60 °C (140 °F) может привести к взрыву.
Не сжигайте аккумулятор, даже если он сильно повреждён. Аккумулятор может загореться или взорваться.

1. ИНСТРУКЦИИ ПО БЕЗОПАСНОМУ ИСПОЛЬЗОВАНИЮ

Не ударяйте и не роняйте аккумулятор. Защищайте аккумулятор от ударов и других воздействий (например, падения с высоты).

Если требуется замена аккумулятора, используйте только одобренные запасные части Haier. См. обозначение подходящего аккумулятора в разделе «Технические данные».

Не используйте аккумуляторный блок с повреждениями или следами вмешательства. Повреждённые или изменённые аккумуляторы могут вести себя непредсказуемо и привести к пожару, взрыву или травмам. При неправильном обращении аккумуляторный блок может вызвать возгорание или химический ожог.

При экстремальных режимах использования или температурных условиях возможна утечка жидкости из элементов аккумулятора. При попадании жидкости на кожу быстро смойте её водой. При попадании в глаза немедленно промывайте их чистой водой не менее 10 минут и обратитесь за медицинской помощью.
Если во время использования, зарядки или хранения аккумулятор издаёт необычный запах, сильно нагревается, меняет цвет, деформируется или выглядит ненормально, немедленно извлеките его из устройства или отсоедините от зарядного устройства и прекратите использование.
Неправильная зарядка или зарядка при температуре вне указанного диапазона может повредить аккумулятор и увеличить риск возгорания.
Не перевозите и не храните аккумулятор вместе с металлическими предметами (монетами, украшениями и другими мелкими металлическими деталями).

Допустимые поверхности:
• твёрдые полы с ровной поверхностью (ламинат, плитка, линолеум и т. п.);
• ковры и ковровые покрытия с высотой ворса не более 11 мм, если не указано иначе.
Моющиеся фильтры промывайте только при сильном загрязнении. Перед установкой полностью высушите их и замените, если они повреждены или сильно изношены.
Отсутствие регулярной очистки приводит к снижению мощности всасывания, повышенной нагрузке на двигатель и сокращению времени работы от аккумулятора.
• На коврах (особенно на толстых) и при максимальной мощности аккумулятор разряжается значительно быстрее, чем на твёрдых полах при низкой мощности.
• Засорённые фильтры и намотанные на щёточный валик волосы/нити существенно увеличивают нагрузку на двигатель и сокращают время работы.
• Низкая температура окружающей среды снижает эффективную ёмкость аккумулятора.
• Для сохранения производительности и автономности требуется регулярная очистка фильтров и щёточного валика.
Сервис Haier: для безопасной и эффективной работы устройства рекомендуем выполнять обслуживание и ремонт только у авторизованного специалиста сервисного центра Haier.

Утилизация по окончании срока службы

Перед утилизацией устройства необходимо сначала извлечь аккумуляторы. При извлечении аккумуляторов устройство должно быть отключено от электросети. Утилизируйте аккумуляторы безопасным способом. Запустите устройство и дождитесь его остановки — это означает, что аккумуляторы полностью

разряжены. Использованные аккумуляторы сдавайте в пункт приёма/переработки; не выбрасывайте их вместе с бытовым мусором. Утилизируйте или перерабатывайте аккумулятор в соответствии с местными правилами и требованиями. Адрес ближайшего пункта приёма можно узнать в местных органах власти или у продавца.
Чтобы извлечь аккумулятор, обратитесь в Центр поддержки клиентов Haier или выполните действия согласно приведённым ниже инструкциям.

ВАЖНО: Перед извлечением всегда полностью разряжайте аккумуляторы и убедитесь, что зарядное устройство отключено от электросети.
Запустите пылесос и дождитесь, пока он не остановится — это означает, что аккумуляторы полностью разряжены. Отсоедините штекер зарядки от устройства.
Нажмите кнопки снятия аккумулятора и сдвиньте аккумуляторный блок, чтобы извлечь его.
Примечание: если у вас возникли трудности при извлечении аккумулятора или вам нужна более подробная информация об утилизации, восстановлении и переработке устройства, обратитесь в местные органы власти или в службу по вывозу/утилизации бытовых отходов.

Окружающая среда


Пожалуйста, отделяйте аккумуляторы и батареи от других видов отходов и сдавайте их на переработку через местные пункты сбора.


Символ перечёркнутого контейнера означает, что устройство и аккумулятор нельзя выбрасывать вместе с бытовыми отходами. Сдавайте их в специализированные пункты приёма электроники/аккумуляторов или в магазин при покупке нового устройства (если услуга доступна).

Технические данные:

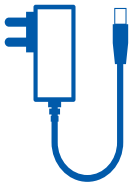

Входное напряжение	100–240 В~
Номинальная частота	50/60 Гц
Выходное напряжение	18 В (пост. ток)
Номинальный ток	0.8 А
Номинальная мощность	14.4 Вт



Обозначение аккумуляторного блока	EBS012A-1800800AG
Рабочая температура (разряд)	+5 ^{O}C- +40 ^{O}C
Тип аккумулятора (хим.)	Li-ion
Время зарядки аккумулятора	3,5 часа
Ёмкость аккумулятора	2500 мА·ч

2. УСТРОЙСТВО ПЫЛЕСОСА

КОМПОНЕНТЫ

A. Кнопка Вкл./Выкл.
B. Кнопка «Режим»
C. Светодиодный дисплей
D. Контейнер для пыли
E. Кнопка открытия крышки контейнера
F. Кнопка снятия контейнера
G. Встроенная щётка для пыли
H. Кнопка отсоединения ручного блока
I. Удлинительная трубка
J. Напольная насадка
K. Ползунок фиксатора щёточного валика насадки
L. Передняя светодиодная подсветка насадки
M. Моторизованная насадка для шерсти (питомцев)*
N. Щелевая насадка
O. Адаптер питания
P. Винты для настенного крепления
Q. Настенное крепление
R. Аккумулятор
S. Индикатор зарядки аккумулятора
T. Кнопка фиксатора аккумулятора
U. Выпускной фильтр
V. Фильтр

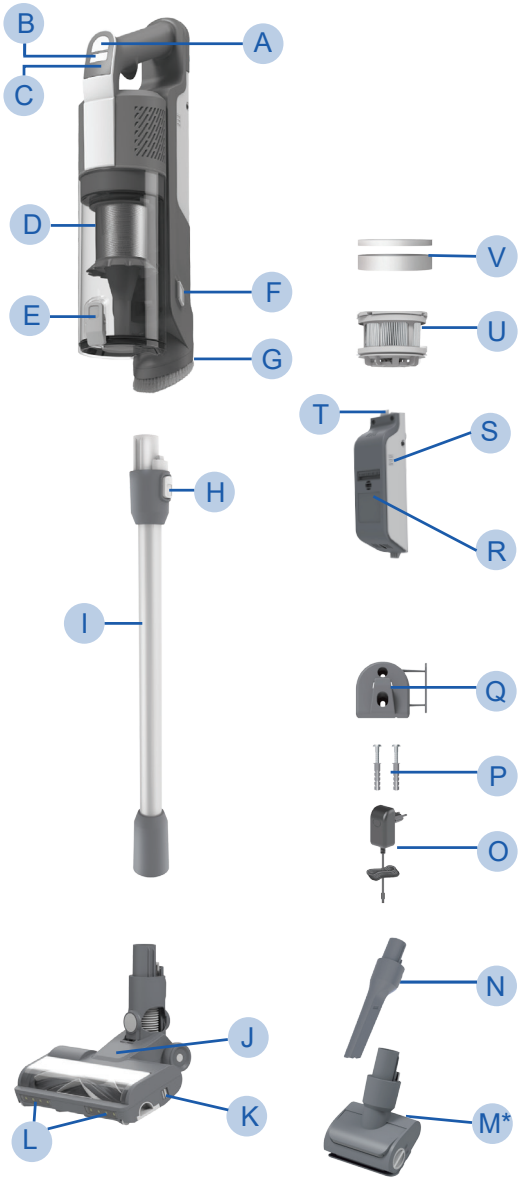

* В зависимости от модели.

3. ПОДГОТОВКА ПЫЛЕСОСА К ИСПОЛЬЗОВАНИЮ

Достаньте все детали из упаковки и соберите пылесос.
ШАГ 1: Вставьте удлинительную трубку в напольную насадку.
ШАГ 2: Установите ручной блок на удлинительную трубку.
"ШАГ 3: Для удобного хранения можно использовать настенное крепление.
Если вы хотите его установить, закрепите держатель на подходящей стене с помощью винтов и крепежа из комплекта."

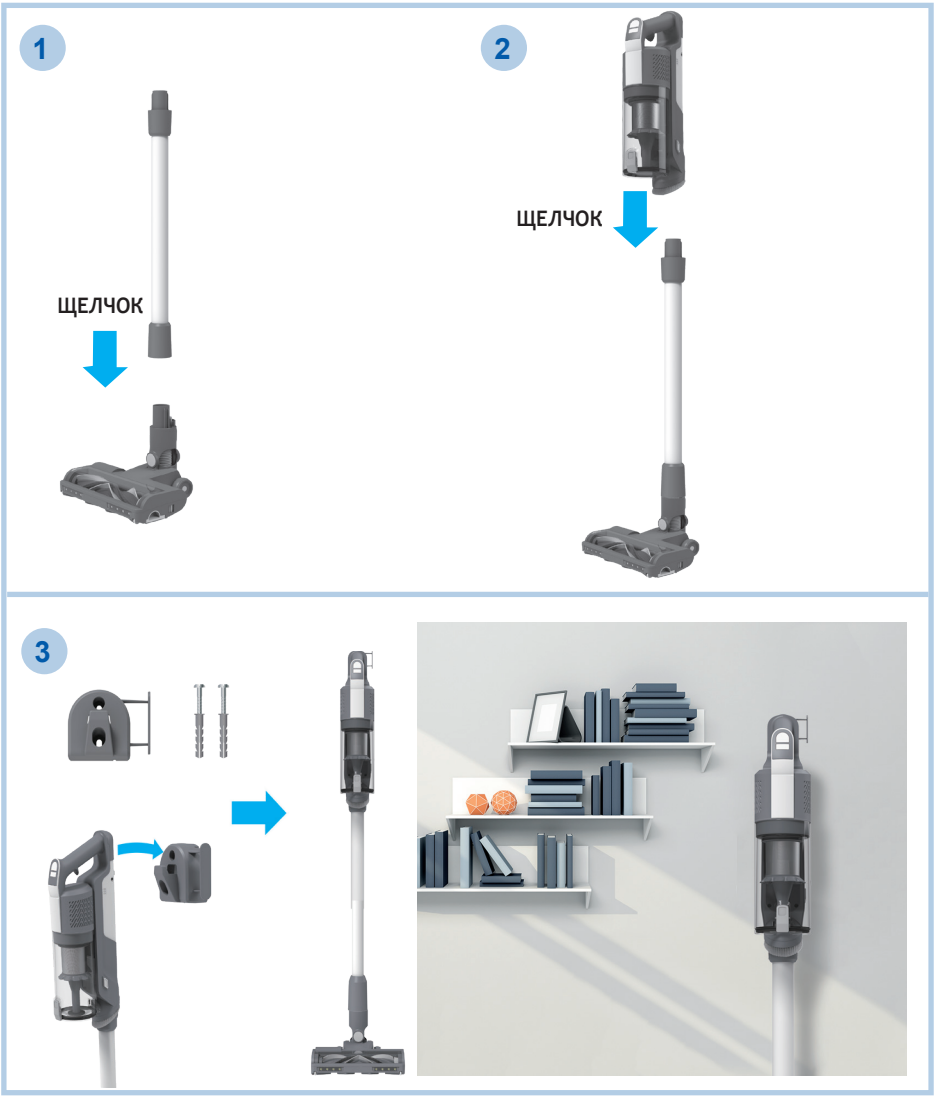

3. ПОДГОТОВКА ПЫЛЕСОСА К ИСПОЛЬЗОВАНИЮ

ЗАРЯДКА АККУМУЛЯТОРА

Аккумулятор поставляется не полностью заряженным. Перед первым использованием полностью зарядите пылесос. Это занимает около 3,5 ч. Для удобства аккумулятор можно заряжать тремя способами:

1. В собранном виде (вертикальный режим) или когда пылесос установлен в настенное крепление.
2. В ручном режиме.
3. Сняв аккумулятор с пылесоса.

Во время работы текущий уровень заряда отображается на аккумуляторе. Когда заряд опускается ниже 20 %, индикаторы на аккумуляторе начинают мигать.

Рекомендуется выключить пылесос и зарядить аккумулятор.

ПРИМЕЧАНИЕ: во время зарядки адаптер питания может нагреваться — это нормально. Используйте только адаптер питания из комплекта.

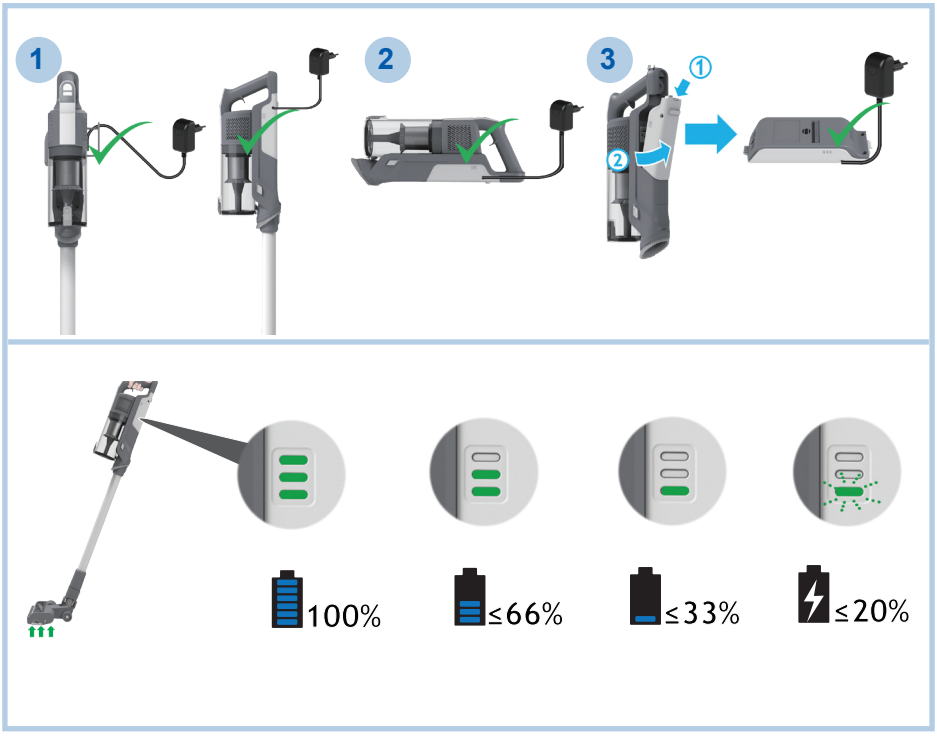

4. ИСПОЛЬЗОВАНИЕ ПЫЛЕСОСА

Пылесос может работать в трёх режимах:
1. Вертикальный режим.
2. Режим «над полом» (с удлинительной трубкой).
3. Ручной режим.

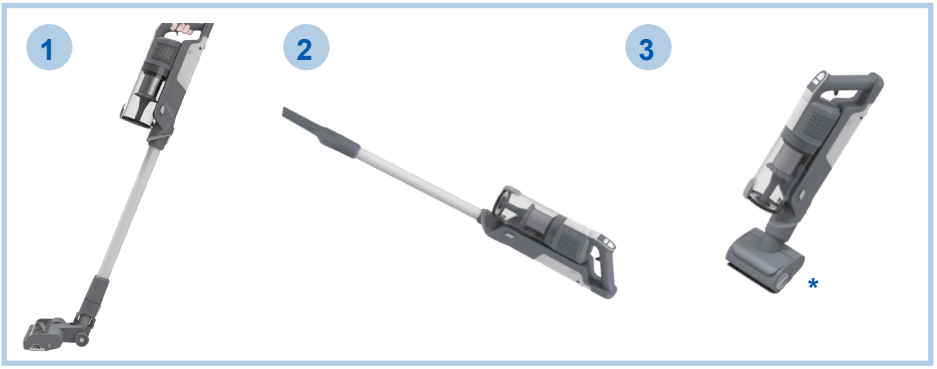

Режим работы	Режим очистки	Время работы
Вертикальный режим	Турборежим	не более 12 мин
	Стандартный режим	не более 20 мин
	Эко-режим	не более 30 мин
Без моторизованных насадок / с моторизованными насадками * Уборка над полом	Турборежим	не более 15 мин / не более 12 мин
	Стандартный режим	не более 20мин / не более 18 мин
	Эко-режим	не более 50 мин / не более 30 мин

Время работы измерялось с новым полностью заряженным аккумулятором при температуре окружающей среды (20 ± 5) °C, в статическом режиме, с пустым контейнером для пыли и чистыми фильтрами, без использования моторизованной напольной насадки (в вертикальном режиме). Фактическое время работы может отличаться в зависимости от типа поверхности, степени загрязнения, состояния фильтра, используемых аксессуаров и температуры.

* В зависимости от модели.

4. ИСПОЛЬЗОВАНИЕ ПЫЛЕСОСА

4.1 ВЕРТИКАЛЬНЫЙ РЕЖИМ

Чтобы использовать пылесос в вертикальном режиме:

1. Упритесь ногой в напольную насадку и потяните ручку на себя, чтобы наклонить трубку.
2. Нажмите кнопку Вкл./Выкл., чтобы начать уборку.

ПРИМЕЧАНИЕ: подсветка на насадке всегда включена, а щеточный валик постоянно вращается.

Нажимая кнопку «Режим», можно переключаться между тремя режимами уборки (Эко/Стандарт/Турбо) в зависимости от задачи.

Текущий режим отображается соответствующим значком на светодиодном дисплее.

Если требуется более тщательная уборка, нажимайте кнопку «Режим», пока не включится режим «Турбо».

На дисплее загорится значок «Турбо», подтверждая выбор.

Учтите: в режиме «Турбо» время работы от аккумулятора сокращается. На коврах (особенно с высоким ворсом) и в режиме максимальной мощности аккумулятор разряжается быстрее, чем на твёрдых полах при низкой мощности.

Засорённые фильтры и намотанные на щеточный валик волосы увеличивают нагрузку на двигатель, снижают мощность всасывания и уменьшают время работы.

При низкой температуре окружающей среды эффективная ёмкость аккумулятора уменьшается.

Регулярно очищайте контейнер, фильтры и насадки — это помогает сохранить эффективность и автономность.

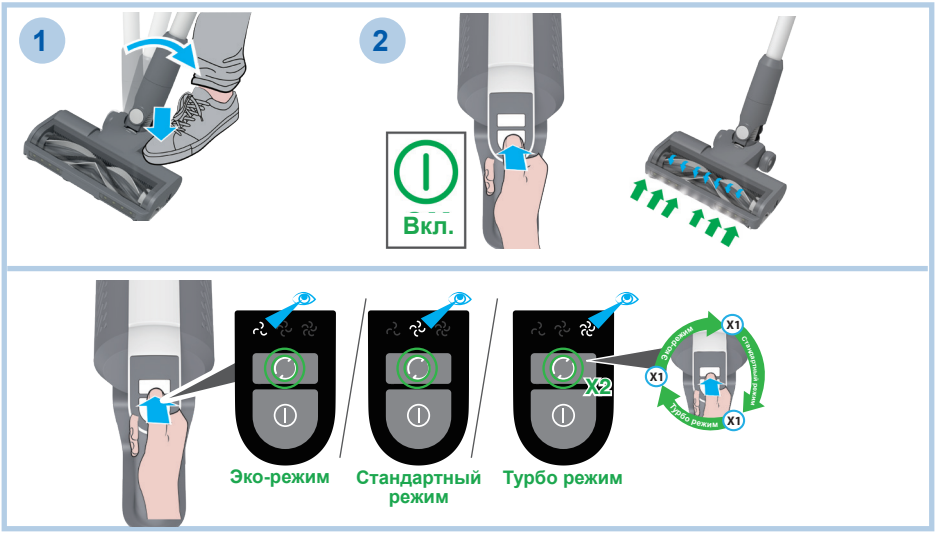

4.2 РЕЖИМ «НАД ПОЛОМ» / РУЧНОЙ РЕЖИМ

Чтобы использовать пылесос в режиме «над полом»:

1. Нажмите кнопку отсоединения насадки и выньте удлинительную трубку из напольной насадки.
2. Установите нужную насадку на конец удлинительной трубки. Все насадки из комплекта подходят к трубке.
3. Нажмите кнопку Вкл./Выкл., чтобы начать уборку.

Чтобы использовать пылесос в ручном режиме:

1. Нажмите кнопку отсоединения ручного блока и снимите ручной блок с удлинительной трубки.
2. Установите нужную насадку на ручной блок. Все насадки из комплекта подходят к ручному блоку.
3. Нажмите кнопку Вкл./Выкл., чтобы начать уборку.

Нажимая кнопку «Режим», можно переключаться между режимами (Эко/Стандарт/Турбо) в зависимости от задачи.

Текущий режим отображается на светодиодном дисплее.



5. ТЕХНИЧЕСКОЕ ОБСЛУЖИВАНИЕ ПЫЛЕСОСА

После каждого использования рекомендуется:
• очистить контейнер для пыли;
• убрать волосы/нитки и другой мусор со щёточного валика насадки;
• проверить фильтры и при необходимости очистить их.
Несвоевременная очистка снижает мощность всасывания, увеличивает нагрузку на двигатель и сокращает время работы от аккумулятора.

5.1 ОЧИСТКА КОНТЕЙНЕРА ДЛЯ ПЫЛИ

ПРИМЕЧАНИЕ: рекомендуется очищать контейнер для пыли после каждой уборки или когда уровень пыли достигает отметки MAX.
1. Убедитесь, что пылесос выключен.
2. Нажмите кнопку отсоединения ручного блока и снимите ручной блок с удлинительной трубки.
3. Держите ручной блок над мусорным ведром и нажмите кнопку открытия крышки контейнера, чтобы высыпать мусор.
4. Закройте крышку контейнера — при полной фиксации вы услышите щелчок.
5. Убедитесь, что контейнер находится в исходном положении.
6. Соберите пылесос обратно.

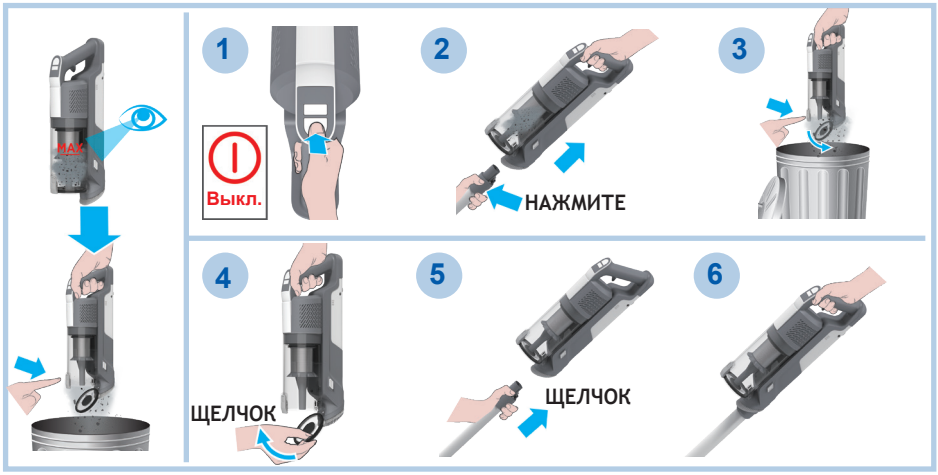

5. ТЕХНИЧЕСКОЕ ОБСЛУЖИВАНИЕ ПЫЛЕСОСА

5.2 КОНТЕЙНЕР ДЛЯ ПЫЛИ И ФИЛЬТРЫ

ВАЖНО: для поддержания оптимальной эффективности рекомендуется промывать фильтры после каждых 5 очисток контейнера.

1. Убедитесь, что пылесос выключен.
2. Держите ручной блок над мусорным ведром и нажмите кнопку очистки контейнера, чтобы открыть крышку и высыпать мусор.
3. Нажмите кнопку снятия контейнера и отсоедините контейнер для пыли от ручного блока.
4. Достаньте микрофильтр и поролоновый фильтр из контейнера для пыли.
5. Снимите металлический фильтр: поверните его против часовой стрелки и очистите.
6. Извлеките выпускной фильтр из ручного блока.
7. Промойте фильтры и контейнер тёплой водой.
8. Просушите их в течение 24 ч перед установкой обратно.
9. Установите микрофильтр и поролоновый фильтр обратно в контейнер, убедившись, что они стоят правильно.
10. Установите металлический фильтр в контейнер и поверните по часовой стрелке до щелчка.
11. Закройте крышку контейнера.
12. Установите выпускной фильтр обратно в ручной блок.
13. Установите контейнер для пыли на ручной блок до щелчка.

Важно: устанавливайте только полностью высохшие фильтры и контейнер. Использование влажных деталей может привести к неприятному запаху и снижению мощности всасывания.

ПРИМЕЧАНИЕ: не используйте горячую воду и моющие средства для очистки микрофильтра и поролонового фильтра.

Если микрофильтр или поролоновый фильтр повреждены, замените их на оригинальные детали Haier.

ВАЖНО: для поддержания оптимальной эффективности рекомендуется заменять фильтры после 5 промывок, используя оригинальные детали H**aier.**

5. ТЕХНИЧЕСКОЕ ОБСЛУЖИВАНИЕ ПЫЛЕСОСА

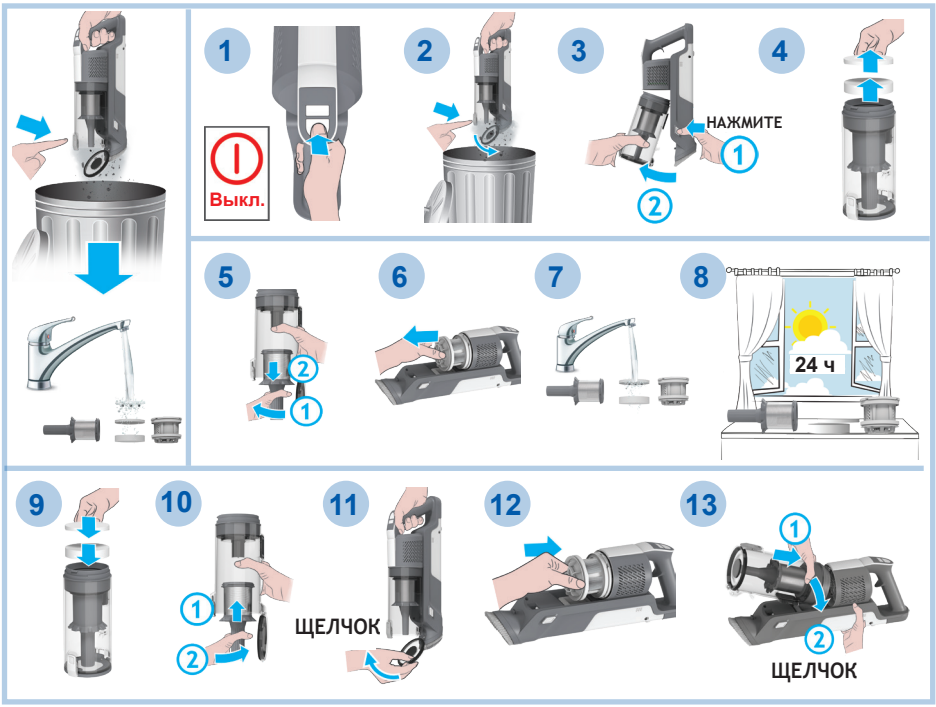

5.3 НАПОЛЬНАЯ НАСАДКА

Благодаря системе ANTI-TWIST пылесос Haier оснащён встроенным гребнем, который уменьшает наматывание волос на щеточный валик. Если пылесос стал хуже собирать мусор, возможно, требуется очистить щеточный валик или удалить крупные загрязнения изнутри насадки.

1. Убедитесь, что пылесос выключен.
2. Передвиньте ползунок фиксатора щёточного валика на насадке и откройте защёлку фиксатора.
3. Извлеките щеточный валик из напольной насадки.
4. Удалите мусор со щёточного валика. Проверьте внутреннюю часть насадки и удалите крупные загрязнения.
5. Установите щеточный валик обратно, убедившись в правильном положении, и нажмите на его край до щелчка, чтобы зафиксировать.

5. ТЕХНИЧЕСКОЕ ОБСЛУЖИВАНИЕ ПЫЛЕСОСА

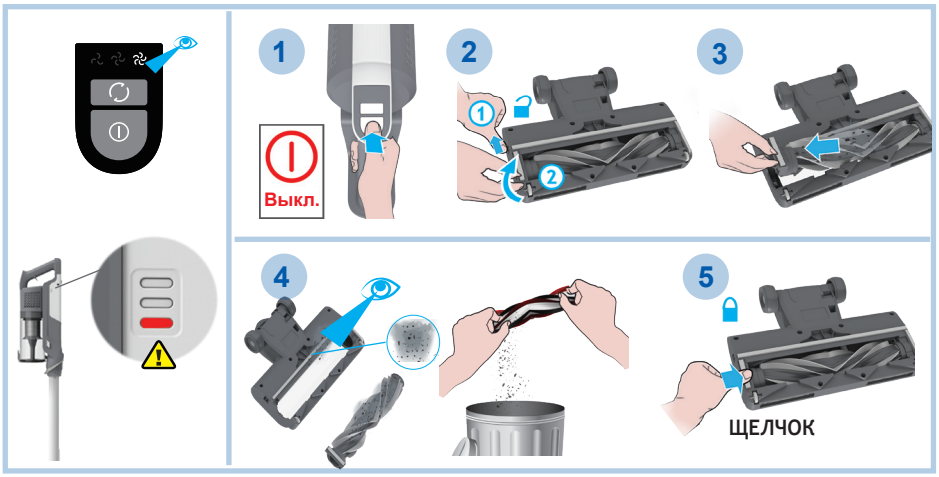

5.4 МИНИ-ТУРБОНАСАДКА*

1. Убедитесь, что пылесос выключен.
2. Чтобы снять щеточный валик, откройте защёлку фиксатора и с помощью ножниц удалите намотанные волокна/волосы и мусор.
3. Установите щеточный валик обратно, нажмите и зафиксируйте защёлку. Осмотрите внутреннюю часть насадки и удалите мусор.

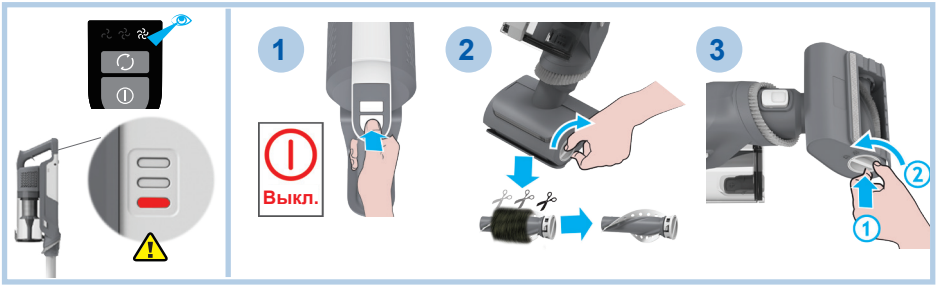

* В зависимости от модели.

5. ТЕХНИЧЕСКОЕ ОБСЛУЖИВАНИЕ ПЫЛЕСОСА

5.5 УСТРАНЕНИЕ ЗАСОРОВ

Если пылесос включается, но плохо собирает мусор, возможно, засорились насадка/трубка или не вращается щеточный валик.
В этом случае на индикаторе зарядки аккумулятора загорается постоянный красный свет.
Выполните обслуживание по разделам 5.1–5.4, а также проверьте дополнительные зоны ниже.

1. Убедитесь, что пылесос выключен. Отсоедините напольную насадку, удлинительную трубку и ручной блок, как описано ранее.
2. Осмотрите входные отверстия ручного блока и удалите мусор/засор.
3. Осмотрите область соединений насадки и удалите мусор/засор.
4. Снимите щеточный валик и проверьте входное отверстие насадки — удалите загрязнения.
5. Осмотрите оба конца удлинительной трубки и удалите мусор/засор.
6. Соберите пылесос обратно.

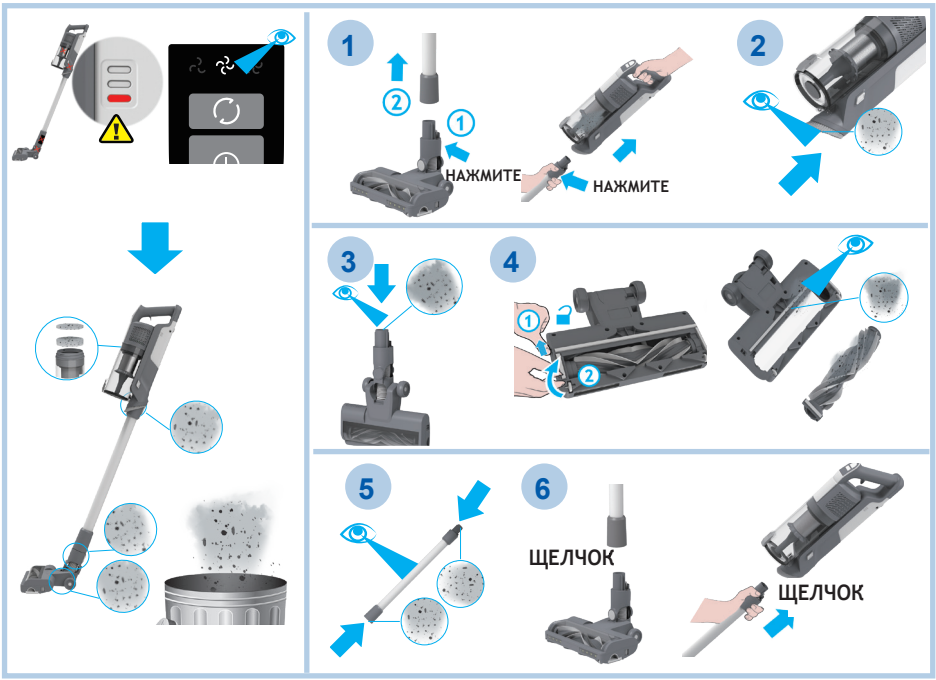

6. ПОИСК И УСТРАНЕНИЕ НЕИСПРАВНОСТЕЙ

Если у пылесоса возникли проблемы, выполните проверки ниже перед обращением в информационный центр Haier.

A. Пылесос не включается.
Проверьте, заряжен ли аккумулятор.
Проверьте, установлен ли аккумулятор до фиксации.

B. На индикаторе зарядки аккумулятора горит постоянный красный свет.
Проверьте, не остановилась ли насадка. Удалите мусор со щёточного валика и намотанные волосы/нитки с гребня.

C. Пылесос остановился во время работы.
Проверьте, нет ли засора во входном канале воздуха или в удлинительной трубке, и удалите его. Убедитесь, что пылесос выключен. После этого нажмите кнопку Вкл./Выкл. — пылесос снова начнёт работать.

D. Гаснет индикатор состояния насадки, а символ предупреждения на аккумуляторе горит красным.
Есть засор в насадке или препятствие для вращения щёточного валика. Выключите пылесос, удалите загрязнения и выполните обслуживание по разделу 5.

E. Аккумулятор не заряжается.
Возможная причина — длительное хранение (более 6 месяцев).
Обратитесь в информационный центр Haier для замены аккумулятора.
Если проблема сохраняется, обратитесь в информационный центр Haier.

Утилизация упаковочных материалов
Упаковка защищает устройство от повреждений при транспортировке. Используемые упаковочные материалы экологичны и пригодны для переработки. Использование вторсырья снижает потребление первичных ресурсов и объём отходов.
Утилизируйте упаковочные материалы в соответствии с местными правилами.
Пластиковые пакеты утилизируйте так, чтобы они не были доступны детям: существует риск удушья.

Замена и утилизация аккумуляторов
Пылесос оснащён перезаряжаемым аккумулятором с длительным сроком службы. Если требуется заменить аккумулятор, обратитесь в службу поддержки Haier.

6. ПОИСК И УСТРАНЕНИЕ НЕИСПРАВНОСТЕЙ

ПРЕДУПРЕЖДЕНИЕ: перед извлечением аккумулятора убедитесь, что пылесос выключен и отсоединён от зарядного устройства.

1. Нажмите кнопки снятия аккумулятора.
2. Сдвиньте аккумулятор от основного блока.
3. Теперь аккумулятор можно заменить.

Запасные части и расходные материалы Haier

Всегда заменяйте детали только оригинальными запчастями Haier. Их можно приобрести у местного дилера Haier или напрямую у Haier. При заказе деталей обязательно указывайте номер модели.

Информация может быть изменена без предварительного уведомления.

7. КОДЫ ОШИБОК

Код может появляться во время работы или при включении.

Код	Описание неисправности
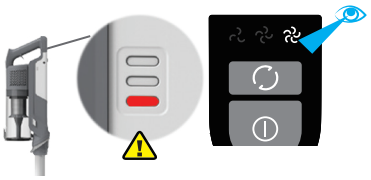	Засор в напольной насадке или в турбонасадке для шерсти животных *. См. «Техническое обслуживание» 5.3и 5.4.
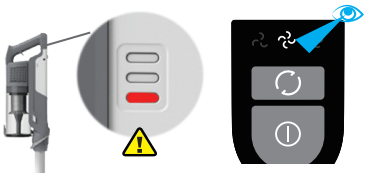	Засор в трубке. См. «Техническое обслуживание» 5.6. Если после очистки пылесос не работает или аккумулятор не заряжается, обратитесь в службу поддержки Haier.
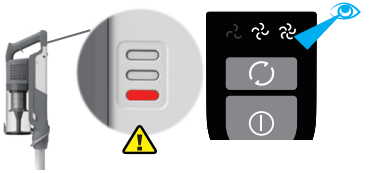	Перегрев аккумулятора. Снимите аккумулятор и дайте ему остыть, затем установите обратно. Если ошибка повторяется, обратитесь в службу поддержки Haier.
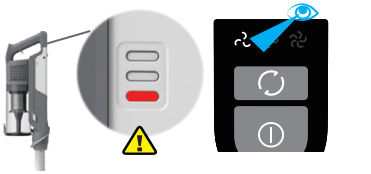 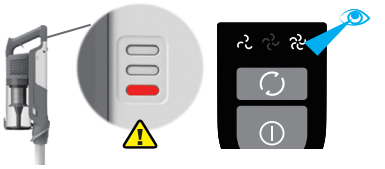	Обратитесь в службу поддержки Haier.

ВНИМАНИЕ: если ошибка повторяется, обратитесь в службу поддержки Haier. НЕ пытайтесь разбирать пылесос самостоятельно.

8. ИНФОРМАЦИЯ О СЕРТИФИКАЦИИ

Товар сертифицирован.

Информацию о подтверждении соответствия можно найти по адресу: https://haieronline.ru.

Продукция соответствует требованиям технических регламентов Евразийского экономического (Таможенного) союза.
Сертификат соответствия N° ЕАЭС RU C-CN.АЯ46.В.45057/25 от 22.12.2025 действует до 21.12.2030.
Декларация о соответствии № ЕАЭС N RU Д-CN.PA03.B.42878/26 от 15.04.2026 действует до 14.04.2031.

Дата производства указана на шильде в формате: номер недели / две последние цифры года.

9. ГАРАНТИЙНЫЙ ТАЛОН Haier

Уважаемый покупатель!

Корпорация Haier благодарит вас за ваш выбор, гарантирует высокое качество и безупречное функционирование изделий (товара) при соблюдении правил эксплуатации, установки (монтажа) и технического обслуживания. Официальный срок службы на изделия, предназначенные для использования в быту: микроволновые печи, измельчители пищевых отходов — 5 лет; роботы-пылесосы, пылесосы — 4 года; малая бытовая техника, умные замки — 3 года, водоочистители — 2 года, остальные изделия — 7 лет со дня передачи изделия конечному потребителю. Учитывая высокое качество изделий, их фактический срок службы может значительно превышать официальный, и при бережном и внимательном отношении они будут служить вам долгие годы. Однако, по окончании срока службы на основании Закона о защите прав потребителей изготовитель не обязуется обеспечивать потребителю возможность использования изделия по назначению и не несет ответственность за существенные недостатки, которые могут представлять опасность для жизни, здоровья потребителя, причинять вред его имуществу или окружающей среде. Тем не менее, по окончании срока службы изделия вы можете обратится в Авторизованный сервисный центр для проведения за дополнительную плату диагностических работ, полу-чения информации по утилизации изделия.

Во избежание недоразумений, убедительно просим вас при покупке внимательно изучить эксплуатационную документацию, условия гарантийных обязательств на товар, а также сохранять в течение срока службы документы, прилагаемые к товару при его продаже (товарный или кассовый чек, эксплуатационную документацию, накладные, гарантийный талон). Если купленное вами изделие требует специальной установки (подключения), периодического технического обслуживания в соответствии с прилагаемой к изделию эксплуатационной документацией, необходимо обратиться в Авторизованный сервисный центр.

Установка (подключение) и периодическое техническое обслуживание газоиспользующего оборудования (изделия) производится исключительно специализированной организацией, соответствующей требованиям, установленным Постановлением Правительства РФ от 14.05.2013 № 410 «О мерах по обеспечению безопасности при использовании и содержании внутридомового и внутриквартирного газового оборудования».

Во избежание возникновения механических, термических и электрических повреждений рекомендуется производить регулярное техническое обслуживание изделия в Авторизованном сервисном центре с периодичностью не менее одного раза в год в зависимости от условий эксплуатации, что будет способствовать сохранению высокой производительности изделия, а также увеличит его фактический срок службы. Выход из строя изделия по причине загрязнения (пыль, грязь, шерсть, ворс) признается не гарантийным случаем и надлежит устранению исключительно за счет потребителя. Периодическое техническое обслуживание изделия производится Авторизованным сервисным центром за дополнительную плату. Корпорация Haier оставляет за собой право отказать в гарантийном обслуживании изделия в случае несоблюдения изложенных ниже условий.

Условия гарантийного обслуживания

Корпорация Haier устанавливает гарантийный срок 12 месяцев* со дня передачи товара потребителю. Гарантийное обслуживание распространяется только на товары, укомплектованные документами, прилагаемыми к товару при его продаже (товарный или кассовый чек, эксплуатационная документация, накладные, гарантийный талон), позволяющими идентифицировать товар. Отсутствие на изделии серийного номера (в случае если он предусмотрен изготовителем) делает невозможной его идентификацию и, как следствие, его гарантийное обслуживание. Запрещается удалять с изделия заводские идентифицирующие таблички. Повреждение или отсутствие заводских табличек, гарантийных пломб (в том случае, если их наличие предусмотрены изготовителем) может стать причиной отказа от выполнения гарантийных обязательств.

Гарантийное обслуживание производится исключительно Авторизованными сервисными центрами Haier. Полный список Авторизованных сервисных центров вы можете узнать в Информационном центре Haier по телефонам:

8-800-250-43-05 — для Потребителей из России (бесплатный звонок из регионов России)

8-10-800-2000-17-06 — для Потребителей из Беларуси (бесплатный звонок из регионов Беларуси)

или на сайте: https://haieronline.ru или сделав запрос по электронной почте: help@haieronline.ru.

Данные Авторизованных сервисных центров могут быть изменены, за справками обращайтесь в Информационный центр Haier.

Гарантийное обслуживание не распространяется на изделия, недостатки которых возникли вследствие:

— нарушения потребителем условий и правил эксплуатации, хранения и/или транспортировки товара;
— неправильной установки и/или подключения изделия;
— нарушения технологии работ с холодильным контуром и электрическими подключениями, как и привлечение к монтажу изделия лиц, не имеющих соответствующей квалификации, подтвержденной документально
— отсутствия своевременного технического обслуживания изделия в том случае, если этого требует эксплуатационная документация;
— избыточного или недостаточного давления в водопроводной сети;
— применения моющих средств, несоответствующих данному типу изделия, а также превышения рекомендуемой дозировки моющих средств;
— использования изделия в целях, для которых оно не предназначено;
— действий третьих лиц: ремонт или внесение несанкционированных изготовителем конструктивных или схемотехнических изменений неуполномочен-ными лицами;
— отклонений от стандартов и норм питающих сетей;
— действия непреодолимой силы (стихия, пожар, молния т. п.);
— несчастных случаев, умышленных или неосторожных действий потребителя или третьих лиц, в том числе повлекших механические повреждения изделия;
— попадания внутрь изделия посторонних предметов, веществ, жидкостей, насекомых, продуктов жизнедеятельности насекомых;
— нестабильного соединения проводной/беспроводной сети и нестабильные телефонные линии, некачественным заземлением, внешними электро-магнитными полями, воздействия прямого солнечного света, высокой влажности и вибрации;
— несовместимости программного обеспечения и вирусным (вредоносным) ПО, а также самовольным модифицированием встроенного программного обеспечения, а также при использовании стороннего программного обеспечения;
— подключения внешних устройств, которое привело к выходу из строя всего устройства или какой- либо его части;
— естественного ухудшения (старения), включая вложения, дискеты, руководства, а также снижения емкости аккумуляторного блока;
— использования нестандартных и (или) некачественных расходных материалов, принадлежностей, запасных частей, элементов питания и/или носите-лей информации различных типов.

Гарантийное обслуживание не распространяется на следующие виды работ:

— установка, настройка и подключение изделия на месте эксплуатации;
— инструктаж и консультирование потребителя по использованию изделия;
— очистка изделия снаружи либо изнутри;
— переустановка операционной системы (заводской «прошивки»), поврежденной в результате умышленных или неосторожных действий потребителя или третьих лиц.

Гарантийному обслуживанию не подлежат нижеперечисленные расходные материалы и аксессуары:

— фильтры, шланги для подвода /слива воды для стиральных и посудомоечных машин;
— шланги, трубки, щетки, насадки, пылесборники, фильтры для пылесосов;
— тарелки, вертела, решетки, блюдца и подставки для микроволновых печей;
— фильтры, поглотители запахов, лампочки, полки, ящики, подставки и другие емкости для хранения продуктов в холодильниках;
— пульты управления, аккумуляторные батареи, элементы питания, внешние блоки питания и зарядные устройства , соединительные провода с разъемами;
— документация, прилагаемая к изделию.

* Гарантийный срок на инверторный мотор стиральной/ сушильной/ посудомоечной машины, инверторный компрессор холодильника/ морозильника, компрессор сушильной машины — 12 лет с даты передачи товара Потребителю. На мотор стиральной/ сушильной машины с прямым приводом (статор, ротор) распространяется пожизненная гарантия.

9. ГАРАНТИЙНЫЙ ТАЛОН Haier

Гарантия действительна только в том случае, если гарантийный талон заполнен и заверен печатью продавца.

<table>
<tr><th>Наименование продукта</th><th>Информация о продавце</th></tr>
<tr><td>ВЕРТИКАЛЬНЫЙ БЕСПРОВОДНОЙ ПЫЛЕСОС</td><td></td></tr>
<tr><td>Модель</td><td rowspan="5">Устройство проверено, механических повреждений нет.
Претензий не имею.

Я ознакомлен(а) и согласен(согласна) с гарантийными обязательствами и условиями обслуживания.

Подпись покупателя: Подпись продавца:</td></tr>
<tr><td>SL1M1S</td></tr>
<tr><td>Дата изготовления</td></tr>
<tr><td></td></tr>
<tr><td>Дата покупки</td></tr>
<tr><td></td></tr>
</table>

ТІК СЫМСЫЗ ШАҢСОРҒЫШ

Пайдаланушы нұсқаулығы

HAIER L1 Max

Түрі
SL1
Үлгісі
SL1M1S

Қолданар алдында осы пайдаланушы нұсқаулығын оқып шығыңыз.
Компания осы нұсқаулыққа өзгерістер енгізу құқығын өзінде қалдырады.
Нақты құрылғының сыртқы түрін басшылыққа алыңыз.
Танысып шыққаннан кейін осы нұсқаулықты шот-фактурамен бірге сақтаңыз.
Haier өз өнімдерін үнемі жетілдіреді. Дизайны мен техникалық сипаттамалары алдын ала ескертусіз өзгертілуі мүмкін.

МАЗМҰНЫ

01. ҚАУІПСІЗ ПАЙДАЛАНУ ЖӨНІНДЕГІ НҰСҚАУЛАР.....1

02. ШАҢСОРҒЫШ ҚҰРЫЛЫСЫ.....5

03. ШАҢСОРҒЫШТЫ ПАЙДАЛАНУҒА ДАЙЫНДАУ.....6

04. ШАҢСОРҒЫШТЫ ПАЙДАЛАНУ.....8

05. ШАҢСОРҒЫШҚА ТЕХНИКАЛЫҚ ҚЫЗМЕТ КӨРСЕТУ.....11

06. АҚАУЛАРДЫ ІЗДЕУ ЖӘНЕ ЖОЮ.....16

07. КАТЕ КОДТАРЫ.....18

08. СЕРТИФИКАТТАУ ТУРАЛЫ АҚПАРАТ.....19

09. Haier КЕПІЛДІК ТАЛОНЫ.....20

1. ҚАУІПСІЗ ПАЙДАЛАНУ ЖӨНІНДЕГІ НҰСҚАУЛАР

Құрылғы осы пайдаланушы нұсқаулығында сипатталғандай, тек тұрмыстық тазалау жұмыстарына арналған. Жұмысты бастамас бұрын нұсқаулықты мұқият оқып, оны толық түсінгеніңізге көз жеткізіңіз.
Мақсаты және қолдану шектеулері
Шаңсорғыш тек үй ішінде, тұрмыста пайдалануға арналған.

Ол кәдімгі үй шаңын және жеңіл құрғақ қоқысты жинауға есептелген.

Шаңсорғышты құмды, құрылыс/цемент шаңын және басқа ұсақ дисперсті шаңды, әйнек, тас, металл үгінділерін, күлді, сұйықтықтарды, сондай-ақ бықсып тұрған/ыстық заттарды жинау үшін пайдаланбаңыз.

Рұқсат етілген беттер: қатты едендер (ламинат, плитка, линолеум және т.б.) және түгінің биіктігі 11 мм-ден аспайтын кілемдер/кілем жабындары.

Тек құрғақ тазалау. Шаңсорғышты дымқыл тазалау үшін пайдаланбаңыз және сұйықтықтарды жинамаңыз.

Құрылғыны тазалар алдында немесе кез келген техникалық қызмет көрсету жұмыстарын орындамас бұрын әрдайым оны өшіріп, зарядтау құрылғысын розеткадан суырыңыз.
8 жастан асқан балалар, сондай-ақ физикалық, сезімдік немесе ақыл-ой мүмкіндіктері шектеулі не тәжірибесі мен білімі жеткіліксіз тұлғалар құрылғыны тек қадағалаумен немесе қауіпсіз пайдалану бойынша нұсқаулық алып, ықтимал қауіптерді түсінген жағдайда ғана пайдалана алады. Балаларды қадағалаңыз және құрылғымен ойнауына жол бермеңіз. Пайдаланушы орындайтын тазалау мен техникалық қызмет көрсету жұмыстарын балаларға тек ересектердің қадағалауымен орындауға болады.
Қуат сымы зақымдалса, құрылғыны пайдалануды дереу тоқтатыңыз. Қауіпті жағдайлардың алдын алу үшін қуат сымын тек Haier қызмет көрсету орталығының уәкілетті маманы ауыстыруы тиіс.
Жиынтықта берілген түпнұсқа зарядтау құрылғысын ғана пайдаланыңыз.

= алынбалы қуат адаптері

ЕСКЕРТУ: Аккумуляторды зарядтау үшін тек құрылғымен бірге жеткізілген алынбалы қуат адаптерін пайдаланыңыз.

Штепсель істіктері зақымдалса, қуат адаптерін пайдалануды тоқтатып, оны ауыстырыңыз.

Электр желісінің кернеуі зарядтау құрылғысында көрсетілген мәнге сәйкес келетініне көз жеткізіңіз. Жиынтықта екішама изоляцияланған зарядтау құрылғысы бар, ол 100–240 В~ 50/60 Гц электр желісіне қосуға арналған (қараңыз «Техникалық деректер» бөлімін).
Зарядтау құрылғысын қолайлы розеткаға қосып, зарядтау штекерін құрылғыдағы ұяшыққа жалғаңыз. Зарядтау кезінде қуат қосқышы OFF (Өш.) күйінде болуы тиіс.
Алғашқы қолданар алдында нұсқаулыққа сәйкес аккумуляторды толық зарядтаңыз.
Пайдаланғаннан кейін аккумуляторды қайта зарядтау үшін құрылғыны зарядтау құрылғысына қосып қойыңыз.
Аккумуляторды ешқашан 37 °C-тан жоғары немесе 0 °C-тан төмен температурада зарядтамаңыз.

1. ҚАУІПСІЗ ПАЙДАЛАНУ ЖӨНІНДЕГІ НҰСҚАУЛАР

Құрылғыны немесе аккумуляторды шамадан тыс жоғары немесе төмен температураның әсеріне ұшыратпаңыз.
Металл заттар арқылы құрылғыдағы аккумулятор клеммаларының немесе аккумулятордың өзінің қысқа тұйықталу қаупін ескеріңіз.
Құрылғы ұзақ уақыт пайдаланылмайтын болса, аккумуляторды шығарып алу қажет.
Зарядтау кезінде зарядтау құрылғысы қызуы мүмкін — бұл қалыпты.
Ұзақ уақыт болмаған кезде (демалыс және т.б.) зарядтау құрылғысын электр желісінен ажыратыңыз. Қайта қолданар алдында құрылғыны қайта зарядтаңыз, себебі ұзақ сақтау кезінде аккумулятор өздігінен разрядталуы мүмкін.
Haier ұсынған немесе жеткізген саптамаларды, шығын материалдарын және қосалқы бөлшектерді ғана пайдаланыңыз.
Еденге арналған Haier ұсынған жуғыш құралды ғана және нұсқаулықта көрсетілген мөлшерде пайдаланыңыз.
Статикалық электр: кейбір кілем жабындары аз мөлшерде статикалық электр зарядын жинауы мүмкін. Статикалық разряд денсаулыққа қауіпті емес.
Қол-аяқты, бос киімді және шашты құрылғының айналмалы щеткаларынан және айналмалы бөлшектері бар кез келген саптамалардан алыста ұстаңыз.
Зарядтау құрылғысын қуат сымынан тартып ажыратпаңыз.
Қатты немесе өткір заттарды, шырпыны, ыстық күлді, темекі тұқылын және т.б. жинамаңыз.
Жанғыш/тұтанғыш және улы сұйықтықтарды, олардың буларын, аэрозольдерді, құбыр тазартқыштарды және т.б. шашпаңыз да, жинамаңыз, сондай-ақ мұндай заттар болуы мүмкін орындарда құрылғыны пайдаланбаңыз.
Едендегі электр розеткаларының үстінен тазалау жүргізбеңіз.
Қуат сымының үстінен жүріп өтпеңіз және штепсельді сымнан тартып розеткадан суырмаңыз.
Құрылғы немесе зарядтау құрылғысы ақаулы көрінсе, пайдаланбаңыз.
Құрылғыны адамдарды немесе жануарларды тазалау үшін пайдаланбаңыз.
Аккумуляторды қайта зарядталмайтын батареяларға ауыстырмаңыз.

АККУМУЛЯТОРҒА ҚАТЫСТЫ МАҢЫЗДЫ ҚАУІПСІЗДІК НҰСҚАУЛАРЫ

Құрылғыны ойыншық ретінде пайдалануға жол бермеңіз. Аккумуляторларды (жаңа және пайдаланылған) балалардың қолы жетпейтін жерде сақтаңыз. Аккумулятор корпусы жарылған болса, құрылғыны пайдаланбаңыз.
Аккумуляторды дұрыс пайдаланбау қызып кетуге, тұтануға немесе жарылуға әкеліп, ауыр, тіпті өлімге соқтыратын жарақаттарға себеп болуы мүмкін.
Аккумуляторды бөлшектемеңіз және оған өзгеріс енгізбеңіз.
Аккумулятор блогын далада, ылғалды беттерде, ваннада немесе бассейн маңында орнатпаңыз, зарядтамаңыз және пайдаланбаңыз. Оны жанғыш материалдардың, жылу көздерінің немесе ылғалдың, жаңбырдың, қардың әсеріне ұшыратпаңыз; шашыраған су тиюіне жол бермеңіз және суға батырмаңыз. Оны плитаға немесе басқа да ыстық беттерге, сондай-ақ олардың жанына қоймаңыз.
Жоғары температурада (ыстық пеш, от), қысу, кесу немесе өте төмен атмосфералық қысым әсері кезінде аккумулятордың жарылу, сұйықтық ағу немесе жанғыш газдар бөлу қаупі бар.
Оттың немесе 60 °C-тан (140 °F) жоғары температураның әсері жарылысқа әкелуі мүмкін. Аккумуляторды қатты зақымдалған болса да жақпаңыз. Аккумулятор тұтанып кетуі немесе жарылуы мүмкін.

1. ҚАУІПСІЗ ПАЙДАЛАНУ ЖӨНІНДЕГІ НҰСҚАУЛАР

Аккумуляторды ұрмаңыз және түсіріп алмаңыз. Аккумуляторды соққылардан және басқа әсерлерден (мысалы, биіктіктен құлау) қорғаңыз.
Аккумуляторды ауыстыру қажет болса, тек Haier мақұлдаған қосалқы бөлшектерді пайдаланыңыз. Қолайлы аккумулятордың белгіленуі «Техникалық деректер» бөлімінде көрсетілген.

Зақымданған немесе араласу іздері бар аккумулятор блогын пайдаланбаңыз. Зақымданған немесе өзгертілген аккумуляторлар болжап болмайтын түрде әрекет етіп, өртке, жарылысқа немесе жарақаттарға әкелуі мүмкін. Дұрыс пайдаланбаған жағдайда аккумулятор блогы тұтануға немесе химиялық күйікке себеп болуы мүмкін.

Пайдаланудың экстремалды режимдері немесе температуралық жағдайлар кезінде аккумулятор элементтерінен сұйықтық ағуы мүмкін. Сұйықтық теріге тисе, оны дереу сумен шайыңыз. Көзге тисе, көзді таза сумен кемінде 10 минут бойы жуыңыз және медициналық көмекке жүгініңіз.
Пайдалану, зарядтау немесе сақтау кезінде аккумулятор ерекше иіс шығарса, қатты қызса, түсін өзгертсе, деформацияланса немесе қалыптан тыс көрінсе, оны дереу құрылғыдан шығарыңыз немесе зарядтау құрылғысынан ажыратып, пайдалануды тоқтатыңыз.
Дұрыс зарядтамау немесе көрсетілген диапазоннан тыс температурада зарядтау аккумуляторды зақымдап, тұтану қаупін арттыруы мүмкін.
Аккумуляторды металл заттармен (тиындар, әшекейлер және басқа ұсақ металл бұйымдар) бірге тасымалдамаңыз және сақтамаңыз.

Рұқсат етілген беттер:
• беті тегіс қатты едендер (ламинат, плитка, линолеум және т.б.);
• түгі 11 мм-ден аспайтын кілемдер мен кілем жабындары (егер өзгеше көрсетілмесе).
Жуылатын сүзгілерді тек қатты ластанғанда ғана жуыңыз. Орнатпас бұрын оларды толық кептіріңіз және зақымдалған немесе қатты тозған болса, ауыстырыңыз.
Тұрақты тазалаудың болмауы сору қуатының төмендеуіне, қозғалтқышқа түсетін жүктеменің артуына және аккумулятордан жұмыс істеу уақытының қысқаруына әкеледі.
• Кілемдерде (әсіресе қалың) және ең жоғары қуатта аккумулятор қатты еденде төмен қуатта пайдаланғанға қарағанда едәуір тез разрядталады.
• Бітелген сүзгілер және щетка білігіне оралған шаш/жіп қозғалтқышқа түсетін жүктемені айтарлықтай арттырып, жұмыс уақытын қысқартады.
• Қоршаған ортаның төмен температурасы аккумулятордың тиімді сыйымдылығын азайтады.
• Өнімділік пен автономдылықты сақтау үшін сүзгілер мен щетка білігін тұрақты түрде тазалау қажет.
Haier сервисі: құрылғының қауіпсіз әрі тиімді жұмысы үшін техникалық қызмет көрсету мен жөндеуді тек Haier уәкілетті сервис орталығының маманына тапсыруды ұсынамыз.

Қызмет ету мерзімі аяқталғаннан кейін кәдеге жарату
Құрылғыны кәдеге жаратпас бұрын алдымен аккумуляторларды шығарып алу қажет. Аккумуляторларды шығарып алғанда құрылғы электр желісінен ажыратылған болуы тиіс. Аккумуляторларды қауіпсіз тәсілмен кәдеге жаратыңыз. Құрылғыны іске қосып, тоқтағанын күтіңіз — бұл аккумуляторлардың толық разрядталғанын білдіреді.

1. ҚАУІПСІЗ ПАЙДАЛАНУ ЖӨНІНДЕГІ НҰСҚАУЛАР

Пайдаланылған аккумуляторларды қабылдау/қайта өңдеу пунктіне тапсырыңыз; оларды тұрмыстық қоқыспен бірге тастамаңыз. Аккумуляторды жергілікті ережелер мен талаптарға сәйкес кәдеге жаратыңыз немесе қайта өңдеңіз. Ең жақын қабылдау пунктінің мекенжайын жергілікті билік органдарынан немесе сатушыдан білуге болады.
Аккумуляторды шығарып алу үшін Haier тұтынушыларды қолдау орталығына жүгініңіз немесе төмендегі нұсқаулықтағы әрекеттерді орындаңыз.

МАҢЫЗДЫ: Аккумуляторды шығарудың алдында оны әрдайым толық разрядтаңыз және зарядтау құрылғысы электр желісінен ажыратылғанына көз жеткізіңіз. Шаңсорғышты іске қосып, тоқтағанын күтіңіз — бұл аккумуляторлардың толық разрядталғанын білдіреді. Зарядтау штекерін құрылғыдан ажыратыңыз.
Аккумуляторды босату түймелерін басып, аккумулятор блогын сырғытып шығарыңыз.
Ескертпе: аккумуляторды шығарып алу қиындық тудырса немесе құрылғыны кәдеге жарату, қалпына келтіру және қайта өңдеу туралы толығырақ ақпарат қажет болса, жергілікті билік органдарына немесе тұрмыстық қалдықтарды шығару/кәдеге жарату қызметіне жүгініңіз.

Қоршаған орта

Аккумуляторлар мен батареяларды басқа қалдық түрлерінен бөлек жинап, жергілікті жинау пункттері арқылы қайта өңдеуге тапсырыңыз.

Сызып тасталған контейнер белгісі құрылғы мен аккумуляторды тұрмыстық қалдықтармен бірге тастауға болмайтынын білдіреді. Оларды электроника/аккумулятор қабылдайтын мамандандырылған пункттерге немесе жаңа құрылғы сатып алғанда дүкенге тапсырыңыз (қызмет қолжетімді болса).

Техникалық деректер:

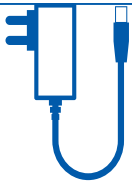

Кіріс кернеуі	100–240 В~
Кіріс кернеуінің жиілігі	50/60 Гц
Шығыс кернеуі	18 В (тұрақты ток)
Шығыс тогы	0.8 А
Шығыс қуаты	14.4 Вт



Аккумулятор блогының белгіленуі	EBS012A-1800800AG
Жұмыс температурасы (разряд)	+5 °C- +40 °C
Аккумулятор түрі (хим.)	Li-ion
Аккумуляторды зарядтау уақыты	3,5 сағат
Аккумулятор сыйымдылығы	2500 мА·сағ

2. ШАҢСОРҒЫШ ҚҰРЫЛЫСЫ

ҚҰРАМДАСТАР:

A. Қосу/өшіру түймесі
B. «Режим» түймесі
C. LED-дисплей
D. Шаң контейнері
E. Контейнер қақпағын ашу түймесі
F. Контейнерді алу түймесі
G. Кіріктірілген шаң щеткасы
H. Қол блогын ажырату түймесі
I. Ұзартқыш түтік
J. Еденге арналған саптама
K. K. Саптаманың щетка білігі бекіткіші сырғытпасы
L. Саптаманың алдыңғы LED-жарығы
M. Жүнге арналған моторлы саптама (үй жануарлары)*
N. Саңылауға арналған саптама
O. Қуат адаптері
P. Қабырғаға бекіткішке арналған бұрандалар
Q. Қабырғаға бекіткіш
R. Аккумулятор
S. Аккумуляторды зарядтау индикаторы
T. Аккумулятор бекіткіші түймесі
U. Шығыс сүзгісі
V. Сүзгі

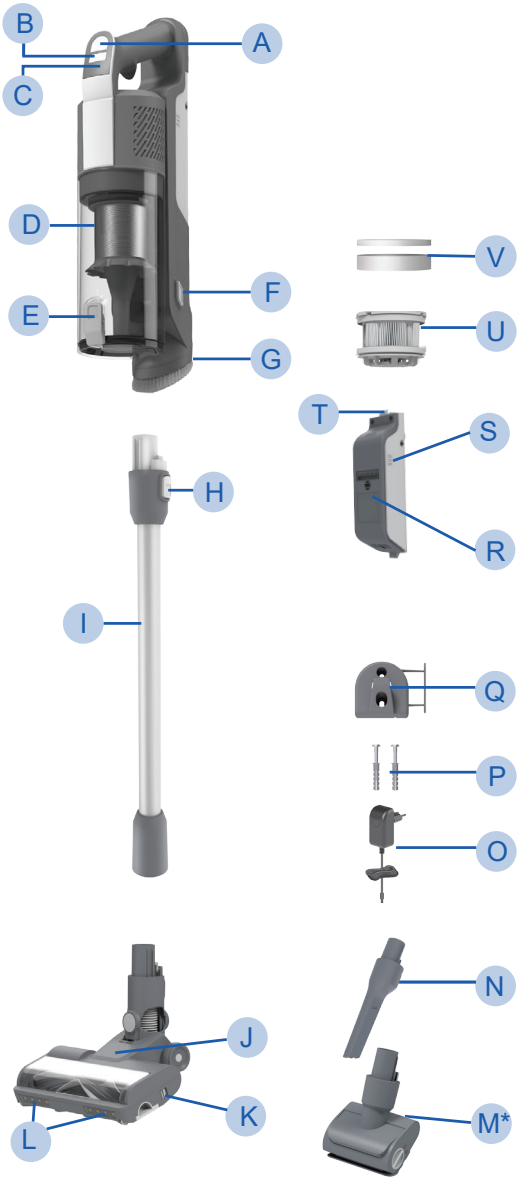

* Үлгіге байланысты.

3. ШАҢСОРҒЫШТЫ ПАЙДАЛАНУҒА ДАЙЫНДАУ

Қаптамадан барлық бөлшектерді шығарып, шаңсорғышты жинаңыз.

1-ҚАДАМ: Ұзартқыш түтікті еденге арналған саптамаға салыңыз.
2-ҚАДАМ: Қол блогын ұзартқыш түтікке орнатыңыз.
3-ҚАДАМ: Ыңғайлы сақтау үшін қабырғаға бекіткішті пайдалануға болады. Оны орнатқыңыз келсе, ұстағышты қолайлы қабырғаға жиынтықтағы бұрандалар мен бекітпелердің көмегімен бекітіңіз.

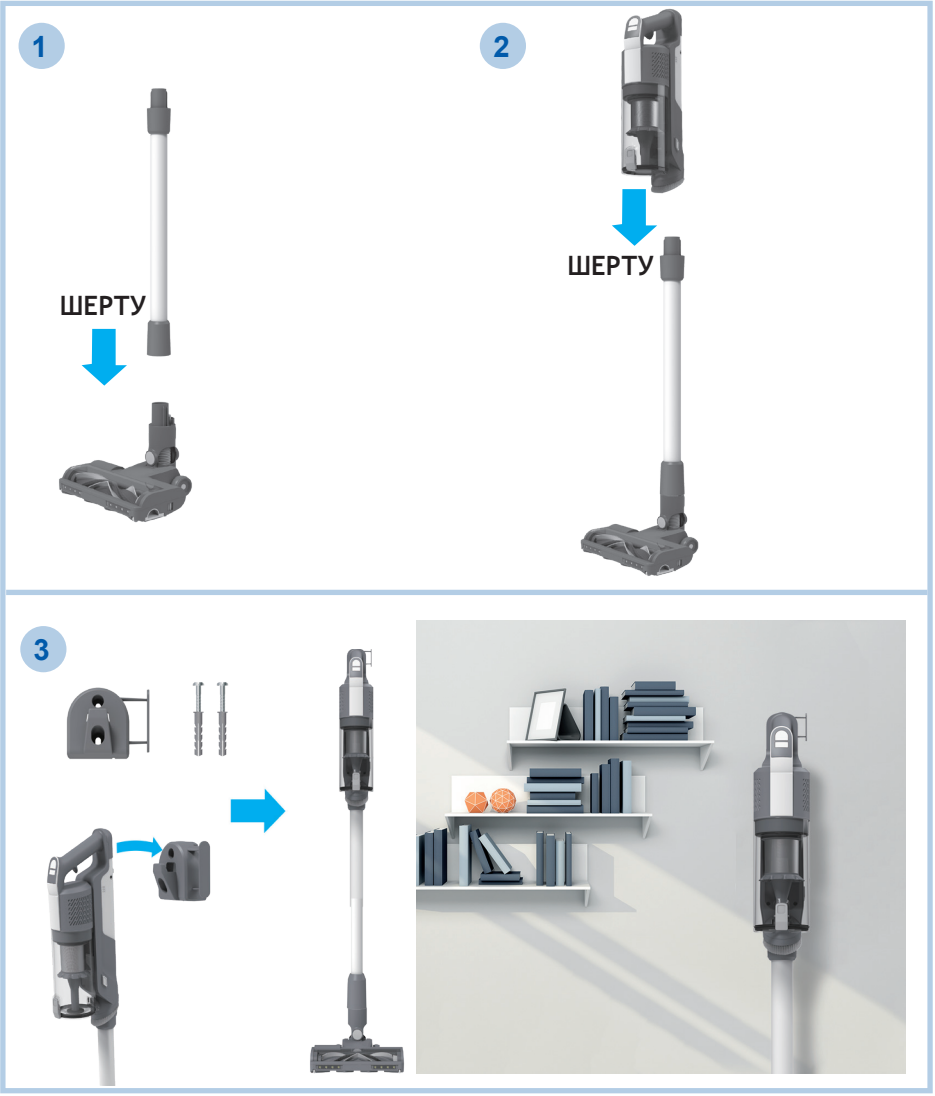

3. ШАҢСОРҒЫШТЫ ПАЙДАЛАНУҒА ДАЙЫНДАУ

АККУМУЛЯТОРДЫ ЗАРЯДТАУ

Аккумулятор толық зарядталмаған күйде жеткізіледі. Алғашқы қолданар алдында шаңсорғышты толық зарядтаңыз. Бұл шамамен 3,5 сағ алады.
Ыңғайлы болу үшін аккумуляторды үш тәсілмен зарядтауға болады:
1) Жиналған күйде (тік режим) немесе шаңсорғыш қабырғаға бекіткіште тұрған кезде.
2) Қол режимінде.
3) Аккумуляторды шаңсорғыштан шешіп алып.
Жұмыс кезінде ағымдағы заряд деңгейі аккумуляторда көрсетіледі. Заряд 20 %-дан төмен түскенде, аккумулятордағы индикаторлар жыпылықтай бастайды.
Шаңсорғышты өшіріп, аккумуляторды зарядтауды ұсынамыз.
ЕСКЕРТПЕ: зарядтау кезінде қуат адаптері қызуы мүмкін — бұл қалыпты. Тек жиынтықтағы қуат адаптерін пайдаланыңыз.

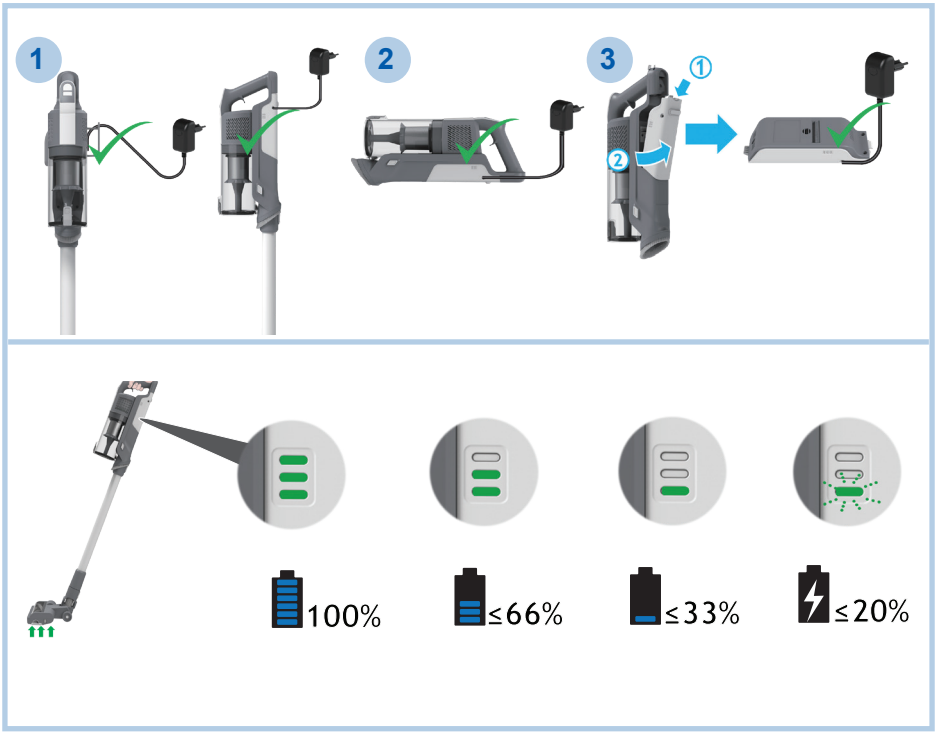

4. ШАҢСОРҒЫШТЫ ПАЙДАЛАНУ

Шаңсорғыш үш режимде жұмыс істей алады:
1. Тік режим.
2.«Еденнен жоғары» режимі (ұзартқыш түтікпен).
3. Қол режимі.

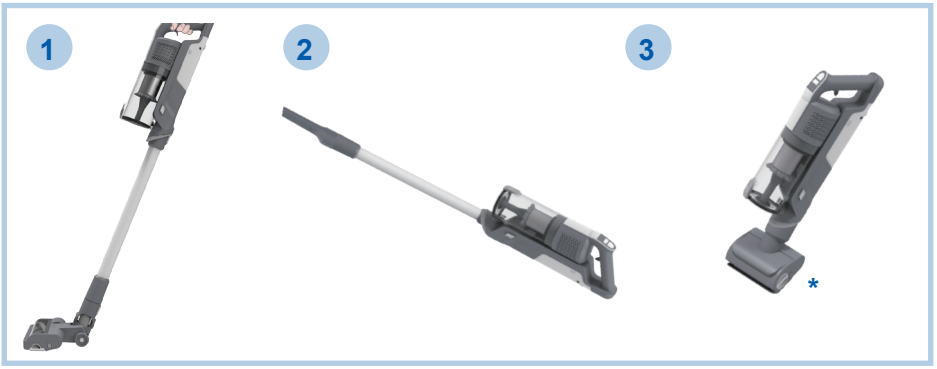

Жұмыс режимі	Тазалау режимі	Жұмыс уақыты
Тік режим	Турбо режим	не более 12 мин
	Стандартты режим	не более 20 мин
	Эко режим	не более 30 мин
Моторлы саптамаларсыз / моторлы саптамалармен * Еденді тазалау	Турбо режим	не более 15 мин / не более 12 мин
	Стандартты режим	не более 20 мин / не более 18 мин
	Эко режим	не более 50 мин / не более 30 мин

Жұмыс уақыты жаңа, толық зарядталған аккумулятормен, қоршаған орта температурасы (20 ± 5) °C болғанда, статикалық режимде, шаң контейнері бос және сүзгілер таза күйде, моторлы еден саптамасын пайдаланбай өлшенген (тік шаңсорғыштар үшін). Нақты жұмыс уақыты бет түріне, ластану деңгейіне, сүзгінің күйіне, қолданылатын аксессуарларға және температураға байланысты өзгеруі мүмкін.

* Үлгіге байланысты.

4. ШАҢСОРҒЫШТЫ ПАЙДАЛАНУ

4.1 ТІК РЕЖИМ

Шаңсорғышты тік режимде пайдалану үшін:

1. Аяғыңызды еден саптамасына тіреп, тұтқаны өзіңізге қарай тартып, түтікті еңкейтіңіз.
2. Тазалауды бастау үшін Қосу/өшіру түймесін басыңыз.

ЕСКЕРТПЕ: саптамадағы жарықтандыру әрдайым қосулы, ал щетка білігі үздіксіз айналады.

«Режим» түймесін басу арқылы тапсырмаға қарай үш тазалау режимінің арасында ауысуға болады (Эко/Стандарт/Турбо).

Ағымдағы режим LED-дисплейде тиісті белгімен көрсетіледі.

Неғұрлым мұқият тазалау қажет болса, «Режим» түймесін «Турбо» режимі қосылғанша басыңыз.

Дисплейде «Турбо» белгісі жанып, таңдауды растайды.

Ескеріңіз: «Турбо» режимінде аккумулятордан жұмыс уақыты қысқарады.



Кілемдерде (әсіресе түгі биік) және ең жоғары қуат режимінде аккумулятор қатты едендерде төмен қуатта пайдаланғанға қарағанда тезірек разрядталады.

Бітелген сүзгілер және щетка білігіне оралған шаш қозғалтқышқа жүктемені арттырады, сору қуатын төмендетеді және жұмыс уақытын қысқартады.

Қоршаған ортаның төмен температурасында аккумулятордың тиімді сыйымдылығы азаяды.

Контейнерді, сүзгілерді және саптамаларды тұрақты түрде тазалаңыз — бұл тиімділік пен автономдылықты сақтауға көмектеседі.

4.2 «ЕДЕННЕН ЖОҒАРЫ» РЕЖИМІ / ҚОЛ РЕЖИМІ

Шаңсорғышты «еденнен жоғары» режимінде пайдалану үшін:
1. Саптаманы ажырату түймесін басып, ұзартқыш түтікті еден саптамасынан шығарыңыз.
2. Ұзартқыш түтіктің ұшына қажетті саптаманы орнатыңыз. Жиынтықтағы барлық саптамалар түтікке сәйкес келеді.
3. Тазалауды бастау үшін Қосу/өшіру түймесін басыңыз.

Шаңсорғышты қол режимінде пайдалану үшін:
1. Қол блогын ажырату түймесін басып, қол блогын ұзартқыш түтіктен шешіңіз.
2. Қажетті саптаманы қол блогына орнатыңыз. Жиынтықтағы барлық саптамалар қол блогына сәйкес келеді.
3. Тазалауды бастау үшін Қосу/өшіру түймесін басыңыз.
«Режим» түймесін басу арқылы тапсырмаға қарай (Эко/Стандарт/Турбо) режимдерінің арасында ауысуға болады.
Ағымдағы режим LED-дисплейде көрсетіледі.



5. ШАҢСОРҒЫШҚА ТЕХНИКАЛЫҚ ҚЫЗМЕТ КӨРСЕТУ

Әр қолданғаннан кейін ұсынылады:
• шаң контейнерін тазалау;
• саптаманың щетка білігінен шаш/жіп және басқа қоқысты алып тастау;
• сүзгілерді тексеріп, қажет болса тазалау.
Уақтылы тазаламау сору қуатын төмендетеді, қозғалтқышқа жүктемені арттырады және аккумулятордан жұмыс уақытын қысқартады.

5.1 ШАҢ КОНТЕЙНЕРІН ТАЗАЛАУ

ЕСКЕРТПЕ: шаң контейнерін әр тазалаудан кейін немесе шаң деңгейі MAX белгісіне жеткенде тазалау ұсынылады.
1. Шаңсорғыштың өшірулі екеніне көз жеткізіңіз.
2. Қол блогын ажырату түймесін басып, қол блогын ұзартқыш түтіктен шешіңіз.
3. Қол блогын қоқыс жәшігінің үстінде ұстап, контейнер қақпағын ашу түймесін басып, қоқысты төгіңіз.
4. Контейнер қақпағын жабыңыз — толық бекігенде шерту дыбысын естисіз.
5. Контейнердің бастапқы орнында тұрғанына көз жеткізіңіз.
6. Шаңсорғышты қайта жинаңыз.

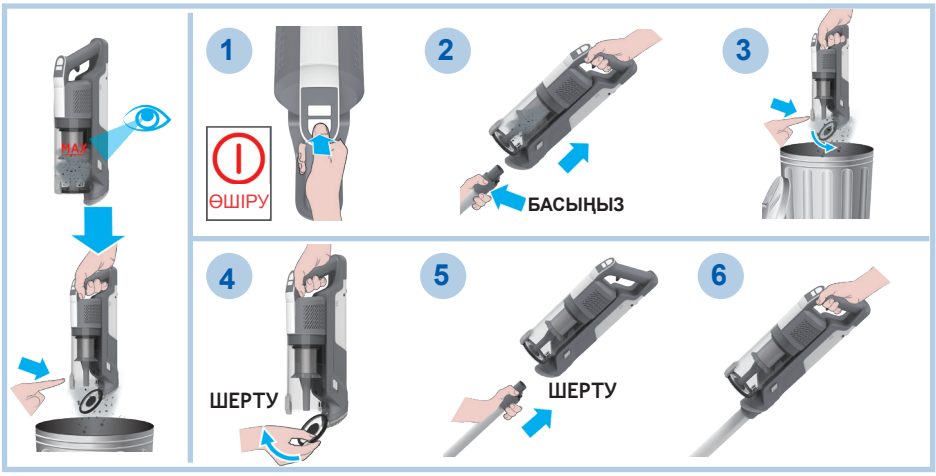

5. ШАҢСОРҒЫШҚА ТЕХНИКАЛЫҚ ҚЫЗМЕТ КӨРСЕТУ

5.2 ШАҢ КОНТЕЙНЕРІ ЖӘНЕ СҮЗГІЛЕР

МАҢЫЗДЫ: оңтайлы тиімділікті сақтау үшін сүзгілерді контейнерді әр 5 тазалаудан кейін жуу ұсынылады.

1. Шаңсорғыштың өшірулі екеніне көз жеткізіңіз.
2. Қол блогын қоқыс жәшігінің үстінде ұстап, контейнерді тазалау түймесін басып қақпақты ашыңыз да, қоқысты төгіңіз.
3. Контейнерді алу түймесін басып, шаң контейнерін қол блогынан ажыратыңыз.
4. Шаң контейнерінен микросүзгі мен поролон сүзгіні шығарыңыз.
5. Металл сүзгіні шешіңіз: оны сағат тіліне қарсы бұрып алып, тазалаңыз.
6. Қол блогынан шығыс сүзгіні шығарыңыз.
7. Сүзгілер мен контейнерді жылы сумен жуыңыз.
8. Қайта орнатпас бұрын 24 сағат бойы кептіріңіз.
9. Микросүзгі мен поролон сүзгіні контейнерге дұрыс орнатыңыз.
10. Металл сүзгіні контейнерге орнатып, шерткенге дейін сағат тілімен бұраңыз.
11. Контейнер қақпағын жабыңыз.
12. Шығыс сүзгіні қол блогына қайта орнатыңыз.
13. Шаң контейнерін қол блогына шерткенге дейін орнатыңыз.

Маңызды: тек толық кепкен сүзгілер мен контейнерді орнатыңыз. Ылғал бөлшектерді қолдану жағымсыз иіске және сору қуатының төмендеуіне әкелуі мүмкін.

ЕСКЕРТПЕ: микросүзгі мен поролон сүзгіні тазалау үшін ыстық су мен жуғыш құралдарды пайдаланбаңыз.

Микросүзгі немесе поролон сүзгі зақымдалса, оларды түпнұсқа Haier бөлшектерімен ауыстырыңыз.

МАҢЫЗДЫ: оңтайлы тиімділікті сақтау үшін сүзгілерді ең көбі 5 рет жуғаннан кейін түпнұсқа Haier бөлшектерімен ауыстыруды ұсынамыз.

5. ШАҢСОРҒЫШҚА ТЕХНИКАЛЫҚ ҚЫЗМЕТ КӨРСЕТУ

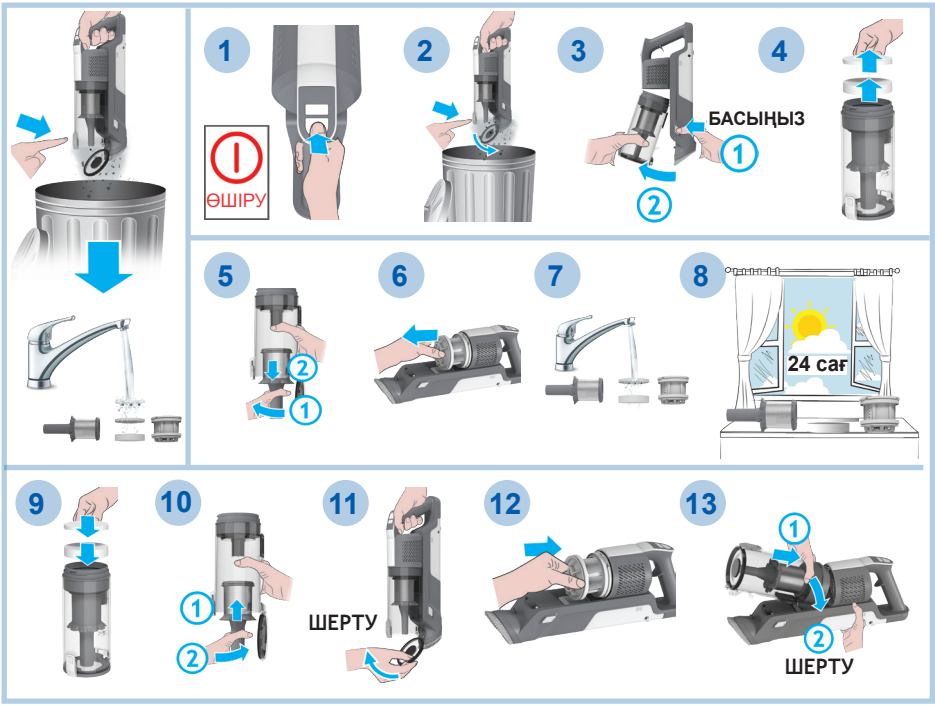

5.3 ЕДЕН САПТАМАСЫ

ANTI-TWIST жүйесінің арқасында Haier шаңсорғышында кіріктірілген тарақ бар, ол шаштың щетка білігіне оралуын азайтады.
Егер шаңсорғыш қоқысты нашар жинай бастаса, щетка білігін тазалау немесе саптаманың ішінен ірі ластануды алып тастау қажет болуы мүмкін.

1. Шаңсорғыштың өшірулі екеніне көз жеткізіңіз.
2. Саптамадағы щетка білігі бекіткіші сырғытпасын жылжытып, бекіткіш ілмекті ашыңыз.
3. Щетка білігін еден саптамасынан шығарыңыз.
4. Щетка білігіндегі қоқысты алып тастаңыз. Саптаманың ішін тексеріп, ірі ластануды алыңыз.
5. Щетка білігін дұрыс орнына қойып, шетіне шерткенге дейін басып бекітіңіз.

5. ШАҢСОРҒЫШҚА ТЕХНИКАЛЫҚ ҚЫЗМЕТ КӨРСЕТУ

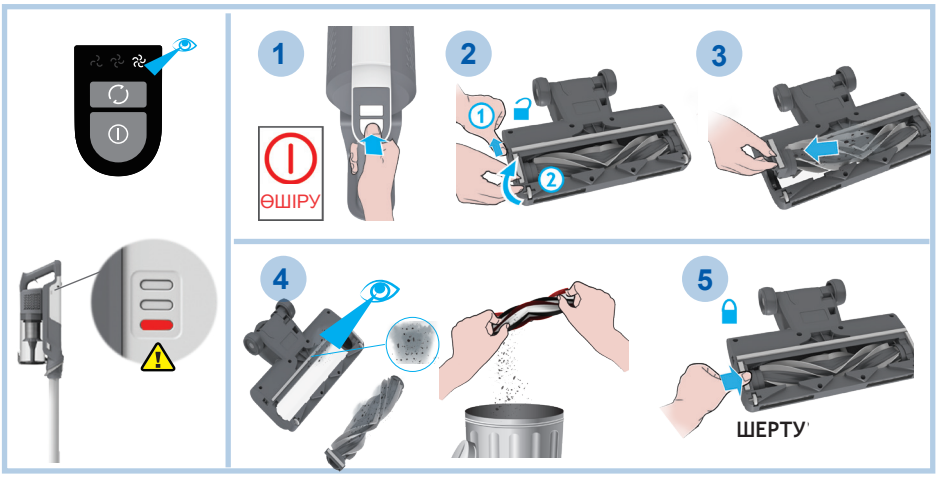

5.4 МИНИ-ТУРБО САПТАМА*

1. Шаңсорғыштың өшірулі екеніне көз жеткізіңіз.
2. Щетка білігін шешу үшін бекіткіш ілмекті ашып, қайшымен оралған талшықтарды/шашты және қоқысты алып тастаңыз.
3. Щетка білігін қайта орнатып, басып, бекіткіш ілмекті бекітіңіз. Саптаманың ішін қарап, қоқысты алыңыз.

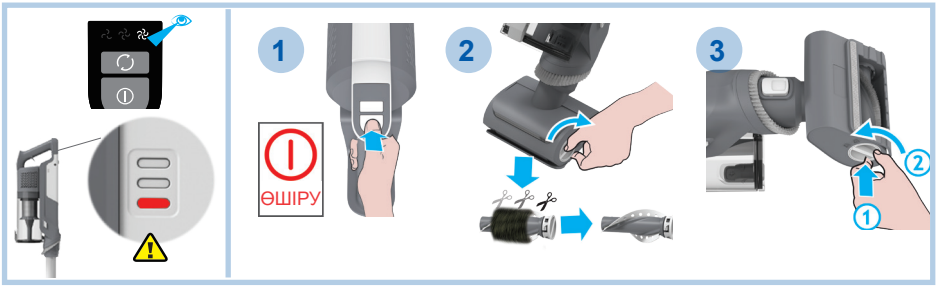

* Үлгіге байланысты.

5. ШАҢСОРҒЫШҚА ТЕХНИКАЛЫҚ ҚЫЗМЕТ КӨРСЕТУ

5.5 БІТЕЛУЛЕРДІ ЖОЮ

Егер шаңсорғыш қосылғанымен қоқысты нашар жинаса, саптама/түтік бітелуі мүмкін немесе щетка білігі айналмай қалуы мүмкін.
Бұл жағдайда аккумулятордың заряд индикаторында тұрақты қызыл жарық жанады.
5.1–5.4 бөлімдеріне сәйкес қызмет көрсетуді орындап, сондай-ақ төмендегі қосымша аймақтарды тексеріңіз.
1.Шаңсорғыштың өшірулі екеніне көз жеткізіңіз. Бұрын сипатталғандай еден саптамасын, ұзартқыш түтікті және қол блогын ажыратыңыз.
2.Қол блогының кіріс тесіктерін қарап, қоқыс/бітелуді алып тастаңыз.
3. Саптама қосылыстары аймағын қарап, қоқыс/бітелуді алып тастаңыз.
4. Щетка білігін шешіп, саптаманың кіріс тесігін тексеріңіз — ластануды алып тастаңыз.
5. Ұзартқыш түтіктің екі ұшын қарап, қоқыс/бітелуді алып тастаңыз.
6. Шаңсорғышты қайта жинаңыз.

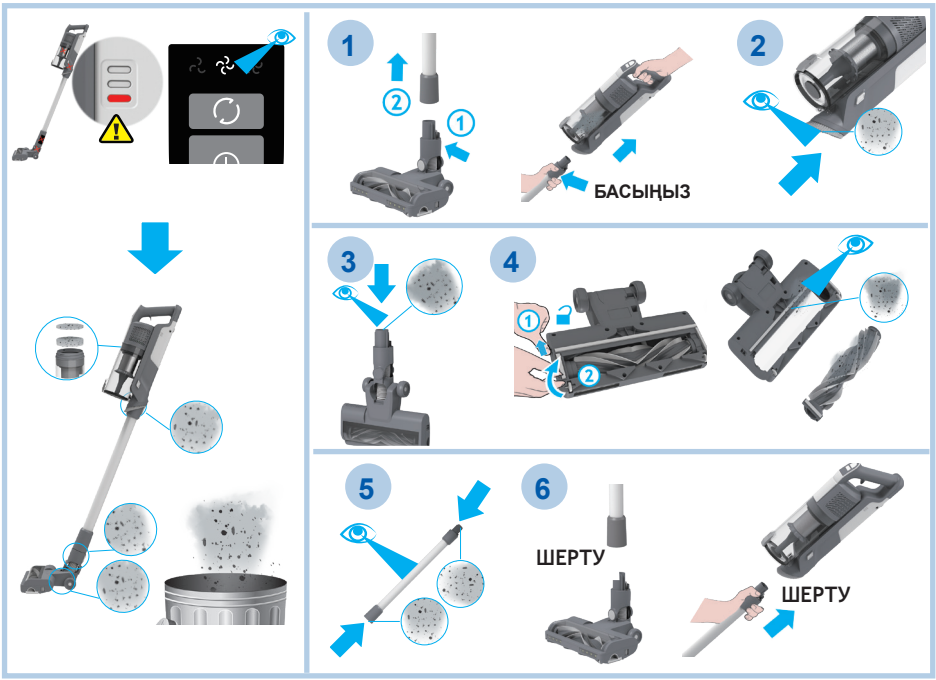

6. АҚАУЛАРДЫ ІЗДЕУ ЖӘНЕ ЖОЮ

Шаңсорғышта ақау пайда болса, Haier ақпараттық орталығына жүгінер алдында төмендегі тексерулерді орындаңыз.

A. Шаңсорғыш қосылмайды.

Аккумулятордың зарядталғанын тексеріңіз.
Аккумулятордың бекігенше орнатылғанын тексеріңіз.

B. Аккумулятор заряд индикаторында тұрақты қызыл жарық жанып тұр.

Саптаманың тоқтап қалмағанын тексеріңіз. Щетка білігіндегі қоқысты және тараққа оралған шаш/жіпті алып тастаңыз.

C. Шаңсорғыш жұмыс кезінде тоқтап қалды.

Ауа кіріс арнасы немесе ұзартқыш түтік бітелмегенін тексеріп, бітелуді алып тастаңыз. Шаңсорғыштың өшірулі екеніне көз жеткізіңіз. Содан кейін Қосу/өшіру түймесін басыңыз — шаңсорғыш қайтадан жұмыс істей бастайды.

D. Саптама күйінің индикаторы өшіп, ал аккумулятордағы ескерту белгісі қызыл болып жанады.

Саптамада бітелу бар немесе щетка білігінің айналуына кедергі бар. Шаңсорғышты өшіріп, ластануды алып тастаңыз және 5-бөлім бойынша қызмет көрсетіңіз.

E. Аккумулятор зарядталмайды.

Мүмкін себебі — ұзақ сақтау (6 айдан артық). Аккумуляторды ауыстыру үшін Haier ақпараттық орталығына жүгініңіз.
Мәселе сақталса, Haier ақпараттық орталығына жүгініңіз.

Қаптама материалдарын кәдеге жарату

Қаптама тасымалдау кезінде құрылғыны зақымданудан қорғайды. Қолданылған қаптама материалдары экологиялық және қайта өңдеуге жарамды. Қайта өңделген шикізатты пайдалану бастапқы ресурстардың тұтынылуын және қалдық көлемін азайтады.
Қаптама материалдарын жергілікті ережелерге сәйкес кәдеге жаратыңыз. Пластик пакеттерді балалардың қолы жетпейтіндей етіп кәдеге жаратыңыз: тұншығу қаупі бар.

Аккумуляторларды ауыстыру және кәдеге жарату

Шаңсорғыш ұзақ қызмет ету мерзімі бар қайта зарядталатын аккумулятормен жабдықталған. Аккумуляторды ауыстыру қажет болса, Haier қолдау қызметіне жүгініңіз.

6. АҚАУЛАРДЫ ІЗДЕУ ЖӘНЕ ЖОЮ

ЕСКЕРТУ: аккумуляторды шығарудың алдында шаңсорғыштың өшірулі және зарядтау құрылғысынан ажыратылған екеніне көз жеткізіңіз.
1. Аккумуляторды алу түймелерін басыңыз.
2. Аккумуляторды негізгі блоктан сырғытып ажыратыңыз.
3. Енді аккумуляторды ауыстыруға болады.

Haier қосалқы бөлшектері мен шығын материалдары
Бөлшектерді әрдайым тек түпнұсқа Haier қосалқы бөлшектерімен ауыстырыңыз. Оларды жергілікті Haier дилерінен немесе тікелей Haier компаниясынан сатып алуға болады. Бөлшектерге тапсырыс бергенде үлгі нөмірін міндетті түрде көрсетіңіз.

Кепілдік шарттары
Осы құрылғыға кепілдік шарттарын сату еліндегі біздің өкіл анықтайды. Толық ақпаратты құрылғы сатып алынған сатушыдан алуға болады. Кепілдік бойынша жүгінгенде сатып алуды растайтын құжат (шот-фактура немесе кассалық чек) қажет.

Ақпарат алдын ала ескертусіз өзгертілуі мүмкін.

7. КАТЕ КОДТАРЫ

Код жумыс кезінде немесе қосқанда пайда болуы мумкін.

Код	Сипаттамасы
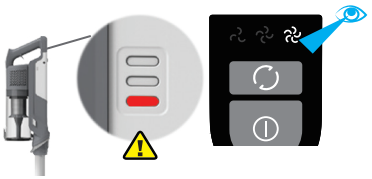	Еден саптамасында немесе жануар жунін тазалауға арналған турбо саптамада бітелу *. «Техникалык қызмет көрсету» 5.3 жене 5.4 белімдерін қараңыз.
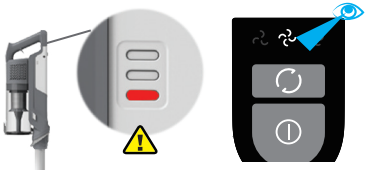	Тутікте бітелу. «Техникалық қызмет керсету» 5.6 белімін қараңыз. Тазалағаннан кейін шаңсорғыш жумыс істемесе немесе аккумулятор зарядталмаса, Haier қолдау қызметіне жугінініз.
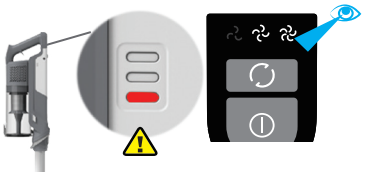	Аккумулятор қызып кетті. Аккумуляторды шешіп, суытыңыз, содан кейін қайта орнатыңыз. Қате қайталанса, Haier қолдау қызметіне жугініңіз.
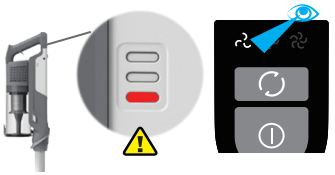	Haier колдау қызметіне жугініңіз..
	

НАЗАР АУДАРЫНЫЗ: қате қайталанса, Haier колдау қызметіне жүгініңіз. Шаңсорғышты өз бетіңізше белшектеуге ТЫЙЫМ САЛЫНАДЫ.

8.СЕРТИФИКАТТАУ ТУРАЛЫ АҚПАРАТ

Тауар сертификатталған.

Сәйкестікті растау туралы ақпаратты мына мекенжайдан табуға болады: https://haieronline.kz.

Өнім Еуразиялық экономикалық одақтың техникалық регламенттерінің талаптарына сәйкес келеді.

Сәйкестік сертификаты
N° ЕАЭС RU C-CN.АЯ46.В.45057/25 22.12.2025 бастап 21.12.2030 дейін жұмыс істейді.
Сәйкестік туралы декларация № ЕАЭС N RU Д-CN.PA03.B.42878/26 15.04.2026 бастап 14.04.2031 дейін әрекет етеді.

Өндірілген күні шильдте мына форматта көрсетілген: апта нөмірі / жылдың соңғы екі цифры.

9. Haier КЕПІЛДІК ТАЛОНЫ

Құрметті сатып алушы!

Haier корпорациясы тандауыңыз үшін алғыс білдіріп, пайдалану, орнату (монтаждау) және техникалық қызмет көрсету ережелерін сақтаған жағдайда бұйымдардың (тауардың) жоғары сапасы мен мінсіз жұмыс істеуіне кепілдік береді. Тұрмыста пайдалануға арналған бұйымдарға берілетін ресми қызмет мерзімі: микротолқынды пештер, тамақ қалдықтарын ұсақтағыштар — бұйымды соңғы тұтынушыға берілген күннен бастап 5 жыл; робот-шаңсорғыштар, шаңсорғыштар — 4 жыл; кіші тұрмыстық техника, ақылды құлыптар — 3 жыл, су тазартқыштар — 2 жыл, қалған бұйымдар — 7 жыл. Бұйымдардың жоғары сапасын ескере отырып, олардың нақты қызмет мерзімі ресми мерзімнен едәуір асып кетуі мүмкін және ұқыпты әрі мұқият қарасаңыз, олар сізге көптеген жылдар бойы қызмет етеді.

Алайда, қызмет мерзімі аяқталғаннан кейін Тұтынушылар құқықтарын қорғау туралы Заң негізінде дайындаушы тұтынушыға бұйымды мақсаты бойынша пайдалану мүмкіндігін қамтамасыз етуге міндеттенбейді және тұтынушының өміріне, денсаулығына қауіп төндіретін, оның мүлкіне немесе қоршаған ортаға зиян келтіруі мүмкін елеулі кемшіліктер үшін жауап бермейді. Дегенмен, бұйымның қызмет мерзімі аяқталғаннан кейін сіз бұйымға қосымша ақыға диагностикалық жұмыстарды жүргізу, кәдеге жарату жөнінде ақпарат алу үшін Авторландырылған сервистік орталыққа жүгіне аласыз.

Түсініспеушіліктерді болдырмау үшін сізден сатып алу кезінде пайдалану құжаттамасын, тауарға кепілдік міндеттемелерінің шарттарын мұқият зерделеуді, сондай-ақ тауарды сату кезінде оған қоса берілетін құжаттарды (тауар немесе кассалық чек, пайдалану құжаттамасы, жүкқұжаттар, кепілдік талон) қызмет мерзімі бойы сақтауды сұраймыз. Егер сіз сатып алған бұйым арнайы орнатуды (қосылуды), бұйымға қоса берілетін пайдалану құжаттамасына сәйкес мерзімді техникалық қызмет көрсетуді талап етсе, Авторландырылған сервистік орталыққа жүгіну қажет.

Газ пайдаланатын жабдықты (бұйымды) орнатуды (қосуды) және оған мерзімді техникалық қызмет көрсетуді ұлттық заңнамада белгіленген талаптарға сәйкес келетін мамандандырылған ұйым ғана жүргізеді.

Механикалық, термиялық және электрлік зақымданулардың пайда болуына жол бермеу үшін бұйымға тұрақты техникалық қызмет көрсетуді пайдалану жағдайларына қарай жылына кемінде бір рет кезеңділікпен Авторландырылған сервистік орталықта жүргізу ұсынылады, бұл бұйымның жоғары өнімділігін сақтауға ықпал етеді, сондай-ақ оның нақты қызмет ету мерзімін арттырады. Ластануы (шаң, кір, жүн, түк) себебінен бұйымның істен шығуы кепілді емес жағдай болып танылады және тек тұтынушының есебінен ғана жойылуы тиіс.

Бұйымға мерзімді техникалық қызмет көрсетуді Авторландырылған сервистік орталық қосымша ақыға жүргізеді.

Haier корпорациясы төменде көрсетілген шарттар сақталмаған жағдайда бұйымға кепілдік қызмет көрсетуден бас тарту құқығын өзіне қалдырады.

Кепілдік қызмет көрсету шарттары

Haier Корпорациясы тауар тұтынушыға табысталған күннен бастап 12 ай* кепілдік мерзімді орнатады. Кепілдікті қызмет көрсету тауарды сату кезінде оған қоса берілетін құжаттармен (тауарлық немесе кассалық чек, пайдалану құжаттамасы, жүкқұжаттар, кепілдік талон) жинақталған, тауарды сәйкестендіруге мүмкіндік беретін тауарларға ғана қолданылады. Бұйымда сериялық нөмірдің болмауы (егер оны дайындаушы көздеген жағдайда) оны сәйкестендіруге және соның салдарынан оған кепілдік қызмет көрсетуге мүмкіндік бермейді. Бұйымнан зауыттық сәйкестендіру тақтайшаларын алып тастауға тыйым салынады. Зауыттық тақтайшалардың, кепілдік пломбалардың зақымдануы немесе болмауы (егер олардың болуын дайындаушы көздеген жағдайда) кепілдік міндеттемелерін орындаудан бас тартуға себеп болуы мүмкін.

Кепілді қызмет көрсетуді тек Haier авторландырылған сервистік орталықтары ғана жүзеге асырады. Уәкілетті сервис орталықтарының толық тізімін Haier ақпараттық орталығына мына нөмірлерге қоңырау шалу арқылы ала аласыз:

8 (800) 070-01-29 — Қазақстаннан келген тұтынушылар үшін (Қазақстан өңірлерінен тегін қоңырау шалу)

немесе https://haieronline.kz/ сайтында немесе support-kz@haieronline.kz электрондық поштасында.

Авторизацияланған сервис орталықтарының деректері өзгеруі мүмкін, анықтау үшін Haier ақпараттық орталығына жүгініңіз.

Кепілдікті қызмет көрсету келесілердің салдарынан ақау пайда болған бұйымдарға көрсетілмейді:

— тұтынушының тауарды пайдалану, сақтау және/немесе тасымалдау жағдайлары мен ережелерін бұзуы;
— бұйымды қате орнату, баптау және/немесе іске қосу;
— тоңазытқыш сұлбамен жұмыстар технологияларын және электрлік қосылуларды бұзу, сонымен қатар бұйымды монтаждауға құжатпен расталған тиісті біліктілігі жоқ тұлғаларды тарту;
— пайдалану бойынша құжаттама талап еткен жағдайда бұйымға уақытылы техникалық қызмет көрсетпеу;
— су құбырларының желісіндегі артық немесе жеткіліксіз қысымнан;
— бұл бұйым типіне жарамайтын жуғыш құралдар қолдану, сонымен қатар жуғыш құралдардың кеңес берілген мөлшерін асырудан.
— бұйымды ол арналмаған мақсаттарда пайдалану;
— үшінші тұлғалардың әрекеттері: уәкілеттігі жоқ тұлғалардың жөндеуі немесе дайындаушы рұқсат етпеген құрылымдық немесе сызбалы техникалық өзгерістерді енгізуі;
— қорек желілерінің стандарттары мен нормаларынан ауытқығаннан;
— өнсерілмейтін күш әрекеттері (апат, өрт, найзағай және т. б.);
— жазатайым оқиғалар, тұтынушының немесе үшінші тұлғалардың қасақана немесе абайсыз әрекеттері, оның ішінде бұйымның механикалық зақымдануы;
— бұйымның ішіне бөгде заттардың, сұйықтықтардың, жәндіктердің, жәндіктердің тіршілік қызметі қалдықтарының түсуі;
— сымды/сымсыз желісінің тұрақсыз байланысы және тұрақсыз телефон желілері, сапасыз жерге тұйықтау, сыртқы электрмагниттік өрістер, тікелей күн сәулесінің әсері, жоғары ылғалдылық және діріл;
— бағдарламалық жасақтама мен вирустық (зиянды) бағдарламалық жасақтаманың үйлесімсіздігі, сондай-ақ өндірілген бағдарламалық жасақтаманы өз бетінше түрлендіру, сондай-ақ үшінші тарап бағдарламалық жасақтамасын пайдалану;
— бүкіл құрылғының немесе оның бір бөлігінің істен шығуына әкелген сыртқы құрылғылардың қосылуы;
— табиғи нашарлау (ескіру), соның ішінде тіркемелер, дискеталар, нұсқаулықтар, сондай-ақ аккумуляторлық блоктың сыйымдылығының төмендеуі;
— стандартты емес және (немесе) сапасыз шығыс материалдарын, керек-жарақтарды, қосалқы бөлшектерді, қуат беру элементтерін және/немесе әртүрлі типтегі ақпарат тасымалдағыштарды пайдалану.

Кепілді қызмет көрсету келесі жұмыстар түрлеріне қолданылмайды:

— бұйымды пайдаланатын жерде орнату, баптау және қосу;
— тұтынушыға бұйымды пайдалану жөнінде нұсқау және кеңес беруге;
— бұйымды сыртынан немесе ішінен тазартуға;
— тұтынушының немесе үшінші тұлғалардың қасақана немесе абайсыз әрекеттері нәтижесінде бүлінген операциялық жүйені (зауыттық "тігілмені") қайта орнату.

Төменде аталған шығын материалдары мен аксессуарларға кепілдік бойынша қызмет көрсетілмейді:

— кір және ыдыс жуғыш машиналарға арналған сүзгілерге, суды жеткізу/ағызуға арналған құбыршектерге;
— шаңсорғыштарға арналған құбыршектер, түтіктер, шөткелер, саптамалар, шаң жинағыштар, сүзгілер;
— микротолқынды пештерге арналған тәрелкелер, істекшелер, торлар, табақшалар және қойғыштар;
— сүзгілер, иіс сіңдіргіштер, шамдар, сөрелер, тартпалар, бұйым қойғыштар және тоңазытқышта азық-түлік сақтауға арналған басқа ыдыстар;
— басқару пульттері, аккумулятор батареялары, қуат беру элементтері, сыртқы қуат беру блоктары және зарядтау құрылғылары, ағытпалары бар қосқыш сымдар;
— бұйымға қосымша тіркелетін құжаттама.

*Кір жуатын/кептіретін/ыдыс жуатын машинаның инверторлық моторына, тоңазытқыш/мұздатқыштың инверторлық компрессорына, кептіретін машинаның компрессорына кепілдік мерзімі - тауар Тұтынушыға берілген күннен бастап 12 жыл. Кір жуатын/кептіретін машинаның тура жетекті моторына (статор, ротор) шексіз кепілдік беріледі.

9. Haier КЕПІЛДІК ТАЛОНЫ

Кепілдік талон сатушының мөрімен толтырылған және куәландырылған жағдайда ғана жарамды.

<table>
<tr><th>Өнім атауы</th><th>Сатушы туралы ақпарат</th></tr>
<tr><td>ТІК СЫМСЫЗ ШАҢСОРҒЫШ</td><td></td></tr>
<tr><td>Модель</td><td rowspan="6">Құрылғы тексерілді, механикалық зақым жоқ.
Шағымым жоқ.

Мен кепілдік міндеттемелерімен және қызмет көрсету шарттарымен таныстым және келісемін.

Сатып алушының қолы: Сатушының қолы:</td></tr>
<tr><td>SL1M1S</td></tr>
<tr><td>Жасалған күні</td></tr>
<tr><td></td></tr>
<tr><td>Сатып алу күні</td></tr>
<tr><td></td></tr>
</table>

Изготовитель: «Haier Overseas Electric Appliances Corp. Ltd.»,
Room S401, Haier Brand building, Haier Industry park
Hi-tech Zone, Laoshan District, Qingdao, China

Өндіруші: «Haier Overseas Electric Appliances Corp. Ltd.»,
Рум S401, Хайер бренд билдинг, Хайер индастри парк
Хай-тек зон, Лаошан дистрикт, Циндао, Қытай

Уполномоченная организация/ импортер:
ООО «ХАР», 121099, город Москва, Новинский бульвар,
дом 8, этаж 16, офис 1601.

Қазақстан Республикасындағы уәкілетті ұйым/ импорттаушы:
«Хайер Мидл Эйжа» ЖШС, 050000, Алматы қаласы, Медеу
ауданы, Достық даңғылы, 210 ғимарат.

Уполномоченная организация в Республике Казахстан:
ТОО «Хайер Мидл Эйжа», 050000, город Алматы,
Медеуский район, Проспект Достык, дом 210.

Сделано в Китае
Қытайда жасалған

EAC

Дата изготовления
указана на этикетке устройства

Дайындалған күні
құрылғының заттаңбасында көрсетілген

Haier