Ваш персональный эксперт чистоты

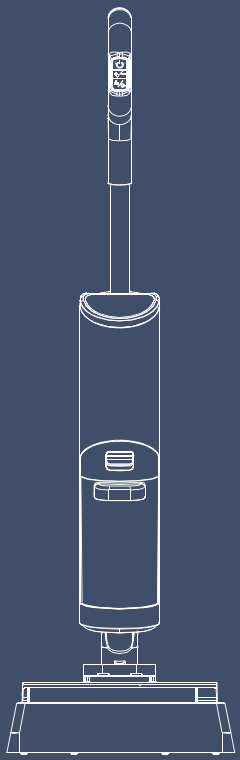

E6
МОЮЩИЙ ПЫЛЕСОС
РУКОВОДСТВО ПОЛЬЗОВАТЕЛЯ

Пожалуйста, внимательно прочитайте данное руководство перед использованием изделия и храните его надлежащим образом.

Оглавление

1.Меры предосторожности

2. Аккумулятор и зарядка

3. Упаковочный лист

4. Введение

5. Установка

6. Использование

7. Техническое обслуживание

8. Общие проблемы и решения

9. Технические характеристики

⚠ Ограничения по использованию

01. Этот прибор предназначен только для использования на полу в домашних условиях. Не используйте его на открытом воздухе, на не напольных поверхностях, а также в коммерческих или промышленных условиях.
02. Не используйте его в помещениях с температурой выше 40°C или ниже 0°C.
03. Это устройство является точным электронным оборудованием, которое должно избегать длительного воздействия солнечных лучей.
04. Не позволяйте детям использовать этот продукт в качестве игрушки. Следите за детьми и держите их как можно дальше во время использования.
05. Не позволяйте людям с физическими, сенсорными или интеллектуальными нарушениями, а также лицам, не имеющим опыта и знаний (включая детей), использовать этот продукт без присмотра или руководства.
06. Перед использованием подвесьте напольные кабели в доме, чтобы они не были затянуты машиной во время работы.
07. Во избежание травм не допускайте приближения конечностей или других частей тела людей или домашних животных к вращающемуся положению вальцовой щетки во время ее работы.
08. Во избежание поражения электрическим током не прикасайтесь к вилке сетевого адаптера и не пользуйтесь прибором мокрыми руками.
09. Не используйте его для уборки горящих предметов (например, тлеющих окурков).
10. Не используйте его для чистки легковоспламеняющихся или взрывоопасных материалов (например, зажигалок, бензина, тонера и порошка, используемых в принтерах и копировальных аппаратах).
11. Регулярно очищайте резервуар для сточных вод, чтобы избежать неприятных запахов.
12. Если прибор не используется в течение длительного времени, очистите резервуар для воды и храните его с открытой крышкой. Держите основной прибор в вертикальном положении. Во избежание утечки воды и повреждений не кладите основной блок на плоскую поверхность.
13. Для чистки и обслуживания основного блока и зарядной базы необходимо сначала выключить прибор, вынуть вилку из розетки и отключить питание.
14.Не погружайте головку щетки или зарядную базу в воду и не промывайте их непосредственно водой.
15.Чтобы обеспечить правильное функционирование функции электролиза и стерилизационный эффект, не добавляйте моющее средство в резервуар для чистой воды.
16.Данный прибор предназначен для использования только в районах, расположенных на высоте менее 3000 метров над уровнем моря.

Аккумулятор и зарядка

01. Этот прибор можно заряжать только с помощью адаптера питания ручной поломоечной машины; в противном случае это может быть опасно.
02. Не сжигайте изделие, даже если оно сильно повреждено, так как это может привести к взрыву аккумулятора.
03. Не используйте аккумуляторы, адаптеры питания или зарядные базы сторонних производителей.
04. Не разбирайте, не ремонтируйте и не модифицируйте аккумулятор и зарядную базу самостоятельно. Если зарядная база не будет использоваться в течение длительного времени, выньте вилку из розетки.
05. Не заряжайте и не устанавливайте зарядную базу вблизи источников тепла или в местах с повышенной влажностью (например, у радиаторов, обогревателей или в ванных комнатах).
06. Не протирайте и не чистите зарядные электроды зарядной базы влажной тканью или мокрыми руками.
07. Не утилизируйте батареи по своему усмотрению. Если необходимо утилизировать изделие, батареи следует извлечь и выбросить в соответствии с местными законами и правилами.
08. При транспортировке изделия убедитесь, что оно выключено, и рекомендуется использовать оригинальную упаковочную коробку.
09. Если устройство не используется в течение длительного времени, полностью зарядите его, выключите и храните в сухом прохладном месте. Заряжайте устройство не реже одного раза в три месяца, чтобы предотвратить повреждение от чрезмерного разряда.

Соответствие стандартам: GB 4706.1-2005, GB 4706.72014, GB 4343.12018, GB 17625.1-2012

Упаковочный лист

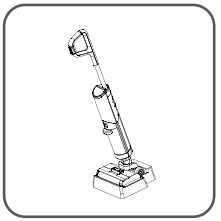

Основной блок

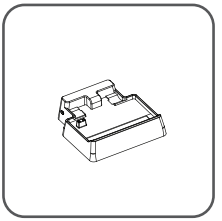

Зарядная база

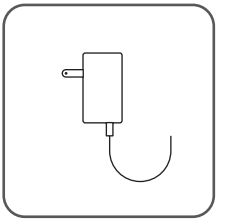

Адаптер питания

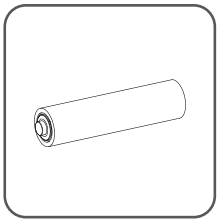

Роликовая щетка

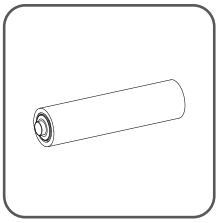

Губчатая щетка

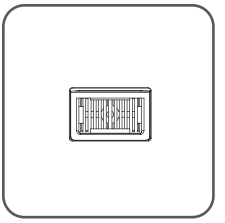

Фильтр*2

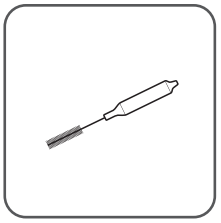

Инструмент для очистки

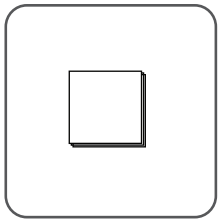

Руководство пользователя

КПримечание: Иллюстрации изделия, аксессуаров и пользовательского интерфейса в данном руководстве являются схематичными и предназначены только для справки. В связи с обновлением и модернизацией изделия, реальное изделие может незначительно отличаться от иллюстраций. Пожалуйста, обращайтесь к реальному продукту.

Основной блок

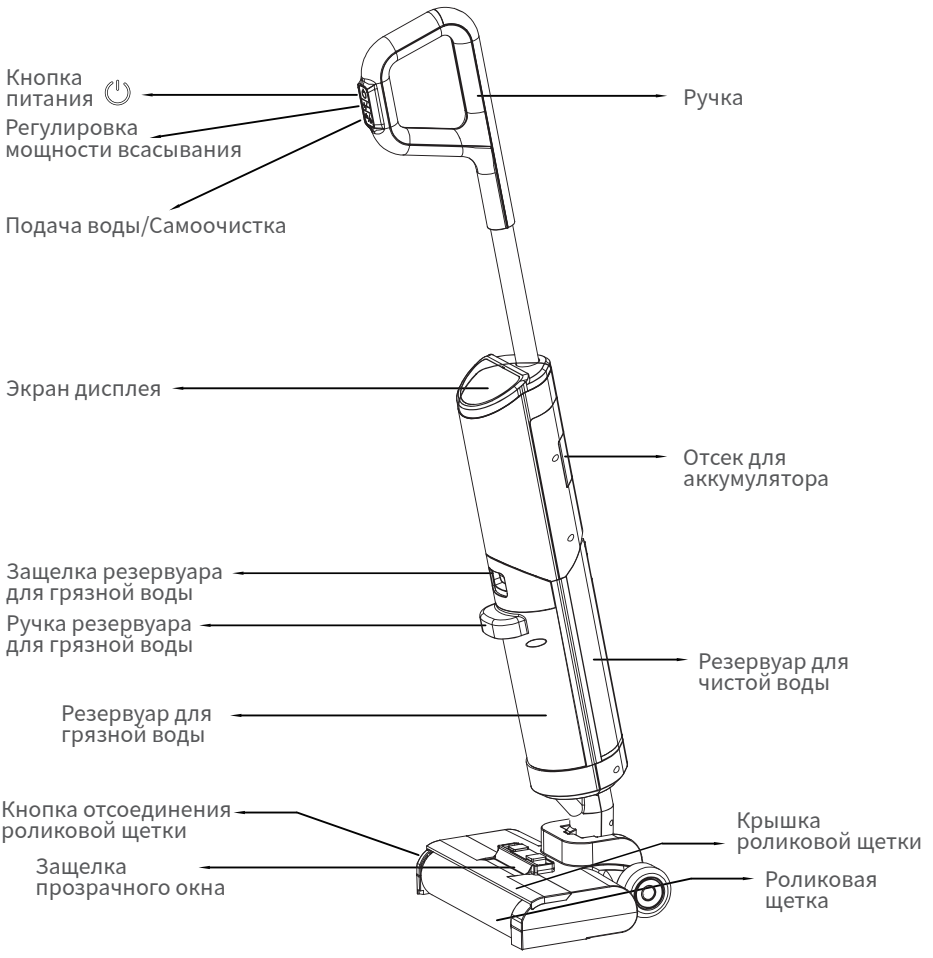

Зарядная база

Зарядное сиденье с сушилкой



Экран дисплея

Моющий пылесос имеет два режима: Стандартный режим уборки и режим мощной уборки.

: Стандартный режим : Мощный режим : Горящий индикатор указывает на то, что машина находится в режиме самоочистки.

: Загорание индикатора указывает на активацию режима автоматической подачи воды;
Отключение индикатора означает выключение режима автоматической подачи воды;
При низком уровне воды в баке для чистой воды индикатор мигает.

: Каждое деление соответствует 25% заряда.
При зарядке значок мигает;
При полной зарядке отображаются 4 деления и горят постоянно.

: Горит, когда бак для грязной воды полон.

: Загорается средний ряд индикаторов одновременно, неисправность роликовой щётки.

: Оба горящих индикатора указывают на неисправность вентилятора.

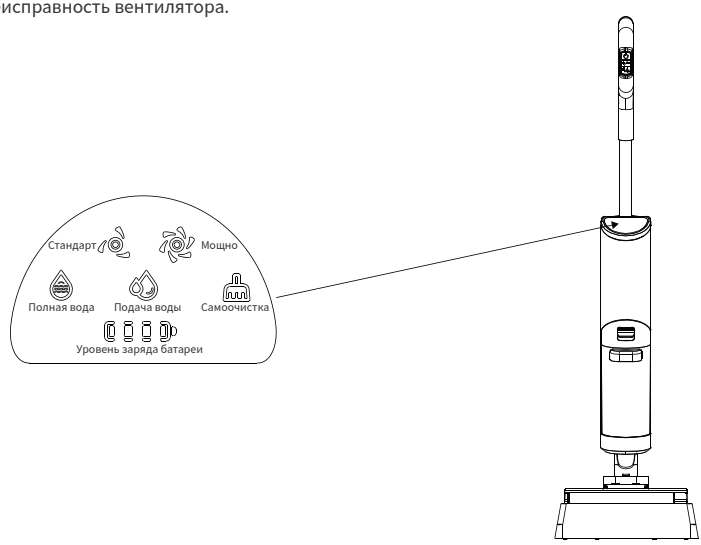

Инструкция по установке ручки

Вставьте конец ручки вертикально в паз на корпусе машины до щелчка, убедившись, что ручка надежно закреплена и не болтается. Ручка успешно установлена.

Чтобы разобрать, вставьте твёрдый предмет в отверстие на задней панели корпуса и нажмите на защёлку, одновременно вытягивая ручку устройства.

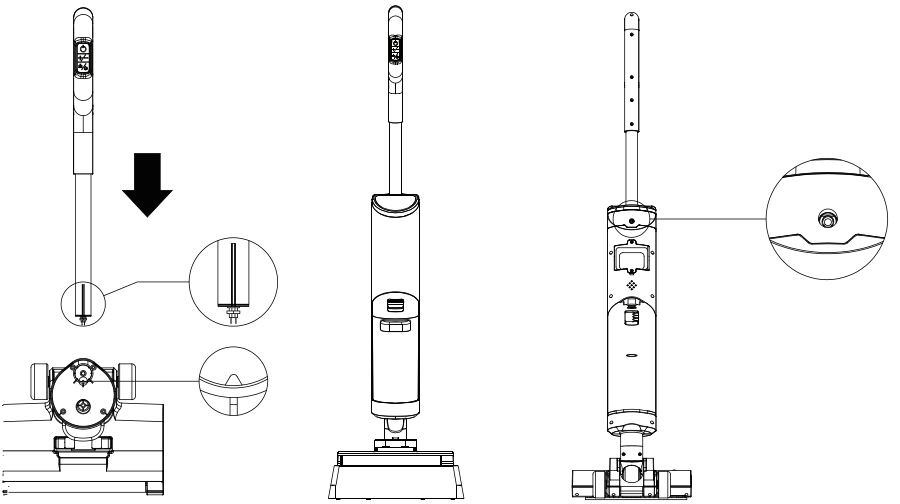

Инструкции по снятию и установке бака для чистой воды

См. схему ниже. Нажмите и удерживайте защелку на баке для чистой воды и потяните наружу, чтобы снять его. Сначала установите нижнюю часть бака для чистой воды в его гнездо, аккуратно вставьте бак внутрь и, услышав щелчок, установите его.

Инструкции по снятию и установке резервуара для грязной воды

Сверьтесь с приведенной ниже схемой. Нажмите и удерживайте защелку на баке для грязной воды и потяните бак наружу. Поднимите вверх, чтобы снять верхнюю крышку бака для грязной воды, прежде чем сливать грязную воду. Поместите нижнюю часть бака для грязной воды в его гнездо, аккуратно вставьте бак внутрь и, услышав щелчок, успешно установите его.

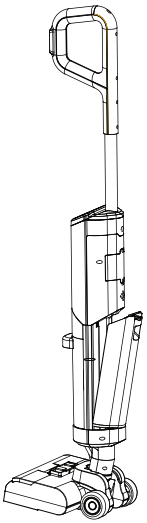



Инструкции по снятию и установке прозрачного окна

Как показано на рисунке, зажмите оба конца защелки на прозрачном окне, поднимите вверх, чтобы снять прозрачную крышку. Зажмите оба конца защелки прозрачного окна и вставьте ее в средний паз, чтобы завершить установку.

Инструкции по снятию и установке узла роликовой щетки

Как показано на рисунке, нажмите кнопку на торцевой крышке щетки и поднимите ее, чтобы снять щетку. Выровняйте и поверните, чтобы совместить с пазом трансмиссии. Нажмите кнопку качения на конце щетки и надавите вниз, чтобы установить щетку, пока кнопка на торцевой крышке не выскочит.

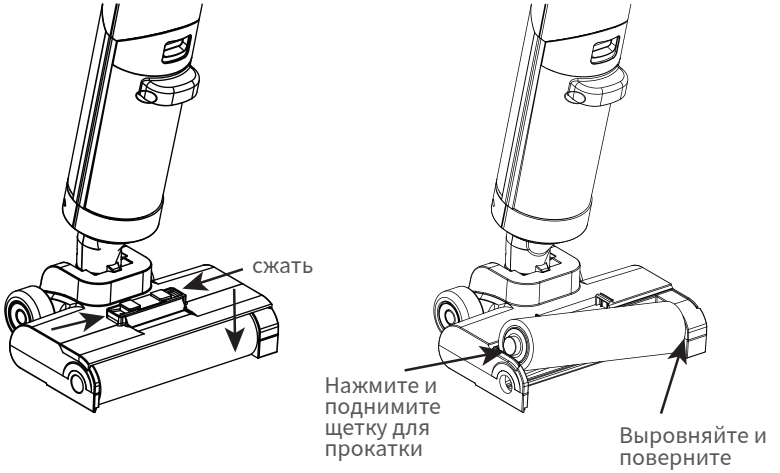

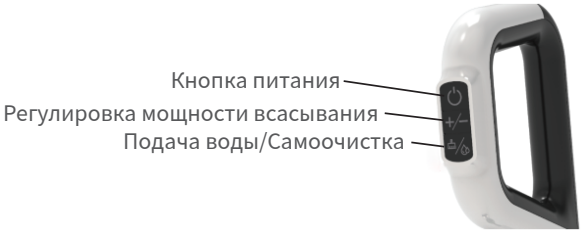

Инструкции по эксплуатации программной логики

01. Кнопка питания: нажатие циклически переключает режимы «включение—пауза—выключение (удержание)»; удержание 2 сек выключает, краткое нажатие ставит на паузу/возобновляет работу.
①Включение: краткое нажатие включает аппарат, панель мигает 1 раз, активируется стандартный режим очистки.
②Пауза: при работе краткое нажатие приостанавливает работу — останавливаются роликовая щётка, мотор щётки и мотор всасывания (вентилятор останавливается через 10 сек), повторное нажатие возобновляет работу.
③Выключение: удержание 2 сек выключает аппарат, панель гаснет, мотор всасывания останавливается через 10 сек.
2. Кнопка регулировки мощности всасывания: в рабочем режиме краткое нажатие переключает между стандартным и мощным режимом.
①Стандартный режим: индикатор «Стандарт» горит, вентилятор работает на половине мощности.
②Мощный режим: индикатор «Мощный» горит постоянно, вентилятор работает на полной мощности.
3. Кнопка «Подача воды/Самоочистка»: 1) Подача воды: ① При включении аппарата автоматически активируется режим автоматической подачи воды (подача каждые 2 секунды); удержание кнопки 3 секунды отключает/включает автоматическую подачу воды.
② При отключенной подаче воды краткое нажатие активирует ручную подачу (подача на 1 секунду при каждом нажатии).
2) Самоочистка: Установите аппарат на зарядную базу, краткое нажатие запускает самоочистку; индикатор самоочистки загорается, насос начинает подачу воды (подача каждые 2 секунды, длительность 0.5 секунды, повтор 10 раз); после 30 секунд вращения роликовой щётки мощность всасывания увеличивается для полного удаления воды (30 секунд); общее время самоочистки — 1 минута.

4. Индикация заряда/уровня заряда: ① Уровень заряда отображается значками делений, каждое деление соответствует 25% заряда.
② Во время зарядки значки непрерывно мигают; после полной зарядки отображаются 4 постоянных деления.
③ При низком уровне заряда во время работы подается голосовое предупреждение, а индикатор заряда мигает — пожалуйста, своевременно зарядите аппарат.
5.Голосовое уведомление: воспроизводится при включении. Удерживайте кнопку «Регулировка мощности всасывания» 3 секунды для отключения/включения голосовых уведомлений.
6. Низкий уровень воды в баке: мигает индикатор подачи воды.
7. Заполнение бака для грязной воды: при полном заполнении бака для грязной воды загорается индикатор «Бак полон», аппарат останавливается.
8. Контроль мотора всасывания: при неисправности мотора всасывания загорается индикатор неисправности мотора, аппарат останавливается, загорается средний ряд индикаторов.
9. Контроль мотора щётки: при неисправности мотора щётки загорается индикатор неисправности щётки, аппарат останавливается, значки «Стандарт» и «Мощный» загораются одновременно.

Открыть/Закрыть

Во время уборки наступите на щетку для пола, чтобы наклонить машину назад. При зарядке поставьте машину вертикально на зарядную базу.

Зарядка изделия

Поместите зарядную базу к стене, подключите адаптер к источнику питания, а затем поставьте поломоечную машину на зарядную базу для зарядки.

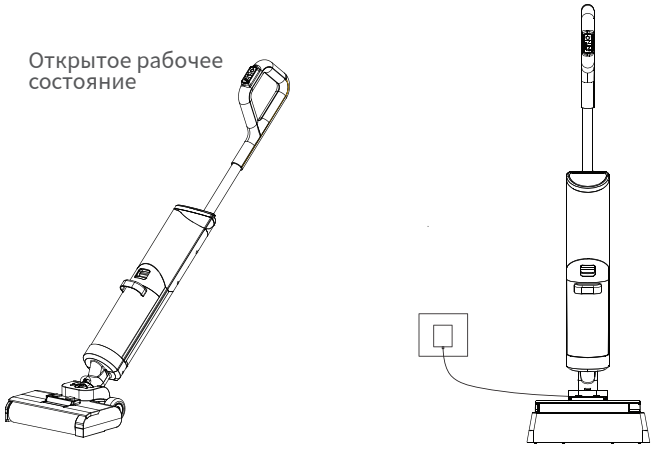

Внимание:
Если устройство не используется в течение длительного времени после покупки, заряжайте батарею в течение 3 часов каждые 3 месяца (не нужно заряжать полностью). Во избежание серьезной опасности зарядка должна производиться только с помощью адаптера, поставляемого с устройством.
Способ утилизации использованных батарей:
Материалы, из которых изготовлены батареи, могут нанести вред окружающей среде. Поэтому перед утилизацией изделия необходимо извлечь батарею. При извлечении батареи убедитесь, что поломоечная машина выключена. Утилизируйте использованные батареи безопасно и надлежащим образом. Не бросайте их в огонь, воду или небрежно выбрасывайте на землю. l Если вытекшая жидкость из аккумулятора попала на кожу или одежду, немедленно промойте ее большим количеством воды и немедленно обратитесь за медицинской помощью.

Заправка резервуара для чистой воды

1.Аккуратно нажмите на защелку резервуара для чистой воды и вытащите его.
2.Снимите пробку и наполните водой. Убедитесь, что пробка плотно закрыта и не болтается после заполнения.
3.Установите резервуар для чистой воды на машину. Звук щелчка означает успешную установку.

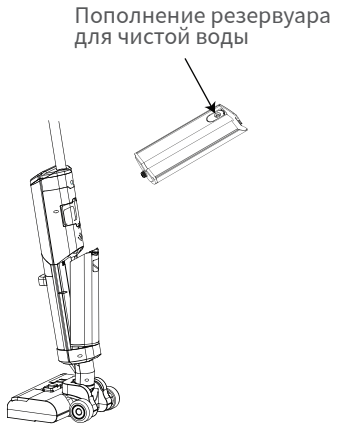

Опорожнение резервуара для грязной воды

1.Аккуратно нажмите на защелку бака для грязной воды и вытащите бак для грязной воды.
2.Снимите крышку бака для грязной воды и вылейте грязную воду.
3.После опорожнения установите крышку бака для грязной воды на место.
4.если внутри бака для грязной воды остались стойкие пятна, воспользуйтесь щеткой для чистки.
5.После очистки закройте крышку бака для грязной воды и снова прикрепите ее к основному блоку.

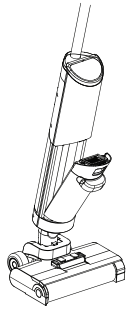

Замена батарейного блока

1.С помощью отвертки открутите два винта сверху и снизу, откройте крышку батарейного отсека, нажмите на защелку разъема батареи и извлеките батарейный блок.
2.Вставьте аккумуляторную батарею, чтобы продолжить уборку.

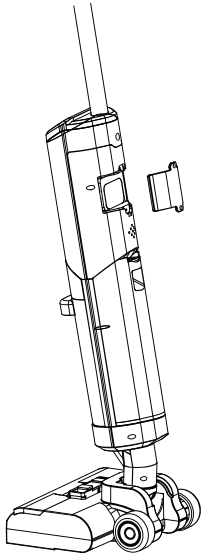

1.Перед чисткой убедитесь, что основной блок выключен.
2.Протрите водой или нейтральным моющим средством. Тщательно выжимайте чистящую ткань перед протиркой и не допускайте попадания воды на внутренние электрические компоненты машины.

Внимание:
Во избежание серьезной опасности заряжайте аккумуляторную батарею только с помощью адаптера питания, входящего в комплект поставки данного изделия.
Перед заменой батареи или извлечением батареи для зарядки, пожалуйста, сначала выключите машину, а затем приступайте к работе.

Основной блок/зарядная база

1.Перед чисткой убедитесь, что основной блок выключен.
2.Протрите его водой или нейтральным моющим средством. Тщательно выжимайте чистящую ткань перед протиркой и не допускайте попадания воды на внутренние электрические компоненты аппарата.

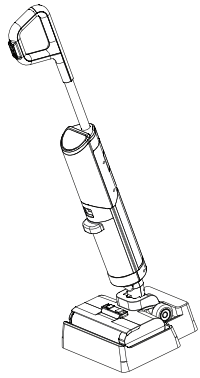

Всасывающий шланг для грязной воды

При снижении эффективности уборки поломоечной машины или засоре всасывающего шланга, используйте чистящий инструмент для своевременной очистки или замените фильтр.

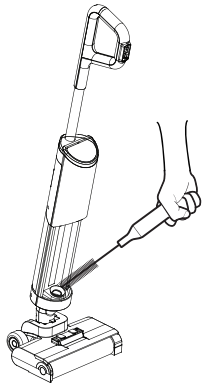

Совет: После очистки рекомендуется поставить основное устройство вертикально на зарядную базу. Избегайте попадания прямых солнечных лучей и размещения во влажной среде.

Очистка фильтра бака для грязной воды и электрода датчика уровня жидкости

1. Сначала извлеките фильтр и фильтрующий модуль из крышки бака для грязной воды и промойте их холодной водой.
2.После этого тщательно высушите все комплектующие бака для грязной воды и соберите их обратно.
3.Если поломоечная машина сообщает о заполнении бака для грязной воды, но уровень воды фактически не достиг электродов, это может быть вызвано наличием сильно проводящих веществ. В этом случае необходимо своевременно очистить электроды датчика уровня.

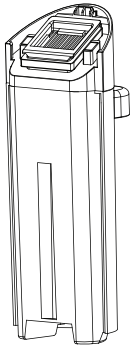

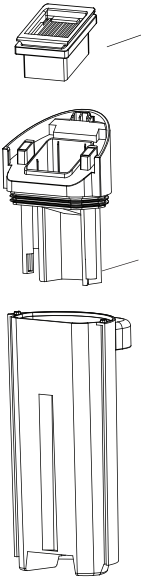

Фильтр в сборе
(перед использованием убедитесь, что он высушен после очистки)

Электроды уровня (промыть)

Очистка прозрачной крышки

1.Подцепите защелки прозрачной крышки двумя пальцами и поднимите, чтобы снять крышку.
2.Промойте крышку щетки для прокатки водой.
3.Соберите ее после очистки.

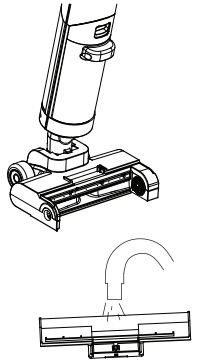

Очистка щетки для скатывания

1.если на прокатной щетке остались стойкие пятна (например, жир или волосы) и функция самоочистки неэффективна, очистите прокатную щетку вручную.
2.Нажмите кнопку и поднимите щетку вверх.
3.Очистите щетку от въевшихся пятен.
4.Очистка щетки завершена.

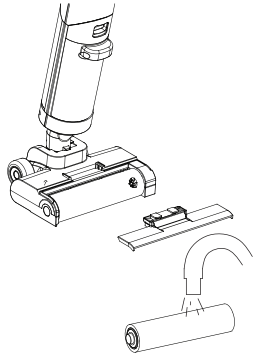

Примечание: Если вы заметили остатки на входном отверстии пылесоса, протрите его влажной тканью. Не промывайте непосредственно водой.

Общие проблемы и голосовые подсказки	Возможные причины/решения
Резервуар для грязной воды полон, пожалуйста, очистите его немедленно	1.Бак для грязной воды достиг уровня обнаружения, пожалуйста, немедленно очистите бак для грязной воды. 2.ложное срабатывание электродов обнаружения уровня воды, очистите электроды обнаружения и повторите попытку.
Невозможно включить	1.Батарея разряжена, пожалуйста, зарядите и повторите попытку. 2.Батарейный блок разряжен, убедитесь, что батарейный блок
Ненормальная зарядка, проверьте правильность установки аккумулятора или адаптера	1.правильно установлен 2.Батарейный блок не установлен во время зарядки, убедитесь, что батарейный блок установлен правильно.
Невозможно зарядить	1.Проверьте, подходит ли адаптер питания к данному изделию. 2.Разъем зарядки поломоечной машины загрязнен или засорен, очистите его и повторите попытку. 3.Адаптер питания не подключен, проверьте, подключен ли адаптер питания
Ненормальная работа щетки. Проверьте, не мешают ли щетке передние предметы.	1.Если щетка застряла в твердых предметах или запуталась в волосах, пожалуйста, немедленно очистите ее.
Поломоечная машина не распыляет воду	Резервуар для воды может быть пуст, пожалуйста, наполните его чистой водой и повторите попытку. Проверьте, не заедает ли кнопка управления распылением воды.
Ухудшилась эффективность уборки	1.Бак для грязной воды/вакуумный порт/всасывающий канал заблокированы, очистите и попробуйте снова. 2.Своевременно заменяйте расходные материалы (щетку, фильтр HEPA, скребок).

Основной блок

Название продукта:	Вертикальный моющий пылесос
Номер модели:	E6
Размеры:	218*270*1100 мм
Вес нетто:	3.5 кг
Угол наклона:	180°
Мощность:	180 Вт
Номинальное напряжение:	22.2 В
Батарея:	4000 мАч
Бак для чистой воды:	4 часа
Бак для чистой воды:	680 мл
Бак для грязной воды:	450 мл

Зарядная база

Номер модели:	E6
Вход:	110-240В~50/60Гц 2А МАКС
Выход:	28-30В=2А МАКС
Максимальная мощность:	36 Вт
Размеры:	315*313*90mm

Сушка горячим воздухом

Вход	AC100 ⎓ 240В
Выход	DC28⎓1A ， AC100⎓240В
Максимальная выходная мощность	156Вт

●Производитель: Shenzhen Huatie Energy Development Co, Ltd
Адрес: B501, Building 4, No. 7 Industrial Zone, Heshuikou Community, Main Street, Guangling District, Shenzhen, China.
●Импортёр: ООО «МВМ»
Адрес: Россия, 105066, г. Москва, ул. Нижняя Красносельская, д. 40/12, корпус 20, этаж 5, помещение II, комната 3. Телефон: +7 (495) 644-28-48. E-mail: cert-log@mvideo.ru
●Уполномоченное изготовителем лицо: Общество с ограниченной ответственностью "УМНЫЙ РОБОТ"
Адрес: 194044, г. Санкт - Петербург, вн. тер. г. Муниципальный округ Сампсониевское, пр-кт Большой Сампсониевский, д. 61, к.2, литера А, пом. 2-Н, помещ. № 161, 164 и часть помещения № 157 (часть офиса 422)
●Гарантийный срок: 24 месяцев
●Чтобы проверить дату изготовления:
снимите пылесборник, а затем проверьте по серийному номеру на нижней части робота-пылесоса.
С 8 по 15 цифры серийного номера SN обозначены дата производства,
а затем год, месяц и дата. Например, в серийном номере NEATSVORE6202508070001
«2025» обозначает 2025 год, «08» — август, а «07» — 7-й день.



УТИЛИЗАЦИЯ:
01.В целях защиты окружающей среды после окончания срока службы прибора не выбрасывайте его вместе с обычными бытовыми отходами. Передайте прибор в специализированные пункты для дальнейшей утилизации.
02.Для получения дополнительной информации об утилизации данного продукта обратитесь в местную службу утилизации бытовых отходов или в магазин, где вы приобрели данный продукт.
●ТРАНСПОРТИРОВКА И ХРАНЕНИЕ :
01.Храните прибор в чистом закрытом сухом помещении при температуре окружающей среды в диапазоне от 5 до 40 °C и относительной влажности воздуха не выше 70 %.
02.Транспортировка прибора проводится всеми видами транспорта в соответствии с правилами перевозки грузов. При транспортировке в заводской упаковке обеспечьте защиту прибора от повреждений, исключив возможность воздействия атмосферных осадков и агрессивной среды.Специальные условия реализации не установлены.
●Товар сертифицирован, соответствует требованиям:
ТР ТС 004/2011 «О безопасности низковольтного оборудования»
ТР ТС 020/2011 «Электромагнитная совмести масть технических средств»
ТР ЕАЭС 037/2016 «Об ограничении применения опасных веществ в изделиях электротехники и радиоэлектроники».
●Установленный производителем в соответствии сп. 2 ст. 5 Закона РФ «О защите прав потребителей» срок службы данного изделия равен 5 годам с даты продажи при условии, что изделие используется согласно правилам и рекомендациям, изложенным в настоящей инструкции по эксплуатации, и применяемым техническим стандартам.

EAC

Сделано в Китае

Neatsvor
использует видео

Отсканируйте QR-код
чтобы связаться с нами

Гарантийный ремонт
Email: neatsvor@mail.ru

Горячая линия
Telegram/whatsapp:+79893498312