项目名称

W2444N

版本号

A01

设计时间

2024/11/18

物料名称

说明书

设计师

周华峰

审核

批准

料号

04170500003922

材质工艺要求:

材质要求: 封面 80g 哑粉, 内页 70g 双胶纸 , 骑马钉

颜色及专色: 单色印刷

尺寸要求: 140mm*210mm

变更履历:

A01 2024/11/18 删除长按 3 秒切换语言

注: 此页面非印刷内容

K30

Пылесос для влажной и сухой уборки

Руководство п ользователя

Изображения в данном руководстве приведены исключительно для справки . См . фактический продукт .

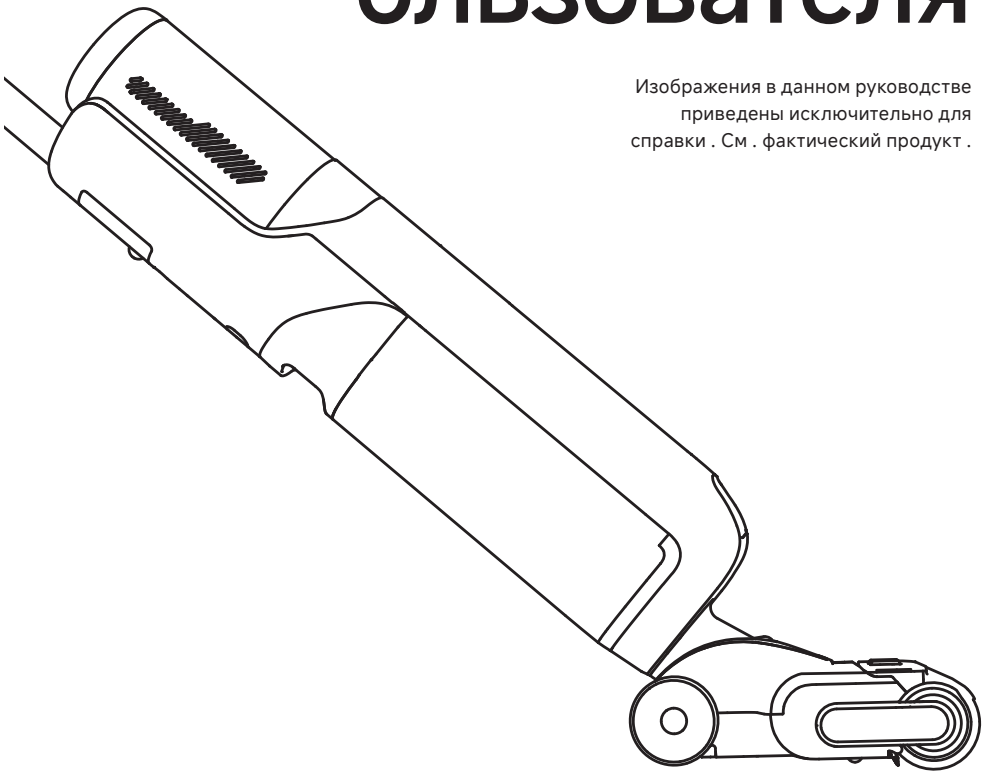

22
PAP

EAC

Веб - сайт : https://trouver-tech.com
Производитель : Moonstone Technology (Shaoxing) Co., Ltd.
Сделано в Китае

HMH14A-RU-A01

TROUVER

БЛАГОДАРИМ ВАС

За покупку этого пылесоса для влажной и сухой уборки .

Для получения дополнительной информации об изде лии посетите веб - сайт **https://trouver-tech.com**

Конструкция этого высококачественного издел ия обеспечивает оптимальную производитель ность .
Если у вас есть какие - либо вопросы по издел ию , свяжитесь с нами по адресу :
https://trouver-tech.com

СОДЕРЖАНИЕ

RU Руководство пользователя 01

KK Пайдаланушы н ұ с қ аулы ғ ы 20

UZ Foydalanuvchi qo‘llanmasi 39

RU

Важные меры предосторожности

Перед использованием внимательно прочтите данную инструкцию . Сохраните ее для д альнейшего использования в справочных целях .
Во время использования электрических приборов необходимо всегда соблюдать базов ые меры предосторожности , включая следующие :
ПЕРЕД ИСПОЛЬЗОВАНИЕМ ДАННОГО ПРИБОРА ПРОЧИТАЙТЕ ВСЕ ИНСТРУКЦИИ . Наруше ние предупреждений и инструкций может привести к поражению током , возгоранию или серьезны м травмам .

ПРЕДУПРЕЖДЕНИЕ !— Для снижения риска возгорания , поражения током или травм :

Ограничения по использованию

- Не допускается использование этого изделия детьми младше 8 лет , а также лица ми с ограниченными физическими , сенсорными или умственными способностями или с ограниченным опытом или знаниями без присмотра родителя или опекуна д ля обеспечения безопасной эксплуатации и во избежание рисков . Не позволяйте детям осуществлять чистку и техническое обслуживание устройства без присмотр а .
- Пластиковый защитный материал может быть опасен . Не храните его рядом с дет ьми во избежание удушения . Дети не должны играть с устройством .
- Используйте прибор только в помещении и на таких нековровых поверхностях , ка к ПВХ , плитка , ламинат и др . Пылесос не должен проезжать по незакрепленным предметам либо вдоль краев ковров . Заклинивание щетки может привести к повр еждению ремня раньше срока .
- Используйте прибор только согласно инструкциям , приведенным в данном руково дстве по эксплуатации . Используйте только принадлежности , рекомендованные п роизводителем .
- Запрещается подвергать прибор воздействию огня либо высокой температуры . П ри контакте с огнем или при высокой температуре может произойти взрыв .
- Не используйте изделие в экстремально жарких или холодных условиях (ниже 5° C/41° F или выше 40° C/104° F). Заряжайте изделие при температуре выше 5° C/41° F и ниже 40° C/104° F.
- Запрещается погружать прибор в жидкость .
- Запрещается использовать прибор для уборки легко воспламеняющихся или горю чих жидкостей , например бензина . Запрещается использовать прибор в местах , г де могут быть вышеуказанные жидкости .
- Запрещается вставлять какие – либо предметы в отверстия . Запрещается использ овать прибор в случае засорения отверстия . Удаляйте пыль , ворсинки , волосы и другие элементы , которые могут препятствовать потоку воздуха через отверстия .
- Не используйте пылесос для уборки токсичных веществ (отбеливателя , аммиака , пятновыводителя и т п .). Запрещается собирать с помощью пылесоса стекло , гвоз ди , болты , монеты и т . п .
- Запрещается использовать прибор в замкнутых пространствах , заполненных восп ламеняющейся пылью , испарениями от масляной краски , разбавителя , средства от моли или другими взрывоопасными или токсичными парами . Запрещается соб ирать горящие либо дымящиеся предметы , например сигареты , спички либо пепе л .
- Запрещается использовать прибор без установленных фильтров .
- Держите волосы , свободную одежду , пальцы и другие части тела на расстоянии о т отверстий и движущихся деталей прибора и его аксессуаров .

Важные меры предосторожности

RU

- Во время использования прибора уберите все шнуры питания с пола , так как в сл учае наезда на них может возникнуть опасность .
- Будьте предельно осторожны во время очистки лестницы .

Обслуживание и хранение

- Не допускайте непреднамеренных запусков . Перед тем , как поднимать либо переноси ть прибор убедитесь , что выключатель находится в позиции ВЫКЛ . Перенос прибора с зажимом выключателя либо во включенном состоянии может привести к несчастным с лучаям .
- Убедитесь , что прибор размещен на горизонтальной поверхности . Запрещается испол ьзовать прибор в аналогичной позиции , если он оснащен роликовой щеткой , а ручка н аходится не в полностью вертикальном положении . Запрещается хранить прибор в мес те , где возможно его замораживание .
- Выключайте прибор и отсоединяйте его от розетки , когда он не используется , перед оч исткой , ремонтом или обслуживанием , а также перед подсоединением или отсоединен ием вращающейся щетки .
- Запрещается использовать поврежденный или модифицированный прибор . Поврежде нные или модифицированные аккумуляторы могут вести себя непредсказуемо и вызват ь возгорание , взрыв либо риск получения травм .
- Запрещается модифицировать либо чинить прибор способами , отличными от указанны х в руководстве по использованию и уходу .
- Запрещается использовать прибор с поврежденными деталями (например , с поврежд енной базой для зарядки , кабелем и др .). Если прибор или какой – либо из его элемент ов был уронен , поврежден , оставлен вне помещения под атмосферными осадками , по гружен в воду или не работает должным образом , ни в коем случае не используйте его . Необходимо обратиться в уполномоченный сервисный центр для их ремонта .
- Выполняйте техобслуживание только с помощью квалифицированного техперсонала и используйте только идентичные детали для замены . Это позволит гарантировать безоп асность изделия .
- Во избежание опасности заменой поврежденного кабеля питания должен заниматься п роизводитель , сервисный агент или лица с аналогичной квалификацией .

Аккумулятор и зарядка

- Для подзарядки прибора используйте только базу для зарядки , поставляемую в компле кте с устройством . Используйте только базу для зарядки HCBY.
- Следуйте инструкциям по зарядке и не заряжайте прибор в среде с температурой выш е указанной на аккумуляторе , так как это повышает риск возгорания .
- База для зарядки оснащена функцией просушки и подходит только для просушки щетк и прибора .
- Держите базу для зарядки вдали от нагретых поверхностей . Запрещается трогать разъ ем базы для зарядки и прибор влажными руками . Чтобы вытащить разъем базы для за рядки , возьмитесь за него , а не дергайте за кабель .
- Запрещается тащить и нести базу для зарядки с помощью кабеля , а также использоват ь его в качестве ручки , прижимать его дверью или обматывать вокруг острых краев и у глов .
- Не используйте неперезаряжаемый аккумуляторный блок . Невыполнение этого требов ания может привести к возгоранию литий – ионного аккумулятора . Данное изделие осн ащено аккумулятором , замену которого должны выполнять только квалифицированны е технические специалисты или представители послепродажного обслуживания .

Важные меры предосторожности

- В литий – ионном аккумуляторном блоке содержатся опасные для окружающей среды э лементы . Перед утилизацией прибора сначала извлеките аккумуляторный блок , затем вы можете его утилизировать или переработать в соответствии с местными законами и правилами , действующими в стране или регионе применения .
- Перед извлечением аккумулятора необходимо отключить прибор от источника энергии . Храните аккумуляторы в недоступном для детей месте . Запрещается класть аккумулято ры в рот . В случае проглатывания свяжитесь со своим врачом либо местным отделом к онтроля опасных веществ .
- В случае повреждения аккумулятора не прикасайтесь к нему , так как из него может выт екать опасная жидкость . Если контакта не удалось избежать , промойте пораженное ме сто водой . В случае попадания аккумуляторной жидкости в глаза , немедленно обратит есь за медицинской помощью . Аккумуляторная жидкость может вызывать раздражени е или ожог .
- База для зарядки способна заряжать 7- элементный аккумулятор емкостью 2600 мА · ч . Эту базу для зарядки нельзя использовать для зарядки неперезаряжаемых аккумулято ров . Невыполнение этого требования может привести к возгоранию литий – ионного ак кумулятора .

Знаки



Оборудование класса II



Миниатюрная плавкая вставка с задержкой срабатывания , где T 3.15A являет ся символом время – токовой характеристики .



Только для использования в помещении



Прочитать руководство по эксплуатации



Информация об утилизации и переработке отходов электрического и электр онного оборудования

Все изделия с символом раздельного сбора отработанного электрического и электронного оборудования (Директива WEEE 2012/19/EU) следует утилизировать отдельно от несортиру емых бытовых отходов . С целью охраны здоровья и защиты окружающей среды такое обо рудование необходимо сдавать на переработку в специальные пункты приема электричес кого и электронного оборудования , определенные правительством или местными органам и власти . Правильная утилизация и переработка помогут предотвратить возможные негати вные последствия для окружающей среды и здоровья человека . Для получения информац ии о местонахождении и порядке приема устройств в пунктах приема обратитесь в компани ю , занимающуюся установкой оборудования , или в местные органы власти .

Меры предосторожности при хранении и транспортировке :

- Продукт должен транспортироваться в упаковке . Не подвергайте продукт давлению или уда рам во время транспортировки .
- Пожалуйста , избегайте сильных столкновений во время транспортировки .
- Не транспортируйте прибор при температуре выше 50 °C или ниже –20 °C.
- В течение короткого периода , например одного месяца , прибор рекомендуется хранить пр и температуре от –20 °C до 50 °C и относительной влажности 60 % ± 5 %. В течение длитель ного времени храните прибор при температуре окружающей среды от 0 °C до 40°C.
- Утилизируйте прибор надлежащим образом . Когда его срок службы подойдет к концу , утили зируйте прибор в соответствии с местными законами и правилами страны или региона , в кот ором он используется .

Правила и условия реализации : без ограничений .
Импортер продает этот продукт ; информацию об импортере см . на упаковке .
Сведения об импортере и контактная информация отдела послепродажного обслуживания ук азаны на упаковке .
Дата изготовления : см . на упаковке Срок службы продукции 3 года .

RU

НЕ ВЫБРАСЫВАЙТЕ РУКОВОДСТВО

Только для бытового использования

Мы , компания Moonstone Technology (Shaoxing) Co., Ltd., настоящим заявляем , что дан ное изделие соответствует требованиям всех действующих директив ЕС и европейских стандартов со всеми изменениями и дополнениями . Полный текст декларации о соотве тствии нормативным требованиям ЕС доступен по следующему адресу : https://trouver-tech.com

Подробное электронное руководство см . по адресу :
https://www.trouver-tech.com/pages/user-manuals-and-faqs

Описание изделия

Комплектация

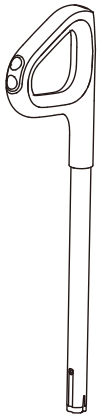

Ручка

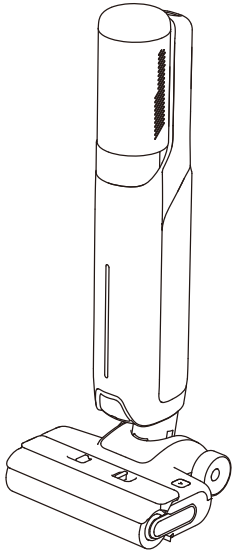

Корпус



Запасная роликовая щетка

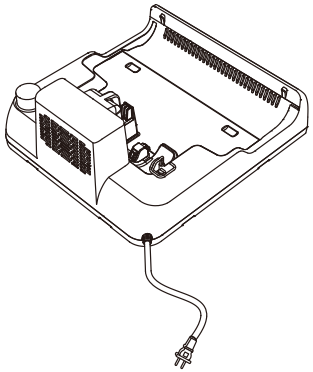

База для зарядки



Чистящая щетка



Сменный фильтр

Описание изделия

RU

Пылесос

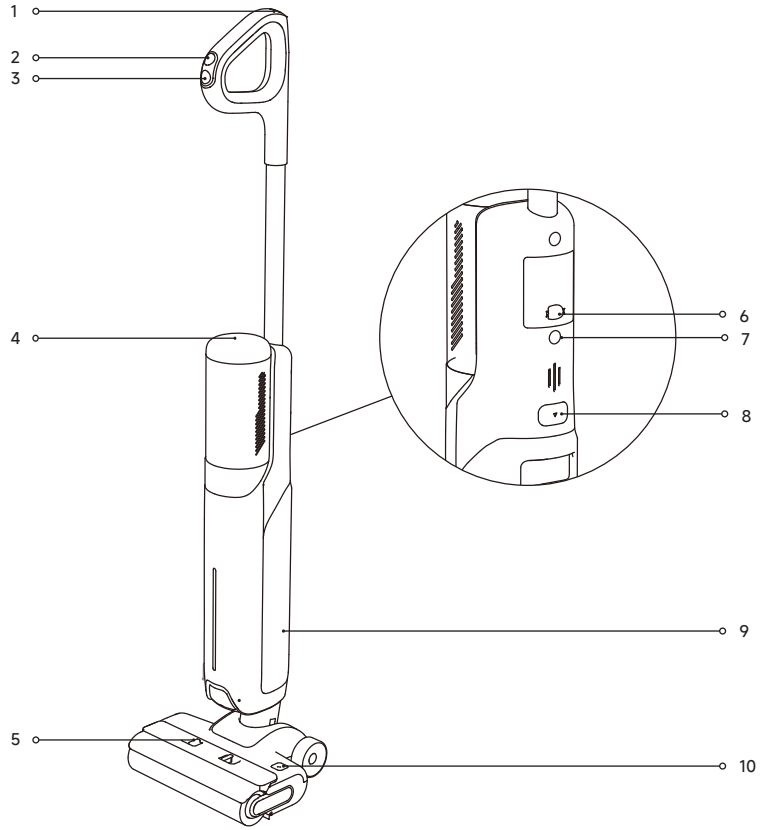

1 Кнопка самоочистки

2 Переключатель режимов

3 Кнопка питания

4 Дисплей

5 Кнопки открытия крышки роликовой щетки

6 Всенаправленное колесо

7 Кнопка голосовых напоминаний

- Нажмите , чтобы активировать голосовое напоминание или отрегулировать громкость

8 Кнопка фиксатора бака для чистой и отработанной воды

9 Бак для чистой и отработанной воды

10 Кнопка отсоединения роликовой щетки

RU

Описание изделия

База для зарядки

1 Впускное отверстие для воздушной сушки

2 Выпускное отверстие для воздушной сушки

3 Кабель питания

4 Зарядные контакты

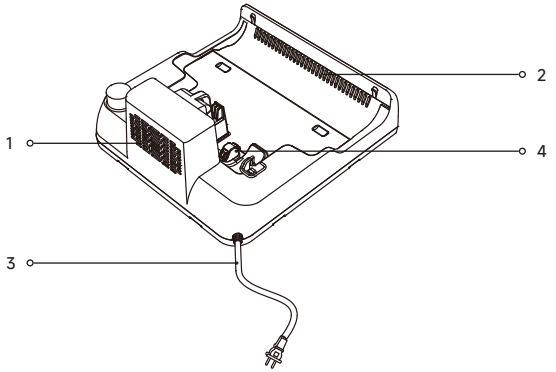

Дисплей

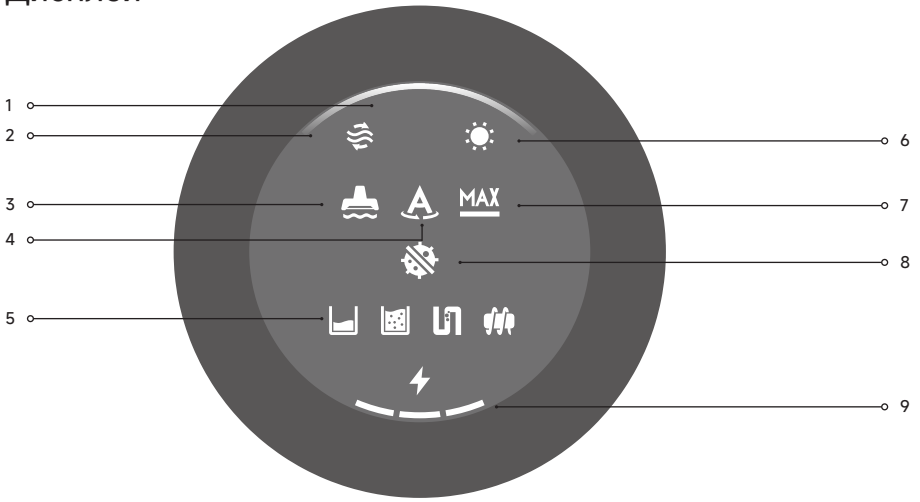

1 Индикатор процесса самоочистки / Индикатор концентрации пыли / Индикатор процесса сушки

- При самоочистке индикатор показывает ход процесса .
- Во время использования устройства цвет индикатора меняется в режиме реального времени в зависимости от количества пыли .
- При сушке индикатор показывает ход процесса .

2 Режим самоочистки

3 Режим всасывания

4 Автоматический режим

5 Сообщения об ошибках

- Недостаточно воды в баке для чистой воды
- Бак для отработанной воды заполнен
- Трубка засорилась
- Роликовая щетка заблокирована

6 Режим просушки

7 Режим Turbo

8 Режим Ultra

9 Индикатор заряда аккумулятора

- Мигает красным : Выключение
- Горит красным : Уровень заряда аккумулятора < 15 %
- Горит зеленым : Уровень заряда аккумулятора ≥ 15 %

Примечание : если устройство не работает должным образом , на экране дисплея появляется сообщение об ошибке или код ошибки . Чтобы устранить проблему , обратитесь к таблице « Подсказки об ошибках и решения ».

Установка

RU

Вставьте конец ручки в порт в верхней части пылесоса вертикально согласно инструкциям , пока не раздастся щелчок .

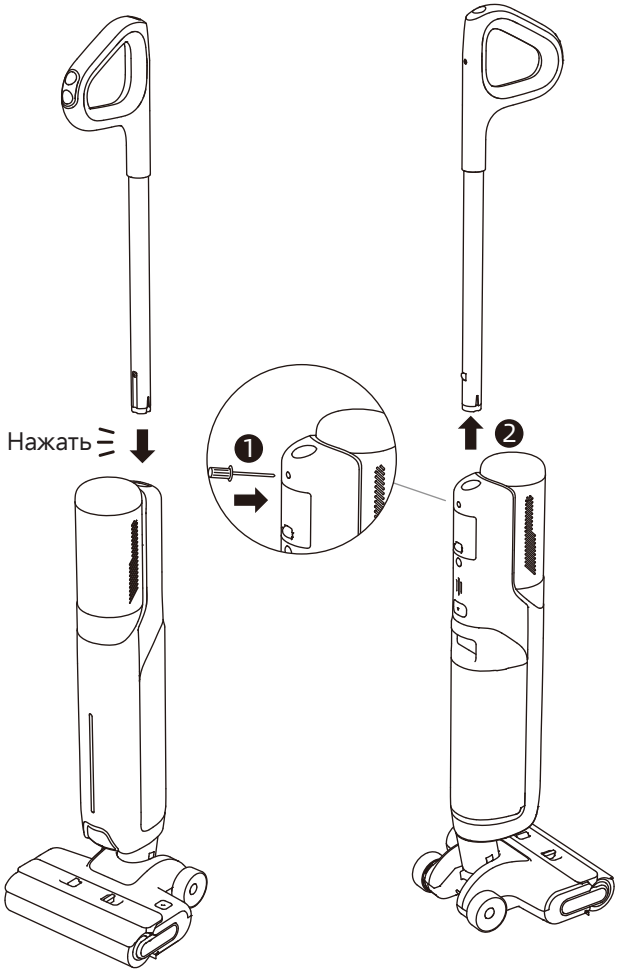

Примечание : для разборки вставьте твердый предмет в отверстие устройства , как показано на рисунке , нажмите на контакты и одновременно потяните ручку вверх .

Зарядка

1. Установите зарядную станцию около стены на ровный пол и подключите ее к источник у питания . Полностью зарядите устройство перед первым использованием .
2. Поместите устройство на базу для зарядки . Зарядка завершена , когда весь индикато р заряда аккумулятора горит зеленым и ⚡ гаснет .

⚡ Индикатор зарядки
· Мигает красным : Уровень заряда аккумулятора < 15 % (зарядка)
· Мигает зеленым : Уровень заряда аккумулятора ≥ 15 % (зарядка)

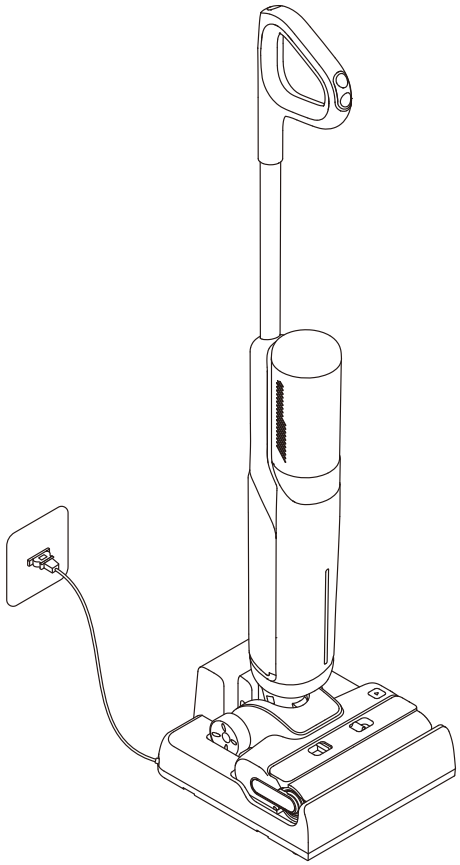

Примечание .
- Если полностью заряженный прибор не используется в течение 10 минут , он перейдет в спящий режим . Перезапустите устройство , если вам потребуется его использовать .
- Для продления срока службы аккумулятор автоматически охлаждается после длительного испол ьзования устройства .

Порядок использования

Заполнение бака для чистой воды

1. Нажмите кнопку фиксатора бака для ч истой и отработанной воды и снимите ба к . Откройте крышку бака для чистой вод ы и наполните его чистой водой .

2. Установите бак для чистой и отработа нной воды так , чтобы он встал на место со щелчком .

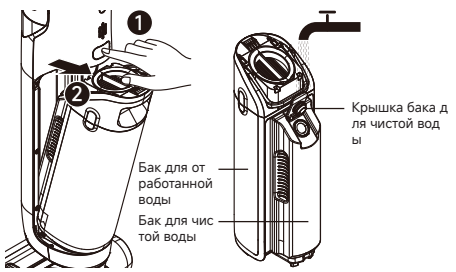

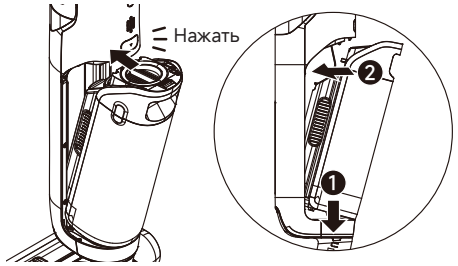

Начало уборки

Осторожно наступите на крышку щетки и отклоните устройство в сторону . Нажмите на кнопку питания ⏻ , чтобы начать / остановить работу . Если во время работы прибор п ерейдет в вертикальное положение , текущая задача будет приостановлена . Конструкц ия устройства позволяет ему лежать ровно под углом 180 градусов и проникать в трудн одоступные места под мебелью для выполнения уборки .

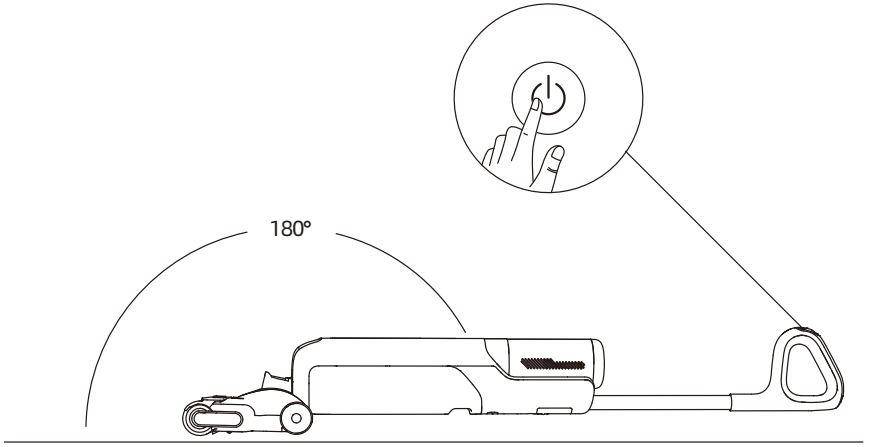

Примечание .
- Запрещается использовать пылесос для уборки пенящихся жидкостей .
- Прибор подходит для очистки обычных полов , мрамора , кафельной плитки и других твердых по верхностей .
- Во время работы прибора запрещается его поднимать , перемещать или наклонять . В противно м случае отработанная вода может попасть в электродвигатель .

Порядок использования

Переключение режимов

Для переключения режимов в соответствии с вашими потребностями нажмите на перекл ючатель режимов .

Автоматический режим

Интеллектуальная система устройс тва регулирует мощность всасыван ия в соответствии со степенью загр язнения пола .

Режим Ultra

Выполняется подготовка режима Ultra, подождите 30 секунд . Данный режим предназначен для тщательно й уборки .

Режим Turbo

Если выбран режим Turbo, пыл есос очистит стойкие пятна на полу .

Режим всасывания

Если выбран режим всасывани я , устройство будет всасывать т олько воду ; роликовая щетка не будет смачиваться , и вода из ба ка для чистой воды не будет пос тупать .

Удаление содержимого бака для отработанной воды

1. Нажмите кнопку фиксатора бака для ч истой и отработанной воды и снимите ба к .

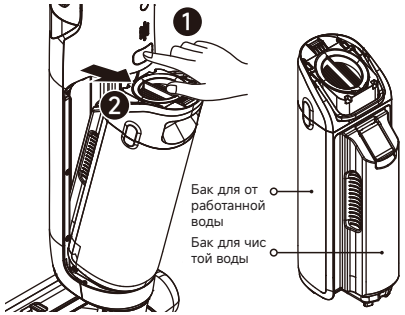

2. Потяните ручку на крышке бака для от работанной воды , поднимите крышку и с лейте отработанную воду .

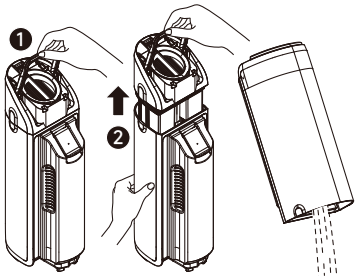

3. Установите на место крышку бака для отработанной воды , нажмите на ручку и закрепите крышку . Установите на место бак для чистой и отработанной воды так , чтобы раздался щелчок .

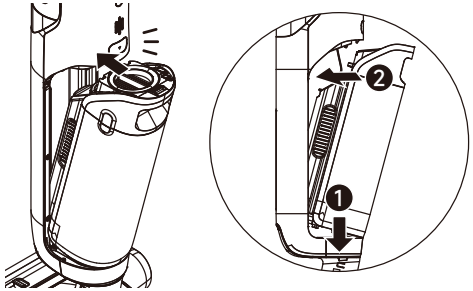

Порядок использования

Режим самоочистки

1. Установите устройство обратно на базовую станцию . Убедитесь , что воды в баке для чистой воды достаточно для самоочистки .
2. Один раз нажмите кнопку самоочистки в верхней части ручки , чтобы начать / остано вить самоочистку .
3. По завершении процесса самоочистки слейте воду из бака для отработанной воды . После этого пылесос переходит в режим сушки и начинает сушить роликовую щетку горячим воздухом .

Режим просушки

1. Нажмите и удерживайте кнопку самоочистки в течение 3 секунд , чтобы активиров ать режим сушки и высушить роликовую щетку горячим воздухом .
2. Для выхода из режима сушки нажмите кнопку .

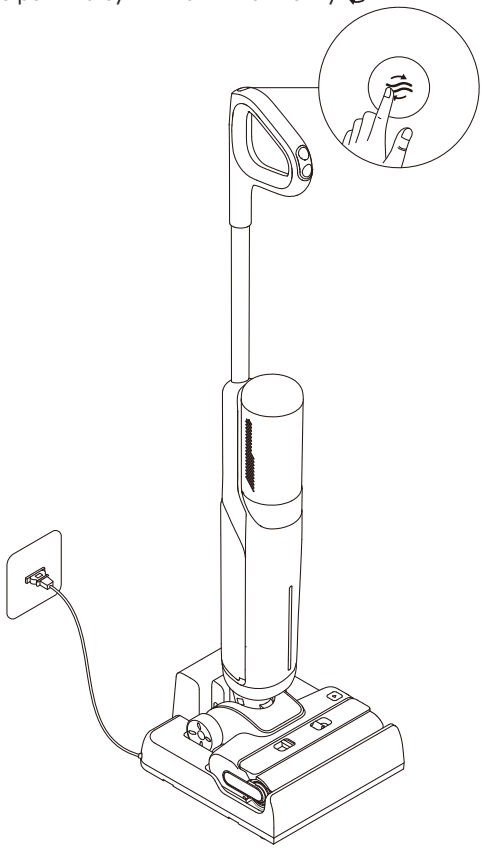

Примечание .

- Функция самоочистки может быть включена только в режиме зарядки и при уровне заряда акку мулятора более 15 %. Если уровень заряда ниже , зарядите аккумулятор до 15 %, прежде чем нач инать самоочистку .
- Очистите базу для зарядки , если после завершения самоочистки на базе останутся пятна .
- При очистке роликовой щетки вручную тщательно просушите ее естественным способом или вк лючите режим просушки несколько раз .

Уход и ремонт

Инструкции :

- Перед техническим обслуживанием выключите устройство . Не прикасайтесь к выключателю пи тания .
- При необходимости замените детали . Сменные детали можно приобретать только у производит еля или в соответствующем сервисном центре .
- Если прибор не используется продолжительное время , полностью зарядите его , выньте штепсе льную вилку и оставьте пылесос на хранение в прохладном месте с низкой влажностью вдали от прямых солнечных лучей . Во избежание чрезмерной разрядки аккумулятора заряжайте прибор не реже одного раза в 3 месяца .

Очистка бака отработанной воды

1. Нажмите кнопку фиксатора бака для ч истой и отработанной воды и снимите ба к .

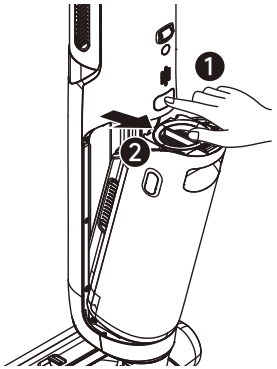

2. Потяните ручку на крышке бака для отр аботанной воды и поднимите крышку . Изв леките фильтр и корзину для твердых отхо дов из крышки бака для отработанной вод ы .



3. Промойте бак для отработанной воды , крышку бака и корзину для твердых отхо дов водой . С помощью входящей в комп лект поставки чистящей щетки очистите внутренние стенки бака .

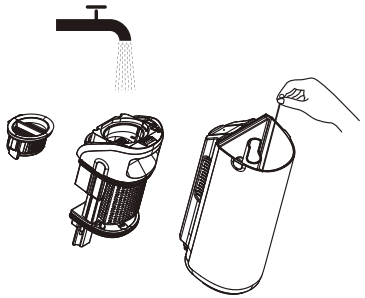

4. Установите крышку бака для отработа нной воды на место , нажав на ручку и з акрепив крышку . Установите на место б ак для отработанной воды так , чтобы р аздался щелчок .

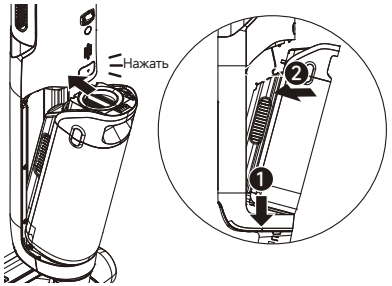

Примечание : рекомендуется своевременно очищать бак для отработанной воды после каждого исп ользования , а также до и после самоочистки .

Уход и ремонт

Очистка фильтра

1. Удалите фильтр и аккуратно стряхните с поверхности плавающую пыль .



2. Если фильтр загрязнен и его необходи мо очистить , промойте его водой . Перед дальнейшим использованием они должн ы полностью высохнуть .

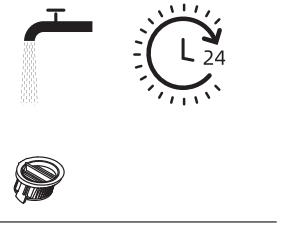

Примечание : рекомендуется выполнять замену фильтра каждые 3–6 месяцев .

Очистка модуля щетки

1. Нажмите кнопки открытия крышки рол иковой щетки и выньте крышку . Нажмит е кнопку отсоединения роликовой щетки и потяните за ручку , чтобы вынуть ролик овую щетку .

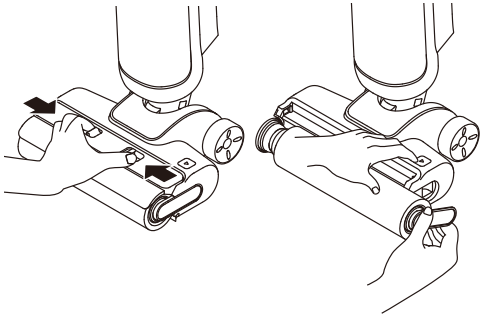

2. Удалите волосы и мусор , застрявшие н а роликовой щетке , с помощью чистяще й щетки , входящей в комплект поставки . Промойте роликовую щетку и крышку чи стой водой и полностью высушите .

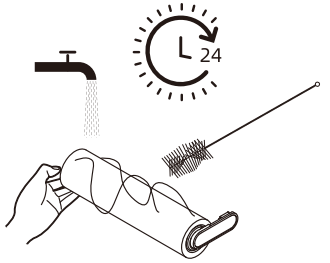

Уход и ремонт

3. Протрите всасывающее отверстие сухой или влажной тканью .

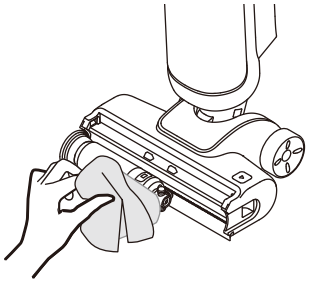

4. Установите на место роликовую щетку и крышку роликовой щетки так , чтобы раздался щелчок .

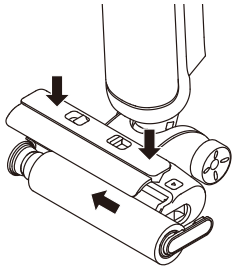

Примечание .

- Не промывайте узел щетки водой .
- Очищайте его по мере необходимости . Рекомендуется выполнять замену роликовой щетки каждые 3–6 месяцев .

Очистка трубки и датчика загрязнения

Снимите бак для чистой и отработанной воды . Перед использованием протрите трубку и датчик загрязнения влажной тканью .

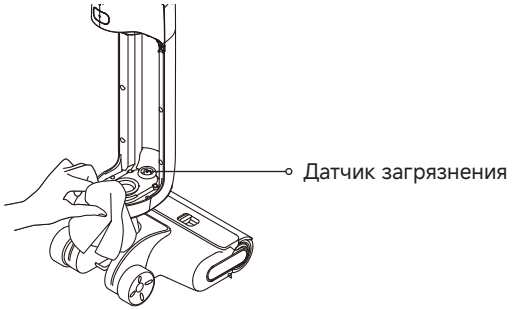

Примечание : не промывайте трубку или датчик загрязнения .

Устранение неисправностей

В случае возникновения ошибки устройство перестанет работать . Для поиска и устранения неисправности обращайтесь к приведенной ниже таблице . Если проблема сохранится , обратитесь в службу поддержки клиентов .

Ошибка	Возможная причина	Решение
Прибор не работает .	Прибор разрядился или уровень заряда низкий .	Полностью зарядите аккумулятор перед использованием .
	Прибор находится в вертикальном положении .	Наклоните прибор назад .
	Из – за засора включился режим защиты от перегрева .	Удалите блокирующие предметы и подождите , пока температура вернется в норму .
	Бак для отработанной воды переполнен .	Очистите бак для отработанной воды .
	Детали не установлены на свое место .	Убедитесь , что все детали правильно расположены на своем месте .
Прибор заряжается медленно .	Температура аккумулятора слишком высокая или слишком низкая .	Подождите , пока температура аккумулятора вернется к нормальному значению .
Сила всасывания прибора слабая .	Фильтр засорился .	Очистите фильтр .
	Всасывающее отверстие или трубка заблокированы посторонним предметом .	Очистите трубку и всасывающее отверстие .
Двигатель издает странный шум .	В баке для отработанной воды слишком много грязной воды .	Очистите бак для отработанной воды .
	Основное отверстие всасывания засорилось .	Удалите предметы , блокирующие основное отверстие всасывания .
Индикатор уровня заряда аккумулятора на экране дисплея не загорается во время зарядки .	База для зарядки некорректно подключена к электрической розетке .	Убедитесь , что база для зарядки подключена к питанию .
	Прибор некорректно установлен на базе для зарядки .	Убедитесь , что прибор корректно установлен на базе для зарядки .
Из прибора не поступает вода .	Бак для чистой воды установлен неправильно или в нем недостаточно воды .	Вновь установите или заполните бак для чистой воды .
	Для намокания роликовой щетки требуется 30 секунд .	Включите устройство и проверьте еще раз через некоторое время .

Устранение неисправностей

Вода вытекает из бака для отработанной воды .	Из – за удара или резкого движения вода попала в двигатель .	Когда пылесос выключится , перемещайте его аккуратными движениями .
	После очистки фильтр был просушен не полностью .	Перед использованием тщательно просушите фильтр .
Сбой самоочистки .	Крупные частицы блокируют роликовую щетку .	Снимите крышку роликовой щетки , чтобы проверить и очистить щетку .
	Прибор некорректно установлен на базе для зарядки .	Перед включением функции самоочистки убедитесь , что прибор заряжается .
	Функция самоочистки не может быть включена , если уровень заряда аккумулятора ниже 15%.	Самоочистку можно запустить только тогда , когда устройство заряжается и уровень заряда аккумулятора превышает 15 %.
	Бак для отработанной воды установлен неправильно или бак переполнен .	Переустановите бак для отработанной воды или опорожните его .
	Бак для чистой воды установлен неправильно или в нем недостаточно воды .	Вновь установите или заполните бак для чистой воды .
Плохое качество просушки .	Во впускное и выпускное отверстия для воздуха на базе для зарядки мог попасть мусор .	Проверьте и удалите засор из впускного и выпускного отверстий для воздуха .

Для получения дополнительных услуг свяжитесь с нами по адресу https://trouver-tech.com

Устранение неисправностей

Если устройство не работает должным образом , на экране дисплея появится сообщение об ошибке . Чтобы устранить проблему , обратитесь к таблице ниже .

Значок ошибки	Возможная причина	Решение
	Недостаточно воды в баке для чистой воды	Заполните бак для чистой воды .
	Бак для отработанной воды заполнен	Очистите бак для отработанной воды .
	Трубка засорилась	См . раздел « Уход и техническое обслуживание », чтобы очистить трубку и датчик загрязнения .
	Роликовая щетка заблокирована	Очистите роликовую щетку .
	Роликовая щетка и трубка загрязнились	Установите устройство обратно на базовую станцию для самоочистки .
	Ошибка	Перезапустите устройство для поиска и устранения неисправности . Если проблема сохранится , обратитесь в службу поддержки клиентов .

Технические характеристики

Пылесос для влажной и сухой уборки			
Модель	HMH14A	Номинальная мощность	300 W
Номинальное напряжение	25,2 V ⎓	Напряжение зарядки	31 V ⎓
Объем бака для чистой воды	600 mL	Объем бака для отработанной воды	500 mL
Время зарядки	Ок . 5 часов		
База для зарядки			
Модель	HCBY	Номинальное входное напряжение *	200 W
Номинальный вход	220–240 V ~ 50-60 Hz	Номинальный выход	31 V ⎓ 0,76 A

* Номинальная входная мощность относится к мощности, измеренной в течение репрезентативного цикла перехода в режим просушки.

Извлечение и утилизация аккумулятора

Встроенный литий – ионный аккумулятор содержит вещества , представляющие опасность для окружающей среды . Перед утилизацией аккумулятора в соответствующем пункте переработки его должен извлечь из устройства квалифицированный специалист .
– перед утилизацией аккумулятор необходимо извлечь из прибора ;
– перед извлечением аккумулятора необходимо отключить прибор от источника энергии ;
– аккумулятор необходимо утилизировать безопасным способом .

Инструкция по извлечению

1. Удалите резьбовую заглушку в верхней задней части устройства и открутите винт с помощью отвертки .
2. С помощью подходящего инструмента снимите блок дисплея и отсоедините кабели .
3. С помощью отвертки удалите все фиксирующие винты из корпуса .
4. Открутите винты на аккумуляторном блоке , а затем снимите крышку аккумулятора .
5. Отсоедините соединительные кабели аккумуляторного блока и извлеките аккумулятор .

МЕРЫ ПРЕДОСТОРОЖНОСТИ :

- Перед извлечением аккумулятора отключите прибор от источника питания и максимально израсходуйте заряд аккумулятора .
- Ненужные аккумуляторы необходимо утилизировать в приспособленном для этого месте .
- Запрещается оставлять изделие при высокой температуре во избежание взрывов .
- При нарушении правил эксплуатации из аккумулятора может вылиться жидкость . В случае контакта с такой жидкостью промойте пораженный участок водой и обратитесь за медицинской помощью .

МЕРЫ ПРЕДОСТОРОЖНОСТИ :

1. TROUVER несет ответственность перед потребителями за любое несоответствие материалов и ли
качества изготовления , которое не было обнаружено в момент покупки .
2. Гарантийный срок : пожалуйста , обратитесь в офис обслуживания клиентов для получения дополнительной информации . Если территория , на которой находится потребитель , имеет разные правила , преимущественную силу имеют местные правила .
3. Гарантийное обязательство не распространяется на следующие случаи :
a) Небрежность , использование или установка без учета инструкций , предоставленных TROUVER;
b) Вмешательство и (или) модификация изделия лицами , прямо не уполномоченными TROUVER;
c) Повреждения , вызванные случайными причинами и (или) небрежностью со стороны потребителя , особенно в отношении внешних компонентов ;
d) Детали , подверженные износу , которые не имеют производственных дефектов ;
e) Отсутствие действительного документа о покупке (квитанции , чека или др .), подтверждающего дату покупки изделия ;
f) Несоответствие модели и (или) номера изделия в сертификате покупки указанным на изделии .
4. Подробную информацию о гарантийных условиях см . на официальном веб – сайте TROUVER: https://trouver-tech.com

Қауіпсіздік туралы маңызды нұсқаулар

Қ олданар алдында осы н ұ с қ аулы қ ты м ұқ ият о қ ып шы ғ ы ң ыз ж ә не оны кей і н і рек пайдалану үш і н са қ та ң ыз .

Электр құ рыл ғ ысын пайдалану кез і нде ә р қ ашан нег і зг і са қ ты қ шараларын са қ тау керек , соны ң і ш і нде :

(ОСЫ ҚҰ РЫЛ Ғ ЫНЫ) Қ ОЛДАНУ АЛДЫНДА БАРЛЫ Қ Н Ұ С Қ АУЛАРДЫ О Қ ЫП ШЫ Ғ Ы Ң ЫЗ . Ескертулерд і ж ә не н ұ с қ ауларды орындамау электр тогыны ң со ғ уына , ө ртке ж ә не / не месе ауыр жара қ ат қ а ә келу і м үмк і н .

ЕСКЕРТУ — ө рт , электр тогыны ң со ғ уы немесе жара қ ат алу қ ауп і н азайту үш і н :

Қ олдану бойынша шектеулер

- Қ ау і пс і з пайдалануды қ амтамасыз ету ж ә не қ андай да б і р қ ау і п –қ атерд ің алд ын алу үш і н б ұ л құ рыл ғ ыны 8 жас қ а толма ғ ан балалар ғ а , сондай – а қ физикал ы қ, сенсорлы қ, интеллектуалды қ кем і ст і г і бар немесе т ә ж і рибес і не б і л і м і ше ктеул і адамдар ғ а ата – анасыны ң немесе қ ам қ оршысыны ң қ арауынсыз пайдалану ғ а болмайды . Балалар тазалау мен техникалы қ қ ызмет к ө рсету ж ұ мыстарын қ арау сыз орындамауы ти і с .
- Пластикалы қ үлд і р қ ау і пт і болуы м үмк і н . Т ұ ншы ғ у қ ауп і н болдырмау үш і н оны балалардан аула қ ұ ста ң ыз . Балалар құ рыл ғ ымен ойнамауы керек .
- Тек үй і ш і нде , к і лем салынба ғ ан еденде ғ ана (мысалы , винил , плитка , а ғ аш жа бын ж ә не т . б .) қ олданы ң ыз . Бек і т і лмеген заттарды немесе к і лемшелерд ің шет тер і н басып кетуден са қ болы ң ыз . Қ ылша қ ты то қ тату салдарынан белд і к мерз і м і нен б ұ рын і стен шы ғ уы м үмк і н .
- Осы пайдаланушы н ұ с қ аулы ғ ында сипаттал ғ андай ғ ана қ олданы ң ыз . Ө нд і руш і ұ сын ғ ан құ ралдарды ғ ана қ олданы ң ыз .
- Құ рыл ғ ыны отты ң жанында ұ стау ғ а немесе шамадан тыс температурада пайдалан у ғ а болмайды . От немесе шамадан тыс температура жарылыс қ а ә келу і м үмк і н .
- Аса ысты қ немесе суы қ орталарда пайдаланба ң ыз (5° C/41° F т ө мен немесе 40° C/104° F жо ғ ары). Құ рыл ғ ыны 5° C/41° F ө мен ж ә не 40° C/104° F жо ғ ары темпера турада зарядта ң ыз .
- Құ рыл ғ ыны с ұ йы қ ты ққ а батырма ң ыз .
- Бензин сия қ ты тез т ұ танатын немесе жан ғ ыш с ұ йы қ ты қ тарды жинау үш і н пайд аланба ң ыз . Тез т ұ танатын заттар немесе жан ғ ыш с ұ йы қ ты қ тар орналасуы м үм к і н б ө лмелерде пайдалану ғ а болмайды .
- Са ң ылаулар ғ а еш қ андай заттарды салма ң ыз . Қ андай – да б і р са ң ылау б і тел і п қ алса , құ рыл ғ ыны пайдаланба ң ыз . Ша ң, т үк , шаш ж ә не ауа а ғ ынына кедерг і келт і рет і н кез келген заттарды т үс і рме ңі з .
- Улы заттарды (хлорлы а ғ арт қ ыш , аммиак , к ә р і з тазарт қ ыш ж ә не т . б .) жинама ң ыз . Шыны , шегелер , б ұ рандалар , монеталар ж ә не т . б . сия қ ты қ атты немесе ө тк і р заттарды жинама ң ыз .
- Құ рыл ғ ыны май нег і з і ндег і бояумен , бояу с ұ йылт қ ышымен , к үйе к ө белектен қ ор ғ айтын кейб і р заттармен , тез жан ғ ыш ша ң мен немесе бас қ а жарыл ғ ыш нем есе улы бу ғ а толы жабы қ ке ңі ст і кте пайдаланба ң ыз . Темек і, с і р ің ке немесе ыст ы қ к үл сия қ ты жанатын немесе т үтенет і н заттарды жинма ң ыз .
- С үзг і лер і орнатылма ғ ан құ рыл ғ ыны пайдаланба ң ыз .
- Шаш , бос ки і м , сауса қ тар мен денен ің барлы қ б ө л і ктер і н құ рыл ғ ыны ң тес і ктер і мен қ оз ғ алатын б ө л і ктер і нен ж ә не оны ң керек – жара қ тарынан алыс ұ ста ң ыз .

Қауіпсіздік туралы маңызды нұсқаулар

- Құ рыл ғ ыны пайдалан ғ ан кезде жерге қ осатын кабельдерд і алыс ұ ста ң ыз . Құ рыл ғ ы қ уат сымына і л і нсе , қ ау і пт і жа ғ дай орын алуы м үмк і н .
- Баспалда қ ты тазала ғ ан кезде ө те са қ болы ң ыз .

Техникалы қ қ ызмет к ө рсету ж ә не са қ тау

- Бай қ аусызда і ске қ осылуды ң алдын алы ң ыз . Құ рыл ғ ыны ұ стамас немесе он ы жылжытпас б ұ рын , ажыратып –қ ос қ ышты ң ө ш і рул і т ұ р ғ анына к ө з жетк і з іңі з . Құ рыл ғ ыны сауса ғ ы ң ызды ажыратып –қ ос қ ышта ұ стап жылжыту неме се құ рыл ғ ыны қ осу апат қ а ә келу і м үмк і н .
- Құ рыл ғ ыны ң к ө лдене ң бетке орнатыл ғ анына к ө з жетк і з іңі з . Егер құ рыл ғ ы қ ылша қ ты б і л і кшемен жабды қ тал ғ ан болса ж ә не т ұ т қ а т і г і нен орнаты лма ғ ан болса , құ рыл ғ ыны б і р к үйде пайдаланба ң ыз . Құ рыл ғ ыны қ атып қ алуы м үмк і н жерлерде са қ тама ң ыз .
- Құ рыл ғ ы пайдаланылма ғ ан кезде , оны тазаламас б ұ рын , техникалы қ қ ызмет к ө рсетпес б ұ рын ж ә не жылжымалы қ ылша ққ а қ оспас немесе одан ажыратпа с б ұ рын құ рыл ғ ыны ө ш і р і п , қ уат к ө з і нен ажыраты ң ыз .
- За қ ымдал ғ ан немесе ө згер і стер енг і з і лген құ рыл ғ ыны пайдаланба ң ыз . З а қ ымдал ғ ан немесе ө згер і стер енг і з і лген құ рыл ғ ы к үптеген жерден шалыс ж ұ мыс і степ , салдарынан ө рт , жарылыс немесе жара қ ат алу қ ауп і орын алуы м үмк і н .
- Пайдалану ж ә не к үт і м жасау н ұ с қ ауларында к ө рсет і лген жа ғ дайларды қ о спа ғ анда , құ рыл ғ ы ғ а ө згер і стер енг і з і п , ж ө ндеу ж ұ мыстарын жасау ғ а т ыйым салынады .
- За қ ымдал ғ ан құ ралдары бар құ рыл ғ ыны пайдаланба ң ыз (мысалы , зарядтау құ рыл ғ ысы , қ уат сымы ж ә не т . б .). Құ лап қ ал ғ ан , за қ ымдал ғ ан , сыртта қ а л ғ ан , су ғ а т үс і п кеткен немесе д ұ рыс ж ұ мыс і стемейт і н құ рыл ғ ыны неме се құ ралды пайдалану ғ а тыйым салынады . Оларды у ә к і летт і қ ызмет к ө рсету орталы ғ ында ж ө нде ңі з .
- Техникалы қ қ ызмет к ө рсету ж ұ мыстарын тек б і рдей қ осал қ ы б ө лшектерд і қ олдана отырып , б і л і кт і ж ө ндеу маманы ж үрг і зу і ти і с . Б ұ л құ рыл ғ ыны ң қ ау і пс і зд і г і н қ амтамасыз етед і.
- Қ уат сымы за қ ымдал ғ ан болса , қ ау і пт ің алдын алу ма қ сатында оны ө нд і руш і, оны ң қ ызмет к ө рсету агент і немесе сол д ә режедег і б і л і кт і мамандар ауысты руы ти і с .

Батарея ж ә не зарядтау

- Құ рыл ғ ыны қ айта зарядтау үш і н осы құ рыл ғ ымен б і рге жетк і з і лген зарядтау т ұғ ы рын ғ ана пайдаланы ң ыз . Тек HCBY зарядтау т ұғ ырымен пайдаланы ң ыз .
- Қ уаттау бойынша барлы қ н ұ с қ ауларды орында ң ыз ж ә не құ рыл ғ ыны батареяда к ө рс ет і лген температура диапазонынан тыс зарядтама ң ыз , себеб і б ұ л ө рт қ ауп і н арттырады .
- Зарядтау т ұғ ыры кепт і ру функциясымен жабды қ тал ғ ан ж ә не тек осы құ рыл ғ ыны ң қ ылша ғ ын кепт і руге жарамды .
- Зарядтау т ұғ ырыны ң кабел і н қ ыздырыл ғ ан беттерден алыс ұ ста ң ыз . Зарядтау т ұғ ы рыны ң ашасын немесе құ рыл ғ ыны дым қ ыл қ олмен ұ стама ң ыз . Ашаны розеткадан ш ы ғ ару үш і н кабельд і емес , зарядтау т ұғ ырыны ң ашасынан ұ ста ң ыз .
- Зарядтау т ұғ ырын кабельден ұ стап тартпа ң ыз немесе ө тк і збе ңі з , кабельд і т ұ т қ а ре т і нде пайдаланба ң ыз , ес і кт і кабельд і қ ысатын ет і п жаппа ң ыз , кабельд і ө тк і р жие ктер немесе б ұ рыштар ғ а тиг і з і п тартпа ң ыз .
- Қ айта зарядталмайтын батареяны пайдаланба ң ыз . Кер і жа ғ дайда литий – ионды батаре

Қ ау і пс і зд і к туралы ма ң ызды н ұ с қ аулар

я ө ртену і м үмк і н . Б ұ л құ рыл ғ ы ғ а тек б і л і кт і маман немесе сатудан кей і нг і қ ызм ет к ө рсету қ ызмет і ауыстыра алатын батареялар орнатыл ғ ан .

- Литий – ионды аккмуляторды ң і ш інде қ орша ғ ан орта ғ а қ ауі п т ө нді ретін заттектер бар . Құ рыл ғ ыны қ о қ ыс қ а тастамас б ұ рын алдымен батареяны шы ғ арып алы ң ыз , содан кей і н оны таста ң ыз немесе жерг і л і кт і за ң дар ғ а ж ә не ол қ олданылатын елд ің неме се айма қ ты ң ережелер і не с ә йкес қ айта ө ң де ң і з .
- Аккумуляторды шы ғ ару кез і нде құ рыл ғ ы қ уат к ө з і нен ажыратыл ғ ан болуы керек . А ккумуляторды балаларды ң қ олы жетпейт і н жерде са қ та ң ыз . Аккумуляторды ауыз ғ а с алу ғ а болмайды . Ж ұ тып қ ой ғ ан жа ғ дайда д ә р і герге немесе жерг і л і кт і токсиколог иялы қ қ ызметке хабарласы ң ыз .
- Белг і ленген талаптар ғ а қ айшы қ олдан ғ ан кезде , с ұ йы қ ты қ а ғ уы ы қ тимал аккумул яторды еш қ ашан ұ стама ң ыз . Кездейсо қ ұ стаса ң ыз , сумен шайы ң ыз . С ұ йы қ ты қ к ө зге ти і п кетсе дереу медициналы қ к ө мекке ж үг і н іңі з . Аккумулятордан а ққ ан с ұ йы қ ты қ т і т і ркенуге немесе к ү й і кке шалды қ ты руы м үмк і н .
- Қ уаттау құ рыл ғ ысы 2600 mAh 7- элементт і батарея жиынты ғ ын қ уаттай алады . Осынд ай зарядтау құ рыл ғ ысын қ айта зарядталмайтын батареяларды қ уаттау үш і н қ олдану ғ а болмайды . Кер і ж а ғ дайда литий – ионды батарея ө ртену і м үмк і н .

Та ң балар

II сынып жабды ғ ы

T 3.15A

Уа қ ыт к і д і р і с і бар миниатюралы қ бал қ ымалы енді рме , б ұ л жерде T 3,15 A та ң басы — то қ – уа қ ытты қ сипаттаманы ң белг і с і

Тек үй – жай і ш і нде қ олдану ғ а арнал ғ ан

Пайдаланушы н ұ с қ аулы ғ ын о қ ы ң ыз

WEEE (Электр ж ә не электронды жабды қ ты ң ө нді р і с қ алды қ тарын к ә деге жарату) туралы а қ парат

Осындай та ң басы бар барлы қ ө н і мдер электр ж ә не электронды жабды қ тарды ң қ алды қ тары болып табылады (2012/19/EU директивасына с ә йкес – WEEE), оларды с ұ р ыпталма ғ ан т ұ рмысты қ қ алды қ тармен араластыру ғ а болмайды . Оны ң орнына , с і з пайдаланыл ғ ан жабды қ ты үк і мет немесе жерг і л і кт і бил і к та ғ айында ғ ан қ алд ы қ электр ж ә не электронды жабды қ ты қ айта ө ң деу орныны ң арнайы жинау бекет і не тапсыру ар қ ылы адам денсаулы ғ ы мен қ орша ғ ан ортаны қ ор ғ ауы ң ыз керек . Қ алды қ тарды д ұ рыс жай ғ астыру ж ә не қ айта ө ң деу қ орша ғ ан орта ғ а ж ә не адам денсаулы ғ ына кер і ә сер тиг і зуд ің алдын алу ғ а к ө мектесед і. Осындай жинау бекет тер і н ің орналас қ ан жерлер і ж ә не оларды ң ережелер і мен шарттары туралы қ осы мша а қ парат алу үш і н орнатушы тарап қ а немесе жерг і л і кт і бил і к органдарына ха барласы ң ыз .

Б і з , Moonstone Technology (Shaoxing) Co., Ltd., осы ар қ ылы атал ғ ан жабды қ қ олдан ыста ғ ы директивалар ғ а , еуропалы қ нормалар мен т үзетулерге с ә йкес келет і н і н м ә л і мдейм і з . ЕО с ә йкест і к декларациясыны ң толы қ м ә т і н і мен келес і интерне т с і лтемес і не ө т і п танысу ғ а болады : https://trouver-tech.com

Электронды қ н ұ с қ аулы қ ты ң толы қ н ұ с қ асымен с і лтемес і бойынша ө т і п таныса , мына с і лтемеге ө т і п таныса аласыз : https://www.trouver-tech.com/pages/user-manuals-and-faqs

Ө н і мге шолу

Қ орапта ғ ы заттарды ң т і з і м і

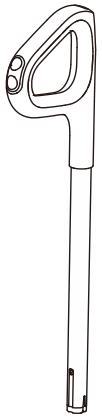

Т ұ т қ а

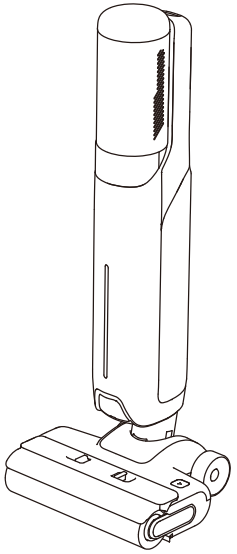

Нег і зг і корпус



Қ осал қ ы айна лмалы қ ылша қ

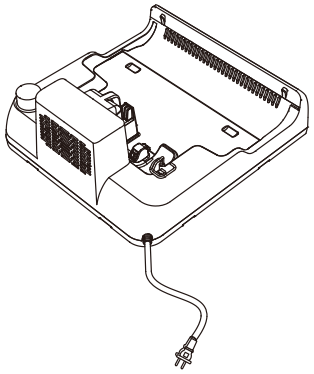

Қ уаттау станциясы

Тазалау қ ылша ғ ы



Қ осал қ ы с ү зг і

Ө н і мге шолу

Ша ң сор ғ ыш

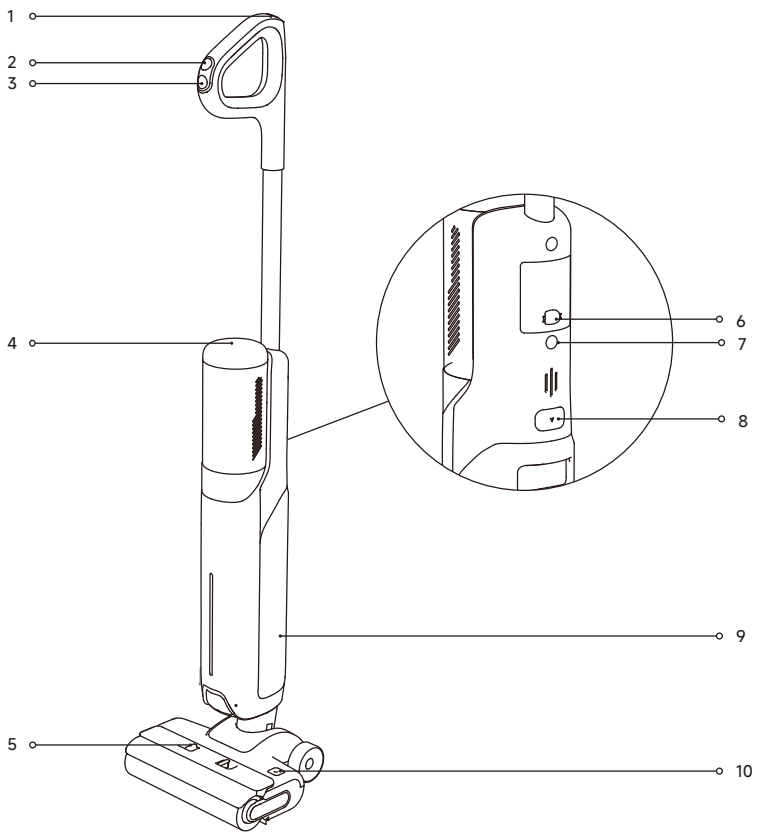

1 Ө з і н -ө з і тазалау т ү ймес і

2 Режимдерд і ауысты р ғ ыш

3 Қ уат батырмасы

4 Дисплей экраны

5 Қ ылша қ ты б і л і кше қ а қ па ғ ын босату т ү ймес і

6 К ө п ба ғ ытты д өң гелек

7 Дауысты қ ке ң ес т ү ймес і

- Дауысты қ ке ң ес функциясын қ осу немесе дыбыс де ң гей і н ре ттеу ү ш і н қ ыс қ а уа қ ыт қ а ба сы ң ыз

8 Таза ж ә не пайдаланыл ғ ан су сауытын босату т ү ймес і

9 Таза ж ә не пайдаланыл ғ а н су сауыты

10 Айналмалы қ ылша қ ты б осату т ү ймес і

Ө н і мге шолу

Қ уаттау станциясы

1 Ауа кепт і ру к і р і с і

2 Ауа кепт і ру шы ғ ысы

3 Қ уат сымы

4 Қ уаттау т ү й і спелер і

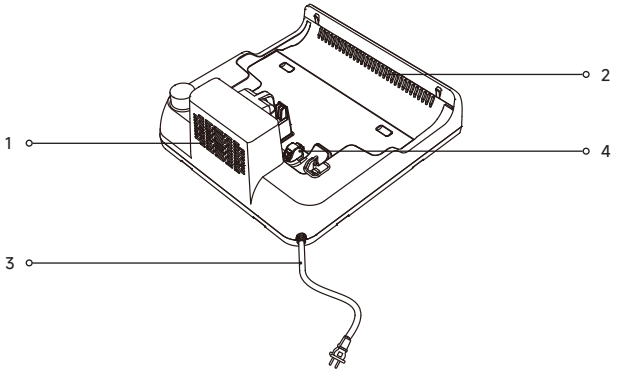

Дисплей экраны

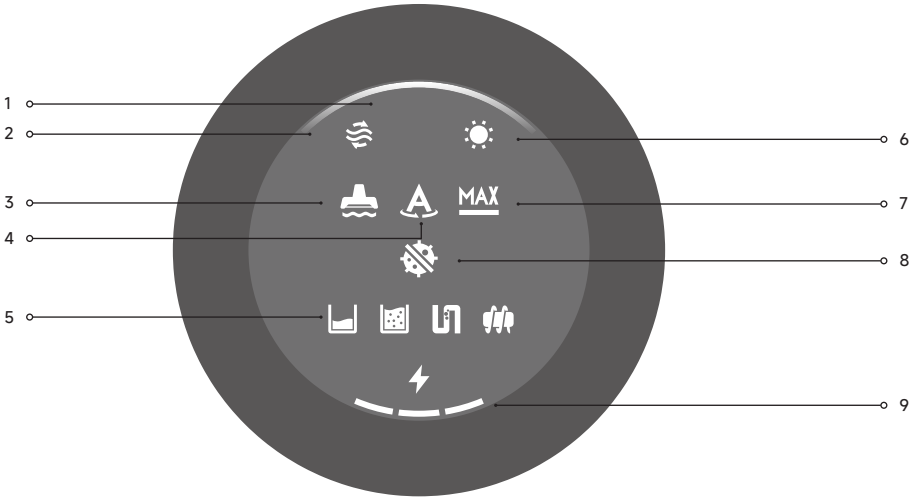

1 Ө з і н -ө з і тазалау процес і н ің и ндикаторы /
Ша ң жинау ыдысы /
Кепт і ру процес і н ің индикаторы

- Ө з і н -ө з і тазарту кез і нде индикатор ө з і н -ө з і тазарту барысын к ө рсетед і.
- Қ олдану барысында шынайы уа қ ытта жинал ғ ан ласты ң к ө лем і не қ арай индикаторды ң т ү с і ө згеред і.
- Кепт і ру кез і нде индикатор кепт і ру барысы н к ө рсетед і.

2 Ө з і н -ө з і тазалау режим і

3 Сору режим і

4 Автоматты режим

5 Қ ате туралы хабарламалар

- Таза су сауытында су аз
- Пайдаланыл ғ ан су сауыт ы тола
- Б і тел і п қ ал ғ ан т ү т і к
- Айналмалы қ ылша қ ты ң қ ысылып қ алуы

6 Кепт і ру режим і

7 Турбо режим і

8 Ультра режим і

9 Батарея индикаторы

- Қ ызыл жыпылы қ тайды : Қ уат ө ш і рул і
- Қ ызыл т ұ ра қ ты жанады : Батарея де ң гей і <15%
- Жасыл т ұ ра қ ты жанады : Батарея де ң гей і ≥ 15%

Ескертпе : Қ ұ рыл ғ ы д ұ рыс ж ұ мыс і стемеген кезде дисплей экранына қ ате туралы хабарлама неме се қ ате коды шы ғ ады . Ө з м ә селе ңі зд ің шеш і м і н табу ү ш і н қ ате туралы ке ң естер мен шеш і м дер кестес і н қ ара ң ыз .

Орнату

Н ұ с қ ау бойынша т ұ т қ аны ң ұ шын құ рыл ғ ыны ң жо ғ ар ғ ы жа ғ ында ғ ы ойы ққ а сырт еткен дыбыс шы ққ анша т і г і нен салы ң ыз .

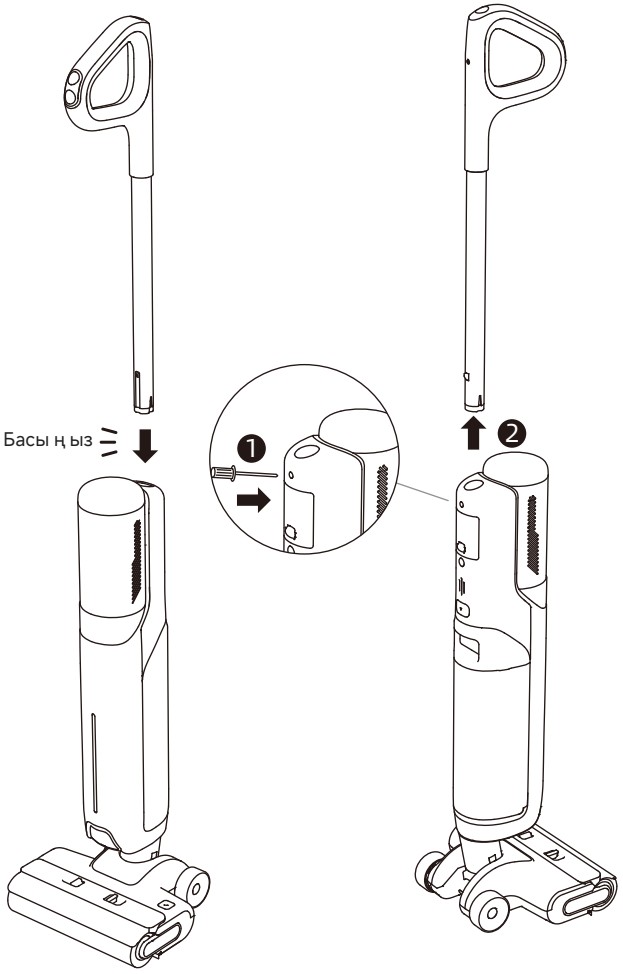

Ескертпе : Б ө лшектеу ү ш і н суретте к ө рсет і лгендей т ү й і спелерд і басатындай ет і п қ атты зат ты құ рыл ғ ыныны ң тес і г і не салы ң ыз ж ә не б і р уа қ ытта т ұ т қ аны жо ғ ары қ арай тарты ң ыз .

Қ уаттау

1.Қ уаттау станциясын т ү зу жерге қ абыр ғ а ғ а та қ ап қ ойы ң ыз ж ә не оны қ уат к ө з і не қ осы ң ыз . Ал ғ аш қ ы қ олдану алдында құ рыл ғ ыны толы қ зарядта ң ыз .
2. Құ рыл ғ ыны зарядтау станциясына қ ойы ң ыз . Тол ғ ан батарея индикаторы т ұ ра қ ты жасыл болып жанып , с ө нген кезде зарядтау ая қ тал ғ аны .

Зарядтау индикаторы
- Қ ызыл л ү п і лдейд і: Батарея де ң гей і <15% (зарядталуда)
- Жасыл л ү п і лдейд і: Батарея де ң гей і ≥ 15% (зарядталуда)

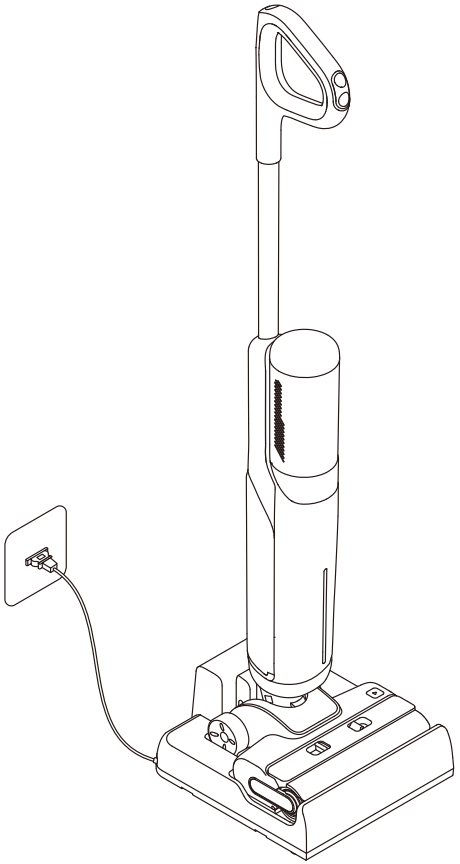

Ескертпе :
- Толы қ зарядтал ғ аннан кей і н 10 минут і ш і нде ж ұ мыс і стемейт і н ша ң сор ғ ыш ұ й қ ы режим і не ө тед і. Құ рыл ғ ыны пайдалану қ ажет болса , оны қ айта і ске қ осы ң ыз .
- Батареяны ң қ ызмет ету мерз і м і н ұ зарту ма қ сатында құ рыл ғ ы ұ за қ уа қ ыт қ олданыл ғ анн ан кей і н батарея автоматты т ү рде сал қ ындайды .

Пайдалану ә д і с і

Таза су сауытын толтыру

1. Сауытты шы ғ ару үш і н сауытты шы ғ ару үш і н таза ж ә не пайдаланыл ғ ан су сауытын бостау т үймес і н басы ң ыз . Та за су сауытыны ң қ а қ па ғ ын ашып , о ғ ан таза су толтырып құ йы ң ыз .

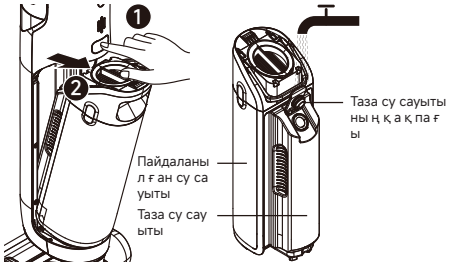

2. Таза ж ә не пайдаланыл ғ ан су сауыты н орнаты ң ыз ж ә не орнына сырт ет і п т үскен і н тексер іңі з .

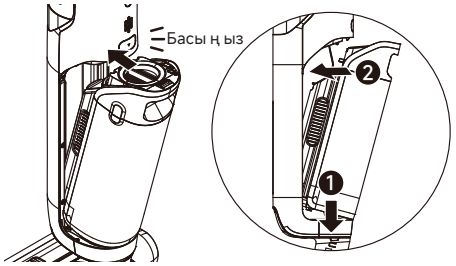

Тазалауды бастау

Қ ылша қ қ а қ па ғ ын а қ ырын басып , құ рыл ғ ыны арт қ а шал қ айты ң ыз . Ж ұ мыст ы бастау / то қ тату үш і н қ уат батырмасын ⏻ басы ң ыз . Егер ж ұ мыс кез і нде құ ры л ғ ы т і к к ү йде болса , а ғ ымда ғ ы ж ұ мыс то қ татылады . Т үб і т ө мен жи h аздард ы ң астына жете алу ж ә не тазалай алу үш і н құ рыл ғ ы 180- градус б ұ рышпен тег і с жат қ ан к ү йде болуы керек .

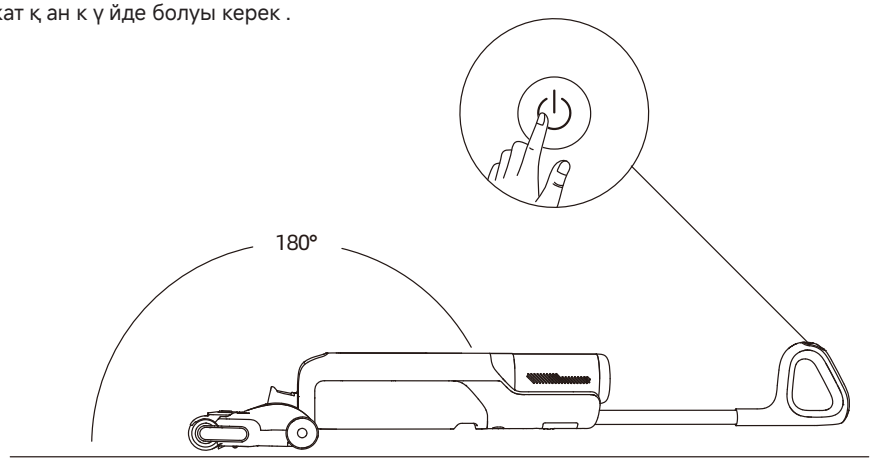

Ескертпе :

- К ө п і рет і н с ұ йы қ ты қ тарды ша ң сор ғ ышпен тазалама ң ыз .
- Құ рыл ғ ы еденд і, м ә рм ә рд і, плиткаларды ж ә не бас қ а қ атты беттерд і жуу ғ а жарамды .
- Құ рыл ғ ыны пайдалану кез і нде оны жерден к ө терме ң із , жылжытпа ң ыз немесе е ң кейтпе ң із . Осылай і стегенде , пайдаланыл ғ ан су қ оз ғ алт қ ышты ң і ш і не к і р і п кету і м ү мк і н .

Пайдалану ә д і с і

KK

Режимдерд і ауыстыру

Қ ажет іңі зге қ арай режимдерд і ауыстыру үш і н режимдерд і ауыстыр ғ ышты ↻ басы ң ыз .

Автоматты режим

Құ рыл ғ ы сору к ү ш і н ендегі д а қ тар ғ а қ арай ө зд і г і нен ретте йд і.

Турбо режим і

Егер Турбо режим і та ң далса , құ рыл ғ ы жердег і кету і қ иын да қ ты сорып алады .

Ультра режим і

Ультра режим і не ө туге дайынды қ, 30 секунд к ү т іңі з . Б ұ л режим тол ы қ тазалау ғ а лайы қ ты .

Сору режим і

Сору режим і н та ң да ғ анда , құ рыл ғ ы тек суды сорады ; айнал малы қ ылша қ суланбайды ж ә не таза су сауытынан су бер і лм ейд і.

Пайдаланыл ғ ан су сауытын босату

1. Сауытты шы ғ ару үш і н сауытты шы ғ ару үш і н таза ж ә не пайдаланыл ғ ан су сауытын бостау т үймес і н басы ң ыз .

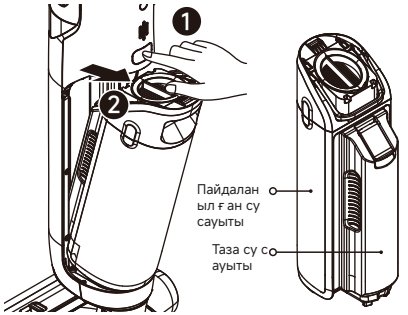

2. Пайдаланыл ғ ан су сауытыны ң қ а қ п а ғ ында ғ ы т ұ т қ аны тарты ң ыз , қ а қ па қ ты к ө тер і п , пайдаланыл ғ ан суды құ йы ң ыз .

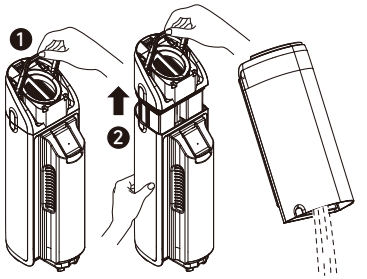

3. Қ а қ па қ ты пайдаланыл ғ ан су сауыт ына орнаты ң ыз , т ұ т қ аны басып , қ а қ па қ ты бек і т іңі з . Таза ж ә не пайдалан ыл ғ ан су сауытын сырт еткенше қ айта орнаты ң ыз .

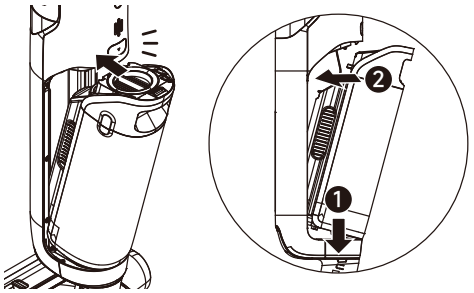

Пайдалану әдісі

Өзін-өзі тазалау режимі

1. Құрылғыны станцияға керіңіз. Таза су сауытында ғы су өзін-өзі тазалауға жететі ндей болуы тиіс.
2. Өзін-өзі тазалауды бастау / тоқтату үшін тұтқаны ң басында ғы өзін-өзі тазалау түймесін басыңыз.
3. Өзін-өзі тазалау аяқталғаннан кейін пайдаланылған су сауытын босатыңыз. Содан кейін құрылғы кептіру режиміне өтіп, білікті қылшақты ысты қ ауамен кептіре бастайды.

Кептіру режимі

1. Кептіру режимін қосу және білікті қылшақты ысты қ ауамен кептіру үшін өзін-өзі тазалау түймесін 3 секунд басып тұрыңыз.
2. Кептіру режимінен шығу үшін түймесін басыңыз.

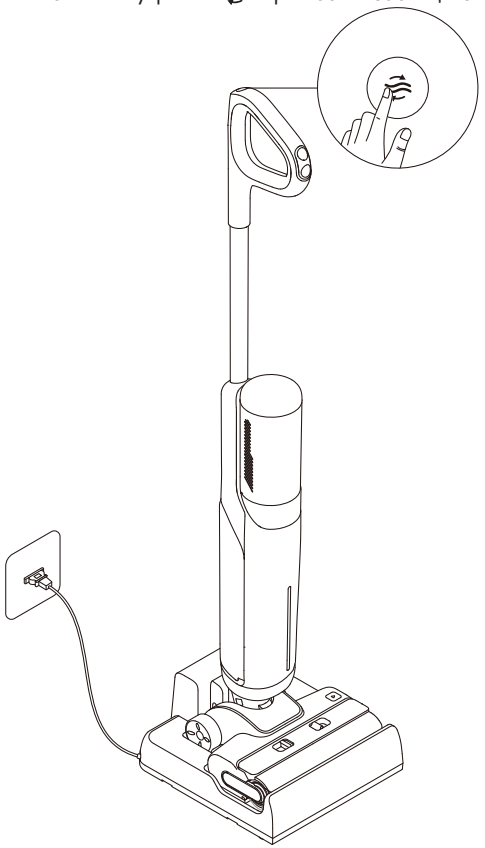

Ескертпе:

- Өзін-өзі тазалау функциясын құрылғы зарядталу кезінде және батарея деңгейі 15%- дан жоғары кезде ғана қосуға болады. Батарея деңгейі төмен болса, оны өзін-өзі тазалауға дейін 15%-ға дейін зарядтаңыз.
- Өзін-өзі тазалау аяқталғаннан кейін құрылғыда қандай да бір дақтарқалып қойса, зарядтау құрылғысын тазалаңыз.
- Қылшақты білікшені қолмен тазалау үшін оны ауамен әбден кептіріңіз немесе кептіру режимінде бірнеше рет кептіріңіз.

Күтім және техникалық қызмет көрсету

Кеңестер:

- Техникалық қызмет көрсетпей тұрып құрылғыны өшіріңіз. Қуатты ажыратқышқа қол тигізбеңіз.
- Қажетінше бөлшектерді ауыстырыңыз. Бөлшектер өндіруші де немесе қызмет көрсету агентінде бар бөлшектермен ауыстырылуы керек.
- Егер құрылғыны ұзақ уақыт бойы пайдаланылмаса, оны толығымен зарядтаңыз, ашаны розеткадан суырып алыңыз және құрылғының ғалдылығын төмен, күнсәулеліктүспейтін салқын жерде сақтаңыз. Батареяның қуаты шамадан тыс таусылмауы үшін құрылғыны кем дегенде 3 айда бір рет зарядтаңыз.

Пайдаланылған су сауытын тазалау

1. Сауытты шығару үшін сауытты шығару үшін таза және пайдаланылған су сауытын бостау түймесін басыңыз.

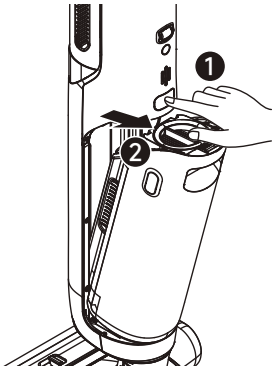

2. Пайдаланылған су сауытыны қақпағынданғы тұтқаны тартып, қақпақты көтеріңіз. Пайдаланылған су сауытыны қақпағынан сүзгіні және қатты тұрмысты қалдықтар сүзгісінің себетін алыңыз.



3. Пайдаланылған су сауытын, сауытқақпағын және қатты тұрмысты қалдықтар сүзгісінің себетін сумен шайыңыз. Сауытты ішкі қабырғасын тазалау үшін қорапта ғы тазалау қылшағын қолданыңыз.

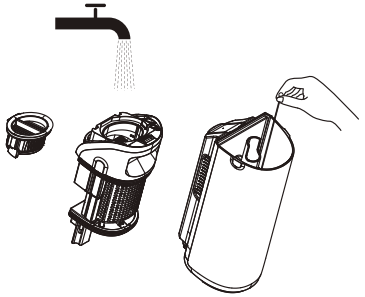

4. Тұтқаны басып, қақпақты бекіту арқылы пайдаланылған су сауытын ыңқақпағын орнына қойыңыз. Содан кейін пайдаланылған су сауытын сырт еткен дыбыс шыққанша орнына салыңыз.

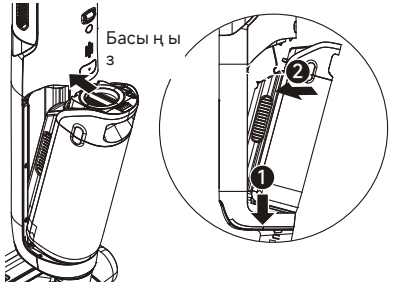

Ескертпе: Пайдаланылған су сауытын әрқолданудан кейін, сондай-ақ өзін-өзі тазалауға дейін және кейін уақытылы тазалау ұсынылады.

К ү т і м ж ә не техникалы қ қ ызме т к ө рсету

С ү зг і н і тазалау

1. С ү зг і н і шеш і п алы ң ыз ж ә не бет і ндег і жинал ғ ан ша ң ды т ү с і ру ү ш і н жаймен ұ ры ң ыз .



2. Ластан ғ ан ж ә не жууды қ ажет етет і н с ү зг і н і сумен шайы ң ыз . Қ олданар алдында ол толы ғ ымен құ р ғ а қ болуы керек .



Ескертпе : С ү зг і н і ә р 3-6 ай сайын ауыстыру ғ а ке ң ес берем і з .

Қ ылша қ жиынты ғ ын тазалау

1. Айналмалы қ ылша қ ты ң қ а қ па ғ ын шеш і п алу ү ш і н айналмалы қ ылша қ т ы босату т ү ймелер і н басы ң ыз . Айнал малы қ ылша қ ты шы ғ арып алу ү ш і н а йналмалы қ ылша қ ты босату т ү ймес і н басы ң ыз ж ә не т ұ т қ адан тарты ң ыз .

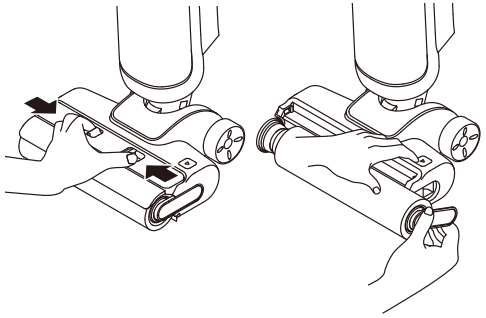

2. Айналмалы қ ылша құқ а оралып қ ал ғ ан шаштар мен қ о қ ыстарды қ орапта ғ ы тазалау қ ылша ғ ымен тазала ң ыз . Ай налмалы қ ылша қ ты ж ә не қ а қ па ғ ын таза сумен шайы ң ыз ж ә не толы ғ ымен құ р ғ аты ң ыз .

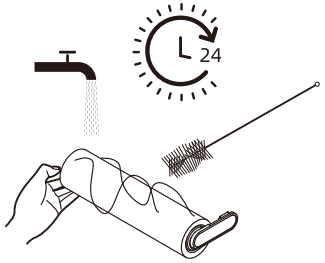

К ү т і м ж ә не техникалы қ қ ызме т к ө рсету

KK

3. Сор ғ ыш келте құ бырды құ р ғ а қ мата мен немесе дым қ ыл ш ү берекпен с ү рт іңі з .

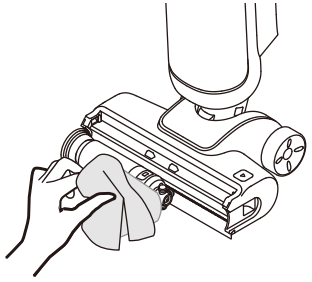

4. Айналмалы қ ылша қ ты ж ә не айналм алы қ ылша қ ты ң қ а қ па ғ ын сырт етке н дыбыс шы құқ анша орнына салы ң ыз .

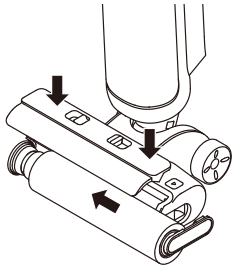

Ескертпе :
- Қ ылша қ жиынты ғ ын сумен шаю ғ а болмайды .
- Қ ажет болса тазала ң ыз . Айналмалы қ ылша қ ты ә р 3-6 ай сайын ауыстыру ғ а ке ң ес берем і з .

Т ү т і к пен ластану сенсорын тазалау

Таза ж ә не пайдаланыл ғ ан су сауытын алы ң ыз . Қ олданар алдында т ү т і кт і ж ә не л астану сенсорын дым қ ыл ш ү берекпен с ү рт іңі з .

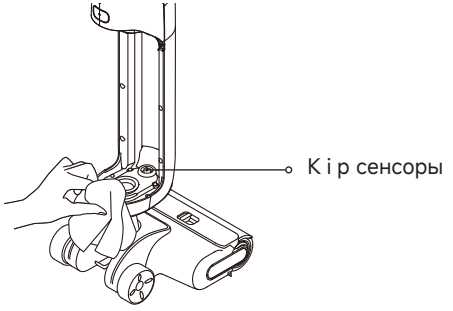

Ескертпе : Т ү т і кт і немесе ластану сенсорын шайма ң ыз .

А қ аулы қ тарды аны қ тау

Қ ате	Ы қ тимал себеб і	Шеш і м і
Құ рыл ғ ы ж ұ мы с і стемейд і.	Құ рыл ғ ыны ң батарея қ уаты т аусыл ғ ан немесе батареяны ң қ уат де ң гей і т ө мен .	Қ олданар алдында батарея ны толы ғ ымен зарядта ң ыз .
	Құ рыл ғ ы т і к к ү йде .	Құ рыл ғ ыны арт қ а шал қ а йты ң ыз .
	Қ о қ ыс қ ызып кетуден қ ор ғ ау режим і н і ске қ осты .	Қ о қ ысты тазалап , темпера тура қ алып қ а келгенше к ү т іңі з .
	Пайдаланыл ғ ан су сауыты тол ы .	Пайдаланыл ғ ан су сауытын босаты ң ыз .
	Б ө лшектер орнына салынба ғ а н .	Барлы қ б ө лшектерд ің д ұ рыс салын ғ анына к ө з же тк і з іңі з .
Құ рыл ғ ы баяу за рядталады .	Батареяны ң температурасы ты м т ө мен немесе тым жо ғ ары .	Батареяны ң температурасы қ алып қ а келгенше к ү т іңіз .
Құ рыл ғ ыны ң со ру қ уаты т ө мен .	С ү зг і б і тел і п қ алды .	С ү зг і н і тазала ң ыз .
	Сор ғ ыш келте құ быр немесе т ү т і к б ө где затпен б і телген .	Т ү т і к пен сор ғ ыш келте құ бырды тазала ң ыз .
Қ оз ғ алт қ ыш б і рт ү рл і шу шы ғ а рады .	Пайдаланыл ғ ан су сауытында ғ ы лас су тым к ө п .	Пайдаланыл ғ ан су сауытын босаты ң ыз .
	Сор ғ ыш келте құ быр б і телген .	Сор ғ ыш келте құ бырды ң б і телген жерлер і н тазала ң ыз .
Қ уаттау кез і нде дисплей экранын да ғ ы батарея де ң гей і н ің индика торы жанбайды .	Қ уаттау станциясыны ң ашасы э лектр розеткасына д ұ рыс салы нба ғ ан .	Қ уаттау станциясыны ң аша сы орнына салын ғ анына к ө з жетк і з іңі з .
	Құ рыл ғ ы зарядтау құ рыл ғ ыс ына д ұ рыс орнатылма ғ ан .	Құ рыл ғ ыны ң зарядтау құ рыл ғ ысына д ұ рыс орнаты л ғ анына к ө з жетк і з іңі з .
Құ рыл ғ ыдан су шы қ пайды .	Таза су сауыты д ұ рыс орнатыл ма ғ ан немесе таза су сауытынд а ғ ы су жетк і л і кс і з .	Таза су сауытын орнына қ а йта салы ң ыз немесе су құ йы ң ыз .
	Айналмалы қ ылша қ ты сулау ү ш і н 30 секунд қ ажет .	Құ рыл ғ ыны қ осып , б і раз уа қ ыттан кей і н қ айта текс ер іңі з .
Желдетк і штен су а ғ ып т ұ р .	Со ғ ылу немесе ж ұ л қ у салдар ынан су қ оз ғ алт қ ыш қ а ө т і п кету і м ү мк і н .	Құ рыл ғ ыны қ осулы кезде а қ ырын ал ғ а – арт қ а жыл жыты ң ыз .
	Тазалан ғ ан с ү зг і толы ғ ымен құ р ғ а қ емес .	Қ олданар алдында с ү зг і н і толы ғ ымен құ р ғ аты ң ыз .

А қ аулы қ тарды аны қ тау

Ө з і н –ө з і тазала у с ә тс і з ая қ тал ды .	Айналмалы қ ылша қ і р і қ о қ ы спен б і тел і п қ алуы м ү мк і н .	Айналмалы қ ылша қ ты тек серу ж ә не тазалау ү ш і н а йналмалы қ ылша қ ты ң қ а қ па ғ ын шеш і п алы ң ыз .
	Құ рыл ғ ы зарядтау құ рыл ғ ыс ына д ұ рыс орнатылма ғ ан .	Ө з і н –ө з і тазалау функция сын қ оспас б ұ рын , құ рыл ғ ыны ң зарядтал ғ анына к ө з жетк і з іңі з .
	Батарея де ң гей і 15%- дан т ө м ен болса , ө з і н –ө з і тазалау фу нкциясын қ осу ғ а болмайды .	Ө з і н –ө з і тазалау функция сын құ рыл ғ ы зарядталу ке з і нде ж ә не батарея де ң ге й і 15%- дан арты қ бол ғ анд а ғ ана қ осу ғ а болады .
	Пайдаланыл ғ ан су сауыты д ұ р ыс салынба ғ ан немесе пайдала ныл ғ ан су сауыты толы .	Пайдаланыл ғ ан су сауытын қ айта салы ң ыз немесе бос аты ң ыз .
	Таза су сауыты орнына салынба ғ ан немесе таза су сауытында ғ ы су жетк і л і кс і з .	Таза су сауытын орнына қ а йта салы ң ыз немесе су құ йы ң ыз .
Кепт і ру ти і мд і л і г і нашар	Қ уаттау станциясыны ң ауа к і р і с і мен ауа шы ғ ысы б і тел і п қ алуы м ү мк і н .	Ауа к і р і с і мен ауа шы ғ ыс ы б і тел і п қ ал ғ анын тексе р іңі з ж ә не б і телген затта рды алып таста ң ыз .

Егер қ ате шы қ са , құ рыл ғ ы ж ұ мысын то қ татады . А қ ауларды аны қ тау кестес і н қ ара ң ыз . Егер м ә селе шеш і лмесе , т ұ тынушылар ғ а қ ызмет к ө рсету б ө л і м і не ха барласы ң ыз .

Қосымша қызмет алу үшін бізбен https://trouver-tech.com арқылы хабарласыңыз.

Қ ате туралы ке ң естер мен шеш і мдер

Құ рыл ғ ы д ұ рыс ж ұ мыс і стемесе , экран дисплей і нде қ ате туралы хабар пайда бол ады . М ә селен і шешу ү ш і н т ө мендег і кестен і қ ара ң ыз .

Қ ате белг і шес і	Ы қ тимал себеб і	Шеш і м і
	Таза су сауытында су аз	Таза су сауытын толтыры ң ыз .
	Пайдаланыл ғ ан су сауыты тола	Пайдаланыл ғ ан су сауытын босаты ң ы з .
	Б і тел і п қ ал ғ ан т ү т і к	Т ү т і кт і ж ә не ластану сенсорын тазал ау а қ паратын “К ү т і м ж ә не техникал ы қ қ ызмет к ө рсету” тарауынан таба а ласыз .
	Айналмалы қ ылша қ ты ң қ ысылып қ алуы	Айналмалы қ ылша қ ты тазала ң ыз .
	Айналмалы қ ылша қ пен т ү т і к ласта н ғ ан	Ө з і н -ө з і тазарту ү ш і н құ рыл ғ ыны станция ғ а кер і қ ойы ң ыз .
	Қ ате	А қ ауларды аны қ тау ү ш і н құ рыл ғ ы ны і ске қ айта қ осы ң ыз . Егер м ә селе шеш і лмесе , т ұ тынушылар ғ а қ ызмет к ө рсету б ө л і м і не хабарласы ң ыз .

Техникалы қ сипаттамасы

Ы л ғ алды ж ә не құ р ғ а қ тазалайтын ша ң сор ғ ыш			
Үлг і	HMH14A	Есептелген қ уат	300 W
Есептелген керн еу	25,2 V ⎓	Қ уаттау кернеу і	31 V ⎓
Таза су сауытын ы ң сыйымдылы ғ ы	600 mL	Пайдаланыл ғ ан с у сауытыны ң сый ымдылы ғ ы	500 mL
Қ уаттау уа қ ыты	Шамамен 5 са ғ ат		
Қ уаттау станциясы			
Үлг і	HCBY	Есепт і к қ уат к і р і с і*	200 W
Есепт і к к і р і с	220-240 V ∼ 50-60 Hz	Есепт і к шы ғ ыс	31 V ⎓ 0,76 A

* Есептік қуат кірісі кептіру режиміне енген кезде көрнекі цикл барысында өлшенген қуатты білдіре ді.

KK

Батареяны қ ә деге жарату ж ә не алып тастау

К і р і ст і р і лген литий – ионды батареяда қ орша ғ ан орта ғ а қ ау і пт і заттар бар . Бата реяны қ о қ ыс қ а тастамас б ұ рын б і л і кт і техникалы қ мамандар батареяны алып тас тап , оны ти і ст і қ айта өң деу зауытына тапсыр ғ анына к ө з жетк і з іңі з .
– құ рыл ғ ыны қ о қ ыс қ а тастамас б ұ рын батареяны құ рыл ғ ыдан алып тастау керек ;
– батареяны алып таста ғ ан кезде құ рыл ғ ы электр жел і с і нен ажыратылуы керек ;
– батареяны қ ау і пс і з жолмен тастау керек .

Алып тастау бойынша н ұ с қ аулы қ

1. Құ рыл ғ ыны ң арт қ ы қ абыр ғ асыны ң жо ғ ар ғ ы жа ғ ында ғ ы ты ғ ынды б ұ рап ал ы ң ыз ж ә не б ұ ранданы б ұ ра ғ ышпен шеш і п алы ң ыз .
2. Ти і ст і құ ралды ң к ө мег і мен дисплейд і алып таста ң ыз ж ә не кабельдерд і ажыра ты ң ыз .
3. Б ұ рауышты пайдаланып , барлы қ бек і ту б ұ рандаларын корпустан алы ң ыз .
4. Батарея жина ғ ында ғ ы б ұ рандаларды алы ң ыз , содан кей і н батарея қ а қ па ғ ын алы ң ыз .
5. Батарея жина ғ ыны ң қ ос қ ыш кабельдер і н ажыраты ң ыз ж ә не батареяны батаре я жина ғ ынан алы ң ыз .

СА Қ БОЛЫ Ң ЫЗ :

- Батареяны шы ғ арып алмас б ұ рын , қ уат к ө з і н ө ш і р і п , батарея қ уатын бары нша отыр ғ ызы ң ыз .
- Қ ажет емес батареяларды ти і ст і қ айта өң деу зауытында к ә деге жарату керек .
- Жарылыс қ ауп і н болдырмау ү ш і н қ орша ғ ан орта температурасы жо ғ ары бол мауы ти і с .
- Д ұ рыс пайдаланба ғ ан жа ғ дайда батареяда ғ ы с ұ йы қ ты қ а ғ ып кету і м ү мк і н . Дене ңі зге ти і п кеткен жа ғ дайда сумен шайып , медициналы қ к ө мекке ж ү г і н іңі з .

Кеп і лд і к

1. TROUVER сатып ал ғ ан кезде аны қ тау ғ а болмайтын материалды ң немесе жасалу с апасыны ң с ә йкесс і зд і г і не т ұ тынушы алдында жауапты .
2. Кеп і лд і к мерз і м і: толы ғ ыра қ б і лу ү ш і н т ұ тынушылар ғ а қ ызмет к ө рсету ке ң сес і не хабарласы ң ыз .
Т ұ тынушы ж ұ мыс і стейт і н аума қ та бас қ а регламенттер болса , жерг і л і кт і реглам ент ің к ү ш і басым болады .
3. Кеп і лд і к мына жа ғ дайларда жарамсыз болады :
а) Нем құ райлы қ қ а , байланысты , TROUVER н ұ с қ ауларына қ айшы т ү рде пайдалан у немесе орнату м ә селелер .
ә) TROUVER т і келей ө з і ө к і летт і к бермеген ұ йымдар мен жеке т ұ л ғ алар ө н і мге араласуы ж ә не / немесе оны ө згерту і.
б) Т ұ тынушы тарапынан кездейсо қ себептермен ж ә не / немесе нем құ райлы қ себеб і нен , ә с і ресе сырт қ ы б ө лшектер і не келт і р і лген за қ ым .
в) Ө нд і р і ст і к а қ аулары жо қ, тозатын б ө лшетер .
г) Ө н і мд і сатып ал ғ ан к ү н і к ө рсет і лген сатып алу құ жаты (т ү б і ртек , шот неме се т . б .) ұ сыну .
ғ) Сатып алу сертификатында к ө рсет і лген ө н і м ү лг і с і ж ә не / немесе н ө м і р і ө н і мде к ө рсет і лген ү лг і мен ж ә не / немесе н ө м і рмен с ә йкес келмейд і.
4. Кеп і лд і к туралы толы ғ ыра қ а қ парат алу ү ш і н TROUVER ресми веб – сайтын қ а ра ң ыз : https://trouver-tech.com

Asosiy xavfsizlik ko‘rsatmalari

UZ

Bu qo‘llanmani diqqat bilan o‘qib chiqing va kelajakda foydalanish uchun saqlab qo‘ying. Elektr jihozni ishlatganda quyidagi asosiy ehtiyor choralariga doim amal qilinishi kerak:
(BU JIHOZNI) ISHLATISHDAN OLDIN BARCHA KO‘RSATMALARNI O‘QIB CHIQING.
Ogohlantirishlar va ko‘rsatmalarga rioya qilmaslik elektr toki urishi, yong‘in va/yoki jiddiy jarohat olishga sabab bo‘lishi mumkin.

OGOHLANTIRISH — Yong‘in, elektr toki urishi yoki jarohat xavfini kamaytirish uchun:

Foydalanish bo‘yicha cheklovlar

- Bu mahsulot xavfsiz ishlashini ta’minlash va har qanday xavfning oldini olish maqsadida 8 yoshdan kichik bolalar yoki jismoniy, hissiy, aqliy nuqsonlari yoki tajriba yoki bilimi cheklangan shaxslar ota-ona yoki qarovchilarning nazoratisiz foydalanmasligi lozim. Tozalash va texnik xizmat bolalar tomonidan nazoratsiz amalga oshirilmasligi lozim.
- Plastik plyonka xavfli bo‘lishi mumkin. Bo‘g‘ilish xavfidan qochish uchun uni bolalardan uzoqda saqlang. Bolalar qurilma bilan o‘ynamasligi lozim.
- Faqat ichkarida, gilam yozilmagan yuzalar, masalan, vinil, koshin, zichlangan yog‘och va boshqalarda ishlating. Bo‘sh jismlar yoki hududdagi gilamchalar ustidan yurib ketmasligi uchun e’tiborli bo‘ling. Cho‘tkani to‘xtatib turish belbog‘ning muddatdan avval ishdan chiqishiga sabab bo‘lishi mumkin.
- Faqat bu foydalanuvchi qo‘llanmasida tasvirlangandek foydalaning. Faqat ishlab chiqaruvchi tavsiya qilgan biriktirmalardan foydalaning.
- Jihozni alanga yoki haddan ortiq haroratga qo‘ymang. Alanga yoki haddan ortiq haroratga qo‘yish portlashga sabab bo‘lishi mumkin.
- Juda issiq yoki sovuq muhitlar (5° C/41° F dan past yoki 40° C/104° F dan yuqori). Jihozni yuqori harorat va 5° C/41° F undan past haroratda quvvatlang 40° C/104° F.
- Jihozni suvga botirmang.
- Benzin kabi tez alangalanuvchi yoki yonuvchan suyuqliklarni yig‘ib olish uchun foydalanmang. Tez alangalanuvchi yoki yonuvchan suyuqliklar bor bo‘lishi mumkin joylarda foydalanmang.
- Tirqishlarga biror narsani qo‘ymang. Biror tirqish to‘silganda jihozdan foydalanmang. Havo oqimiga to‘sqinlik qilishi mumkin bo‘lgan chang, tuk, soch va boshqa narsalardan holi saqlang.
- Zaharli materiallarni (xlorli ohak, ammiak, drenaj tozalovchi va boshqalar) yig‘mang. Oyna, tirnoqlar, burama mixlar, tangalar va shu kabi qattiq va o‘tkir narsalarni yig‘mang.
- Bu jihozni moyli bo‘yoqda chiqadigan bug‘, bo‘yoq suyultiruvchi, ba’zi hashoratdan saqlovchi moddalar, alangalanuvchi chang yoki boshqa portlovchi yoki zaharli bug‘lar to‘la bo‘lgan yopiq joyda ishlatmang. Sigaret, gugurt yoki issiq kul kabi yonayotgan yoki tutayotgan narsalarni yig‘mang.
- Jihozni filtrlar o‘z joyida bo‘lmagan holatda ishlatmang.
- Soch, yumshoq kiyim, barmoqlar va tananing barcha qismlarini jihozning tirqishlari va harakatlanuvchi qismlari va aksessuarlaridan yiroq tuting.
- Jihozdan foydalanishda uni yerdagi kabellardan yiroq tuting. Jihoz ta’minot kabeli ustidan yurgizilganda xavf yuzaga kelishi mumkin.
- Zinalar ustini tozalashda yanada diqqatli bo‘ling.

Asosiy xavfsizlik ko‘rsatmalari

Texnik xizmat va saqlash

- Rejalashtirilmagan boshlashdan saqlaning. Jihozni yig‘ish yoki ko‘tarishdan oldin tugma O‘CHIRILGAN holatida ekaniga ishonch hosil qiling. Jihozni barmog‘ingiz tugmada turgan holatda ko‘tarish yoki jihozni yoqish baxtsiz hodisaga sabab bo‘ladi.
- Jihoz gorizontal yuzaga qo‘yilganiga ishonch hosil qiling. Qurilma cho‘tka roligi bilan jihozlangan bo‘lsa va tutqich to‘liq tepa holatda bo‘lmasa, qurilmani bir xil pozada ishlatmang. Jihozni muzlab qolishi mumkin bo‘lgan joyda saqlamang.
- Ishlatilmaganda, jihozni tozalash, unga texnik xizmat yoki servis ko‘rsatishdan oldin va jihozni harakatlanadigan cho‘tkaga ulash va uzishdan oldin o‘chiring va rozetkadan uzing.
- Zararlangan yoki o‘zgartirilgan jihozdan foydalanmang. Zararlangan yoki o‘zgartirilgan jihoz yong‘in, portlash yoki jarohat xavfiga sabab bo‘ladigan bashorat qilib bo‘lmaydigan holatni ko‘rsatishi mumkin.
- Foydalanish va saqlash ko‘rsatmalarida berilgandan boshqa holatlarda jihozni o‘zgartirmang yoki tuzatishga urinmang.
- Jihozni zararlangan biriktirma (masalan, quvvatlash asosi, ta’minot kabellari va boshqalar) bilan ishlatmang. Jihoz yki biritkirma tushib ketsa, zararlansa, tashqarida qolsa, suvga tushib ketsa yoki kerakli darajada ishlamasa, hech qachon uni ishlatishga urinmang. Uni tasdiqlangan servis markazida tuzating.
- Texnik xizmatni malakali texnik xodim faqat bir xil almashtirish qismlaridan foydalangan holda amalga oshirsin. Bu jihozning xavfsizligi saqlanishini ta’minlaydi.
- Ta’minot kabeli zararlangan bo‘lsa, xavfdan qochish uchun u ishlab chiqaruvchi, uning xizmat agenti yoki shunga o‘xshash malakali shaxslar tomonidan almashtirilishi kerak.

Batareya va quvvatlash

- Jihozni quvvatlash maqsadida faqat shu jihoz bilan berilgan quvvatlash asosidan foydalaning. Faqat HCBY quvvatlash asosi bilan ishlating.
- Barcha quvvatlash ko‘rsatmalariga amal qiling va jihozni batareyada yozilgan harorat diapazonidan tashqarida quvvatlamang, chunki bu yong‘in xavfini oshiradi.
- Quvvatlash asosi quritish funksiyasiga ega va u faqat jihozning cho‘tkasini quritish uchun moslangan.
- Quvvatlash asosining kabelini qizigan yuzalardan yiroq tuting. Quvvatlash asosining vilkasi yoki jihozni nam qo‘llar bilan ushlamang. Rozetkadan uzish uchun quvvatlash asosining kabelidan ko‘ra vilkasini ushlang.
- Quvvatlash asosini kabeldan tortmang yoki ko‘tarmang, kabelni tutqich sifatida foydalanmang, kabel ustida eshikni yopmang yoki kabelni o‘tkir chetlar va burchaklar atrofida tortmang.
- Biror quvvatlanmaydigan batareya to‘plamidan foydalanmang. Aks holda, litiy-ion batareyasi yonib ketishi mumkin. Bu jihozda faqat malakali texnik yoki sotuvdan keyingi xizmat ko‘rsatish xizmati tomonidan almashtirilishi mumkin bo‘lgan batareyalar mavjud.
- Litiy-ion batareyada atrof-muhit uchun xavfli moddalar mavjud. Jihozni utilizatsiya qilishdan oldin batareya to‘plamini ajratib, keyin jihoz foydalanilgan mamlakat yoki hududning mahalliy qonunlari va tartiblariga ko‘ra yo‘q qiling yoki qayta ishlashga topshiring.
- Batareyani ajratishda jihoz elektr tarmog‘idan uzilgan bo‘lishi kerak. Batareyalarni bolalar qo‘li yetmaydigan joyda saqlang. Batareyalarni hech qachon og‘izga solmang. Batareya yutib yuborilsa, doktor yoki mahalliy infeksion nazoratchiga murojaat qiling.

Asosiy xavfsizlik ko‘rsatmalari

UZ

- Har qanday sharoitda ham suyuqlik oqib chiqishi mumkin bo‘lgan batareyani hech qachon ushlamang. Agar tasodifan shunday bo‘lsa, suv bilan yuving. Agar suyuqlik ko‘zga tegsa, darhol tibbiy yordam oling. Batareyadan oqib chiqqan suyuqlik tirnalish yoki kuyishga sabab bo‘lishi mumkin.
- Quvvatlash asosi 7 kamerali 2600 mAh batareya to‘plamini quvvatlay oladi. Bu quvvatlash asosi qayta quvvatlanmaydigan batareyalarni quvvatlash uchun foydalanilmasligi kerak. Aks holda, litiy-ion batareyasi yonib ketishi mumkin.

Belgilar



II sinf uskunasi



T 3,15A vaqt/tok xususiyati bo‘lganda vaqti kechikkan miniatura saqlagich bog‘lanishi



Faqat bino ichida foydalanish uchun



Operator qo‘llanmasini o‘qing



WEEE haqida ma’lumot

Bu belgiga ega barcha mahsulotlar chiqindi elektr va elektron uskunalar (WEEE 2012/19/EU direktivasidagi kabi) bo‘lib, ular ajratilmagan maishiy chiqindilar bilan aralashmasligi lozim. Buning o‘rniga chiqindi qurilmalaringizni hukumat yoki mahalliy hokimiyat organlari belgilagan chiqindi elektr va elektron qurilmalarni qayta ishlash uchun mo‘ljallangan yig‘ish punktiga topshirish orqali inson salomatligi va atrof-muhitni muhofaza qilishingiz lozim. To‘g‘ri chiqitga chiqarish va qayta ishlash atrof-muhit va inson salomatligi uchun ehtimoliy salbiy oqibatlarning oldini olishga yordam beradi. Bunday yig‘ish punktlarining joylashuvi va shartlari haqida qo‘shimcha ma’lumot olish uchun o‘rnatuvchi yoki mahalliy hokimiyat organlariga murojaat qiling.

Biz, Moonstone Technology (Shaoxing) Co., Ltd., bu uskuna amaldagi direktivalar, Yevropa normalari va o‘zgartirishlariga muvofiqligini ma’lum qilamiz. Yevropa Ittifoqi muvofiqlik deklaratsiyasi to‘liq matni quyidagi internet manzilida mavjud:
https://trouver-tech.com

Batafsil elektron qo‘llanma uchun saytiga o‘ting
https://www.trouver-tech.com/pages/user-manuals-and-faqs

Mahsulot bo‘yicha umumiy ma’lumot

Qadoqlash ro‘yxati

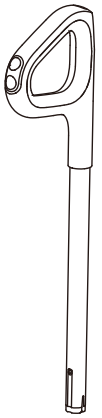

Tutqich

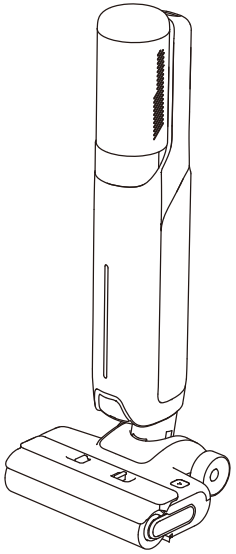

Asosiy uskuna



Zaxira cho‘tka roligi

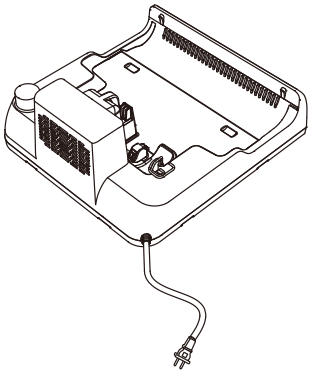

Quvvatlash asosi



Tozalash cho‘tkasi



Almashtirish filtri

Mahsulot bo‘yicha umumiy ma’lumot

UZ

Changyutkich

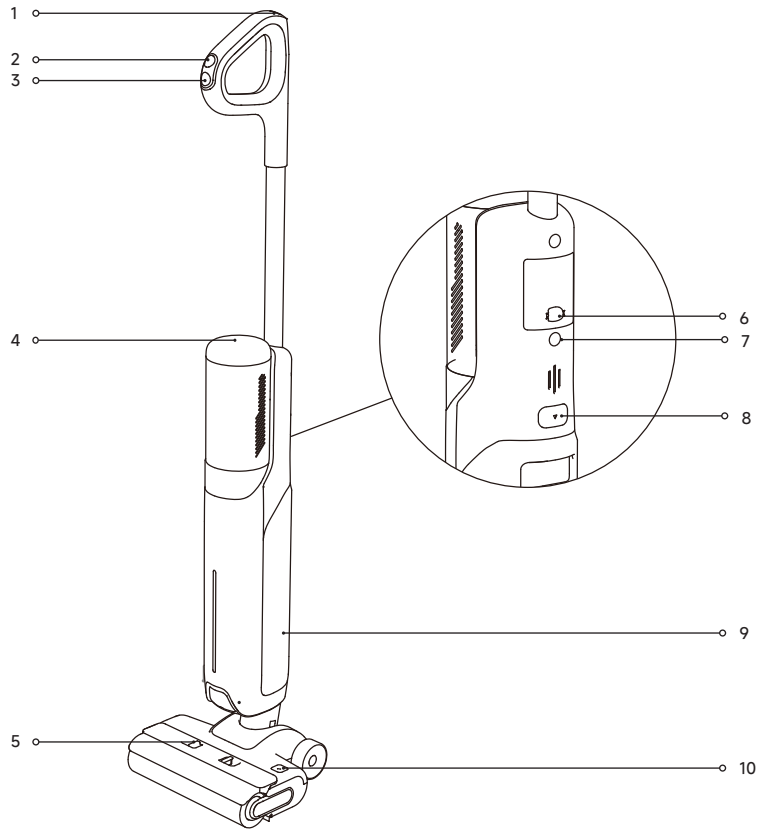

1 Mustaqil tozalash tugmasi

2 Rejimni almashtirish

3 Quvvat kaliti

4 Displey ekrani

5 Cho‘tka roligi qopqog‘ini bo‘shatish tugmalari

6 Ko‘p yo‘nalishli g‘ildirak

7 Ovozli ishora tugmasi

- Ovozli ishorani faollashtirish yoki tovush balandligini rostlash uchun bosing

8 Toza suv bakini tozalash va bo‘shatish tugmasi

9 Ishlatilgan suv bakini tozalash va ishlatilishi

10 Cho‘tka roligini bo‘shatish tugmalari

Mahsulot bo‘yicha umumiy ma’lumot

Quvvatlash asosi

1 Havo quritish kirish kanali

2 Havo quritish chiqish kanali

3 Quvvat kabeli

4 Quvvatlash kontaktlari

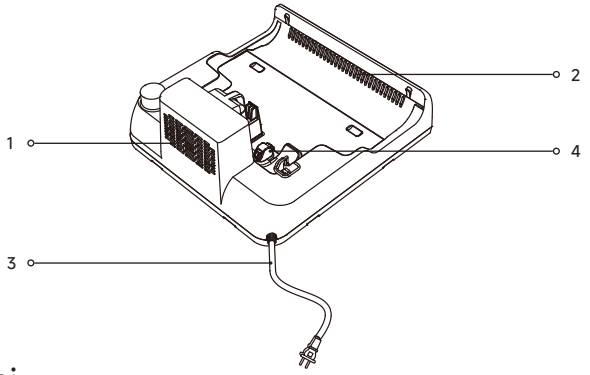

Displey ekrani

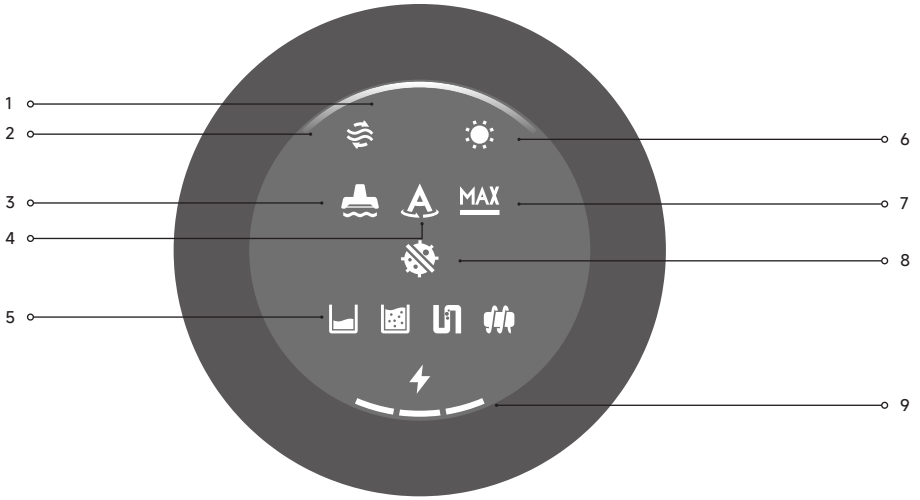

1 Mustaqil tozalash bosqichi indikatori / Chang konsentratsiyasi indikatori / Quritish bosqichi indikatori

- Mustaqil tozalashda indikator mustaqil tozalash rivojini ko‘rsatadi.
- Foydalanishda indikatorning rangi real vaqtda kir miqdori bilan o‘zgaradi.
- Quritishda indikator quritish rivojini ko‘rsatadi.

2 Mustaqil tozalash rejimi

3 So‘rish rejimi

4 Avtomatik rejim

5 Xato xabarlari

- Toza suv bakida suv yetarli emas
- Ishlatilgan suv baki to‘la
- To‘silgan naycha
- Cho‘tka roligi tiqilgan

6 Quritish rejimi

7 Turbo rejimi

8 Ultra rejimi

9 Batareya indikatori

- Qizil yonish: O‘chish
- Qizil barqaror: Batareya darajasi < 15%
- Yashil barqaror: Batareya darajasi ≥ 15%

Eslatma: Agar jihoz to‘g‘ri ishlamasa, displey ekrani xatolik xabarini yoki xatolik kodini ko‘rsatadi. Yechimni topish uchun Xatolik ishoralari va yechimlari jadvaliga qarang.

O‘rnatish

Jihozning tepasidagi portga ko‘rsatilganidek tutqichning uchini tiq etgan tovush eshitilguncha vertikal joylang.

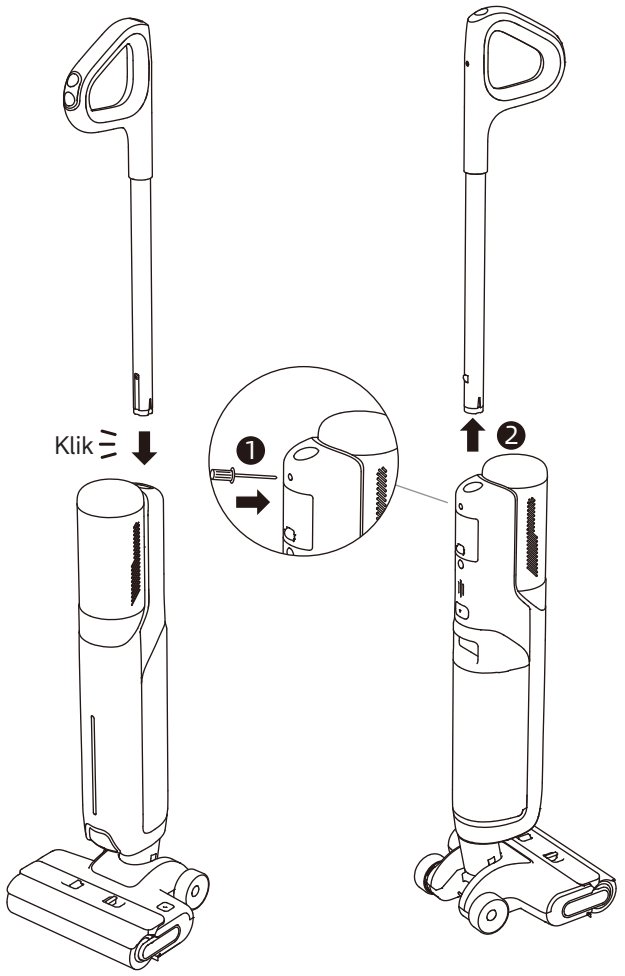

Eslatma: Qismlarga ajratishda kontaktlarga bosish uchun jihozning orqasidagi teshikka qattiq narsani ko‘rsatilgandek cho‘zing va tutqichni tepaga bir vaqtda tortib oling.

Quvvatlash

1. Quvvatlash asosini devorga teskari tarzda pastga joylang va quvvat manbasiga ulang. Ilk foydalanishda oldin jihozni to‘liq quvvatlang.
2. Jihozni quvvatlash asosi ustiga joylang. Quvvatlash yakunlanadi butun batareya indikatori barqaror yashilga kirganida ⚡ o‘chadi.

⚡ Quvvatlash indikatori
- Qizil yonib-o‘chish: Batareya darajasi < 15% (quvvatlanmoqda)
- Yashil yonib-o‘chish: Batareya darajasi ≥ 15% (quvvatlanmoqda)

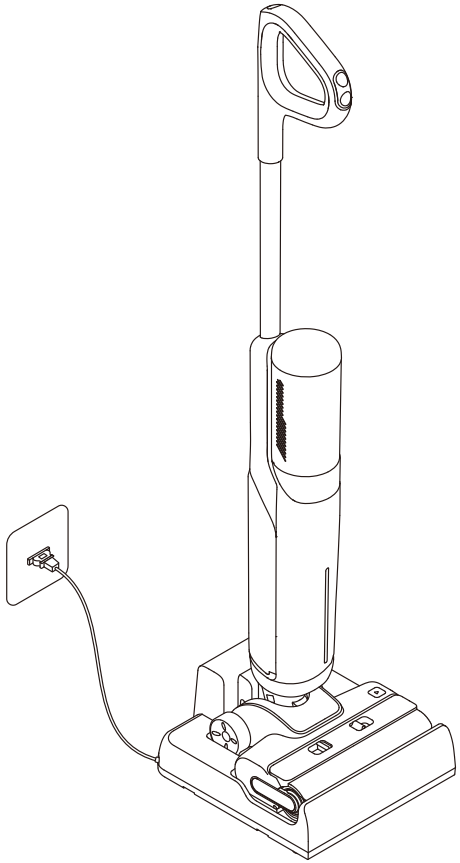

Eslatma:
- To‘liq quvvatlangandan keyin 10 daqiqa ichida ishlamasa, changyutkich uyqu rejimiga kiradi. Foydalanish zarur bo‘lsa, jihozni qayta ishga tushiring.
- Batareya xizmat muddatini uzaytirish uchun jihozni uzoq vaqt ishlatmasangiz, batareya avtomatik sovib borishda davom etadi.

Ishlatish usuli

Toza suv bakini to‘ldirish

1. Bakni ajratib olish uchun toza va ishlatilgan suv bakini bo‘shatish tugmasi bosing. Toza suv baki qopqog‘ini oching va bakni toza suv bilan to‘ldiring.

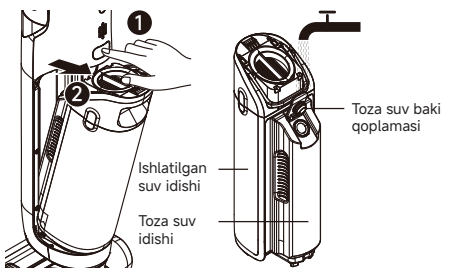

2. Toza va ishlatilgan suv bakini o‘rnating va tiq etgan ovoz chiqqaniga ishonch hosil qiling.

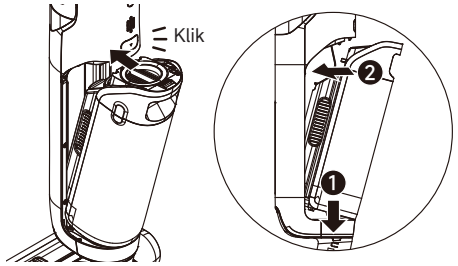

Tozalashni boshlamoqda

Cho‘tka qoplamasini ohista bosing va jihozni orqaga eging. Ishlatishni boshlash uchun yoqish ⏻ tugmasini bosing. Jihoz ishlayotganda tik holatda bo‘lsa, joriy vazifa to‘xtatiladi. Jihoz past profilli mebel ostiga yetish va tozalash uchun 180-darajali burchakda tekis qo‘yishga mo‘ljallangan.

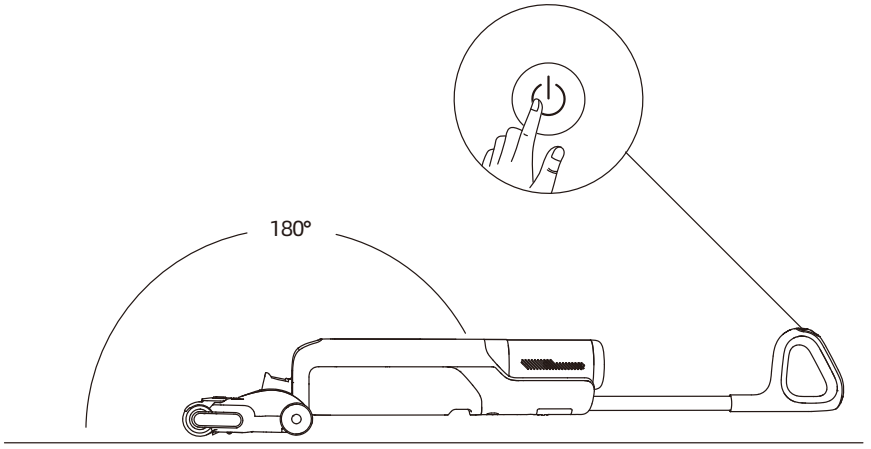

Eslatma:
- Ko‘pikli suyuqliklarni changyutkich bilan tozalamang.
- Jihoz pollar, marmar, kafel va boshqa qattiq yuzalarni tozalash uchun mos keladi.
- Jihoz ishlayotganda uni yerdan ko‘tarmang, qimirlatmang yoki egmang. Aks holda ishlatilgan suv motorga oqib kirishi mumkin.

Ishlatish usuli

Almashtirish rejimlari

Ehtiyojlaringizga qarab rejimni almashtirish uchun rejimni almashtirish tugmasini bosing.

Avtomatik rejim
Jihoz so'rish quvvatini yerdagi dog'larga ko'ra aqlli tarzda moslaydi.

Turbo rejimi
Agar Turbo rejimi tanlansa, jihoz poldagi dog'larni tozalab oladi.

Ultra rejimi
Ultra rejimini tayyorlashda 30 soniya kutib turing. Bu rejim chuqur tozalash uchun mos.

So'rish rejimi
Agar so'rish rejimi tanlansa, jihoz faqat suvni tortadi; cho'tka roligi namlanmaydi va Toza suv bakidan suv taqsimlanmaydi.

Ishlatilgan suv bakini bo'shatish

1. Bakni ajratib olish uchun toza va ishlatilgan suv bakini bo'shatish tugmasi bosing.

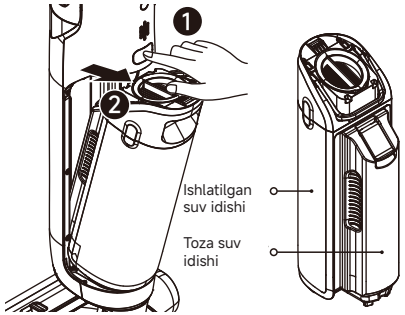

2. Ishlatilgan suv baki qopqog'idagi tutqichni torting, qoplamani ko'taring va ishlatilgan suvni to'kib tashlang.

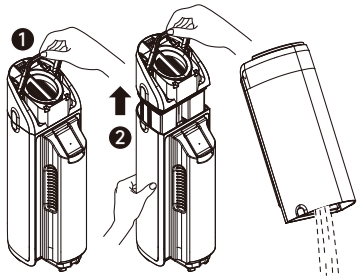

3. Ishlatilgan suv idishining qoplamasini qayta o'rnating, tutqichni bosing va qoplamani mahkamlang. Toza va ishlatilgan suv bakini tiq etgan ovoz chiqquncha qayta o'rnating.

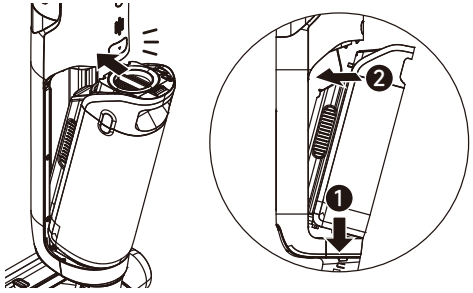

Ishlatish usuli

UZ

Mustaqil tozalash rejimi

1. Jihozni quvvatlash asosi ustiga joylang. Toza suv bakidagi suv mustaqil tozalash uchun yetarli bo'lishini ta'minlang.
2. Mustaqil tozalashni boshlash/to'xtatish uchun tutqichning tepasidagi mustaqil tozalash tugmasini qisqa bosing.
3. Mustaqil tozalash yakunlangandan keyin ishlatilgan suv bakini bo'shating. Jihoz quritish rejimiga kirsa va rolik cho'tkasi issiq havo bilan quritishni boshlaydi.

Quritish rejimi

1. Quritish rejimini faollashtirish va rolik cho'tkasini issiq havo bilan quritish uchun mustaqil tozalash tugmasini 3 soniya bosib turing.
2. Quritish rejimidan chiqish uchun tugmasini bosing.

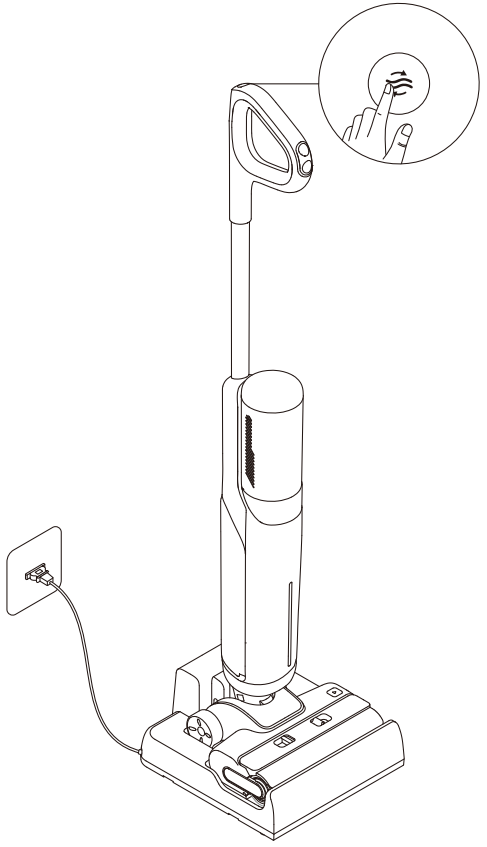

Eslatma:

- Jihoz quvvatlanayotganda va batareya darajasi 15% dan oshganda mustaqil tozalash funksiyasi yoqilishi mumkin. Batareya darajasi pastroq bo'lsa, mustaqil tozalashdan oldin 15% gacha quvvatlang.
- Mustaqil tozalash yakunlangandan keyin quvvatlash asosida dog'lar qolgan bo'lsa, quvvatlash asosini tozalang.
- Agar cho'tka roligini qo'lda tozalasangiz, yaxshilab havoda quriting yoki quritish rejimi yordamida bir necha marta quriting.

Parvarishlash va texnik xizmat ko‘rsatish

Maslahatlar:

- Texnik xizmatdan oldin jihozni o‘chiring. Quvvat tugmasiga tegmang.
- Zarur bo‘lsa, qismlarni almashtiring. Qismlar ishlab chiqaruvchi yoki uning servis agentida mavjud ehtiyot qismlari bilan almashtirish lozim.
- Agar jihoz uzoq vaqt ishlatilmasa, uni to‘liq quvvatlab, quvvat vilkasini uzing va jihozni salqin, namligi past muhitda, bevosita quyosh nurlaridan uzoqda saqlang. Batareyaning ortiqcha quvvatsizlanishining oldini olish uchun jihozni kamida har 3 oyda bir marta quvvatlang.

Ishlatilgan suv bakini tozalash

1. Bakni ajratib olish uchun toza va ishlatilgan suv bakini bo‘shatish tugmasi bosing.

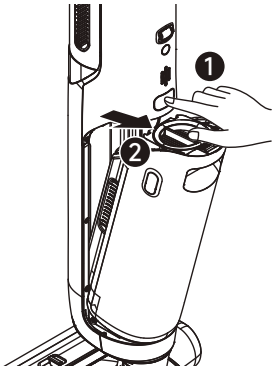

2. Ishlatilgan suv baki qopqog‘idagi tutqichni torting va qoplamani ko‘taring. Filtr va qattiq chiqindi filtr savatchasini Ishlatilgan suv baki qopqog‘idan olib tashlang.

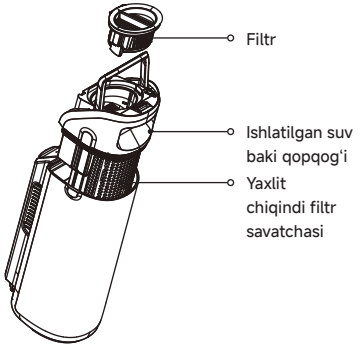

3. Ishlatilgan suv idishi, bak qoplamasi va qattiq chiqindi filtr savatchasisini suv bilan yuving. Bakning ichki devorlarini tozalash uchun berilgan tozalash cho‘tkasidan foydalaning.

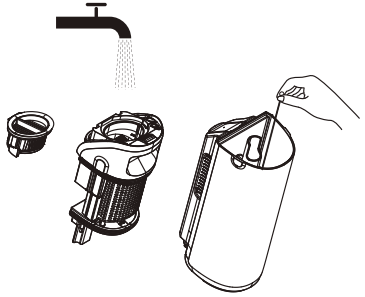

4. Ishlatilgan suv baki qopqog‘ini tutqichni bosib, qoplamasini qotirib qayta o‘rnating. Keyin ishlatilgan suv bakini tiq etgan ovoz chiqquncha qayta o‘rnating.

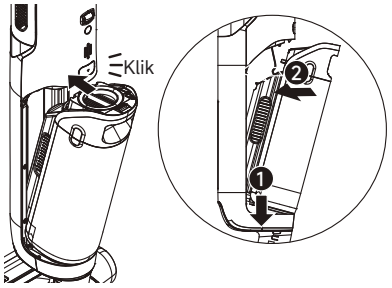

Eslatma: Ishlatilgan suv bakini har safar foydalanishdan keyin, shuningdek, mustaqil tozalashdan oldin va keyin o‘z vaqtida tozalash tavsiya qilinadi.

Parvarishlash va texnik xizmat ko‘rsatish

Filtrni tozalash

1. Filtrni oling va yuzasida to‘plangan changni ohista qoqing.



2. Filtr kir bo‘lsa va yuvish kerak bo‘lsa, uni suv bilan yuving. Foydalanishdan oldin uni butunlay quriting.



Eslatma: Filtrni har 3–6 oyda almashtirish tavsiya qilinadi.

Cho‘tka moslamasini tozalash

1. Cho‘tka roligi qopqog‘ini yechib olish uchun cho‘tka roligi qopqog‘ini bo‘shatish tugmalarini bosing. Cho‘tka roligi bo‘shatish tugmasini bosing va cho‘tka roligini olish uchun tutqichni torting.

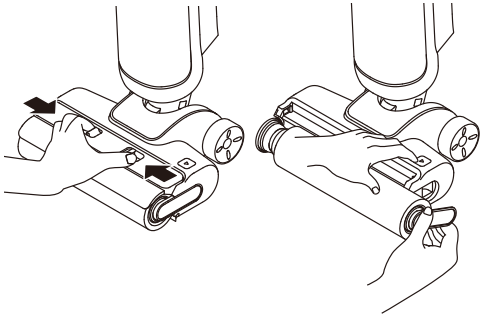

2. Berilgan tozalash cho‘tkasi yordamida cho‘tka roligiga chigallanib qolgan soch va qoldiqlarni tozalang. Cho‘tka roligini va qopqog‘ini toza suv bilan yuving va uni to‘liq quriting.

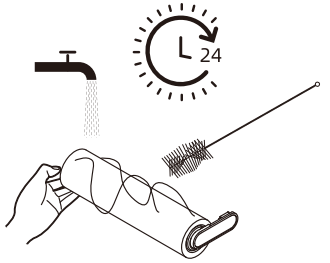

Parvarishlash va texnik xizmat ko‘rsatish

3. So‘rish kanalini quruq mato yoki nam salfetka bilan arting.

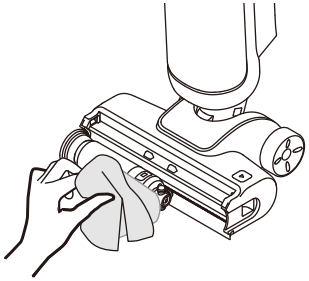

4. Cho‘tka roligi va cho‘tka roligi qopqog‘ini tiq etgan ovoz chiqquncha qayta o‘rnating.

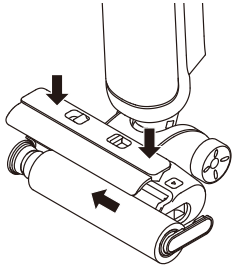

Eslatma:

- Cho‘tka yig‘ilmasini suv bilan yuvmang.
- Zarur bo‘lgancha tozalang. Cho‘tka roligini har 3 oydan 6 oygacha almashtirish tavsiya qilinadi.

Naycha va chang datchigini tozalash

Toza va ishlatilgan suv bakini ajratib oling. Foydalanishdan oldin naycha va kir datchigini nam mato bilan arting.

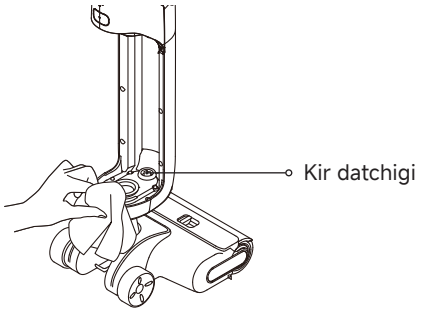

Eslatma: Naycha va chang datchigini yuvmang.

Nosozliklarni bartaraf etish

Agar xatolik sodir bo‘lsa, jihoz ishlashdan to‘xtaydi. Muammolarni hal qilish uchun quyidagi jadvalga qarang. Muammo yechilmasa, mijozlarga xizmat markaziga murojaat qiling.

Xatolik	Ehtimoliy sabab	Yechim
Jihoz ishlamayapti.	Jihozning batareyasi tugadi yoki batareya darajasi past.	Foydalanishdan oldin batareyani to‘liq quvvatlang.
	Jihoz tik holatda.	Jihozni orqaga qaratib eging.
	To‘silish haddan ortiq issiqlikdan himoyalash rejimini faollashtirdi.	To‘silishni tozalang va harorat normal holatga qaytgunicha kutib turing.
	Ishlatilgan suv baki to‘lgan.	Ishlatilgan suv bakini bo‘shating.
	Qismlar mos joyiga to‘g‘ri o‘rnatilmagan.	Qismlar barchasi mos joyida bo‘lishini ta’minlang.
Jihoz sekin quvvatlanadi.	Batareyaning harorati juda past yoki juda yuqori.	Batareya harorati normal holatga qaytgunicha kutib turing.
Jihozning so‘rish quvvati kuchsiz.	Filtr tiqilib qolgan.	Filtrni tozalang.
	So‘rish kanali yoki naychasi yot jism bilan to‘silib qolgan.	Naycha va so‘rish kanalini tozalang.
Motor g‘alati shovqin chiqarmoqda.	Ishlatilgan suv bakida juda ko‘p ishlatilgan suv bor.	Ishlatilgan suv bakini bo‘shating.
	So‘rish kanali to‘silib qolgan.	So‘rish kanalida har qanday to‘silishni tozalang.
Quvvatlash vaqtida displey ekranidagi batareya darajasi indikatori yonmaydi.	Quvvatlash asosi vilkasi elektr rozetkaga to‘g‘ri ulanmagan.	Quvvatlash asosi vilkasi rozetkaga ulanganiga ishonch hosil qiling.
	Jihoz quvvatlash asosi ustiga to‘g‘ri joylanmagan.	Jihoz quvvatlash asosi ustiga to‘g‘ri joylanganiga ishonch hosil qiling.
Jihozdan suv chiqmayapti.	Toza suv baki joyiga yaxshi o‘rnatilmagan yoki toza suv bakidagi suv yetarli emas.	Toza suv bakini qayta o‘rnating yoki to‘ldiring.
	Cho‘tka roligini namlash uchun 30 soniya vaqt ketadi.	Jihozni yoqing va birozdan keyin qayta tekshiring.
Tuynukdan suv sizib chiqadi.	To‘qnashuv yoki qaltis tortish suv motorga kirishiga sabab bo‘ladi.	Jihozni yoniq vaqtida ohista orqaga va oldinga suring.
	Filtr tozalashdan keyin butunlay qurimagan.	Foydalanishdan oldin filtrni butunlay quriting.

Nosozliklarni bartaraf etish

Mustaqil tozalash amalga oshmaydi.	Cho‘tka roligiga katta qoldiqlar tiqilib qolishi mumkin.	Cho‘tka roligini tekshirish va tozalash uchun cho‘tka roligi qopqog‘ini oling.
	Jihoz quvvatlash asosi ustiga to‘g‘ri joylanmagan.	Mustaqil tozalash funksiyasini yoqishdan oldin jihoz quvvatlanayotganiga ishonch hosil qiling.
	Agar batareya darajasi 15% dan past bo‘lsa, mustaqil tozalash yoqilmaydi.	Faqat jihoz quvvatlanayotganda va batareya darajasi 15% dan oshganda mustaqil tozalash yoqilishi mumkin
	Ishlatilgan suv baki joyiga o‘rnatilmagan yoki ishlatilgan suv baki to‘lgan.	Ishlatilgan suv bakini qayta o‘rnating yoki bo‘shating.
	Toza suv baki joyiga o‘rnatilmagan yoki toza suv bakidagi suv yetarli emas.	Toza suv bakini qayta o‘rnating yoki to‘ldiring.
Quritish qoniqarsiz ishlamoqda.	Quvvatlash asosining havo kirish va havo chiqish teshiklari to‘silib qolgan.	Havo chiqishi va havo kirishi kanali to‘silishini tekshiring va tozalang

Qo‘shimcha xizmatlar uchun bizga https://trouver-tech.com orqali murojaat qiling.

Xatolik xabari va yechimlari

Agar jihoz to‘g‘ri ishlamasa, ekran displeyi xato xabarini ko‘rsatadi. Yechimni topish uchun quyidagi jadvalga qarang.

Xato belgisi	Ehtimoliy sabab	Yechim
	Toza suv bakida suv yetarli emas	Toza suv bakini to‘ldiring.
	Ishlatilgan suv baki to‘la	Ishlatilgan suv bakini bo‘shating.
	To‘silgan naycha	Naycha va kir datchigini tozalash uchun Qarov va texnik xizmat bo‘limiga qarang.
	Cho‘tka roligi tiqilgan	Cho‘tka roligini tozalang.
	Cho‘tka roligi va naycha kir	Mustaqil tozalash uchun jihozni quvvatlash asosi ustiga joylang.
	Xatolik	Muammolarni hal qilish uchun jihozni qayta yoqing. Muammo yechilmasa, mijozlarga xizmat markaziga murojaat qiling.

Texnik xususiyat

Nam va quruq changyutkich			
Model	HMH14A	Nominal quvvat	300 W
Nominal kuchlanish	25,2 V ⎓	Zaryadlash kuchlanishi	31 V ⎓
Toza suv baki hajmi	600 mL	Ishlatilgan suv baki hajmi	500 mL
Quvvatlash vaqti	Taxminan 5 soat		
Quvvatlash asosi			
Model	HCBY	Nominal kirish quvvati*	200 W
Nominal kirish quvvati	220-240 V ∼ 50-60 Hz	Nominal chiqish quvvati	31 V ⎓ 0,76 A

* Nominal kirish quvvati quritish rejimiga kirish uchun berilgan sikl davomida o'lchangan quvvatdir.

Batareyani chiqitga chiqarish va tashlash

O'rnatilgan litiy-ion batareyada atrof-muhit uchun xavfli moddalar mavjud. Batareyani chiqitga chiqarishdan oldin batareyani malakali mutaxassislar chiqarishi va tegishli qayta ishlash nuqtasiga topshirishiga ishonch hosil qiling.
– jihoz chiqindiga chiqarilishidan oldin batareya chiqarib olinishi kerak;
– batareyani chiqarayotganda jihoz asosiy ta'minotdan uzilishi kerak;
– batareya xavfsiz tarzda utilizatsiya qilinishi kerak.

Chiqarib olish bo'yicha qo'llanma

1. Jihozning orqasining tepasidagi vint tiqinini yechib oling va vintni buragichda olib tashlang.
2. Displey moslamasini olib tashlash va kabellarni uzish uchun mos asbobdan foydalaning.
3. Korpusdan barcha mahkamlash vintlarini olib tashlash uchun buragichdan foydalaning.
4. Batareya paketi moslamasidagi vintlarni olib tashlang va batareya qoplamasini olib tashlang.
5. Batareya paketi konnektor kabellarini uzing, batareyani batareya paketi moslamasidan olib tashlang.

Batareyani chiqitga chiqarish va tashlash

DIQQAT:

- Batareyani olishdan oldin, quvvatni uzing va batareyani iloji boricha bo'shating.
- Keraksiz batareyalar mos qayta ishlash muassasasiga tashlanishi lozim.
- Portlash xavfining oldini olish uchun yuqori haroratli muhit ta'siriga yo'liqtirmang.
- Noto'g'ri sharoitda foydalanganda batareyadan suyuqlik chiqishi mumkin. Badaningizga tegsa, suv bilan yuvib tashlang va tibbiy yordam uchun murojaat qiling.

Kafolat

1. TROUVER sotib olayotganda aniqlanmagan material yoki ishlab chiqarishdagi nomuvofiqliklar uchun iste'molchi oldida javobgardir.
2. Kafolat muddati: qo'shimcha ma'lumot uchun mijozlarga xizmat ko'rsatish ofisiga murojaat qiling.
Agar iste'molchi joylashgan hududdagi qoidalar farqli bo'lsa, mahalliy qoidalar ustunlikka ega bo'ladi.
3. Kafolat quyidagi hollarda qo'llanmaydi:
a) Ehtiyotsizlik, TROUVER tomonidan taqdim etilgan ko'rsatmalarga mos kelmaydigan foydalanish yoki o'rnatish bilan bog'liq muammolar.
b) TROUVER tomonidan aniq ruxsat berilmagan yuridik yoki jismoniy shaxslar tomonidan mahsulotning buzib ko'rilishi va/yoki o'zgartirilishi.
d) Tasodifiy sabablar va/yoki iste'molchining beparvoligi tufayli ayniqsa, tashqi qismlarga nisbatan yetkazilgan zarar.
e) Ishlab chiqarish nuqsonlari bo'lmagan eskirishi mumkin bo'lgan qismlar.
f) Mahsulot sotib olingan sanani tasdiqlovchi hech qanday haqiqiy xarid hujjati (kvitansiya, hisob-faktura yoki boshqa hujjat) taqdim etilmagan bo'lsa.
g) Xarid sertifikatida ko'rsatilgan mahsulot modeli va/yoki raqamlari mahsulotda ko'rsatilgan model va/yoki raqamlarga mos kelmaganda.
4. Kafolat haqida qo'shimcha ma'lumot olish uchun TROUVER rasmiy veb-saytiga murojaat qiling: https://trouver-tech.com