X4 Pro

Пылесос для влажной
и сухой уборки

Руководство пользователя

Изображения в данном руководстве приведены исключительно для справки . См . фактический продукт.

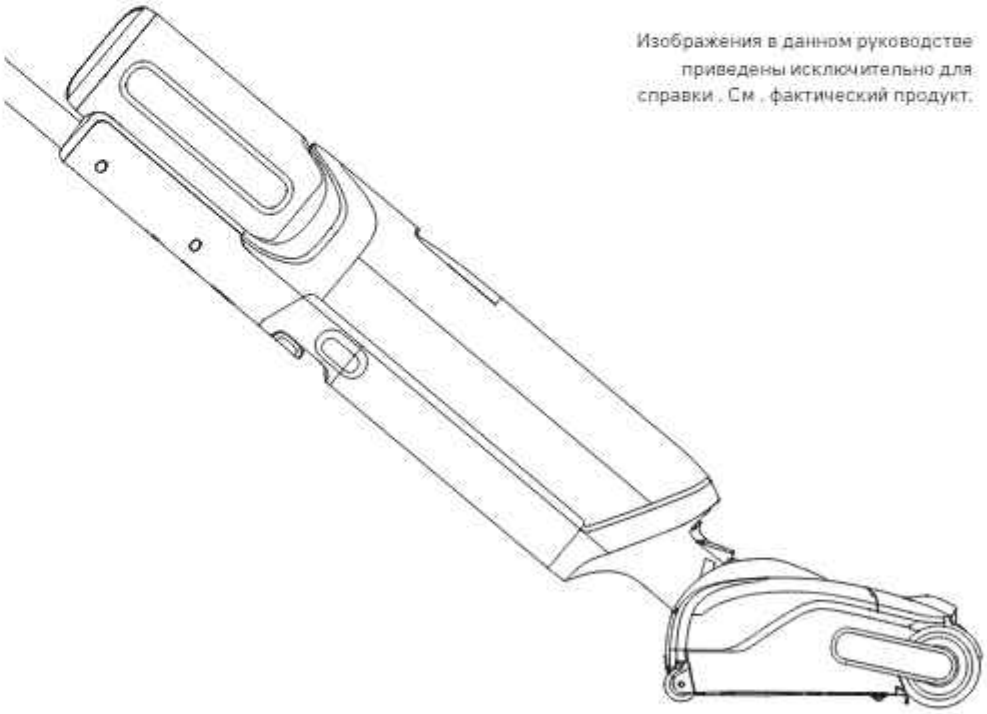

22
PAP

Веб - сайт:
https://trouver-tech.com
Производитель:
Moonstone Technology (Shaoxing) Co., Ltd.

Сделано в Китае

HMH17A-RU-A00

TROUVER

БЛАГОДАРИМ ВАС

За покупку этого пылесоса для влажной и сухой уборки.

Для получения дополнительной информации о продукте посетите сайт **https://trouver-tech.com**

Конструкция этого высококачественного изделия обеспечивает оптимальную производительность. Если у вас есть какие-либо вопросы по изделию, свяжитесь с нами по адресу: **https://trouver-tech.com**

СОДЕРЖАНИЕ

RU Руководство пользователя 01

KK Пайдаланушы нұсқаулығы 23

UZ Foydalanuvchi qo'llanmasi 45

RU

Важные меры предосторожности

Перед использованием внимательно прочтите данную инструкцию. Сохраните ее для дальнейшего использования в справочных целях.
Во время использования электрических приборов необходимо всегда соблюдать базовые меры предосторожности, включая те, что описаны ниже.
ПЕРЕД ИСПОЛЬЗОВАНИЕМ ДАННОГО ПРИБОРА ПРОЧИТАЙТЕ ВСЕ ИНСТРУКЦИИ. Нарушение предупреждений и инструкций может привести к поражению током, возгоранию или серьезным травмам.

ВНИМАНИЕ! Для снижения риска возгорания, поражения током или травм:

Ограничения по использованию

- Не допускается использования этого устройства детьми младше 8 лет, а также лицами с ограниченными физическими, сенсорными или умственными способностями или с ограниченным опытом или знаниями без присмотра родителя или опекуна для обеспечения безопасной эксплуатации и во избежание рисков. Не позволяйте детям осуществлять чистку и техническое обслуживание устройства без присмотра.
- Пластиковый защитный материал может быть опасен. Не храните его рядом с детьми во избежание удушения. Дети не должны играть с устройством.
- Используйте прибор только в помещении и на таких нековровых поверхностях, как ПВХ, плитка, ламинат и др. Пылесос не должен проезжать по незакрепленным предметам либо вдоль краев ковров. Заклинивание щетки может привести к повреждению ремня раньше срока.
- Используйте прибор только согласно инструкциям, приведенным в данном руководстве по эксплуатации. Используйте только принадлежности, рекомендованные производителем.
- Запрещается подвергать прибор воздействию огня либо высокой температуры. При контакте с огнем или при высокой температуре может произойти взрыв.
- Не используйте устройство в экстремально жарких или холодных условиях (при температуре ниже 5°C/41°F или выше 40°C/104°F). Заряжайте устройство при температуре выше 5°C/41°F и ниже 40°C/104°F.
- Запрещается погружать прибор в жидкость.
- Запрещается использовать прибор для уборки легко воспламеняющихся или горючих жидкостей, например бензина. Запрещается использовать прибор в местах, где могут быть вышеуказанные жидкости.
- Запрещается вставлять какие-либо предметы в отверстия. Запрещается использовать прибор в случае засорения отверстия. Удаляйте пыль, ворсинки, волосы и другие элементы, которые могут препятствовать потоку воздуха через отверстия.
- Не используйте пылесос для уборки токсичных веществ (отбеливателя, аммиака, пятновыводителя и т. п.). Запрещается собирать с помощью пылесоса стекло, гвозди, болты, монеты и т. п.

Важные меры предосторожности

RU

- Запрещается использовать прибор в замкнутых пространствах, заполненных воспламеняющейся пылью, испарениями от масляной краски, разбавителя, средства от моли или другими взрывоопасными или токсичными парами. Запрещается собирать горящие либо дымящиеся предметы, например сигареты, спички либо пепел.
- Запрещается использовать прибор без установленных фильтров.
- Держите волосы, свободную одежду, пальцы и другие части тела на расстоянии от отверстий и движущихся деталей прибора и его аксессуаров.
- Во время использования прибора уберите все шнуры питания с пола, так как в случае наезда на них может возникнуть опасность.
- Будьте предельно осторожны во время очистки лестницы.

Обслуживание и хранение

- Не допускайте непреднамеренных запусков. Перед тем, как поднимать либо переносить прибор убедитесь, что выключатель находится в позиции ВЫКЛ. Перенос прибора с зажимом выключателя либо во включенном состоянии может привести к несчастным случаям.
- Убедитесь, что прибор размещен на горизонтальной поверхности. Запрещается использовать прибор в аналогичной позиции, если он оснащен роликовой щеткой, а ручка находится не в полностью вертикальном положении. Запрещается хранить прибор в месте, где возможно его замораживание.
- Выключайте прибор и отсоединяйте его от розетки, когда он не используется, перед очисткой, ремонтом или обслуживанием, а также перед подсоединением или отсоединением вращающейся щетки.
- Запрещается использовать поврежденный или модифицированный прибор. Поврежденные или модифицированные аккумуляторы могут вести себя непредсказуемо и вызвать возгорание, взрыв либо риск получения травм.
- Запрещается модифицировать либо чинить прибор способами, отличными от указанных в руководстве по использованию и уходу.
- Запрещается использовать прибор с поврежденными деталями (например, с поврежденной базой для зарядки, кабелем и др.). Если прибор или какой-либо из его элементов был уронен, поврежден, оставлен вне помещения под атмосферными осадками, погружен в воду или не работает должным образом, ни в коем случае не используйте его. Необходимо обратиться в уполномоченный сервисный центр для их ремонта.
- Выполняйте техобслуживание только с помощью квалифицированного техперсонала и используйте только идентичные детали для замены. Это позволит гарантировать безопасность устройства.
- Запрещается направлять жидкость или пар на устройства, содержащие электрические компоненты, например на внутреннюю часть духового шкафа.
- Во избежание опасности заменой поврежденного кабеля питания должен заниматься производитель, сервисный агент или лица с аналогичной квалификацией.

Важные меры предосторожности

Аккумулятор и зарядка

- Для подзарядки прибора используйте только базу для зарядки, поставляемую в комплекте с устройством. Используйте только базу для зарядки HCBZ.
- Следуйте инструкциям по зарядке и не заряжайте прибор в среде с температурой выше указанной на аккумуляторе, так как это повышает риск возгорания.
- База для зарядки оснащена функцией просушки и подходит только для просушки щетки прибора.
- Держите базу для зарядки вдали от нагретых поверхностей. Запрещается трогать разъем базы для зарядки и прибор влажными руками. Чтобы вытащить разъем базы для зарядки, возьмитесь за него, а не дергайте за кабель.
- Запрещается тащить и нести базу для зарядки с помощью кабеля, а также использовать его в качестве ручки, прижимать его дверью или обматывать вокруг острых краев и углов.
- Не используйте неперезаряжаемый аккумуляторный блок. Невыполнение этого требования может привести к возгоранию литий-ионной батареи. Данное устройство оснащено аккумулятором, замену которого должны выполнять только квалифицированные технические специалисты или представители послепродажного обслуживания.
- В литий-ионном аккумуляторном блоке содержатся опасные для окружающей среды элементы. Перед утилизацией прибора сначала извлеките аккумуляторный блок, затем вы можете его утилизировать или переработать в соответствии с местными законами и правилами, действующими в стране или регионе применения.
- Перед извлечением аккумулятора необходимо отключить прибор от источника энергии. Храните аккумуляторы в недоступном для детей месте. Запрещается класть аккумуляторы в рот. В случае проглатывания свяжитесь со своим врачом либо местным отделом контроля опасных веществ.
- В случае повреждения аккумулятора не прикасайтесь к нему, так как из него может вытекать опасная жидкость. Если контакта не удалось избежать, промойте пораженное место водой. В случае попадания аккумуляторной жидкости в глаза, немедленно обратитесь за медицинской помощью. Аккумуляторная жидкость может вызывать раздражение или ожог.
- База для зарядки способна заряжать 6-элементный аккумулятор емкостью 5000 мА·ч. Эту базу для зарядки нельзя использовать для зарядки неперезаряжаемых аккумуляторов. Невыполнение этого требования может привести к возгоранию литий-ионной батареи.
- База для зарядки отмечена значком ⚠, который предупреждает: «Внимание: Горячая поверхность». Не прикасайтесь к роликовой щетке, горячей воде и нагревательному модулю базы для зарядки во время процесса самоочистки горячей водой.

Важные меры предосторожности

RU

Знаки

Оборудование класса II

T 3.15A — Миниатюрная плавкая вставка с задержкой срабатывания, где T 3,15A является символом время-токовой характеристики.

Только для использования в помещении

Прочитать руководство по эксплуатации

Внимание! Горячая поверхность

Информация об утилизации и переработке отходов электрического и электронного оборудования

Все устройства с символом раздельного сбора отработанного электрического и электронного оборудования (Директива WEEE 2012/19/EU) следует утилизировать отдельно от несортируемых бытовых отходов. С целью охраны здоровья и защиты окружающей среды такое оборудование необходимо сдавать на переработку в специальные пункты приема электрического и электронного оборудования, определенные правительством или местными органами власти. Правильная утилизация и переработка помогут предотвратить возможные негативные последствия для окружающей среды и здоровья человека. Для получения информации о местонахождении и порядке приема устройств в пунктах приема обратитесь в компанию, занимающуюся установкой оборудования, или в местные органы власти.

Мы, компания Moonstone Technology (Shaoxing) Co., Ltd., настоящим заявляем, что данное устройство соответствует требованиям всех действующих директив ЕС и европейских стандартов со всеми изменениями и дополнениями. Полный текст декларации о соответствии нормативным требованиям ЕС доступен по адресу: https://trouver-tech.com

Подробное электронное руководство см. по адресу: https://www.trouver-tech.com/pages/user-manuals-and-faqs

Обзор устройства

Комплектация



Ручка

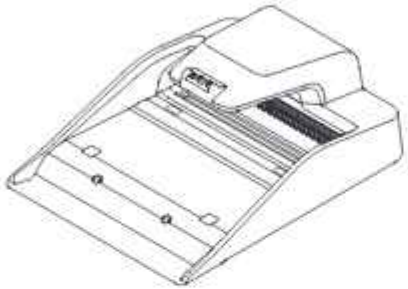

Зарядная станция

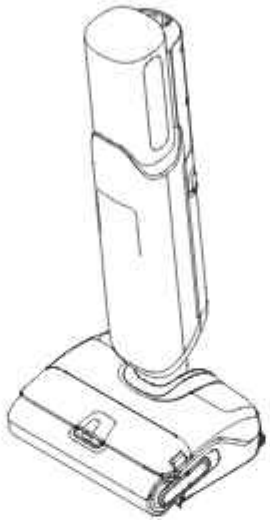

Основной корпус



Сменный фильтр



Запасная роликовая щетка



Чистящая щетка

Обзор устройства

RU

Выполнить сухую уборку

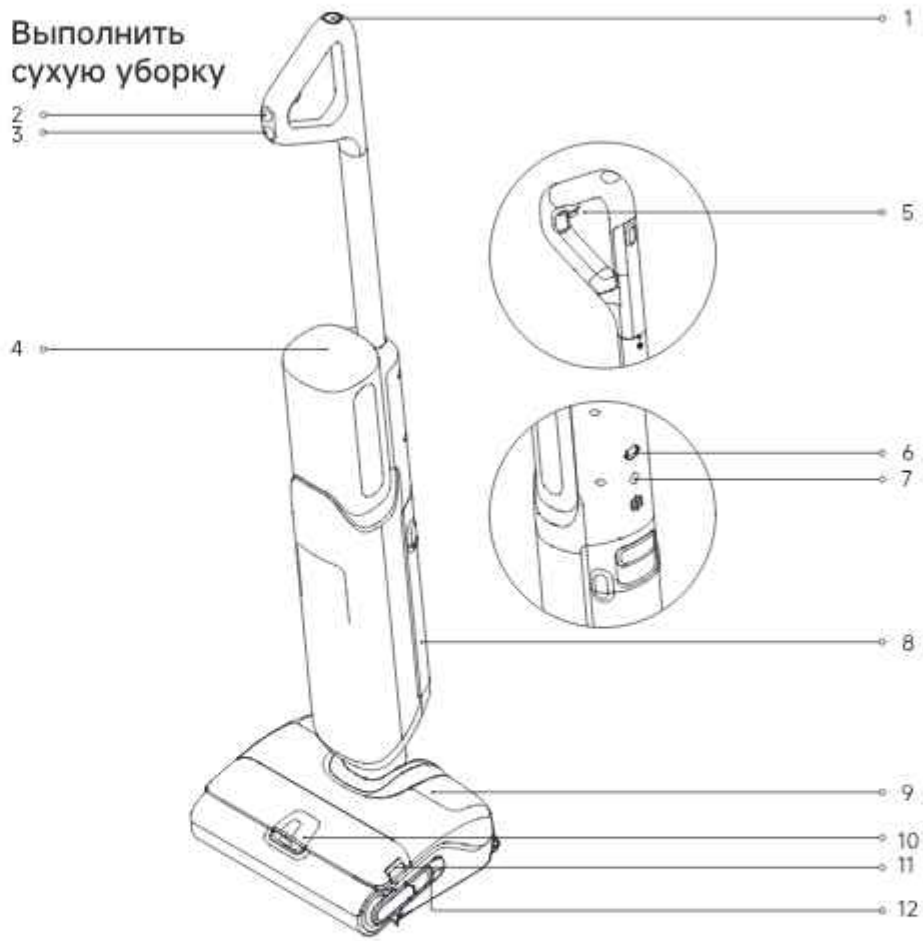

1 Кнопка самоочистки

2 Переключатель режимов

- Нажмите для переключения режимов.
- Нажмите и удерживайте в течение 3 секунд, чтобы войти/выйти из режима экономии воды.

3 Кнопка питания

4 Дисплей

5 Кнопка точечного распыления

6 Всенаправленное колесо

7 Кнопка голосовых напоминаний

- Нажмите один раз, чтобы активировать голосовое напоминание или отрегулировать громкость.
- Нажмите и удерживайте в течение 3 секунд, чтобы перейти в языковые настройки. Нажмите, чтобы переключить язык. Нажмите и удерживайте, чтобы подтвердить выбор.

8 Бак для отработанной воды

9 Бак для чистой воды

10 Насадка для точечного распыления

11 Кнопки открытия крышки роликовой щетки

12 Ручка роликовой щетки

Обзор устройства

Зарядная станция

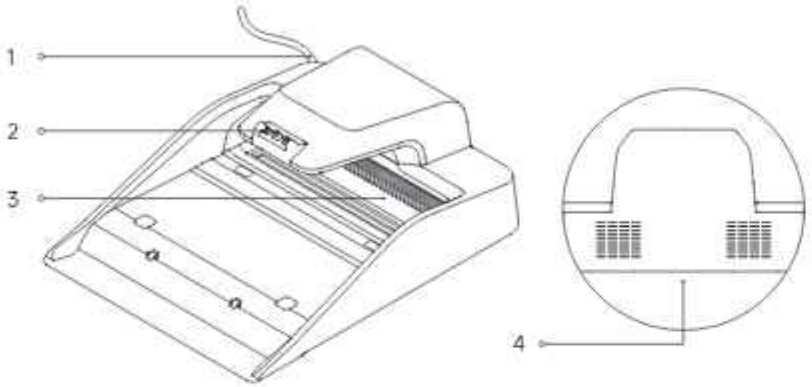

1 Кабель питания
2 Зарядные контакты
3 Выпускное отверстие для воздушной сушки
4 Впускное отверстие для воздушной сушки

Бак для чистой воды

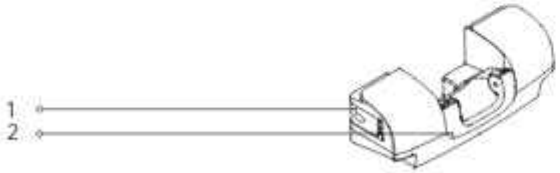

1 Крышка бака для чистой воды
2 Ручка бака для чистой воды

Обзор устройства

RU

Дисплей



1 Сообщения об ошибках
2 Индикатор зарядки/ низкого заряда аккумулятора
3 Режим Ultra
4 Умный режим
5 Режим самоочистки
6 Режим всасывания
7 Режим промывки горячей водой
8 Режим просушки

Примечание: если устройство не работает должным образом, на экране дисплея появится сообщение об ошибке. Чтобы устранить проблему, обратитесь к таблице «Подсказки об ошибках и решения».

RU

Установка

Вставьте конец ручки в порт в верхней части пылесоса вертикально согласно инструкциям, пока не раздастся щелчок.

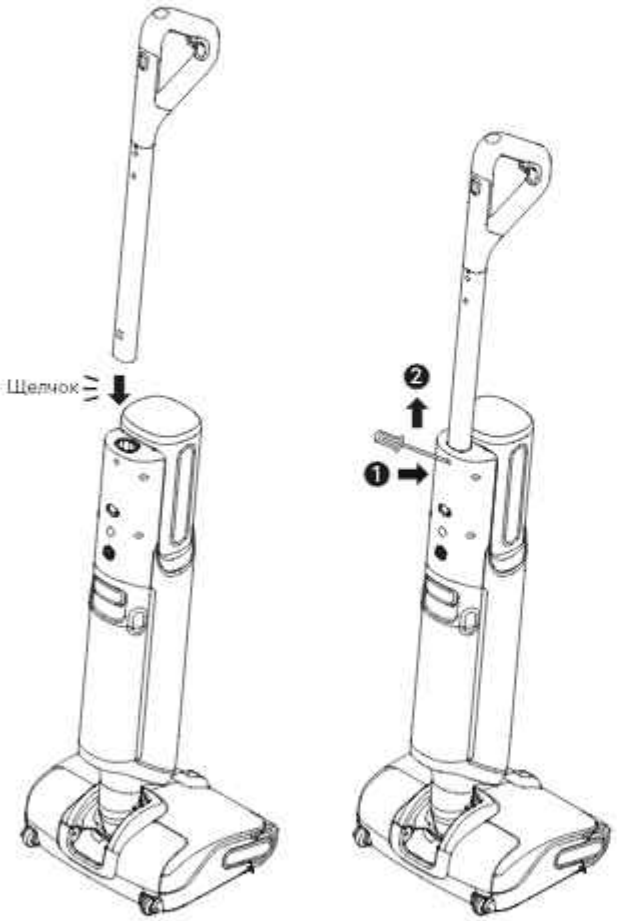

Примечание: для разборки вставьте твердый предмет в отверстие устройства, как показано на рисунке, нажмите на контакты и одновременно потяните ручку вверх.

выполняется зарядка

RU

1. Установите зарядную станцию около стены на ровный пол и подключите ее к источнику питания. Полностью зарядите устройство перед первым использованием.
2. Поместите устройство на базу для зарядки. Когда на экране дисплея отобразится число 100, аккумулятор полностью заряжен.

Индикатор зарядки/низкого заряда аккумулятора

- Мигает оранжевым: уровень заряда аккумулятора ⩽ 20 % (выполняется зарядка)
- Мигает зеленым: уровень заряда аккумулятора > 20 % (выполняется зарядка)
- Постоянно горит зеленым: аккумулятор полностью заряжен
- Постоянно горит оранжевым: Уровень заряда аккумулятора ⩽ 20 %

Примечание.

- Если полностью заряженный прибор не используется в течение 10 минут, он перейдет в спящий режим.
- Перезапустите устройство, если вам потребуется его использовать. Для продления срока службы аккумулятор автоматически охлаждается после длительного использования устройства.



Порядок использования

Добавление чистящей жидкости

ВНИМАНИЕ! Для уменьшения риска возгорания и поражения электрическим током из-за повреждения какого-либо внутреннего компонента применяйте только средство для мытья AWH10 компании Moonstone Technology (Shaoxing) Co., Ltd., предназначенное для использования с устройством.

1. Перед использованием снимите герметизирующую мембрану.
2. Отмерьте средство для мытья полов с помощью крышки флакона (*приблизительно 10 мл/0,34 жидких унций на крышку).
3. Вылейте средство в бак для чистой воды и осторожно встряхните, чтобы равномерно перемешать перед использованием.

Примечание: не используйте никаких других жидкостей, кроме официально одобренного средства для мытья. Его можно найти в официальном онлайн-магазине.

Порядок использования

Заполнение бака для чистой воды

Потяните ручку бака для чистой воды и выньте бак. Откройте крышку бака и наполните его чистой водой. Установите бак для чистой воды на место так, чтобы был слышен щелчок.

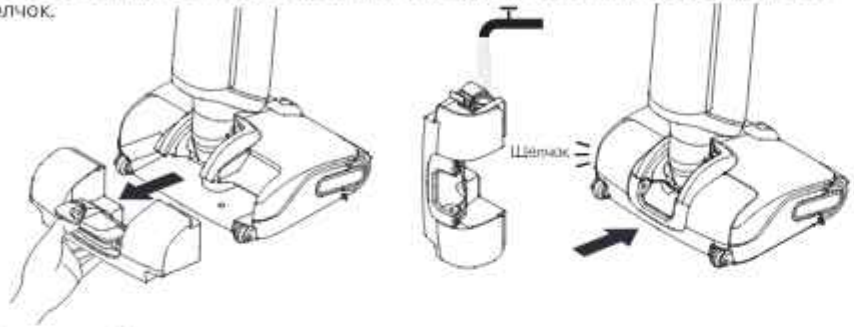

Начало уборки

Осторожно наступите на крышку щетки и отклоните устройство в сторону. Нажмите на кнопку питания ⏻, чтобы начать/остановить работу. Если во время работы прибор перейдет в вертикальное положение, текущая задача будет приостановлена. Конструкция устройства позволяет ему лежать ровно под углом 180 градусов и проникать в труднодоступные места под мебелью для выполнения уборки.

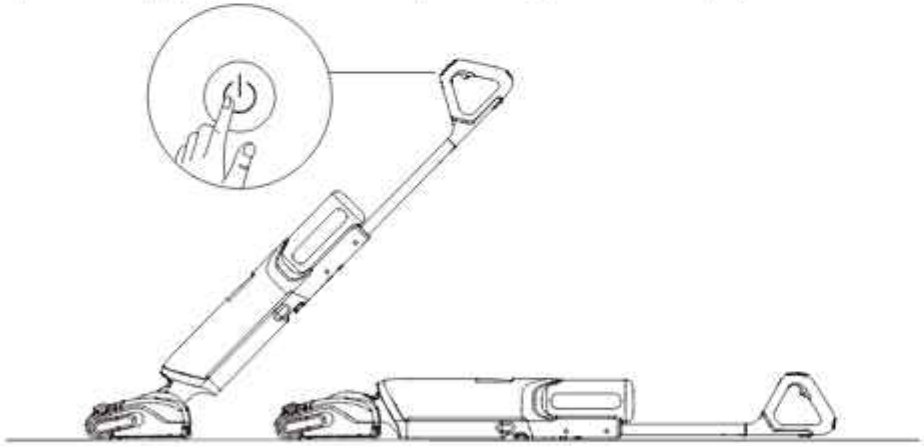

Примечание.

- Запрещается использовать пылесос для уборки пенящихся жидкостей.
- Прежде чем выключить питание, переведите устройство из положения лежа в вертикальное положение.
- Прибор подходит для очистки объемных полов, мрамора, кафельной плитки и других твердых поверхностей.
- Во время работы устройства не поднимайте его над полом, не качайте и не наклоняйте. В противном случае это может привести к попаданию отработанной воды в двигатель.
- Когда устройство помещается на зарядную станцию, оно автоматически выключается; ручное выключение не требуется.

Порядок использования

Переключение режимов

Для переключения режимов в соответствии с вашими потребностями нажмите на переключатель режимов ◯. Нажмите и удерживайте ◯ в течение 3 секунд, чтобы войти/выйти из режима экономии воды.

Примечание: при входе в режим экономии воды раздается голосовой сигнал «Дзинь»; при выходе из режима экономии воды раздается голосовой сигнал «Дзинь-Дзинь».

Умный режим
Интеллектуальная система устройства регулирует мощность всасывания в соответствии со степенью загрязнения пола.

Режим всасывания
Если выбран режим всасывания, устройство будет всасывать только воду; роликовая щетка не будет смачиваться, и вода из бака для чистой воды не будет поступать.

Режим Ultra
Выполняется подготовка режима Ultra, подождите 30 секунд. Данный режим предназначен для тщательной уборки.

Режим промывки горячей водой
Подходит для очистки умеренных пятен. После включения температура воды постепенно повышается до горячей.

Запуск точечного распыления

В режиме промывки горячей водой кратковременно нажмите кнопку точечного распыления, и насадка распылит чистую воду.

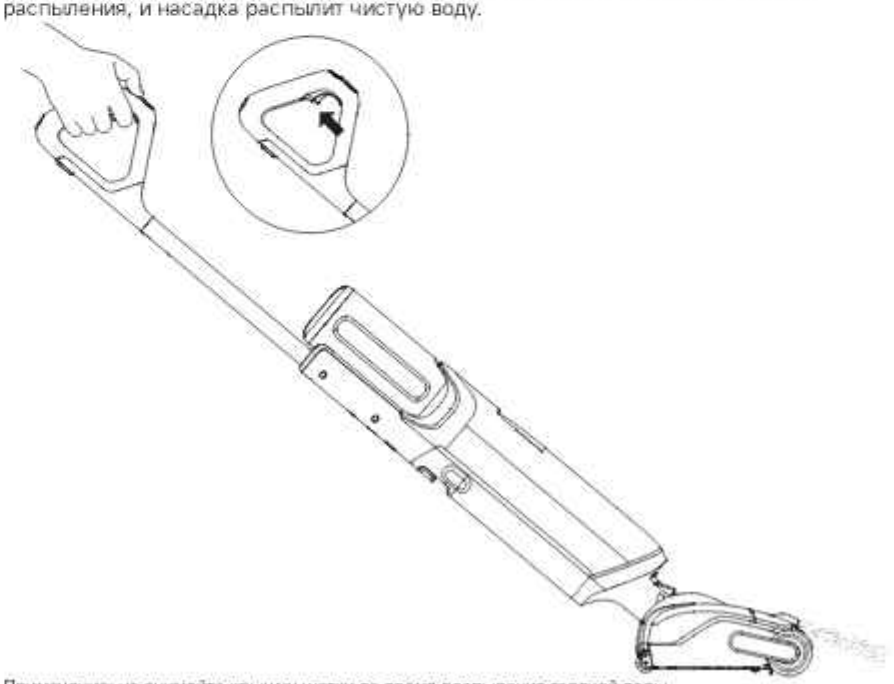

Примечание: не снимайте крышку щетки во время распыления горячей воды.

Порядок использования

Удаление содержимого бака для отработанной воды

1. Потяните и извлеките бак для отработанной воды.

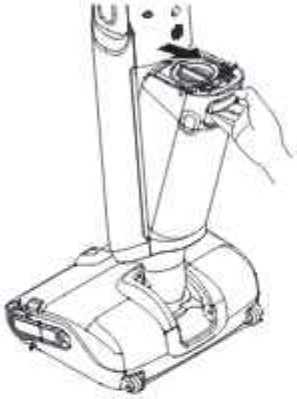

2. Потяните ручку на крышке бака для отработанной воды, снимите крышку.

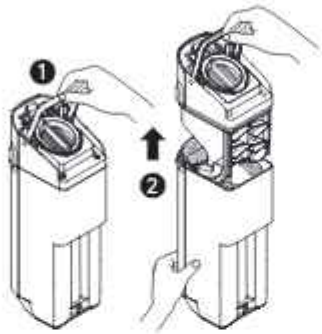

3. Вылейте отработанную воду и очистите каркас фильтра для твердого мусора от твердого мусора.

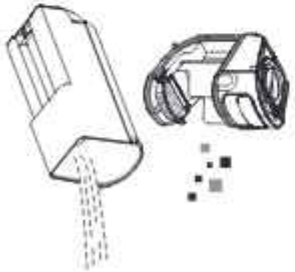

4. Вновь установите ее так, чтобы раздался щелчок.

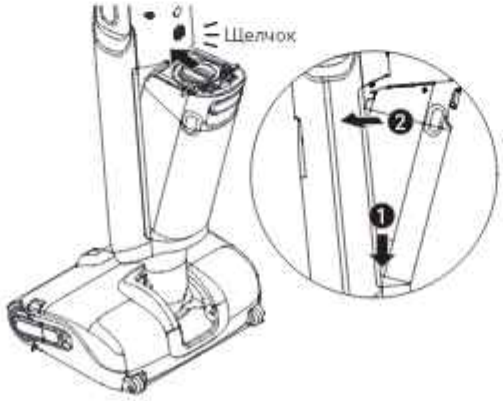

Порядок использования

RU

Самоочистка горячей водой и режим просушки

	Однократно нажмите кнопку	Интеллектуальная самоочистка
	Однократно нажмите кнопку в течение 3 секунд после голосовой подсказки системы интеллектуальной самоочистки	Тщательная самоочистка
	Нажмите и удерживайте кнопку	Вход в режим сушки
	Находясь в режиме сушки, однократно нажмите кнопку	Выход из режима сушки

Примечание.

- Установите устройство обратно на базовую станцию. Убедитесь, что воды в баке для чистой воды достаточно для самоочистки.
- Удалите содержимое бака для отработанной воды после завершения самоочистки и включения режима просушки.
- Переключитесь в режим самоочистки горячей водой в соответствии с голосовой подсказкой.



- Не прикасайтесь к роликовой щетке, горячей воде и нагревательному модулю базы для зарядки во время процесса самоочистки горячей водой.
- Функция самоочистки может быть включена, только если прибор заряжается и уровень заряда аккумулятора составляет более 20 %. Если уровень заряда ниже, зарядите аккумулятор до 20 %, прежде чем начинать самоочистку.

Уход и техническое обслуживание

Советы

- Перед техническим обслуживанием выключите устройство. Не прикасайтесь к выключателю питания;
- При необходимости замените детали. Сменные детали можно приобретать только у производителя или в соответствующем сервисном центре.
- Если устройство не используется в течение длительного периода времени, полностью зарядите его, выньте вилку из розетки и поставьте прибор на хранение в прохладном месте с низкой влажностью, вдали от прямых солнечных лучей. Во избежание чрезмерной разрядки аккумулятора заряжайте прибор не реже одного раза в 3 месяца.

Очистка бака отработанной воды

1. Потяните и извлеките бак для отработанной воды.

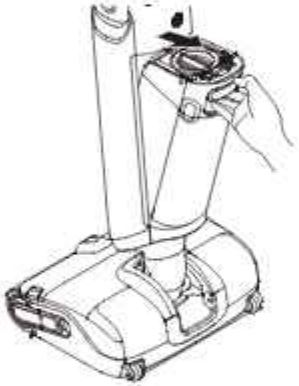

2. Потяните ручку на крышке бака для отработанной воды, снимите крышку. Извлеките фильтр.



3. Вылейте отработанную воду и очистите каркас фильтра для твердого мусора от твердого мусора, Промойте чистой водой. С помощью входящей в комплект поставки чистящей щетки очистите внутренние стенки бака.



4. Вновь установите фильтр и крышку бака для отработанной воды. Установите на место бак для отработанной воды так, чтобы был слышен щелчок.

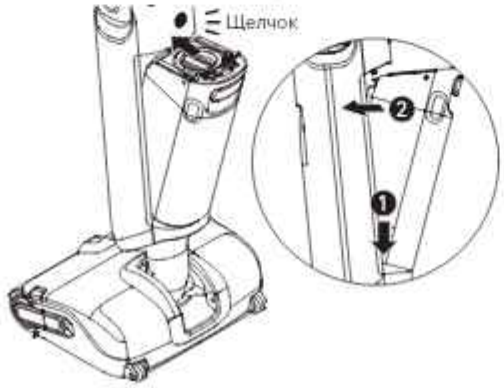

Уход и техническое обслуживание

RU

Очистка фильтра

1. Извлеките фильтр и аккуратно стряхните с поверхности плавающую пыль.



2. Если фильтр загрязнен и его необходимо очистить, промойте его водой. Перед дальнейшим использованием он должен полностью высохнуть.

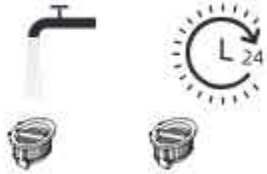

Примечание: рекомендуется выполнять замену фильтра через каждые 3-6 месяцев.

Очистка трубки и датчика загрязнения

Выньте бак для отработанной воды. Перед использованием протрите трубку и датчик загрязнения влажной тканью.



Примечание: не промывайте трубку или датчик загрязнения.

RU

Уход и техническое обслуживание

Очистка модуля щетки

1. Нажмите кнопки открытия крышки роликовой щетки, чтобы извлечь роликовую щетку.

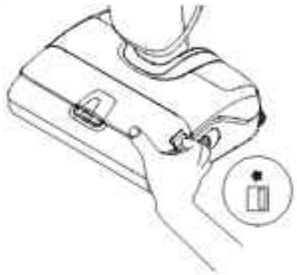

2. Потяните за ручку щетки, чтобы извлечь ее.



3. Удалите волосы и мусор, застрявшие на роликовой щетке, с помощью чистящей щетки, входящей в комплект поставки. Промойте роликовую щетку и крышку чистой водой и полностью высушите их.



4. Протрите всасывающее отверстие сухой или влажной тканью.

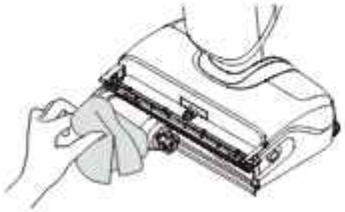

5. Вновь установите ее так, чтобы раздался щелчок.

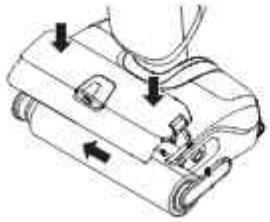

Примечание.

- Не промывайте узел щетки водой.
- Очищайте его по мере необходимости. Рекомендуется выполнять замену роликовой щетки через каждые 3-6 месяцев.
- Прежде чем положить прибор на бок для очистки роликовой щетки, убедитесь, что бак для отработанной воды вынут или из него удалена вода.

Устранение неисправностей

RU

В случае возникновения ошибки прибор перестанет работать. Для поиска и устранения неисправности обращайтесь к приведенной ниже таблице. Если проблема сохранится, обратитесь в службу поддержки клиентов.

ошибка	Возможная причина	Решение
Прибор не работает.	Прибор разрядился или уровень заряда низкий.	Полностью зарядите аккумулятор перед использованием.
	Прибор находится в вертикальном положении.	Наклоните прибор назад.
	Из-за засора включился режим защиты от перегрева.	Удалите блокирующие предметы и подождите, пока температура вернется в норму.
	Бак для отработанной воды переполнен.	Опорожните бак для отработанной воды.
	Детали не установлены на свое место.	Убедитесь, что все детали правильно расположены на своем месте.
Прибор заряжается медленно.	Температура аккумулятора слишком высокая или слишком низкая.	Подождите, пока температура аккумулятора вернется к нормальному значению.
Сила всасывания прибора слабая.	Фильтр засорился.	Очистите фильтр.
	Всасывающее отверстие или трубка заблокированы посторонним предметом.	Очистите трубку и всасывающее отверстие.
Двигатель издает странный шум.	В баке для отработанной воды слишком много грязной воды.	Опорожните бак для отработанной воды.
	Основное отверстие всасывания засорилось.	Удалите предметы, блокирующие основное отверстие всасывания.
Индикатор уровня заряда аккумулятора на экране дисплея не загорается во время зарядки.	База для зарядки некорректно подключена к электрической розетке.	Убедитесь, что база для зарядки подключена к питанию.
	Прибор некорректно установлен на базе для зарядки.	Убедитесь, что прибор корректно установлен на базе для зарядки.

Устранение неисправностей

Из устройства не выходит вода.	Бак для чистой воды установлен неправильно или в нем недостаточно воды.	Вновь установите или заполните бак для чистой воды.
	Для намокания роликовой щетки требуется 30 секунд.	Включите устройство и проверьте еще раз через некоторое время.
Вода вытекает из бака для отработанной воды.	Из-за удара или резкого движения вода попала в двигатель.	Пока пылесос включен, аккуратно перемещайте его вперед и назад.
	После очистки фильтр был просушен не полностью.	Перед использованием тщательно просушите фильтр.
Сбой самоочистки.	Крупные частицы могут блокировать роликовую щетку.	Снимите крышку роликовой щетки, чтобы проверить и очистить щетку.
	Прибор некорректно установлен на базе для зарядки.	Перед включением функции самоочистки убедитесь, что прибор заряжается.
	Функция самоочистки не может быть включена, если уровень заряда аккумулятора ниже 20%.	Функция самоочистки может быть включена, только если пылесос заряжается и уровень заряда аккумулятора составляет более 20 %.
	Бак для отработанной воды переполнен.	Опорожните бак для отработанной воды.
	Бак для чистой воды установлен неправильно или в нем недостаточно воды.	Вновь установите или заполните бак для чистой воды.
Плохое качество просушки.	Во впускное и выпускное отверстия для воздуха на базе для зарядки мог попасть мусор.	Проверьте входное и выходное отверстия для воздуха и очистите.

Уведомления об ошибках и решения

Если устройство не работает должным образом, на экране дисплея появится сообщение об ошибке. Чтобы устранить проблему, обратитесь к таблице ниже.

Код ошибки	Возможная причина	Решение
E1-E7	ошибка	Перезапустите устройство для поиска и устранения неисправности. Если проблема сохранится, обратитесь в службу поддержки клиентов.
F1-F3		
H2/H3/H5/H6		

Технические характеристики

Выполнить сухую уборку			
Модель	HMH17A	Номинальная мощность	450 W
Номинальное напряжение	21,6 V ⎓	Напряжение зарядки	27 V ⎓
Объем бака для чистой воды	760 mL	Объем бака для отработанной воды	730 mL
Время зарядки	Ок. 4 часов		
Зарядная станция			
Модель	HCBZ	Номинальное входное напряжение*	660 W
Номинальный вход	220–240 V~ 50–60 Hz	Номинальный выход	27 V ⎓ 1,6 A

* Номинальная входная мощность относится к мощности, измеренной в течение репрезентативного цикла перехода в режим просушки.
Когда прибор полностью заряжен, он автоматически входит в режим ожидания через 10 минут при потребляемой мощности 0,43 Вт.

Извлечение и утилизация аккумулятора

Встроенный литий-ионный аккумулятор содержит вещества, представляющие опасность для окружающей среды. Перед утилизацией аккумулятора в соответствующем пункте переработки его должен извлечь из устройства квалифицированный специалист.

- для утилизации аккумулятор необходимо вынуть из устройства;
- при извлечении аккумулятора устройство должно быть отключено от электросети;
- аккумулятор необходимо утилизировать безопасным способом.

Инструкция по извлечению

1. Снимите ручку, следуя инструкциям в разделе «Установка».
2. С помощью соответствующего инструмента снимите верхнюю часть и декоративные панели на корпусе прибора.
3. С помощью отвертки удалите все фиксирующие винты из корпуса.
4. С помощью отвертки выньте фиксирующие винты на передней крышке прибора. Снимите крышку.
5. Отсоедините соединительные кабели аккумуляторного блока и извлеките аккумулятор.

ВНИМАНИЕ!

- Перед извлечением аккумулятора отключите прибор от источника питания и максимально израсходуйте заряд аккумулятора.
- Ненужные аккумуляторы необходимо утилизировать в приспособленном для этого месте.
- Запрещается оставлять устройство при высокой температуре во избежание взрывов.
- При нарушении правил эксплуатации из аккумулятора может вылиться жидкость. В случае контакта с такой жидкостью промойте пораженный участок водой и обратитесь за медицинской помощью.

Гарантия

1. Компания TROUVER несет ответственность перед потребителем за любое несоответствие материала или качества изготовления, которое не было обнаружено в момент покупки.
2. Срок действия гарантии: для получения более подробной информации обратитесь в службу поддержки клиентов. Если на территории, где находится потребитель, действуют иные правила, то они имеют преимущественную силу.
3. Гарантия не будет действовать в указанных ниже случаях.

   а) Проблемы, вызванные небрежным обращением с устройством, ненадлежащим использованием, а также несоблюдением инструкций по установке, предоставленных компанией TROUVER.
   б) Вскрытие и (или) модификация устройства лицами или организациями без прямого разрешения компании TROUVER.
   в) Повреждения, возникшие по случайным причинам и (или) вследствие халатности со стороны потребителя, особенно в отношении внешних деталей.
   г) Детали, подверженные износу, но не имеющие производственных дефектов.
   д) Время разрядки аккумулятора сократилось вследствие старения или эксплуатации аккумулятора.
   е) Расходные материалы (например, роликовые щетки, фильтры, чистящие щетки, чистящие растворы и т. д.).
   ж) Отсутствие документа (квитанции, счета-фактуры или иного документа), подтверждающего дату покупки устройства.
   з) Модель и (или) номер продукта в документе о покупке не соответствуют модели и (или) номеру, указанным на изделии.
4. Более подробную информацию о гарантии можно найти на официальном сайте TROUVER: https://trouver-tech.com