NAVITEL

User Manual



CZ
DE
EE
EN
HU
LT
LV
PL
RO
RU
SK
UA

NAVITEL AR202 NV

Portable Video Recorder

CZ

Úvod

Vážený zákazníku!
Děkujeme Vám za nákup produktu NAVITEL®.
NAVITEL AR202 NV je multifunkční digitální video rekordér (DVR) s vysokým rozlišením, s mnoha funkcemi a vlastnostmi, které jsou popsány v této uživatelské příručce. Před použitím zařízení si prosím pečlivě přečtěte tuto příručku a uchovejte ji pro pozdější použití.

Vnější vzhled

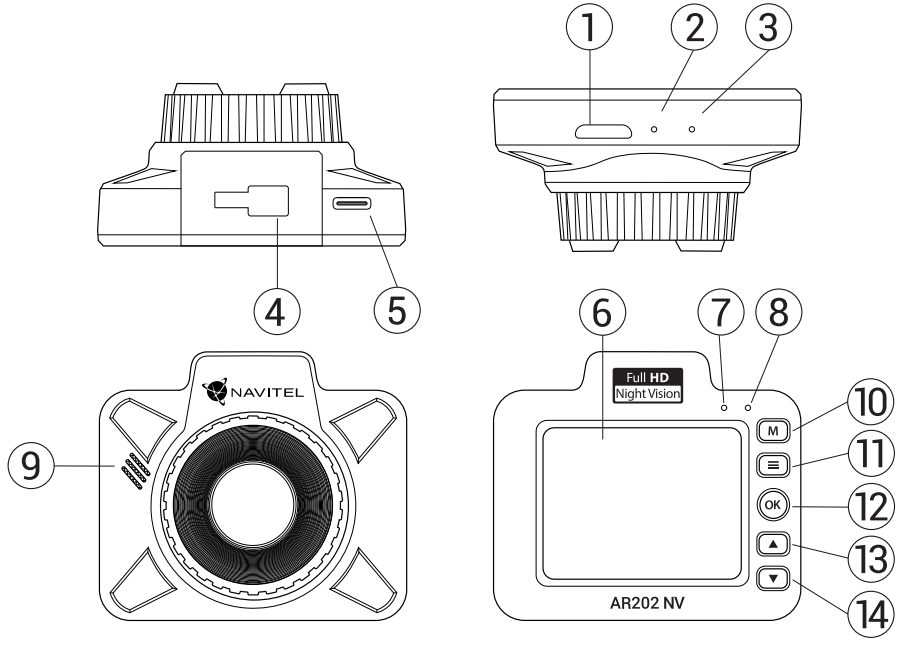

1. Slot MicroSD
2. Reset
3. Microphone
4. Uchycení držáku
5. Port USB-C
6. Displej
7. Indikátor nahrávání
8. Indikátor stavu baterie
9. Reproduktor
10. Režim
11. Menu
12. OK
13. Nahoru
14. Dolů

CZ

Specifikace

Čip	JL5601
Displej	2”, 320×240, IPS
Kamera	GC2053 (night vision)
Formát záznamu videa	MOV (H.264)
Rozlišení videa	1920×1080
Formát obrazu	JPG
Úhel záběru	140°
Typ objektivu	4-vrstvá skleněná čočka
Úložiště	MicroSD carta
Kapacita microSD karty	max. 64 Gb
Nabíjecí port	USB-C
G-sensor	Ano

Baterie	Li-Pol 100 mA·h, 3,7 V
Napájení	5 V, 1 A
Frekvence	50/60 Hz
Mikrofon / reproduktor	Ano
Rozměry	65 × 57 × 33 mm
Jazyk	čeština, němčina, estonština, angličtina, maďarština, lotyština, litevština, polština, rumunština, ruština, slovenština, ukrajinština

Upozornění: Výrobce může bez předchozího upozornění změnit obsah balení, vzhled a specifikace, které nemění celkovou funkčnost zařízení.

Instalace

1. Vložte microSD kartu do zařízení. Použijte vysokorychlostní SD kartu (třída U3 či výše); kapacita by měla být v rozmezí 8-64 GB.

   - Nemanipulujte s SD kartou během používání kamery.
   - Abyste předešli chybám v datových úlohách, prosím naformátujte kartu microSD uvnitř kamery. Pro formátování SD karty vyberte v Menu možnost Formátovat SD kartu a potvrďte.

2. Připevněte držák se zařízením na čelní sklo.
3. Připojte adaptér do zásuvky zapalovače.
4. Připojte USB-C konec adaptéru k zařízení.
5. Nastavte pozici kamery.
6. Zapněte napájení; zkontrolujte, zda je zařízení správně nainstalováno. Pokud je zařízení nainstalováno správně, rozsvítí se červená kontrolka; zařízení se spustí a začne nahrávat (blikající modrá kontrolka).

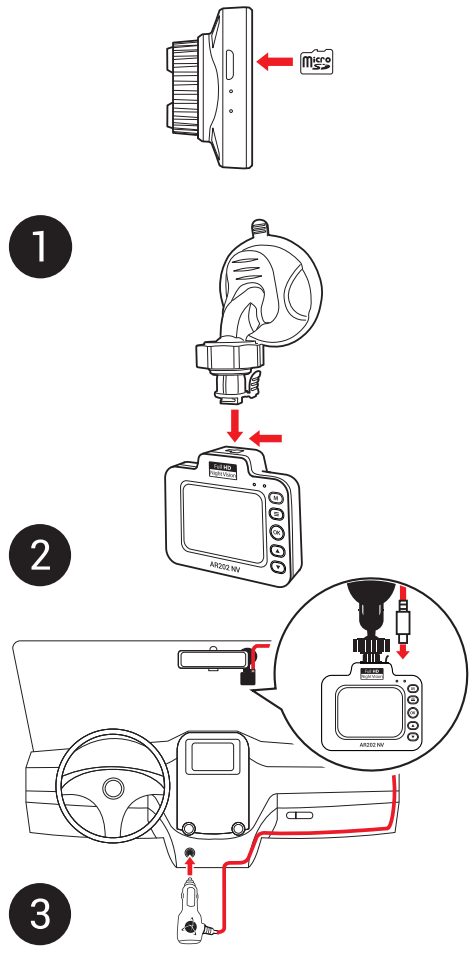

Opatření

- Používejte originální adaptér určený tomuto zařízení. Použití jiného adaptéru může mít negativní vliv na baterii zařízení. Používejte pouze příslušenství schválené výrobcem.
- Přípustná teplota okolního prostředí v provozním režimu: 0 až +35 °C. Skladovací teplota: +5 až +45 °C. Relativní vlhkost: 5% až 90% bez kondenzace (25 °C).
- Udržujte zařízení mimo dosah ohně, zabráníte tak výbuchu či požáru.
- Nevystavujte přístroj fyzickým nárazům.
- Zabraňte kontaktu zařízení se zdroji elektromagnetického záření.
- Udržujte objektiv v čistotě. Nepoužívejte k čištění zařízení chemikálie ani čistící prostředky; vždy před čištěním zařízení vypněte.
- Důsledně dodržujte vnitrostátní právní předpisy. Zařízení nesmí být použito pro nezákonné účely.
- Nerozebírejte ani sami neopravujte zařízení. V případě poruchy zařízení se obraťte na servisní středisko.

CZ

Tlačítka

Tlačítko	Funkce
	V režimu Záznam (STBY) stiskněte propřepínání mezi režimy Záznam, Snímek a Galerie. V režimu Záznam (REC) stiskněte pro uzamknutí souboru (zamknuté soubory nemohou být smazány ani přepsány). V režimu Menu stiskněte pro výběr dalšího menu.
	Stiskněte pro vstup do Menu. V režimu Menu stiskněte pro výběr dalšího menu.
	V režimu Záznam (STBY) stiskněte pro začátek nahrávání; stiskněte tlačítko znovu pro ukončení nahrávání. V režimu Snímek stiskněte pro pořízení snímku. V režimu Galerie stiskněte pro výběr souboru nebo pro pozastavení a znovu spuštění videa. V režimu Menu stiskněte pro výběr položky v menu.
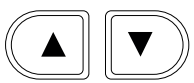	V režimu Záznam stiskněte tlačítko Dolů pro vypnutí / zapnutí mikrofonu (nahrávání zvuku). V Menu stiskněte pro výběr následující / předchozí položky v menu. V Menu stiskněte pro výběr následující / předchozí souboru.
Reset	Pokud zařízení neodpovídá, stiskněte tlačítko reset pro resetování zařízení.

Poznámka: vestavěná baterie je určena pouze pro nouzové záznamy v režimu parkování a pro správné vypnutí zařízení po odpojení napájení; pro plný provoz v jakémkoliv režimu je nutné konstantní připojení k napájení.

NAVITEL s.r.o. tímto prohlašuje, že zařízení NAVITEL AR202 NV je kompatibilní se směrnicí EMC 2014/30/EU.
Úplné znění Prohlášení o shodě je k dispozici na následující internetové adrese:
www.navitel.cz/en/declaration_of_conformity/ar202nv

Funkce zařízení

Formátování SD karty	Formátování karty microSD v autokameře je **nezbytné pro správnou funkci zařízení**. Před použitím karty microSD nebo v případě chyby dat zformátujte kartu microSD. Pro formátování vyberte v Menu možnost "Formátovat SD kartu" a potvrďte ji.
Záznam	Po připojení zařízení k externímu zdroji napájení, zařízení automaticky zahájí nahrávání (blikající modrá kontrolka). Stisknutím tlačítka OK nahrávání zastavíte. Opětovným stisknutím tlačítka OK můžete nahrát další videozáznam. Každý záznam se automaticky uloží.
Snímek	Pokud je zařízení v režimu Záznam (STBY), stiskněte tlačítko Režim pro přechod do režimu Snímek, stisknutím lačítka OK pořídíte snímek, který se automaticky uloží.
Galerie	Pokud je zařízení v režimu Záznam (STBY), stiskněte dvakrát tlačítko Režim pro přechod do režimu Galerie, pomocí tlačítek Nahoru a Dolů procházíte soubory, stisknutím tlačítka OK přehráváte soubory. Při přehrávání souboru stiskněte tlačítko OK pro pauzu / konec pauzy; tlačítka Nahoru a Dolů prorychlý posun vpřed / vzad.
Záznam do smyčky	Tato funkce umožňuje uložit video jako sadu souborů v takové délce, jakou jste si určili v menu možností. Pokud je na paměťové kartě nedostatek místa, nechráněné soubory budou přepsány v pořadí, v jakém byly vytvořeny.
Intervalový záznam	Parametry nahrávání: 100 ms - nahrávání rychlostí 10 snímků za sekundu (fps), 200 ms - nahrávání 5 snímků za sekundu, 500 ms - 2 snímky za sekundu. Nahrávání pro rychlé přehrávání (30 fps). Normální přehrávání není k dispozici.
Detekce pohybu	Pokud zařízení zaregistruje pohyb, automaticky začne nahrávat záznam. V případě, že zařízení neregistruje pohyb déle než 20 sekund, záznam se automaticky zastaví.
Audio záznam	Nahrávání videa se zvukem nebo beze zvuku.

Ochrana souboru	V režimu Záznam (REC) stiskněte tlačítko Režim k zamknutí souboru. Stiskněte tlačítko znovu pro odemknutí souboru. V režimu Galerie vyberte soubor, který chcete uzamknout. Stiskněte tlačítko Menu, možnost Uzamknout a vyberte buďto Uzamknout aktuální anebo Uzamknout vše. Zamknuté soubory nemohou být smazány ani přepsány. Pro odemknutí souboru vyberte možnost Odemknout aktuální / Odemknout vše.
Vodoznak	Tato funkce přidá vodoznak data nebo loga zařízení do záznamu.
G-sensor	Při nárazu vozidla zařízení automaticky uzamkne a uloží aktuální video.
Parkovací režim	V případě, že je zařízení vypnuté a zaregistruje vibrace, zařízení se automaticky zapne a začne nahrávat. Soubor bude automaticky uzamčen.
Spořič obrazovky	Zařízení automaticky vypne displej kvůli snížení spotřeby energie; časový interval lze nastavit v menu spořiče obrazovky.
USB-připojení	Při připojení zařízení k počítači pomocí kabelu USB se zobrazí dvě možnosti připojení: 1) Mass Storage: přehrávání, kopírování a mazání souborů. 2) Record: standardní režim.

DE

Einleitung

Sehr geehrter Kunde!
Vielen Dank für den Kauf dieses NAVITEL®- Produktes.
Der NAVITEL R200 NV ist ein multifunktionaler HD-DVR mit vielen Funktionen und Eigenschaften, die in diesem Benutzerhandbuch beschrieben sind.
Bitte lesen Sie das Handbuch vor Gebrauch des Gerätes sorgfältig durch und bewahren Sie es zum späteren Nachschlagen auf.

Anordnung des Geräts

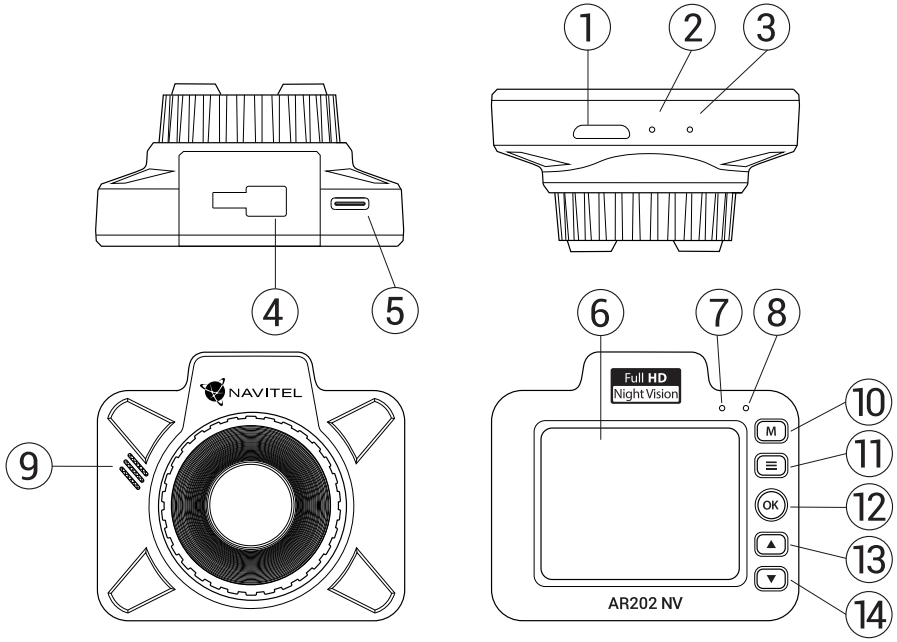

1. Einschub für microSD Karte
2. Reset
3. Mikrofon
4. Halter
5. USB-C-Anschluss
6. Bildschirm
7. LED-Lichtanzeige (Aufnahme)
8. LED-Lichtanzeige (Batterie)
9. Lautsprecher
10. Modus
11. Menü
12. OK
13. Nach oben
14. Nach unten

Spezifikation

DE

Prozessor	JL5601
Display	2”, 320×240, IPS
Kamera	GC2053 (night vision)
Aufzeichnungsformat	MOV (H.264)
Videoauflösung	1920×1080
Bildformat	JPG
Sichtwinkel	140°
Linse	4-Schicht Glas
Speicherkarte	MicroSD carta
Kapazität der microSD-Karte	Max. 64 Gb
Ladeport	USB-C
G-sensor	Ja

Batterie	Li-Pol 100 mA·h, 3,7 V
Stromversorgung	5 V, 1 A
Frequenz	50/60 Hz
Mikrofon / Lautsprecher	Ja
Maße	65 × 57 × 33 mm
Sprache	Deutsch, Englisch, Estnisch, Lettisch, Litauisch, Polieren, Rumänisch, Russisch, Slowakisch, Tschechisch, Ungarisch, Ukrainisch

Hinweis: die Verpackung, das Aussehen und die technischen Daten, die die Gesamtfunktionalität des Geräts nicht ändern, können vom Hersteller ohne vorherige Ankündigung geändert werden.

DE

Installation

1. Legen Sie eine microSD-Karte in den DVR. verwenden Sie eine Hochgeschwindigkeits-microSD-Karte (mindestens ClassU3), die Kapazität sollte 8-64 GB betragen.

   - Um Fehlfunktionen des digitalen DVR und / oder der SD-Karte zu vermeiden, müßen Sie die SD-Karte während des DVR-Betriebs weder einlegen noch entnehmen.
   - Bevor Sie eine microSD-Karte verwenden, formatieren Sie diese im DVR, um Datenfehler zu vermeiden. Um eine SD-Karte zu formatieren, wählen Sie im Menümodus SD-Karte formatieren und bestätigen Sie es.

2. Befestigen Sie das Gerät an der Frontscheibe mittels des Halters.
3. Schließen Sie das Ladegerät an der Steckdose des Zigarettenanzünders an.
4. Schließen Sie die USB-C-Schnittstelle am Ladegerät mittels des Verlängerungskabels des Ladegeräts an.
5. Passen Sie die Position der Kamera an.
6. Schalten Sie das Gerät ein; kontrollieren Sie, ob das Gerät richtig installiert ist. Wenn das Gerät richtig installiert ist, wird die Kontrollleuchte rot leuchten; das Gerät schaltet sich ein und beginnt aufzunehmen (Indikator ist eine blau blinkende Kontrollleuchte).

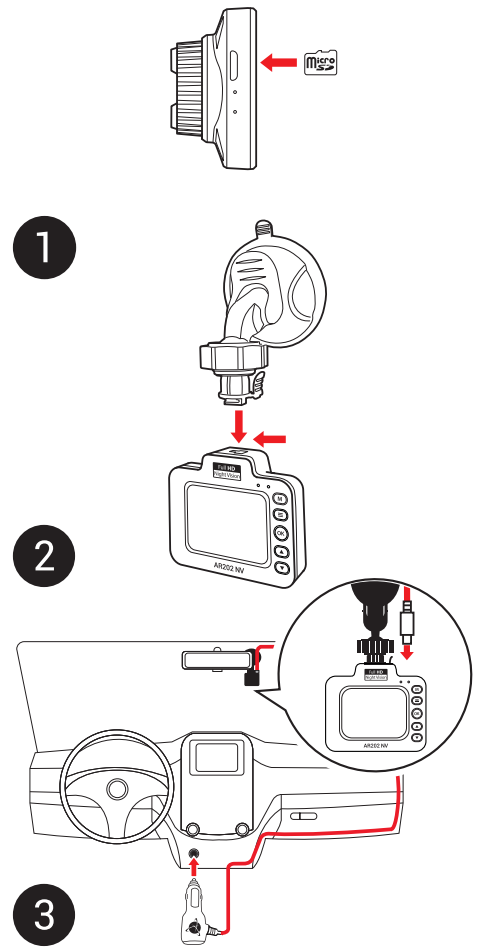

Hinweise

- Verwenden Sie unseren speziellen Adapter; die Verwendung eines anderen Adapters kann einen unwiederbringlichen Schaden am Gerät verursachen. Verwenden Sie nur Zubehör, das vom Hersteller zugelassen wurde.
- Zulässige Umgebungstemperatur im Betriebsmodus: 0 °C bis +35 °C. Lagerungstemperatur: +5 °C bis +45 °C. Relative Luft-feuchtigkeit: 5% bis 90% ohne Kondensation (25 °C).
- Halten Sie das Gerät von Feuerquellen fern, um Explosionen oder Brand zu vermeiden.
- Setzen Sie das Gerät keinen physikalischen Einwirkungen aus.
- Vermeiden Sie, das Gerät mit elektromagnetischen Strahlungsquellen in Kontakt zu bringen.
- Halten Sie das Objektiv sauber. Verwenden Sie keine Chemikalien oder Reinigungsmittel bei der Reinigung des Produkts. Schalten Sie das Gerät vor dem Reinigen immer aus.
- Halten Sie gründlich die entsprechenden innerstaatlichen Rechtsvorschriften ein. Dieses Produkt darf nicht für ungesetzliche Zwecke verwendet warden.
- Sie dürfen das Gerät nicht selbst reparieren oder zerlegen. Wenden Sie sich im Falle eines Gerätefehlers an das Servicecenter.

Tasten

DE

Taste	Funktion
	Im modus Record (STBY) drücken Sie zwischen den Modi Record, Capture und Playback um. Im modus Record (REC) drücken, um eine Datei zu sperren (geschützte Dateien können nicht gelöscht oder überschrieben werden). Im modus Menü drücken, um den nächsten Menübereich auszuwählen.
	Drücken, um auf das Menü aufzurufen. Im modus Menü drücken, um den nächsten Menübereich auszuwählen.
	Im modus Record (STBY) drücken, um die Aufnahme zu starten; erneut drücken, um zu stoppen. Im modus Capture drücken, um eine Aufnahme zu machen. Im modus Playback drücken, um eine Datei auszuwählen oder ein Video anzuhalten oder fortzusetzen. Im modus Menü drücken, um einen Menüpunkt auszuwählen.
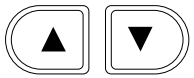	Im modus Record die Nach unten Taste drücken, um das Mikrofon ein- oder auszuschalten. Im modus Playback drücken, um den nächsten / vorherigen die Datei auszuwählen. Im modus Menü drücken, um den nächsten / vorherigen Menüpunkt auszuwählen.
Reset	Wenn das Gerät nicht reagiert, drücken um zurückzusetzen.

Hinweis: die eingebaute Batterie ist nur zur Aufzeichnung eines Notfalls im Parkmodus und zur ordnungsgemäßen Ausschaltung des Geräts bei abgeschalteter Stromversorgung vorgesehen; für vollständiges Funktionieren des Geräts in allen Betriebsmodi ist eine permanente Stromversorgung erforderlich.

NAVITEL s.r.o. erklärt hiermit, dass NAVITEL AR202 NV mit der Richtlinie EMC 2014/30/EU kompatibel sind.
Der vollständige Text der Konformitätserklärung ist unter folgender Internetadresse verfügbar:
www.navitel.cz/de/declaration_of_conformity/ar202nv

DE

Funktionen des Geräts

SD-Karte formatieren	Eeine microSD-Karte in einem DVR zu formatieren **ist für die korrrekte Arbeit des Gerätes erforderlich**. Befor Sie eine mictoSD-Karte verwenden oder bei Datenfehlern, formatieren Sie die microSD-Karte. Um eine SD-Karte zu formatieren, wählen Sie im Menümodus SD-Karte formatieren und bestätigen Sie es.
Video	Schließen Sie das Gerät an eine externe Stromversorgung an und die Aufnahme wird automatisch gestartet (wird durch das blinkende blaue Licht angezeigt). Drücken Sie die OK-Taste, um die Aufnahme zu beenden. Drücken Sie erneut OK, um ein weiteres Video aufzunehmen. Jedes Video wird automatisch gespeichert.
Foto	Drücken Sie im modus Video (STBY) die Modus, um in den modus Foto zu wechseln, und drücken Sie die OK-Taste, um eine Aufnahme (Foto) zu machen (Speicherung erfolgt automatisch).
Playback	Drücken Sie im modus Video (STBY) zweimal die Modus, um in den Playback zu wechseln. Drücken Sie die Nach oben / Nach unten, um eine Datei auszuwählen. Drücken Sie die OK-Taste, um eine Datei wiederzugeben. Drücken Sie während der Wiedergabe auf OK, um die Wiedergabe zu unterbrechen / fortzusetzen. Drücken Sie die Nach oben / Nach unten für schnellen Vor- / Rücklauf.
Loop-Aufnahme	Mit dieser Funktion können Sie ein Video als eine Reihe von Dateien speichern, die im Menü für die Dauer angegeben sind (duration menu). Wenn die Speicherkarte voll ist, werden alle ungeschützten Dateien in der Reihen folge überschrieben, in welcher sie erstellt wurden.
Intervallaufnahme	Aufnahmeparameter: 100 ms - Aufnahme mit 10 Bilder pro Sekunde (B/S), 200 ms - Aufnahme von 5 B/S, 500 ms - Aufnahme von 2 B/S. Es ist nur schnelle Wiedergabe verfügbar (30 Bilder pro Sekunde). Eine normale Wiedergabe ist nicht möglich.
Bewegungserkennung	Bewegt sich ein Objekt, so beginnt das Gerät automatisch mit der Aufnahme. Wenn sich das Objekt länger als 20 Sekunden nicht bewegt, wird die Aufnahme gestoppt.

Tonaufnahme	Nehmen Sie das Video mit oder ohne Ton auf.
Sperrdatei	Drücken Sie im modus Video (REC) auf Modus, um die aktuelle Aufnahme zu schützen. Ein Schlüssel symbol erscheint unten auf dem Bildschirm. Wählen Sie im Wiedergabemodus eine Datei aus, drücken Sie Menü und wählen Sie Schützen, dann Aktuelle sperren / Alle sperren. Geschützte Dateien können nicht gelöscht oder überschrieben werden. Wählen Sie Aktuelle entsper ren / Alle entsperren aus, um den Schutz aufzuheben.
Stempel	Diese Funktion fügt dem Datensatz einen Datumsstempel oder das Logo des Gerätes hinzu. Klicken Sie auf OK, um den Stempeltyp auszuwählen oder die Funktion auszuschalten.
G-sensor	Wenn das Fahrzeug von etwas getroffen wird, sperrt der DVR automatisch das aktuelle Video.
Parkmonitor	Wenn das Gerät im Standby-Modus die Vibration erkennt, wird die Aufnahmefunktion automatisch aktiviert.
Bildschirm ausschalten	Das Gerät kann automatisch den Bildschirm abschalten, damit der Energieverbrauch verringert wird; das Off-Screen Zeitintervall lässt sich im Menü Regelmässige Off-Screen einstellen.
USB-Anschluss	Wenn Sie das Gerät über ein USB-Kabel an einen PC anschließen, werden zwei Verbindungsoptionen angezeigt: 1) Mass Storage: Dateien abspielen, kopieren und löschen. 2) Record: Standardmodus.

Sissejuhatus

Lugupeetud klient!
Täname, et ostsite NAVITEL® toote.
NAVITEL AR202 NV on multifunktsionaalne peeneralduslik öise nägemise DVR, millel on mitmeid funktsioone ja omadusi, mida on kirjeldatud käesolevas kasutusjuhendis. Palun lugege juhend enne seadme kasutamist hoolikalt läbi ning hoidke see alles.

EE

Seadme skeem

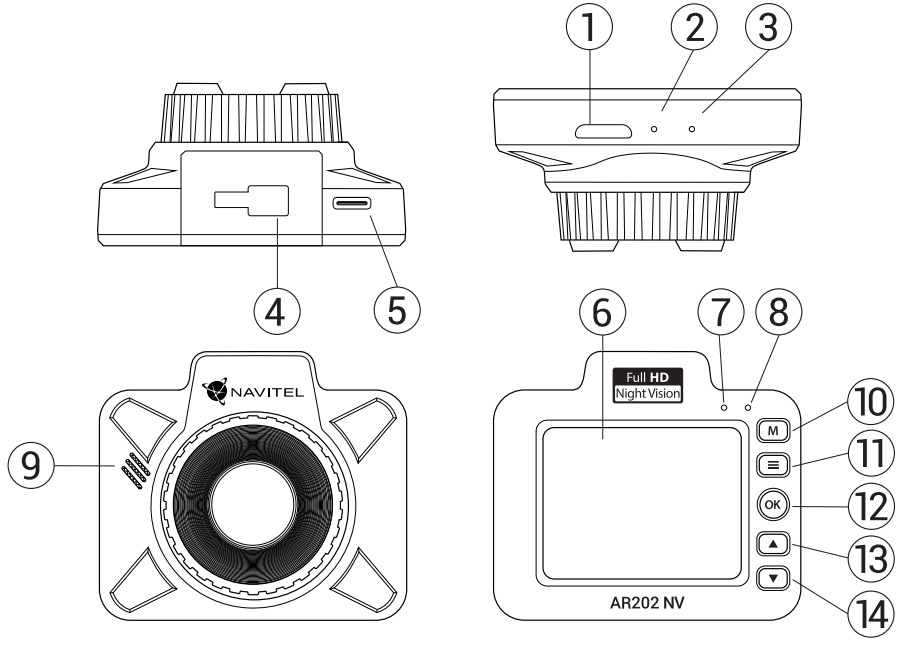

1. MicroSD-kaardi ava
2. Reset
3. Mikrofon
4. Paigaldusport
5. USB-C ava
6. Ekraan
7. LED-indikaator (salvestamist)
8. LED-indikaator (aku)
9. Kõneleja
10. Režiim
11. Menüü
12. OK
13. Alla
14. Toide

EE

Spetsifikatsioonid

Protsessor	JL5601
Ekraan	2”, 320×240, IPS
Kaamera	GC2053 (night vision)
Salvestusformaat	MOV (H.264)
Video resolutsioon	1920×1080
Pildiformaat	JPG
Vaatenurk	140°
Objektiivi tüüp	4-kihiline klaas
Salvestamine	MicroSD kaart
SD kaardi maht	max. 64 Gb
Laadimisport	USB-C
G-sensor	Jah

Aku	Li-Pol 100 mA·h, 3,7 V
Toide	5 V, 1 A
Frequency	50/60 Hz
Mikrofon / kõlar	Jah
mõõtmed	65 × 57 × 33 mm
Keel	eesti, inglise, läti, leedu, poola, saksa, rumeenia, slovaki, tšehhi, ukraina, ungari, vene

Märkus: pakendit, välimust, spetsifikatsioone, mis ei muuda seadme üldist funktsionaalsust, võib tootja ette teatamata muuta.

EE

Paigaldamine

1. Asetage microSD kaart DVRi. Kasutage kiiret SD-kaart (vähemalt klass U3); maht peaks olema vahemikus 8-64 GB.

- DVR-i ja / või SD-kaardi talitlushäirete vältimiseks ärge paigaldage ja eemaldage SD-kaarti DVR-operatsiooni ajal.
- Tähelepanu! Enne microSD-kaardi kasutamist vormindage see DVR-seadmel, et vältida andmete vigu. SD-kaardi vormindamiseks valige menüürežiimis vorminda SD-kaart ja kinnitage.

2. Kinnitage seade hoidja abil esiklaasile.
3. Ühendage autolaadija sigaretisüütajasse.
4. Ühendage USB-C-liides laadija pikendusjuhtme abil autolaadijasse.
5. Kohandage kaamera positsiooni.
6. Lülitage seade sisse; kontrollige, kas seade on korrektselt paigaldatud. Kui seade on korrektselt, põleb indikaator punaselt, seade käivitub ja hakkab salvestama (sinine tuli vilgub).

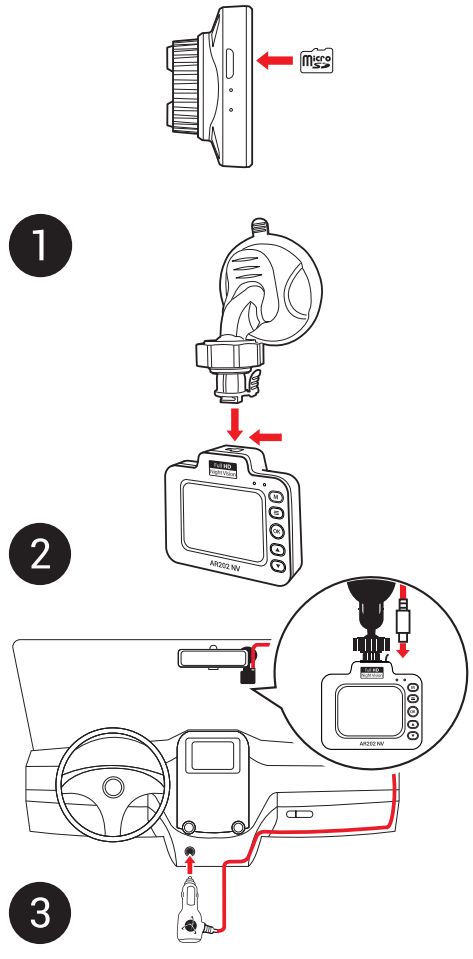

Ettevaatusabinõud

- Kasutage ainult laadija originaaladapterit. Muu adapteri kasutamine võib mõjutada seadme akut negatiivselt. Kasutage vaid tootja poolt heaks kiidetud tarvikuid.
- Töörežiimil lubatud ümbritseva õhukeskkonna temperatuur: 0...+35˚C. Hoiustamistemperatuur: +5...+45˚C. Suhteline õhuniiskus: 5–90% ilma kondensatsioonita (25 ˚C).
- Plahvatuse või tulekahju vältimiseks hoidke seadet tuleallikatest eemal.
- Hoidke seadet füüsiliste mõjutuste eest.
- Vältige seadme kokkupuutumist elektromagnetilise kiirguse allikatega.
- Hoidke lääts puhtana. Seadme puhastamiseks ärge kasutage kemikaale ega mis tahes pesuaineid; enne puhastamist lülitage seade alati välja.
- Järgige seadme kasutamise osas kehtivaid oma riigi seaduseid ja eeskirju. Seadme kasutamine ebaseaduslikel eesmärkidel on keelatud.
- Ärge võtke kodus seadet osadeks lahti ega parandage seda ise. Seadme rikke korral pöörduge klienditeeninduskeskuse poole.

EE

Nupud

Nupp	Funktsioonid
	Salvestamise režiimis (STBY) vajutage, et valida Salvestamise, Pildistamise ja Taasesitamine režiimide vahel. Salvestamise režiimis (REC) vajutage faili lukustamiseks (lukustatud faile ei ole võimalik kustutada või üle kirjutada). Menüüs vajutage, et avada esile järgmine menüü.
	Vajutage, et avada režiimi menüü. Menüüs vajutage, et avada esile järgmine menüü.
	Salvestamise režiimis (STBY) vajutage selleks, et alustada salvestust; vajutage uuesti, et peatada. Pildistamise režiimis vajutage selleks, et pilti teha. Taasesitamise režiimis vajutage, et valida fail või panna video pausile või uuesti mängima. Menüüs vajutage selleks, et valida menüüvalik.
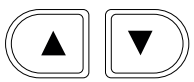	Salvestamise režiimis vajutage mikrofoni välja / sisse lülitamiseks Alla. Taasesitamise režiimis vajutage, et valida järgmine / eelmine fail. Menüüs vajutage, et valida järgmine / eelmine menüüvalik.
Reset	Kui seade ei reageeri, vajutage lähtestamiseks seda nuppu.

Märkus: integreeritud aku on mõeldud vaid parkimisrežiimil toimunud avariijuhtumite salvestamiseks ja seadme korrapäraseks väljalülitamiseks toite väljalülitamise korral; seadme täisväärtuslikuks tööks on vajalik katkematu ühendus toiteallikaga.

NAVITEL s.r.o. teatab, et NAVITEL AR202 NV on kooskõlas direktiiviga EMC 2014/30/EU.
Vastavusdeklaratsiooni täistekst on kättesaadav järgmisel Interneti-aadressil:
www.navitel.cz/ee/declaration_of_conformity/ar202nv

Seadme funktsioonid

SD-kaardi vormindamine	MicroSD-kaardi vormindamine DVR-iga **on vajalik selleks, et seade korralikult toimiks**. Vormindage microSD-kaart enne microSD-kaardi või andmevea kasutamist. SD-kaardi vormindamiseks valige menüürežiimis vorminda SD-kaart ja kinnitage.
Salvestamise	Ühendage seade välise toiteallikaga, misjärel seade alustab automaatset salvestamist (mida näitab vilkuv sinine valgus). Salvestamise peatamiseks vajutage OK nuppu. Uue video salvestamiseks vajutage OK. Iga video salvestatakse automaatselt.
Pildistamise	Salvestamise režiimis (STBY) vajutage pildistamise režiimi käivitamiseks Režiim nuppu, foto tegemiseks vajutage OK nuppu (foto salvestatakse automaatselt).
Taasesitamine	Salvestamise režiimis (STBY) vajutage taasesitamise režiimi sisenemiseks Režiim nuppu kaks korda; faili valimiseks vajutage Üles ja Alla nuppe; faili esitamiseks vajutage OK nuppu. Taasesitamise ajal vajutage OK, et video pausile panna/taaskäivitada; vajutage Üles ja Alla nuppe, et kiiresti edasi / tagasi kerida.
Loop-salvestamine	See funktsioon võimaldab teil salvestada video failide kogumina, mis on määratud kestuse menüüs (duration menu). Kui mälukaart on täis, kirjutatakse kõik kaitsmata failid üle nende salvestamise järjestuses.
Intervallide kirje	Salvestamise parameetrid: 100 ms - salvestamine 10 kaadri sekundis (fps), 200 ms - 5 fps salvestus, 500 ms - 2 fps salvestamine. Saadaval on ainult kiire salvestamine (30 fps). Tavaline salvestus ei ole võimalik.
Liikumistuvastuse	Kui objekt liigub, hakkab seade automaatselt salvestama. Kui objekt on rohkem kui 20 sekundit paigal, peatatakse salvestamine.
Heli salvestamine	Video salvestamine heliga või ilma.

Faili lukustamine	Salvestamise režiimis (REC) vajutage Režiim, et kaitsta käimasolevat salvestust. Ekraani alumisse serva ilmub võtmesümbol. Taasesitamine režiimis valige fail, vajutage Menu ja valige Kaitske, seejärel Lukustage käesolev või Lukustage kõik. Kaitstud faile ei ole võimalik kustutada või üle kirjutada. Kaitse eemaldamiseks valige Lukustage lahti käesolev / Lukustage lahti kõik.
Tempel (Stamp)	See funktsioon lisab salvestisele ajatempli. Templi funktsiooni väljalülitamiseks vajutage OK.
G-sensor	Kui sõiduk saab milleltki löögi, lukustab DVR käesoleva video automaatselt.
Parkimismonitor	Väljalülitatud režiimis – kui seade tuvastab vibratsiooni, lülitub see automaatselt sisse ja alustab salvestamist. Fail kaitstakse (lukustatakse).
Lülitage ekraan välja	Seade võib energiatarbimise vähendamiseks ekraani automaatselt välja lülitada; ajaintervalli saab seadistada ekraanisäästja menüüst.
USB-ühendus	Kui ühendate seadme USB-kaabli abil arvutiga, kuvatakse kaks ühenduse võimalust: 1) Mass Storage: failide esitamine, kopeerimine ja kustutamine. 2) Record: tavarežiim.

Introduction

Dear Customer!
Thank you for purchasing this NAVITEL® product.
NAVITEL AR202 NV is a multifunctional high-definition DVR with many functions and features that are described in this User Manual. Please read the manual carefully before using the device and keep it for future reference.

EN

Device layout

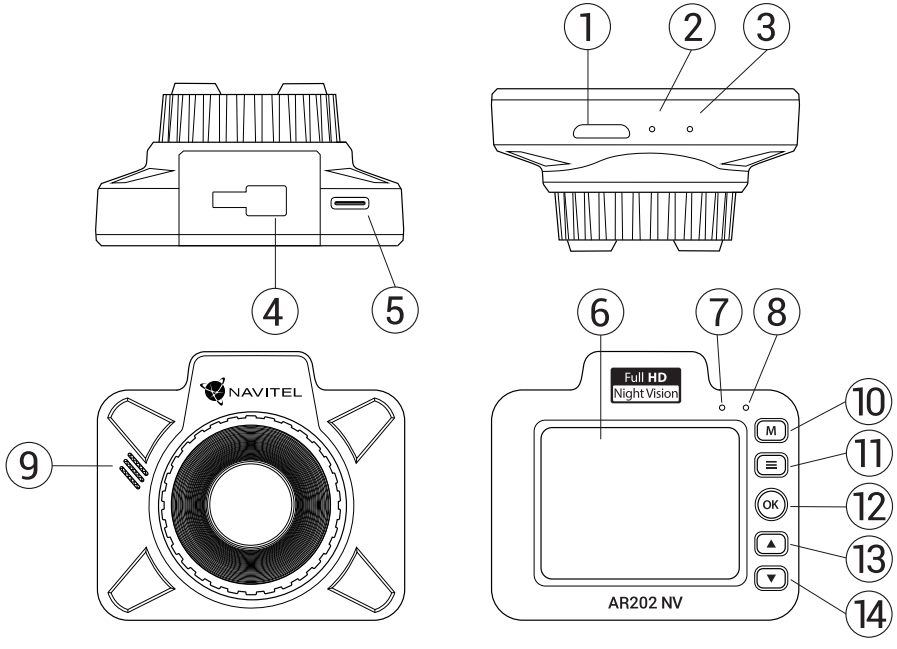

1. MicroSD slot
2. Reset
3. Microphone
4. Mount
5. USB-C port
6. Display
7. LED indicator (record)
8. LED indicator (charge)
9. Speaker
10. Mode
11. Menu
12. OK
13. Up
14. Down

NAVITEL

Specifications

EN

Processor	JL5601
Display	2”, 320×240, IPS
Camera	GC2053 (night vision)
Recording format	MOV (H.264)
Video resolution	1920×1080
Image format	JPG
View angle	140°
Lens	4-layer glass
Storage	MicroSD card
MicroSD card volume	up to 64 Gb
Charging port	USB-C
G-sensor	Yes

Battery	Li-Pol 100 mA·h, 3,7 V
Power	5 V, 1 A
Frequency	50/60 Hz
Microphone/speaker	Yes
Dimensions	65 × 57 × 33 mm
Languages	Czech, English, Estonian, German, Hungarian, Latvian, Lithuanian, Polish, Romanian, Russian, Slovak, Ukrainian

Note: the package, appearance, specifications that do not change the overall functionality of the device may be changed by the manufacturer without prior notice.

EN

Installation

1. Put the microSD card into the DVR. Use a high-speed SD card (U3 or above); capacity should be within 8-64 GB.

   - To avoid malfunctions of the DVR and / or SD-card, don't insert and remove SD-card during DVR operation.
   - Before using a microSD card, please format it inside the DVR to avoid data errors. For formatting the SD-card in Menu mode select Format SD-card and confirm it.

2. Secure the device on the windshield with the holder.
3. Connect the car charger to the cigarette lighter socket.
4. Connect the car charger to the DVR (USB-C).
5. Adjust the camera position.
6. Turn the power on; check whether the device is installed correctly. If the device is installed correctly, the indicator will glow red; the device will start up and begin recording (indicated by flashing blue light).

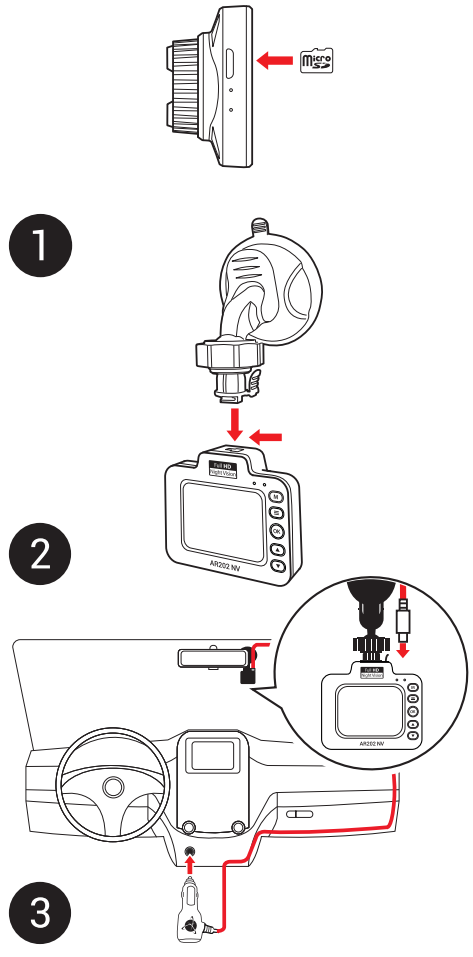

Precautions

- Use only the original charger adapter. Using another adapter may negatively affect the device's battery. Use accessories only approved by manufacturer.
- Permissible ambient temperature in operating mode: 0 to +35 °C. Storage temperature: +5 to +45 °C. Relative humidity: 5% to 90% without condensation (25 °C).
- Put the device away from fire sources to avoid explosion or fire.
- Do not expose the device to physical impacts.
- Avoid contacting the device with sources of electromagnetic radiation.
- Keep the lens clean. Do not use chemicals or detergents to clean the product; always turn off the device before cleaning.
- Strictly follow the laws and regulatory acts of the region where the device is used. This device can not be used for illegal purposes.
- Do not disassemble or repair device by yourself. In case of device failure, contact the service center.

EN

Buttons

Button	Functions
	In Record mode (STBY), press to switch between Record, Capture and Playback modes. In Record mode (REC), press to lock a file (protected file cannot be deleted or overwritten). In Menu press to choose the next menu section.
	Press to enter Menu mode. In Menu press to choose the next menu section.
	In Record mode (STBY), press to start recording; press again to stop recording. In Capture mode, press to take a picture. In Playback mode, press to select a file, or pause / resume video. In Menu, press to select a menu item.
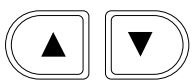	In Record mode, press Down to turn the microphone on / off. In Playback mode, press to select the previous / next file. In Menu, press to select the previous / next menu item.
Reset	If the device is not responding, press to reset.

Note: the built-in battery is designed only for recording an emergency event in parking mode and turning off the device correctly when the power is turned off; for the full operation of the device in any mode, a constant power connection is required.

NAVITEL s.r.o. hereby declares that the device NAVITEL AR202 NV is compatible with the European directive EMC 2014/30/EU.
The full text of Declaration of conformity is available at the following internet address:
www.navitel.cz/en/declaration_of_conformity/ar202nv

Device functions

Format SD-card	Formatting a microSD card in the DVR **is necessary for the correct operation of the device**. Before using a microSD card or in case of data error, please format the microSD card. For formatting the SD-card in Menu mode select Format SD-card and confirm it.
Record	Connect the device to an external power supply and it will start recording automatically (indicated by the flashing blue light). Press the OK button to stop recording. Press OK again to record another video. Each video will be saved automatically.
Capture	In Record mode (STBY), press the Mode button to enter Capture mode, press the OK button to take a photo (it will be saved automatically).
Playback	In Record mode (STBY), press the Mode button twice to enter Playback mode; press the Up and Down buttons to select a file; press the OK button to play a file. During playback, press OK to pause/unpause; press the Up and Down buttons to fast forward / rewind.
Loop recording	This feature allows you to save a video as a set of files given in the duration menu. If the memory card runs out of space, the unprotected files will be overwritten in the order in which they were created.
Interval record	Recording parameters: 100 ms - recording at 10 frames per second (fps), 200 ms - 5 fps recording, 500 ms - 2 fps recording. Only fast playback of a recording is available (30 fps). Normal playback is not possible.
Motion detection	When an object is moving the device will automatically start recording. If the object does not move for more than 20 seconds, recording stops.
Record audio	Record video with or without sound.

Lock file	In Record mode (REC), press Mode to protect the current recording. A key symbol will appear at the bottom of the screen. Press again to remove protection. In Playback mode, select a file, press Menu and select Protect, then Lock Current or Lock All. Protected files cannot be deleted or overwritten. Select Unlock Current / Unlock All to remove protection.
Stamp	This function adds date stamp to the record.
G-sensor	If the vehicle is hit by something, the DVR will automatically lock the current video.
Parking monitor	In shutdown state, if vibration is detected, the device will turn on automatically and start recording. The file will be protected (locked).
LCD OFF	The device can automatically shut off the screen to reduce power consumption; time interval can be set in the LCD OFF menu.
USB-connection	When connecting the device to a PC using a USB cable, two connection options will appear: 1) Mass Storage: play, copy and delete files. 2) Record: standard mode.

Bevezetés

Tisztelt Ügyfelünk!
Köszönjük, hogy választása erre a NAVITEL® termékre esett.
Az NAVITEL AR202 NV egy többfunkciós, nagy felbontású videórögzítő (DVR) melynek tulajdonságait és használatát ez a kézikönyv mutatja be. Kérjük, a készülék használata előtt figyelmesen olvassa el az útmutatót és tartsa meg a későbbiekre.

Eszköz elrendezése

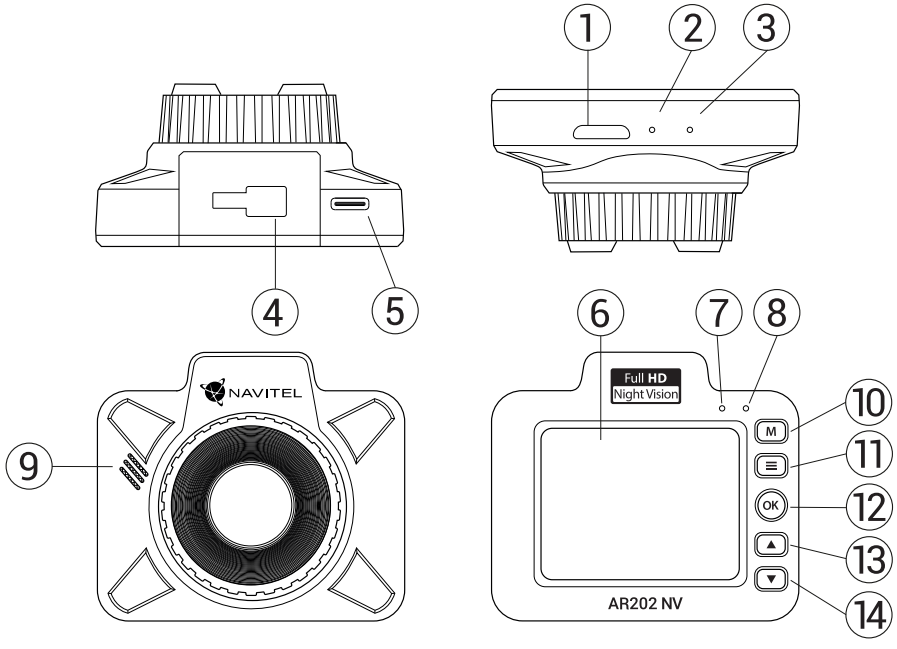

1. MicroSD kártyahely
2. Reset
3. Mikrofon
4. Rögzítés
5. USB-C port
6. Kijelző
7. Jelzőfény (felvétel)
8. Jelzőfény (akkumulátor)
9. Hangszór
10. Módban
11. Menu
12. OK
13. Fel
14. Le

Specifikációk

HU

Processzor	JL5601
Kijelző	2”, 320×240, IPS
Kamera	GC2053 (night vision)
Videó formátum	MOV (H.264)
Videó felbontás	1920×1080
Fénykép formátum	JPG
Látószög	140°
Lencse típusa	4 rétegű üveg
Tárhely	MicroSD kártya
MicroSD kártya kapacitás	max. 64 Gb
Töltő csatlakozó	USB-C
G-sensor	Igen

Akkumulátor	Li-Pol 100 mA·h, 3,7 V
Tápellátás	5 V, 1 A
Frekvencia	50/60 Hz
Mikrofon / Hangszóró	Igen
Méretek	65 × 57 × 33 mm
Nyelv	Angol, Cseh, Észt, Lengyel, Lett, Litván, Magyar, Német, Orosz, Román, Szlovák, Ukrán

Megjegyzés: az eszköz általános funkcionalitását nem módosító csomagolást, megjelenést, specifikációkat a gyártó előzetes értesítés nélkül megváltoztathatja.

Telepítése

1. Helyezze be a miscroSD kártyát a DVR-be. Gyors SD kártyát használjon (ClassU3 vagy feleette); 8-64 GB tárhely kapacitással.

   - A DVR és / vagy az SD-kártya meghibásodásának elkerülése érdekében ne helyezze be és ne távolítsa el az SD-kártyát a DVR művelet közben.
   - Mielőtt a microSD kártyát használná, formázza azt digitális videomagnóval (DVR) az adatok hibáinak elkerülése érdekében. SD-kártya formázásához válassza a „Format SD Card" menüpontot a Menu módban, majd erősítse meg.

2. A mellékelt rögzítés segítségével helyezze el a készüléket járműve szélvédőjén.
3. Csatlakoztassa az autós töltőt a cigarettagyújtóba.
4. Csatlakoztassa a töltő USB-C portjába a hosszabbító kábelt.
5. Állítsa be a kamera helyzetét.
6. Kapcsolja be a készüléket; győződjön meg róla, hogy az eszköz megfelelően van e rögzítve, illetve csatlakoztatva. A helyes csatlakoztatást a készülék piros fénnyel jelzi, melyet követően automatikusan bekapcsol és megkezdi afelvételt (amit villogó kék fény jelez).

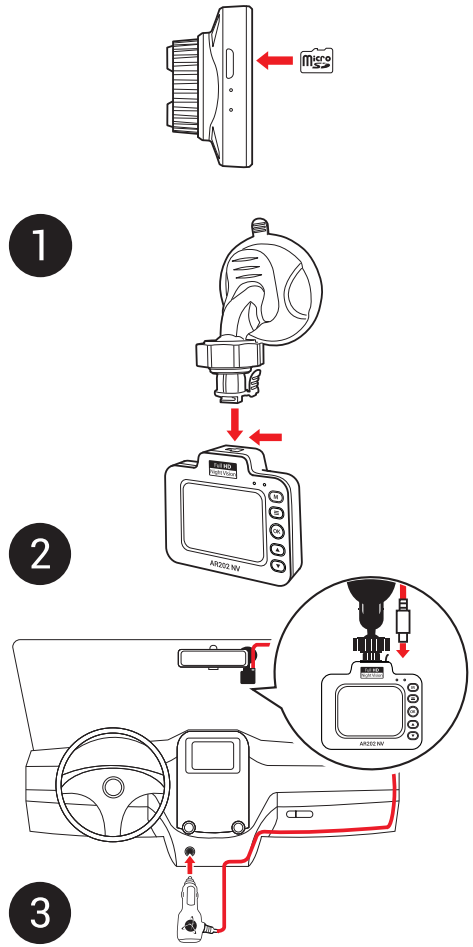

Óvintézkedések

- A készülékhez adott, speciális adaptert használja, mivel más töltő helyrehozhatatlan károkat okozhat az eszközben. Csak a gyártó által jóváhagyott tartozékokat használjon.
- A készülék megengedett üzemi, környezeti hőmérséklete: 0 ... +35 °C. Tárolási hőmérséklet: +5 és +45 °C között. Relatív páratartalom: 5-90% páralecsapódás nélkül (25 °C).
- A készüléket mindig potenciális tűzforrásoktól távol helyezze el, hogy elkerülje a robbanást vagy a tüzet.
- Ne tegye ki a készüléket fizikai hatásoknak.
- Kerülje a készülék érintkezését erős elektromágneses terekkel.
- Tartsa tisztán a lencsét. Ne használjon vegyszereket vagy tisztítószereket a termék tisztításához; tisztításakor mindig kapcsolja ki a készüléket.
- Szigorúan tartsa be a vonatkozó (nemzeti) törvényeket. A készülék nem használható illegális célokra!
- Ne szerelje szét, vagy próbája meg a készüléket saját kezűleg megjavítani. Eszközhiba esetén forduljon a szakszervizhez.

Gombok

Gomb	Funkció
	Felvétel módban (STBY) nyomja meg a Felvétel / Pillanatkép / Lejátszás üzemmódok közötti váltáshoz. Felvétel módban (REC) nyomja meg a fájl zárolásához (a zárolt fájlokat nem lehet törölni, sem felülírni). A Menüben nyomja meg a következő menü rész megtekintéséhez.
	Nyomja meg a Menüben megtekintéséhez. A Menüben nyomja meg a következő menü rész megtekintéséhez.
	Felvétel módban (STBY) a gomb megnyomásával tudja elindítani, majd újbóli megnyomásával leállítani a videófelvételt. Pillanatkép módban a gombot megnyomva tud fényképet készíteni. Lejátszás módban a gombot megnyomva tud fájlt kijelölni, vagy egy videó lejátszását megállítani, majd folytatni. A Menüben a gombot megnyomva tud egy menüpontot kiválasztani.
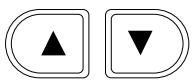	Felvétel módban a Le gombbal tudja ki és bekapcsolni a mikrofont. A Lejátszás a gombokkal tudja kijelölni a következő / előző fájlt. A Menüben a gombokkal tudja kijelölni a következő / előző menüpontot.
Reset	Amennyiben a készülék lefagyna, a gomb segítségével tudja azt újra indítani.

HU

Megjegyzés: a beépített akkumulátor csak a parkolási üzemmódban valamint a tápegység helyes kikapcsolása esetében szolgál a baleset felívételére; az eszköz teljeskörű működéséhez bármilyen üzemmódban állandó tápra van szükség.

NAVITEL s.r.o. ezennel kijelenti, hogy a NAVITEL AR202 NV összeegyeztethető a EMC 2014/30/EU irányelvvel.
Az megfelelőségi nyilatkozat teljes szövege a következő internetcímen érhető el:
www.navitel.cz/hu/declaration_of_conformity/ar202nv

Funkciók

SD-kártya formázása	**A készülék megfelelő működéséhez** a microSD-kártya formázása digitális videomagnóval (DVR) történik. A microSD memóriakártya használata vagy adathiba esetén formázza meg a microSD memóriakártyát. SD-kártya formázásához válassza a Format SD Card menüpontot a Menu módban, majd erősítse meg.
Felvétel	A készüléket egy külső áramforrásra csatlakoztatva automatikusan bekapcsol és megkezdi a felvételt (ezt villogó kék fény jelzi). A felvétel leállításához nyomja meg az OK gombot. Nyomja meg újra az OK gombot egy másik videó rögzítéséhez. Minden videó automatikusan mentésre kerül.
Pillanatkép	Felvétel módban (STBY) nyomja meg az Üzemmódválasztó gombot a Pillanatkép módhoz, majd az OK gombot fénykép készítéséhez. Az elkészített kép automatikusan mentésre kerül.
Lejátszás	Felvétel módban (STBY) nyomja meg kétszer a Üzemmódválasztó gombot. A Fel és Le gombokkal válassza ki a visszajátszandó fájlt, majd nyomja meg az OK gombot a Lejátszáshoz. Lejátszás közben az OK gomb ismételt megnyomásával tudja megállítani majd pedig folytatni a videót; gyors előre-, és visszatekeréshez használja a Fel / Le gombokat.
Folytonos felvétel	Ez a funkció lehetővé teszi, hogy a videót fájl formátumban mentse el az eszköz hosszú távú memóriájában (duration menu). Ha a memóriakártya megtelik, az összes nem zárolt fájl létrehozásuknak sorrendjében felülírásra kerül.
Intervallum rekord	Felvételi paraméterek: 100 ms - felvétel 10 képkocka / másodperc (fps), 200 ms - 5 fps felvétel, 500 ms - 2 fps felvétel. Csak egy gyors felvétel áll rendelkezésre (30 kép / mp). A normál lejátszás nem lehetséges.
Mozgásérzékelés	Mozgást észlelve az eszköz innentől automatikusan megkezdi a felvételt. Amint a tárgy 20 másodpercnél tovább nem mozdul, a felvétel leáll.
Hang rögzítése	Videófelvétel hanggal vagy anélkül.

Fájl zárolása	Felvétel módban (REC) a Üzemmódválasztó gombot megnyomva tudja az aktuális fájlt zárolni, melyet a kijelző alsó részén egy kulcs szimbólum jelez vissza. Lejátszás módban válassza ki a zárolni kívánt fájlt, majd a Menü gombot me nyomva válasszon a Zárolás menüpont Jelenlegi Zárolása vagy az Összes Zárolása opciói közül. A lezárt elemeket nem lehet sem törölni, sem felülírni. A zárolás eltávolításához válassza a Jelenlegi Zárolása vagy az Összes Feloldása opciót.
Bélyegző	A funkció dátumbélyegzőt adja hozzá a felvételekhez.
G-szenzor	A DVR képes nagy erősségű gyorsulás / lassulás érzékelésére, s egy esetleges baleset során automatiku san zárolja az aktuális felvételt.
Parkoló mód	Ha rezgést észlel, a kocsiban hagyott készülék automatikusan bekapcsol és megkezdi a felvételt. Minden így rögzített felvétel zárolásra kerül.
Kapcsolja ki a kijelzőt	Az energiafogyasztás csökkentése érdekében a készülék automatikusan képes kikapcsolni a kijelzőt; ennek időintervalluma a Képernyővédő menüben állítható be.
USB-csatlakozás	Ha az eszközt USB-kábellel csatlakoztatja a számítógéphez, két csatlakozási lehetőség jelenik meg: 1) Mass Storage: fájlok lejátszása, másolása és törlése. 2) Record: normál mód.

Įvadas

Gerbiamas, Kliente!
Dėkojame, kad įsigijote NAVITEL® įrenginį.
NAVITEL AR202 NV yra daugiafunkcis didelės raiškos DVR įrenginys su daugybe funkcijų ir savybių, aprašytų šioje naudotojo instrukcijoje. Prieš naudodami įrenginį, atidžiai perskaitykite instrukciją ir ją išsaugokite, jei reikėtų peržiūrėti ateityje.

Įrenginio išdėstymas

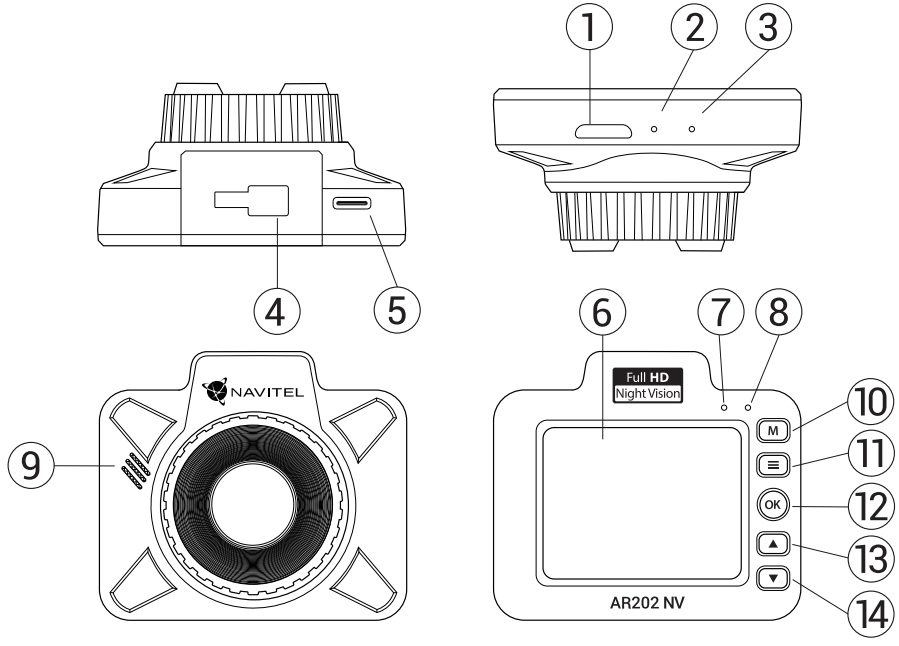

1. MicroSD kortelės lizdas
2. Atkurti
3. Mikrofonas
4. Atramos jungtis
5. USB-C lizdas
6. Ekranas
7. Indikatorius (įrašymo)
8. Indikatorius (baterija)
9. Garsiakalbis
10. Režimas
11. Meniu
12. OK
13. Žemyn
14. Galia

LT

Specifikacijos

Procesorius	JL5601
Ekranas	2”, 320×240, IPS
Kamera	GC2053 (night vision)
Įrašymo formatas	MOV (H.264)
Įrašymo raiška	1920×1080
Vaizdo formatas	JPG
Peržiūros kampas	140°
Objektyvo tipas	4-sluoksnis stiklo
Saugojimas	MicroSD kortelė
MicroSD kortelės talpa	maks. 64 Gb
Įkrovimo jungtis	USB-C
G-sensor	Yra

Baterija	Li-Pol 100 mA·h, 3,7 V
Galia	5 V, 1 A
Dažnis	50/60 Hz
Mikrofonas / garsiakalbis	Yra
Matmenys	65 × 57 × 33 mm
Kalba	anglų, čekų, estų, latvių, lenkų, lietuvių, rumunų, rusų, slovakų, ukrainiečių, vengrų, vokiečių

Pastaba: pakuotę, išvaizdą, specifikacijas, kurios nekeičia bendro įrenginio funkcionalumo, gamintojas gali keisti be išankstinio įspėjimo.

Montavimas

1. Įdėkite microSD kortelę į DVR. Naudokite didelės spartos SD kortelę (U3 ar aukštesnės klasės); 8-64 GB galingumo.

   - Kad išvengtumėte DVR ir (arba) SD kortelės veikimo sutrikimų, DVR veikimo metu neįdėkite ir neišimkite SD kortelės.
   - Prieš naudodami „microSD“ kortelę, formatuokite ją DVR (skaitmeninio vaizdo įrašytuvo) viduje, siekiant išvengti duomenų klaidų.Norėdami suformatuoti SD kortelę meniu režimu, pasirinkite SD kortelės formatavimą (Format SD-card) ir patvirtinkite.

2. Įrenginį pritvirtinkite prie priekinio stiklo, naudodami laikiklį.
3. Automobilinį įkroviklį prijunkite prie cigarečių degiklio lizdo.
4. USB-C sąsają prijunkite prie automobilinio įkroviklio, naudodami įkroviklio ilginamąjį laidą.Nustatykite kameros padėtį.
5. Paleiskite variklį; patikrinkite, ar įrenginys yra tinkamai sumontuotas. Tinkamai sumontavus įrenginį, šviečia raudona indikatoriaus lemputė; įrenginys paleis ir pradės įrašymą (mirksi mėlyna indikatoriaus lemputė).

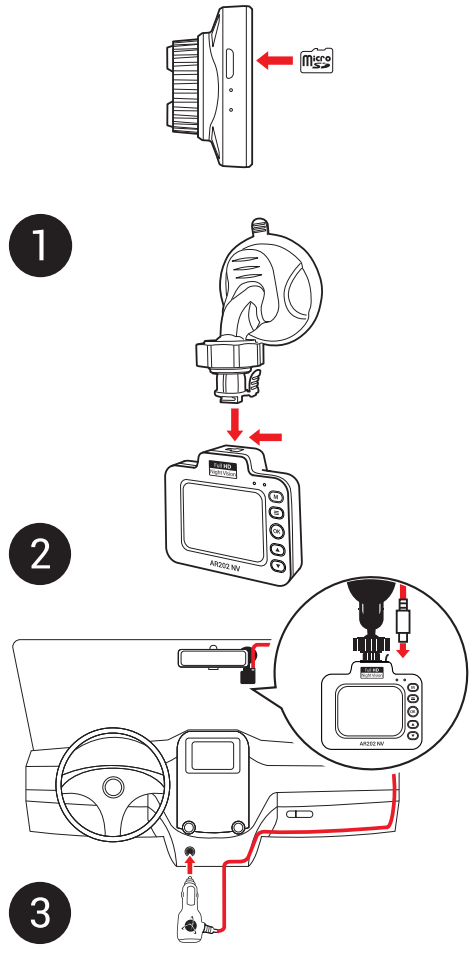

Atsargumo priemonės

- Naudokite originalų įkroviklio adapterį. Priešingu atveju, galite sugadinti įrenginio bateriją. Naudokite tik gamintojo patvirtintus priedus.
- Leidžiama darbinė temperatūra: nuo 0 iki +35 °C. Laikymo temperatūra: nuo +5 iki +45 °C. Santykinė drėgmė: nuo 5% iki 90% be kondensato (25 °C).
- Laikykite prietaisą toliau nuo ugnies šaltinių, siekiant išvengti gaisro ar sprogimo.
- Saugokite prietaisą nuo fizinio poveikio.
- Saugokite prietaisą nuo sąlyčio su elektromagnetinės radiacijos šaltiniais.
- Stebėkite, kad objektyvas būtų švarus. Nenaudokite chemikalų ar valiklių prietaisui valyti; išjunkite prietaisą prieš jį valydami.
- Griežtai laikykitės regiono, kuriame įrenginys yra naudojamas, įstatymų ir tesės aktų. Šis įrenginys negali būti naudojamas neteisėtais tikslais.
- Neardykite ir netaisykite prietaiso patys. Gedimo atveju susisiekite su klientų aptarnavimo centru.

Mygtukai

Mygtukas	Funkcijos
	Paspauskite šį mygtuką Įrašymo režimu (STBY), norėdami perjungti Įrašymo, Fotografavimo ar Atkūrimas režimus. Paspauskite šį mygtuką Įrašymo režimu (REC), kad užrakintumėte failą (užrakintų failų negalima pašalinti ar perrašyti). Paspauskite meniu mygtuką, norėdami įjungti kitą meniu.
	Paspauskite mygtuką, norėdami įjungti meniu. Paspauskite meniu mygtuką, norėdami įjungti kitą meniu.
	Paspauskite šį mygtuką Įrašymo režimu (STBY), kad pradėtumėte įrašymą; norėdami sustabdyti, paspauskite jį dar kartą. Paspauskite šį mygtuką Fotografavimo režimu, kad galėtumėte fotografuoti. Paspauskite šį mygtuką Atkūrimas režimu, norėdami pasirinkti failą arba pristabdyti / vėl paleisti vaizdo įrašą. Paspauskite meniu mygtuką, kad pasirinktumėte meniu punktą.
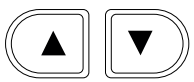	Paspauskite mygtuką Žemyn Įrašymo režimu, kad įjungtumėte / išjungtumėte mikrofoną. Paspauskite mygtuką Atkūrimas režimu, kad pasirinktumėte kitą / ankstesnį failą. Paspauskite meniu mygtuką, kad pasirinktumėte kitą / ankstesnį meniu punktą.
Atkurti	Jei įrenginys nereaguoja, paspauskite mygtuką, kad iš naujo paleistumėte įrenginį.

Pastaba: įrengtas akumuliatorius skirtas tik avariniam įvykiui parkavimosi režimu ir teisingam įrenginio išjungimui, atjungiant maitinimą; visaverčiam įrenginio darbui bet kokiu režimu įrenginiui reikia nuolatinio maitinimo šaltinio.

NAVITEL s.r.o. pareiškia, kad NAVITEL AR202 NV yra suderinamas su Direktyva EMC 2014/30/EU.
Visas atitikties deklaracijos tekstas pateikiamas šiuo interneto adresu:
www.navitel.cz/lt/declaration_of_conformity/ar202nv

LT

Įrenginio funkcijos

SD kortelės formatavimas	MicroSD kortelės formatavimas DVR (skaitmeninio vaizdo įrašytuve) **yra būtinas teisingam prietaiso veikimui**. Prieš naudojant microSD kortelę arba duomenų klaidos atveju suformatuokite microSD kortelę. Norėdami suformatuoti SD kortelę meniu režimu, pasirinkite SD kortelės formatavimą (Format SD-card) ir patvirtinkite.
Įrašymo	Įrenginį prijungus prie išorinio maitinimo šaltinio, automatiškai įsijungia įrašymas (mirksi mėlyna indika toriaus lemputė). Paspauskite mygtuką Gerai, kad sustabdytumėte įrašymą. Dar kartą paspauskite Gerai, kad įrašytumėte kitą vaizdo įrašą. Visi vaizdo įrašai išsaugomi automatiškai.
Fotografavimo	Įrašymo režimu (STBY) paspauskite Režimas mygtuką, kad įjungtumėte fotografavimo režimą ir Gerai mygtuką, norėdami fotografuoti (išsaugoma automatiškai).
Atkūrimas	Įrašymo režimu (STBY) du kartus paspauskite Režimas mygtuką, kad įjungtumėte atkūrimo režimą; norėdami pasirinkti failą, paspauskite Aukštyn ir Žemyn mygtukus; paspauskite Gerai mygtuką, kad paleistumėte failą. Atkūrimo metu paspauskite Gerai mygtuką, kad pristabdytumėte / vėl paleistumėte failą; paspauskite Aukštyn ir Žemyn mygtukus, norėdami pasukti pirmyn / atgal.
Ciklinis įrašymas	Ši funkcija leidžia įrašyti vaizdo įrašą kaip rinkmenų rinkinį, pateiktą trukmės meniu (duration menu). Jei atminties kortelė užpildyta, visi neapsaugoti failai bus perrašyti tokia tvarka, kokia jie buvo sukurti.
Laiko atkarpos įrašymas	Įrašymo parametrai: 100 ms - įrašoma 10 kadrų per sekundę (fps), 200 ms – įrašoma 5 kadrai per sekundę, 500 ms – įrašoma 2 kadrai per sekundę. Tik greitas įrašo atsukimas (30 kadrų per sekundę). Įprastas atsukimas negalimas.
Judesio aptikimo	Kad kāds objekts atrodas kustībā, ierīce automātiski sāks ierakstīt. Ja objekts neuzsāks kustību vairāk nekā 20 sekunžu laikā, ierakstīšana tiks pārtraukta.
Garso įrašymas	Vaizdo įrašymas su arba be garso.

Užrakto failas	įrašymo režimu (REC) paspauskite Režimas mygtuką, kad apsaugotumėte dabartinį įrašą. Ekrano apačioje atsiras rakto simbolis. Atkūrimo režimu pasirinkite failą, paspauskite Meniu mygtuką ir pasirinkite Apsaugoti. Tada paspauskite Užrakinti esamą įrašą arba Užrakinti viską mygtuką. Apsaugotų failų negalima pašalinti arba perrašyti. Norėdami pašalinti apsaugą, pasirinkite Atrakinti esamą įrašą / Atrakinti viską.
Žyma	Ši funkcija leidžia pridėti įrašo datos žymą.
G-jutiklis	Transporto priemonei į kažką atsitrenkus, DVR automatiškai užrakins dabartinį vaizdo įrašą.
Parkavimo	Aptikus vibravimą, kai įrenginys yra išjungtas, jis automatiškai įsijungs ir paleis įrašymą. Failas monitorius bus apsaugotas (užrakintas).
Išjungti ekraną	Įrenginys gali automatiškai išjungti ekraną, kad būtų sumažintas energijos suvartojimas; laiko intervalą galima nustatyti šjungti ekraną meniu.
USB-jungtis	Prijungus įrenginį prie kompiuterio USB kabeliu, pasirodys dvi ryšio parinktys: 1) Mass Storage: paleiskite, nukopijuokite ir ištrinkite failus. 2) Record: standartinis režimas.

Ievads

Cienītais klient!
Paldies, ka iegādājāties šo NAVITEL® produktu.
NAVITEL AR202 NV ir daudzfunkcionāls augstas izšķirtspējas digitālais videoierakstītājs (DVI) ar daudzām funkcijām un iespējām, kuras ir aprakstītas šajā lietotāja rokasgrāmatā. Lūdzu, pirms ierīces lietošanas rūpīgi izlasiet rokasgrāmatu un saglabājiet to turpmākām atsaucēm.

Ierīces izkārtojums

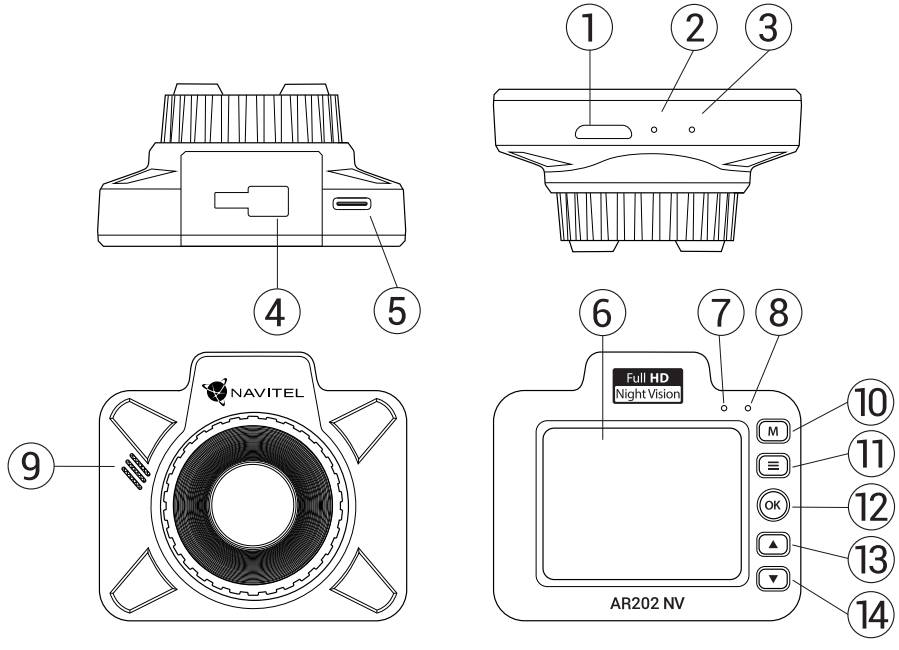

1. MicroSD kartes slots
2. Atiestatīšanas poga
3. Mikrofons
4. Stiprinājuma vieta
5. USB-C ports
6. Displejs
7. LED indikators (ierakstīt)
8. LED indikators (baterija)
9. Skaļrunis
10. Režīms
11. Izvēlne
12. OK
13. Uz augšu
14. Uz leju

LV

Specifikācijas

Procesors	JL5601
Displejs	2”, 320×240, IPS
Kamera	GC2053 (night vision)
Video formāts	MOV (H.264)
Video izšķirtspēja	1920×1080
Attēlu formāts	JPG
Skata leņķis	140°
Objektīva tips	4-kārtīgs stikls
Atmiņas ierīce	MicroSD karte
SD kartes ietilpība	Maks. 64 Gb
Uzlādes ports	USB-C
G-sensor	Jā

Baterija	Li-Pol 100 mA·h, 3,7 V
Jauda	5 V, 1 A
Frekvence	50/60 Hz
Mikrofons / skaļrunis	Jā
Izmēriem	65 × 57 × 33 mm
Valoda	angļu, čehu, igauņu, latviešu, lietuviešu krievu, polish rumāņu, slovāku, ukraiņu, ungāru, vācu

Piezīme: iepakojumu, izskatu, specifikācijas, kas nemaina ierīces kopējo funkcionalitāti, ražotājs var mainīt bez iepriekšēja brīdinājuma.

Uzstādīšana

1. Ielieciet microSD karti DVI. izmantojiet ātru SD karti (klaseU3) ar 8-64 GB ietilpību.

   - Lai izvairītos no DVR un/vai SD-kartes darbības traucējumiem, DVR darbības laikā neievietojiet un neizņemiet SD-karti.
   - Pirms microSD kartes lietošanas formatēt to DVR ierīcē, lai novērstu datu kļūdas. Lai formatētu SD karti, Izvēlnes režīmā izvēlēties Formatēt SD karti un apstiprināt.

2. Piestipriniet ierīci pie vējstikla, izmantojot kronšteinu.
3. Pievienojiet automobiļa lādētāju pie piepīpētāja ligzdas.
4. Pievienojiet USB-C saskarni automobiļa lādētājam, izmantojot lādētāja pagarinātāju.
5. Pielāgojiet kameras pozīciju un pārliecinieties.
6. Ieslēdziet barošanu un pārbaudiet, vai ierīce ir uzstādīta pareizi. Ja ierīce būs uzstādīta pareizi, spīdēs sarkanā indikatora gaismiņa. Ierīce ieslēgsies un sāks ierakstīt (par to liecinās mirgojoša zila gaismiņa).

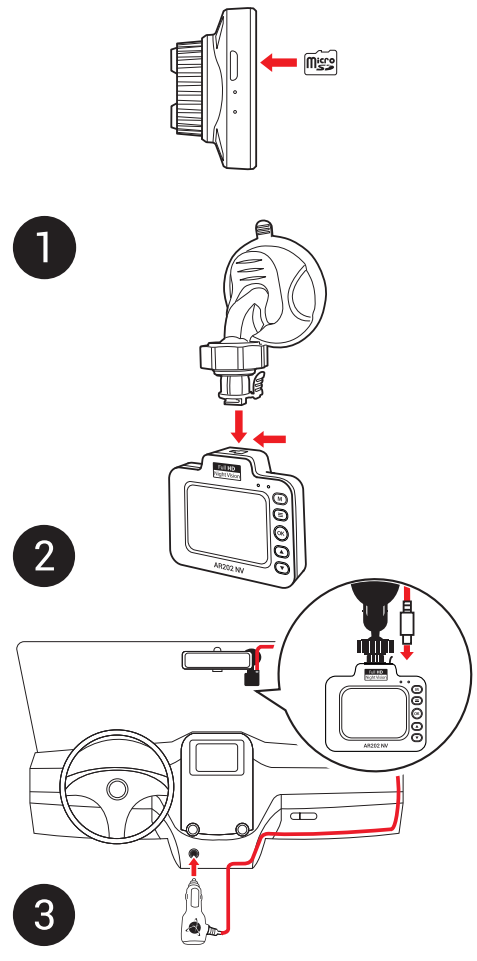

Piesardzības pasākumi

- Izmantojiet tikai oriģinālo lādētāja adapteri. Cita adaptera izmantošana var negatīvi ietekmēt ierīces bateriju. Izmantojiet tikai tos piederumus, ko apstiprinājis ražotājs.
- Pieļaujamā apkārtējās vides temperatūra darbošanās laikā no 0 līdz +35 °C. Glabāšanas temperatūra no +5 līdz +45 °C. Relatīvais mitrums: no 5% līdz 90% bez kondensācijas (25 °C).
- Turiet ierīci attālu no uguns avotiem, lai izvairītos no sprādziena vai ugunsgrēka.
- Nepakļaujiet ierīci fiziskam triecienam.
- Nepievienojiet ierīci elektromagnētiskas radiācijas avotiem.
- Pieraugiet, lai lēca būtu tīra. Produkta tīrīšanai neizmantojiet ķīmiskas vielas vai tīrīšanas līdzekļus, pirms tīrīšanas vienmēr to izslēdziet.
- Rūpīgi ievērojiet ierīces lietošanas reģionā spēkā esošos likumus un normatīvos aktus. Šo ierīci nedrīkst izmantot pretlikumīgos nolūkos.
- Nelabojiet un neizjauciet ierīci paši. Ja notikusi kļūme, sazinieties ar apkalpošanas centra darbiniekiem.

LV

Pogas

Poga	Funkcijas
	Nospiediet Ierakstīšanas režīmā (STBY), lai pārslēgtos starp Ierakstīšanas, Uzņemšanas un Atskaņošana režīmiem. Nospiediet Ierakstīšanas režīmā (REC), lai slēgtu datni (slēgtās datnes nevar izdzēst vai pārrakstīt). Nospiediet Izvēlnē, lai piekļūtu nākamo Izvēlnei.
	Nospiediet, lai piekļūtu Izvēlnei. Nospiediet Izvēlnē, lai piekļūtu nākamo Izvēlnei.
	Nospiediet Ierakstīšanas režīmā (STBY), lai sāktu ierakstīšanu. Nospiediet vēlreiz, lai pārtrauktu ierakstīšanu. Nospiediet Uzņemšanas režīmā, lai uzņemtu attēlu. Nospiediet Atskaņošana režīmā, lai izvēlētos datni vai apturētu / turpinātu atskaņošanu. Nospiediet Izvēlnē, lai izvēlētos Izvēlnes elementu.
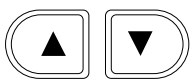	Nospiediet Uz leju Ierakstīšanas režīmā, lai ieslēgtu / izslēgtu mikrofonu. Nospiediet Atskaņošana režīmā, lai izvēlētos iepriekšējo / nākamo datni. Nospiediet Izvēlnē, lai izvēlētos iepriekšējo / nākamo izvēlnes elementu.
Atiestatīšanas poga	Ja ierīce nereaģē, nospiediet, lai atiestatītu to.

Piezīme: Iebūvētā baterija ir paredzēta tikai avārijas gadījuma ierakstīšanai stāvēšanas režīmā un ierīces pareizai izslēgšanai, izslēdzot barošanu. Ierīces pilnvērtīgai darbībai jebkurā režīmā ir nepieciešama pastāvīga barošana.

NAVITEL s.r.o. ar šo paziņo, ka NAVITEL AR202 NV ir saderīgs ar Direktīvu EMC 2014/30/EU.
Atbilstības deklarācijas pilns teksts ir pieejams šādā interneta adresē:
www.navitel.cz/lv/declaration_of_conformity/ar202nv

LV

Ierīces funkcijas

Formatēt SD karti	MicroSD kartes formatēšana DVR ierīcē **ir nepieciešama ierīces pareizai** darbībai. Pirms microSD kartes lietošanas vai datu kļūdas gadījumā formatēt microSD karti. Lai formatētu SD karti, Izvēlnes režīmā izvēlēties Formatēt SD karti un apstiprināt.
Ierakstīšanas	Pievienojiet ierīci ārējam barošanas avotam, un tā automātiski sāks ierakstīt (par to liecinās zila mirgojoša gaismiņa). Nospiediet OK, lai pārtrauktuierakstīšanu. Nospiediet OK vēlreiz, lai ierakstītu jaunu video. Visi video automātiski tiek saglabāti.
Uzņemšanas	Ierakstīšanas režīmā (STBY) nospiediet Režīms pogu, lai ieslēgtu attēlu uzņemšanas režīmu, tad nospiediet OK, lai uzņemtu attēlu (tas tiks automātiski saglabāts).
Atskaņošana	Ierakstīšanas režīmā (STBY) divreiz nospiediet Režīms pogu, lai ieslēgtu Atskaņošanas režīmu. Izmantoji et pogas Uz augšu un Uz leju, lai izvēlētos datni. Nospiediet OK, lai atskaņotu datni. Atskaņošanas laikā nospiediet OK, lai apturētu / atsāktu atskaņošanu. Izmantojiet pogas Uz augšu un Uz leju, lai patītu uz priekšu vai atpakaļ.
Nepārtrauktā ierakstīšana	Šī funkcija ļauj saglabāt videoklipu kā failu kopumu, kas norādīts ilguma izvēlnē (duration menu). Ja atmiņas karte būs pilna, visas neaizsargātās datnes tiks pārrakstītas tādā secībā, kādā tās tika izveidotas.
Intervāla ieraksts	Ieraksta parametri: 100 ms - ierakstīšana pie 10 kadriem sekundē (fps), 200 ms - 5 fps ierakstīšana, 500 ms - 2 fps ierakstīšana. Ir pieejama tikai ātra ieraksta atskaņošana (30 kadri sekundē). Normāla atskaņošana nav iespējama.
Kustību detektora	Konstatējot kustīgu objektu, ierīce automātiski sāks ierakstīt. Ja objekts nekustēsies ilgāk par 60 sekundēm, ierakstīšana tiks pārtraukta.
Audio ierakstīšana	Ierakstiet video ar vai bez skaņas.

Datņu slēgšana	Ierakstīšanas režīmā (REC) nospiediet Režīms pogu, lai aizsargātu pašreizējo ierakstu. Ekrāna apakšā parādīsies atslēgas simbols. Atskaņošanas režīmā izvēlieties datni, nospiediet izvēlnes pogu un izvēlieties Aizsargāt, tad izvēlēties Slēgt pašreizējo vai Slēgt visus. Aizsargātās datnes nevar izdzēst vai pārrakstīt. Izvēlieties Atslēgt pašreizējo / Atslēgt visus, lai noņemtu aizsardzību.
G sensors	Transportlīdzeklim ar kaut ko saduroties, DVI automātiski slēgs konkrēto video.
Uzraudzība	Konstatējot vibrāciju izslēgtā stāvoklī, ierīce automātiski ieslēgsies un sāks ierakstīt. Šī datne stāvēšanas laikātiks aizsargāta (slēgta).
Zīmogs	Šī funkcija ļauj pievienot ierakstam datuma zīmogu.
Izslēgt displeju	Ierīce var automātiski izslēgt ekrānu, lai taupītu enerģiju. Laika intervālu var iestatīt ekrānsaudzētāja izvēlnē.
USB-savienojums	Pievienojot ierīci datoram, izmantojot USB kabeli, parādīsies divas savienojuma iespējas: 1) Mass Storage: atskaņojiet, kopējiet un izdzēsiet failus. 2) Record: standarta režīms.

Wstęp

Drogi kliencie!
Dziękujemy za zakup produktu firmy NAVITEL®.
NAVITEL AR202 NV to wielofunkcyjny rejestrator, który nagrywa w rozdzielczości Full HD. Wszystkie funkcje i cechy urządzenia opisane są w poniższej instrukcji obsługi. Prosimy zapoznać się z instrukcją i zachować ją na przyszłość.

Wygląd Zewnętrzny

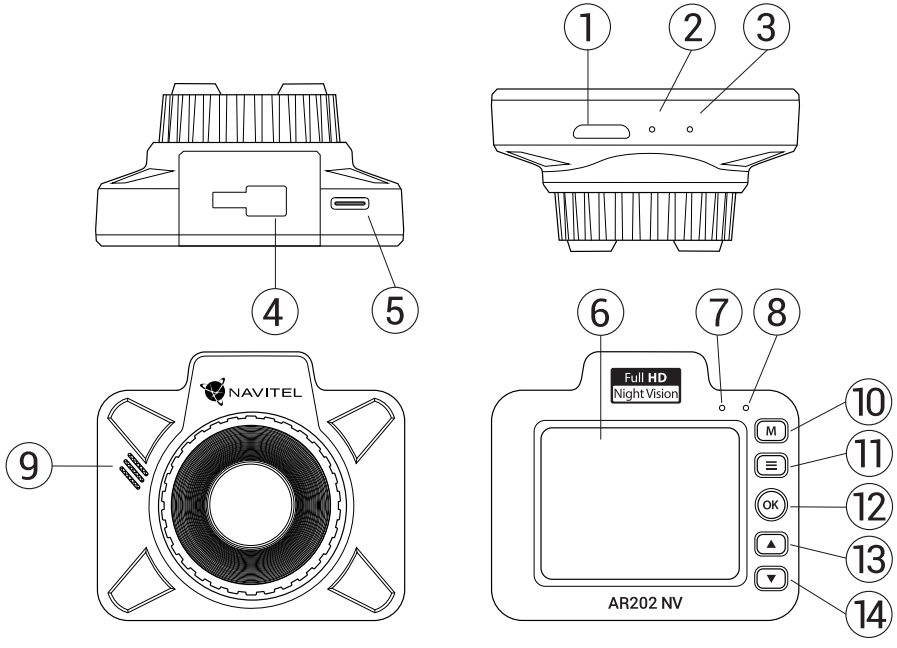

1. Slot na karty microSD
2. Reset
3. Mikrofon
4. Uchwyt
5. Gniazdo USB-C
6. Wyświetlacz
7. Dioda LED (nagrywanie)
8. Dioda LED (bateria)
9. Głośnik
10. Mode
11. Menu
12. OK
13. Góra
14. Dół

PL

Parametry techniczne

Procesor	JL5601
Wyświetlacz	2”, 320×240, IPS
Sensor	GC2053 (night vision)
Format nagrywania	MOV (H.264)
Rozdzielczość wideo	1920×1080
Format zdjęcia	JPG
Kąt widzenia	140°
Rodzaj soczewki	4-warstwowe szkło
Pamięć	Karta microSD
Pojemność karty microSD	max. 64 GB
Port ładowania	USB-C
G-sensor	Tak

Bateria	Li-Pol 100 mA·h, 3,7 V
Zasilanie	5 V, 1 A
Częstotliwość	50/60 Hz
Mikrofon / głośnik	Tak
Wymiary	65 × 57 × 33 mm
Język	angielski, czeski, estoński, litewski, łotewski, niemiecki, polski, rosyjski, rumuński, słowacki, ukraiński, węgierski

PL

Uwaga: opakowanie, wygląd, specyfikacja, które nie zmieniają ogólnej funkcjonalności urządzenia, mogą zostać zmienione przez producenta bez wcześniejszego powiadomienia.

Instalacja

1. Włóż do urządzenia kartę microSD. Użyj karty w standardzie ClassU3 lub wyższym, o pojemności od 8 do 64 GB.

   - Aby uniknąć awarii urządzenia i/lub karty SD, nie wkładaj i nie usuwaj karty SD podczas pracy urządzenia.
   - Przed użyciem karty microSD sformatuj ją wewnątrz urządzenia, aby uniknąć błędu danych. W Menu głównym przejdź do opcji Formatuj kartę SD i wybierz Tak.

2. Zamontuj uchwyt i umieść urządzenie na przedniej szybie.
3. Podłącz ładowarkę do gniazda zapalniczki.
4. Podłącz ładowarkę do urządzenia poprzez port USB-C.
5. Ustaw odpowiednio obiektyw kamery.
6. Włącz zasilanie, sprawdź, czy urządzenie jest poprawnie zainstalowane. Jeśli urządzenie zostało poprawnie zainstalowane, dioda będzie podświetlona na czerwono. Gdy silnik zostanie włączony, urządzenie zacznie automatycznie nagrywać (będzie migać niebieska dioda).

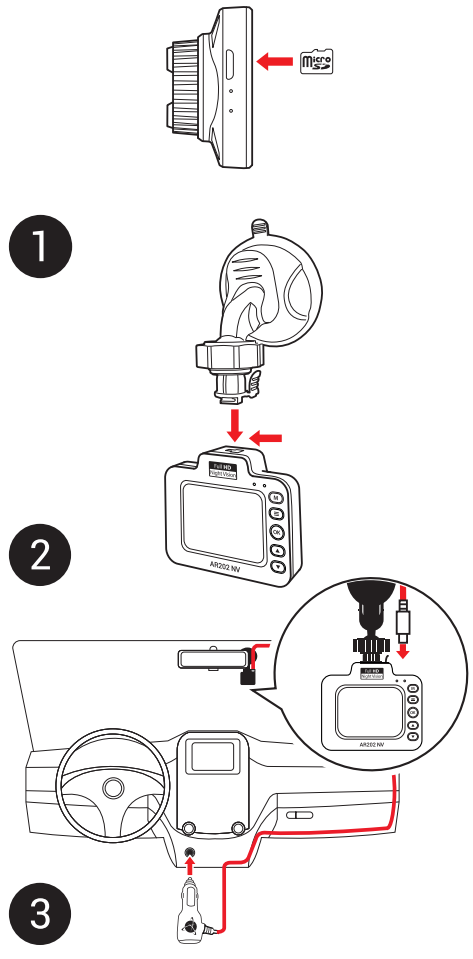

Środki ostrożności

- Korzystaj wyłącznie z oryginalnej ładowarki. Używanie innego adaptera może negatywnie wpłynąć na działanie baterii. Używaj wyłącznie akcesoriów zatwierdzonych przez producenta.
- Dopuszczalna temperatura otoczenia w trybie pracy urządzenia: od 0 do +35 °C. Temperatura przechowywania: od +5 do +45 °C. Względna wilgotność: od 5% do 90% bez kondensacji (25 °C).
- Umieść urządzenie z dala od ognia, aby uniknąć wybuchu lub pożaru.
- Nie narażaj urządzenia na uderzenia fizyczne.
- Unikaj kontaktu urządzenia ze źródłami promieniowania elektromagnetycznego.
- Utrzymuj obiektyw w czystości. Nie używaj chemikaliów ani detergentów do czyszczenia produktu; zawsze wyłączaj urządzenie przed czyszczeniem.
- Należy ściśle przestrzegać prawa oraz aktów regulacyjnych w regionie, w którym urządzenie jest używane. Urządzenie nie może być wykorzystywane do celów niezgodnych z prawem.
- Nie należy samodzielnie demontować ani naprawiać urządzenia. W przypadku awarii sprzętu skontaktuj się ze wsparciem technicznym.

PL

Przyciski

Przycisk	Funkcje
	W trybie Kamery (STBY) naciśnij, aby przełączać się między trybami Kamery, Aparatu i Odtwarzania. W trybie Kamery (REC) naciśnij, aby zablokować plik (zabezpieczony plik nie może zostać usunięty lub nadpisany). W trybie Menu naciśnij, aby wybrać kolejną z wyświetlanych sekcji.
	Naciśnij, aby otworzyć Menu. W trybie Menu naciśnij, aby wybrać kolejną z wyświetlanych sekcji.
	W trybie Kamery (STBY) naciśnij, aby rozpocząć nagrywanie; naciśnij ponownie, aby zatrzymać nagrywanie. W trybie Aparat naciśnij, aby zrobić zdjęcie. W trybie Odtwarzania naciśnij, aby wybrać plik lub zatrzymać / wznowić wideo. W trybie Menu naciśnij, aby wybrać dany element menu.
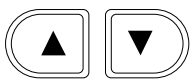	W trybie Kamery naciśnij Dół, aby włączyć lub wyłączyć mikrofon. W trybie Odtwarzania naciśnij, aby wybrać poprzedni / kolejny plik. W trybie Menu naciśnij, aby wybrać poprzedni / kolejny element menu.
Reset	Jeśli urządzenie nie reaguje, naciśnij, aby je zrestartować.

PL

Uwaga: wbudowana bateria przeznaczona jest tylko do nagrania niepożądanego zdarzenia w trybie parkingowym i wyłączania urządzenia w prawidłowy sposób po wyłączeniu zasilania; aby zapewnić pełną funkcjonalność urządzenia w każdym trybie, wymagane jest stałe podłączenie zasilania.

NAVITEL s.r.o. niniejszym oświadcza, że urządzenie NAVITEL AR202 NV jest zgodne z Europejską dyrektywą EMC 2014/30/EU.
Pełny tekst Deklaracji Zgodności jest dostępny pod następującym adresem internetowym:
www.navitel.cz/pl/declaration_of_conformity/ar202nv

Funkcje urządzenia

Formatuj kartę SD	Formatowanie karty microSD w wideorejestratorze jest **niezbędne dla prawidłowego działania urządzenia**. Aby sformatować kartę z poziomu menu, wybierz opcję Formatuj kartę SD.
Kamera	Podłącz urządzenie do zewnętrznego źródła zasilania, a nagrywanie rozpocznie się automatycznie (niebieska migająca dioda). Naciśnij OK, aby zakończyć nagrywanie. Ponownie naciśnij OK, aby nagrać kolejny film. Każdy film zostanie automatycznie zapisany.
Aparat	W trybie Kamery (STBY) naciśnij Mode, aby przejść do trybu Aparatu, naciśnij OK, aby zrobić zdjęcie (zdjęcie zostanie automatycznie zapisane).
Odtwarzanie	W trybie Kamery (STBY) naciśnij dwukrotnie przycisk Mode, aby przejść do trybu Odtwarzania; naciśnij Góra / Dół, aby zaznaczyć pliki; naciśnij OK, aby odtworzyć plik. Podczas odtwarzania naciśnij OK, aby zatrzymać / wznowić odtwarzanie; naciskaj klawisze Góra / Dół, aby przewinąć do przodu / do tyłu.
Nagrywanie w pętli	Funkcja nagrywania w pętli umożliwia zapisanie materiału wideo jako zbioru plików, ustawionych wcześniej w menu urządzenia (opcje „Czas trwania klipu", „Nagrywanie w pętli"). Jeśli zabraknie miejsca na karcie pamięci, niezabezpieczone pliki zostaną zastąpione w kolejności, w jakiej zostały utworzone.
Nagrywanie w interwale	Ustawienia nagrywania: 100 ms – nagrywanie z prędkością 10 klatek na sekundę (fps), 200 ms – nagrywanie w 5 fps, 500 ms – nagrywanie w 2 fps. Nagrywanie w celu szybkiego odtwarzania (30 kl./s). Normalne odtwarzanie nie jest dostępne.
Wykrywania ruchu	Gdy obiekt się poruszy, urządzenie rozpocznie nagrywanie automatycznie cznie. Jeżeli obiekt nie porusza się dłużej niż 20 sekund, nagrywanie zostanie zatrzymane.
Dźwięk wideo	Nagrywanie wideo z dźwiękiem lub bez.

Plik chroniony	W trybie Kamery (REC) naciśnij Mode, aby zablokować bieżący plik. W trybie Odtwarzania wybierz plik, naciśnij Menu i wybierz Zabezpiecz, a następnie Zablokuj bieżący lub Zablokuj wszystko. Zablokowane pliki nie mogą być usunięte lub zastąpione. Wybierz Odblokuj bieżący lub Odblokuj wszystko aby usunąć ochronę.
Datownik	Ta funkcja pozwala włączyć lub wyłączyć oznaczenie nagrywanej sekwencji aktualną datą urządzenia.
G-sensor	Jeżeli pojazd zostanie uderzony, rejestrator automatycznie zablokuje bieżący film.
Tryb parkingowy	W przypadku wykrycia drgań kiedy urządzenie jest wyłączone, włączy się ono automatycznie i rozpocznie nagrywanie. Plik zostanie zabezpieczony (zablokowany).
Wygaszacz LCD	Urządzenie może automatycznie wyłączyć ekran, aby zmniejszyć zużycie energii. Przedział czasu można ustawić w Menu. Domyślnie wyłączone.
Łącze USB	Podczas podłączania urządzenia do komputera za pomocą kabla USB pojawią się dwie opcje połączenia: 1) Mass Storage: odtwarzanie, kopiowanie i usuwanie plików. 2) Record: tryb standardowy.

Introducere

Dragă client!
Îți mulțumim pentru achiziționarea acestui produs NAVITEL®.
NAVITEL AR202 NV este un DVR multifuncțional, high-definition, cu multe funcții și funcționalități descrise în acest manual de utilizator. Te rugăm să citești manualul cu atenție înainte să folosești dispozitivul și păstrează-l pentru referințe viitoare.

Prezentare dispozitiv

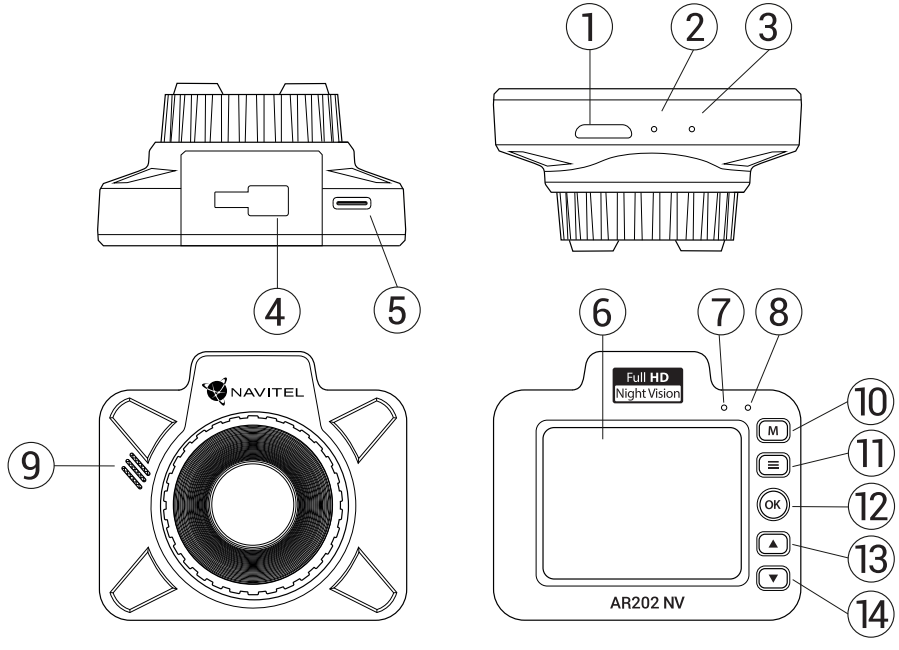

1. Slot card microSD
2. Resetare
3. Microfon
4. Montare
5. Port USB-C
6. Ecran
7. Indicator LED (înregistrare)
8. Indicator LED (baterie)
9. Difuzor
10. Mod
11. Meniu
12. OK
13. Sus
14. Jos

RO

Specificații

Procesor	JL5601
Ecran	2”, 320×240, IPS
Cameră	GC2053 (night vision)
Format înregistrare	MOV (H.264)
Rezoluție video	1920×1080
Format imagine	JPG
Unghi de vizualizare	140°
Tip lentilă	Sticlă cu patru straturi
Spațiu de stocare	MicroSD card
Capacitate card microSD	max. 64 Gb
Port de încărcare	USB-C
G-sensor	Da

Baterie	Li-Pol 100 mA·h, 3,7 V
Alimentare	5 V, 1 A
Frecvență	50/60 Hz
Microfon / difuzor	Da
Dimensiuni	65 × 57 × 33 mm
Limbă	cehă, engleză, eston, germană, letonă, lituaniană, maghiară, poloneză, română, rusă, slovacă, ucraineană

RO

Notă: pachetul, aspectul, specificațiile care nu modifică funcționalitatea generală a dispozitivului pot fi modificate de către producător fără notificare prealabilă.

Instalarea

1. Puneți cardul microSD în DVR. Utilizați o cartelă SD de mare viteză (clasa U3 sau mai mare); Capacitatea ar trebui să fie de 8-64 GB.

   - Pentru a evita defecțiunile DVR-ului și/sau ale cardului SD, nu introduceți și nu scoateți cardul SD în timpul funcționării DVR-ului.
   - Înainte de a utiliza un card microSD, vă rugăm să îl formatați în DVR pentru a evita erori ale datelor. Pentru formatarea cardului SD în mod Meniu selectați Formatare Card SD și confirmați.

2. Asigurați dispozitivul pe parbriz cu ajutorul suportului.
3. Conectați încărcătorul auto la priza brichetei.
4. Conectați interfața USB-C la încărcătorul auto cu cablul prelungitor al încărcătorului.
5. Reglați poziția camerei.
6. Porniți alimentarea; Verificați dacă dispozitivul este instalat corect. Dacă dispozitivul este instalat corect, indicatorul va fi roșu; dispozitivul va porni și va începe înregistrarea (indicată de lumina albastră intermitentă).

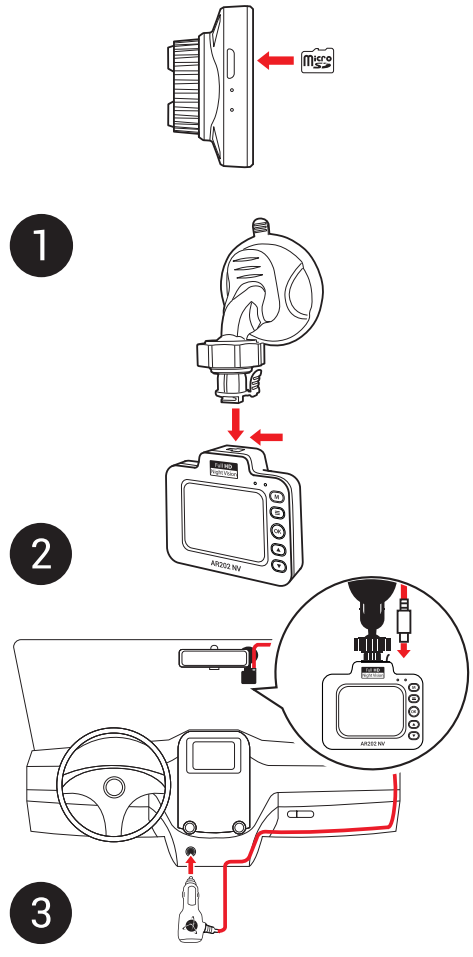

Atenție

- Utilizați numai adaptorul original pentru încărcător. Folosirea unui alt adaptor poate afecta negativ bateria dispozitivului. Folosește doar accesoriile aprobate de fabrică.
- Temperaturile ambientale în modul de operare trebuie să fie între 0 și +35 de grade Celsius. Pentru spațiul de depozitare între +5 și +45 de grade Celsius. Umiditate relativă: între 5% și 90%, fără condensare (25 °C).
- Ține dispozitivul departe de foc pentru a evita incidentele.
- Nu expune dispozitivul la impacturi fizice.
- Evită expunerea dispozitivului la surse de radiații electromagnetice.
- Mențineți obiectivul curat. Nu folosi chimicale sau detergent pentru curățare. Oprește-l mereu înainte de curățare.
- Respectați cu strictețe legile și actele normative din regiunea în care este utilizat aparatul. Acest dispozitiv nu poate fi utilizat în scopuri ilegale.
- Nu dezasambla sau repara dispozitivul pe cont propriu, ci contactează un service specializat.

Butoane

Buton	Funcții
	În modul Înregistrare (STBY), apăsați pentru a comuta între modurile Înregistrare, Captură și Playback. În modul Înregistrare (REC), apăsați pentru a bloca un fișier (fișierul protejat nu poate fi șters sau suprascris). În modul Meniu, apăsați pentru a alege următoarea secțiune de meniu.
	Apăsați pentru a accesa Meniu. În modul Meniu, apăsați pentru a alege următoarea secțiune de meniu.
	În modul Înregistrare (STBY), apăsați pentru a începe înregistrarea; apăsați din nou pentru a opri înregistrarea. În modul Captură, apăsați pentru a face o fotografie. În modul Playback, apăsați pentru a selecta un fișier sau pentru a întrerupe / relua înregistrarea video. În modul Meniu, apăsați pentru a selecta un element de meniu.
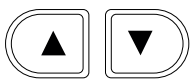	În modul Înregistrare apăsați Jos pentru a porni / opri microfonul. În modul Playback, apasăți pentru a selecta un fișier precedent / următor. În modul Meniu, apasăți pentru a selecta un element de meniu precedent / următor.
Resetare	Dacă dispozitivul nu răspunde, apasă pentru a-l reseta.

RO

Notă: bateria încorporată este proiectată numai pentru înregistrarea unui eveniment de urgență în modul de parcare și pentru oprirea corectă a aparatului atunci când alimentarea este întreruptă; sursa de alimentare continuă este necesară pentru funcționarea completă a dispozitivului în orice mod de funcționare.

NAVITEL s.r.o. declară prin prezenta că NAVITEL AR202 NV este compatibil cu Directiva EMC 2014/30/EU.
Textul integral al Declarației de conformitate este disponibil la următoarea adresă de internet:
www.navitel.cz/ro/declaration_of_conformity/ar202nv

Funcții dispozitiv

Formatare Card SD	Formatarea unui card microSD în DVR **este necesară pentru operarea corespunzătoare a dispozitivului**. Înainte de a utiliza un card microSD sau în caz de eroare, vă rugăm să formatați cardul SD. Pentru formatarea cardului SD în mod Meniu selectați Formatare card SD și confirmați.
Înregistrare	Conectează dispozitivul la o sursă externă de energie și va începe să înregistreze automat. Apasă butonul OK pentru a opri înregistrarea. Apasă OK din nou pentru a înregistra alt video. Fiecare video va fi salvat automat.
Capture	În modul Înregistrare (STBY), apasă butonul Mod pentru a intra în Capture, apoi apasă OK pentru a face o poză (va fi salvată automat).
Playback	În modul Înregistrare (STBY), apăsați de două ori butonul Mod pentru a intra în modul Playback; apăsați butoanele Up și Down pentru a selecta un fișier; apăsați butonul OK pentru a reda un fișier. În timpul redării, apăsați OK pentru a întrerupe / anula; apăsați tastele Up și Down pentru a derula înainte / înapoi.
Înregistrare în loop	Această funcție vă permite să salvați videoclipul ca pe un set de fișiere date în meniul de durată (duration menu). Dacă cardul de memo rie este plin, toate fișierele neprotejate vor fi suprascrise în ordinea în care au fost create.
Intervalul de înregistrare	Parametrii de înregistrare: 100 ms - înregistrare la 10 cadre pe secundă (cps), 200 ms - înregistrare 5 cps, 500 ms - înregistrare 2 cps. Este disponibilă numai redarea rapidă a unei înregistrări (30 cps). Redarea normală nu este posibilă.
Detectare a mișcării	Atunci când un obiect este în mișcare, dispozitivul va începe automat înregistrarea. Dacă obiectul nu se mișcă mai mult de 20 secunde, înregistrarea se oprește.
Înregistrează audio	Înregistrați video cu sau fără sunet.

Blocare fișier	În modul Playback, selectează un fișier, apasă pe Meniu și selectează Protect, apoi Lock Current sau Lock All. Selectează Unloc Current / Unlock All pentru a înlătura protecția.
Ștampilă	Alege o ștampilă pentru adăugare în înregistrările video.
G-senzor	Dacă automobilul este lovit, DVR-ul va bloca automat video-ul curent. Un simbol cu cheie va apărea în partea superioară a ecranului.
Monitor parcare	În modul de închidere, dacă este detectată o vibrație, dispozitivul va porni automat și va începe să înregistreze. Fișierul va fi protejat/blocat.
Opriți monitorul	Dispozitivul poate stinge automat ecranul pentru a reduce consumul de energie. Intervalul de timp poate fi setat din meniul Screen Saver.
Conexiune USB	Când conectați dispozitivul la un computer cu un cablu USB, vor apărea două opțiuni de conectare: 1) Mass Storage: redarea, copierea și ștergerea fișierelor. 2) Record: modul standard.

Введение

Уважаемый покупатель!
Благодарим Вас за приобретение продукта компании NAVITEL®.
NAVITEL AR202 NV – многофункциональный видеорегистратор с высоким качеством видео- и фотосъемки, а также множеством дополнительных функций, описанных в данном Руководстве пользователя. Внимательно прочитайте руководство перед использованием устройства и сохраните его для будущего использования.

Внешний вид

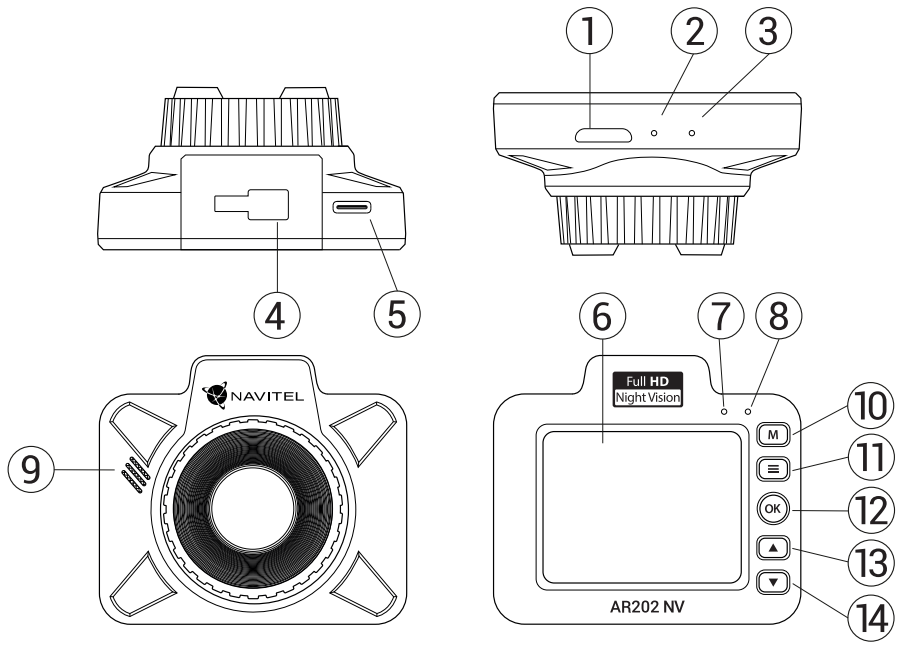

1. Слот microSD
2. Кнопка Сброс
3. Микрофон
4. Крепление
5. Разъем USB-C
6. Экран
7. Индикатор записи
8. Индикатор заряда
9. Динамик
10. Кнопка Режим
11. Кнопка Меню
12. Кнопка OK
13. Кнопка Вверх
14. Кнопка Вниз

RU

Спецификация

Процессор	JL5601
Дисплей	2”, 320×240, IPS
Камера	GC2053 (night vision)
Формат видео	MOV (H.264)
Разрешение видео	1920×1080
Формат изображения	JPG
Угол обзора	140°
Линза	4 линзы из стекла
Память	microSD карта
Объем microSD-карты	до 64 ГБ
Разъем зарядки	USB-C
G-сенсор	Есть

Аккумулятор	Li-Pol 100 мА·ч, 3,7 В
Питание	5 В, 1 А
Частота	50/60 Гц
Микрофон/динамик	Есть
Габариты	65 × 57 × 33 мм
Языки	английский, венгерский, латвийский, литовский, немецкий, польский, румынский, русский, словацкий, украинский, чешский, эстонский

RU

Примечание: комплектация, внешний вид, технические характеристики, не изменяющие общей функциональности устройства, могут быть изменены производителем без предварительного уведомления.

Установка

1. Вставьте microSD-карту в соответствующий слот видеорегистратора. Используйте высокоскоростную (U3 и выше) карту емкостью 8-64 ГБ.

   - Во избежание повреждения устройства и/или карты памяти, не вставляйте и не извлекайте её во время работы устройства.
   - До начала записи требуется обязательно отформатировать карту памяти в видеорегистраторе. Это необходимо, чтобы избежать ошибок чтения и записи данных. Для форматирования в Меню выберите пункт Форматировать SD-карту и подтвердите выбранное действие.

2. Закрепите видеорегистратор на лобовом стекле при помощи крепления.
3. Подключите ЗУ к гнезду прикуривателя.
4. Подключите ЗУ к разъему видеорегистратора (USB-C).
5. Отрегулируйте положение видеорегистратора.
6. Включите питание, убедитесь что устройство установлено правильно. Если устройство установлено правильно, загорится красный индикатор. Устройство включится и начнет видеозапись (начнёт мигать синий индикатор).

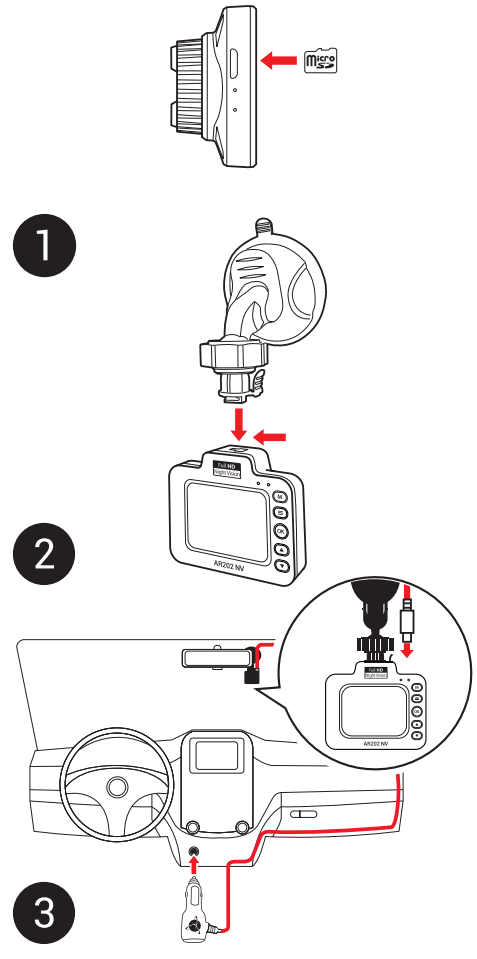

Меры предосторожности

- Используйте только оригинальный адаптер ЗУ. Использование другого адаптера может негативно повлиять на аккумулятор устройства. Используйте только одобренные производителем аксессуары.
- Допустимая температура внешней среды в режиме эксплуатации: от 0 до +35 °C. Температура хранения: от +5 до +45 °C. Относительная влажность: от 5% до 90% без конденсата (25 °C).
- Избегайте контакта с источниками огня во избежание взрыва или пожара.
- Не подвергайте устройство сильному механическому воздействию.
- Избегайте контакта устройства с источниками электромагнитного излучения.
- Следите за тем, чтобы объектив был чистым. Не используйте химические или моющие средства для чистки устройства; всегда выключайте устройство перед чисткой.
- Строго следуйте законам и регулирующим актам региона использования устройства. Это устройство не может использоваться в незаконных целях.
- Не разбирайте устройство самостоятельно. В случае его неисправности обратитесь в сервисный центр.

RU

Кнопки

Кнопка	Функции
M	В режиме Записи видео (STBY) нажмите, чтобы переключиться между режимами Записи видео, Съемки фото и Воспроизведения. В режиме Записи видео (REC) нажмите, чтобы заблокировать / разблокировать файл (защищенный файл не может быть удален или перезаписан). В Меню нажмите, чтобы выбрать следующий раздел меню.
☰	Нажмите, чтобы перейти в режим Меню. В Меню нажмите, чтобы выбрать следующий раздел меню.
OK	В режиме Записи видео нажмите для начала записи. Нажмите еще раз, чтобы остановить запись. В режиме Съемки фото нажмите, чтобы сделать снимок. В режиме Воспроизведения нажмите, чтобы просмотреть файл, или приостановить / продолжить просмотр видеофайла. В Меню нажмите, чтобы выбрать пункт меню.
▲ ▼	В режиме Записи видео нажмите Вниз, чтобы выключить / включить микрофон. В режиме Воспроизведения нажмите, чтобы выбрать предыдущий / следующий файл. В Меню нажмите, чтобы выбрать предыдущий / следующий пункт меню.
Reset	Если устройство не отвечает, нажмите для сброса.

RU

Примечание: встроенный аккумулятор предназначен только для записи аварийного события в режиме парковки и корректного выключения устройства при отключении питания; для полноценной работы устройства в любом из режимов требуется постоянное подключение питания.

Функции устройства

Форматирование карты памяти	Форматирование карты памяти в видеорегистраторе **строго необходимо для корректной работы устройства**. Форматирование карты требуется выполнять перед началом использования карты памяти, а также при возникновении ошибок записи и чтения данных. Для форматирования в Меню выберите пункт Форматировать SD-карту и подтвердите выбранное действие.
Запись видео	При подключении к источнику питания устройство включится и начнет запись автоматически (при этом замигает синий индикатор). Нажмите OK, чтобы остановить запись. Нажмите OK еще раз для записи нового видео. Каждое видео автоматически сохраняется.
Съемка фото	В режиме Записи видео (STBY) нажмите кнопку Режим, чтобы попасть в режим Съемки фото, затем нажмите OK, чтобы сделать снимок. Он будет сохранен автоматически.
Воспроизведение	В режиме Записи видео (STBY) дважды нажмите кнопку Режим, чтобы попасть в режим Воспроизведения. Выберите файл с помощью кнопок Вверх и Вниз, затем нажмите OK для воспроизведения файла. Вы можете приостановить / продолжить воспроизведение нажатием на кнопку OK, а также прокрутить вперед / назад кнопками Вверх / Вниз.
Циклическая запись	Эта функция позволяет сохранять видеозапись отдельными фрагментами, длительность которых можно настроить в Меню. Если на карте закончится место, незаблокированные файлы будут перезаписаны в том порядке, в котором они были созданы.
Интервальная запись	Параметры записи: 100 мс – запись с частотой 10 кадров в секунду (к/с), 200 мс – запись 5 к/с, 500 мс – запись 2 к/с. Запись воспроизводится ускоренно (30 к/с). Обычное воспроизведение недоступно.
Детектор движения	При обнаружении двигающегося объекта устройство автоматически начнет запись. Если объект не двигается более 20 секунд, запись прекратится.

Запись аудио	Записывайте видео со звуком или без.
Защита файла	В режиме Записи видео (REC) нажмите Режим, чтобы защитить текущую запись. Нажмите ещё раз, чтобы снять защиту. В режиме Воспроизведения, выберите файл, нажмите кнопку Меню, выберите пункт Защита, затем Заблокировать этот файл или Заблокировать все файлы. Защищенные файлы не могут быть удалены или перезаписаны. Выберите Разблокировать этот файл или Разблокировать все файлы, чтобы снять защиту.
Штамп	Введите штамп даты, который будет добавлен к видеозаписям.
Датчик удара	В случае столкновения устройство автоматически защитит текущую запись.
Режим парковки	Если, находясь в выключенном состоянии, устройство зафиксирует вибрацию, оно автоматически включится и начнет запись. Файл записи будет защищен.
Выключать дисплей	Устройство может автоматически выключать экран для снижения энергопотребления. В Меню можно выбрать временной интервал автоматического отключения экрана.
USB-подключение	При подключении устройства к ПК при помощи USB-кабеля появятся две опции подключения: 1) Mass Storage: воспроизведение, копирование и удаление файлов. 2) Record: стандартный режим.

Правила хранения, перевозки, реализации и утилизации

- Хранение и транспортировка устройства должны производиться в сухом помещении. Устройство требует бережного обращения, оберегайте его от воздействия пыли, грязи, ударов, влаги, огня и т.д.
- Реализация устройства должна производиться в соответствии с действующим законодательством РФ.
- После окончания срока службы устройство подлежит сдаче на утилизацию в соответствующий пункт приема электрического и электронного оборудования для последующей переработки и утилизации в соответствии с федеральным или местным законодательством.

Информация о мерах, которые следует принять при обнаружении неисправности оборудования

В случае обнаружения неисправности устройства обратитесь в авторизованный сервисный центр: 125190, г. Москва, Ленинградский проспект, д. 80, корп. 16, e-mail: service@navitel.ru
Полный список сервисных центров доступен на сайте www.navitel.ru.
Тип устройства: Видеорегистратор.
Модель товара: NAVITEL AR202 NV.
Изготовитель: NAVITEL s.r.o. [НАВИТЕЛ с.р.о.].
Адрес изготовителя: U Habrovky 247/11, 140 00, Praha 4, Czech Republic [У Хабровки, 247/11, 140 00 Прага 4, Чешская Республика]. Тел.: +420 225 852 852 / +420 225 852 853.
Сделано в Китае компанией NAVITEL s.r.o. [НАВИТЕЛ с.р.о.] на заводе Dongguan Digi-in Digital Technology Co., ltd. [Донггуан Диги-ин Диджитал Технолоджи Ко., Лтд].
Импортер в РФ: ООО «Торговый Дом ЦНТ», 125190, г. Москва, Ленинградский проспект, д. 80, корп. 16, тел.: +7 495 232 31 37.
Регистрационный номер сертификата соответствия: ЕАЭС N RU Д-CZ.PA02.B.25925/23 , сроком действия: до 06.03.2028. Выдан согласно требованиям ТР ТС 020/2011 Органом по сертификации продукции Общества с ограниченной ответственностью «СПЕЦРЕСУРС» 07.03.2023.
Дата производства: указана в серийном номере на корпусе устройства в формате AR202NГГГГММ00000.
год месяц

RU

Úvod

Vážený zákazník!
Ďakujeme Vám za zakúpenie tohto produktu spoločnosti NAVITEL®.
NAVITEL R200 NV je multifunkčný digitálny video rekordér (DVR) s vysokým rozlíšením, s mnohými funkciami a vlastnosťami, popísanými v tomto užívateľskom manuály. Pred použitím zariadenia si prosím starostlivo prečítajte túto príručku a uchovajte si ju pre neskoršie použitie..

Vonkajší vzhľad

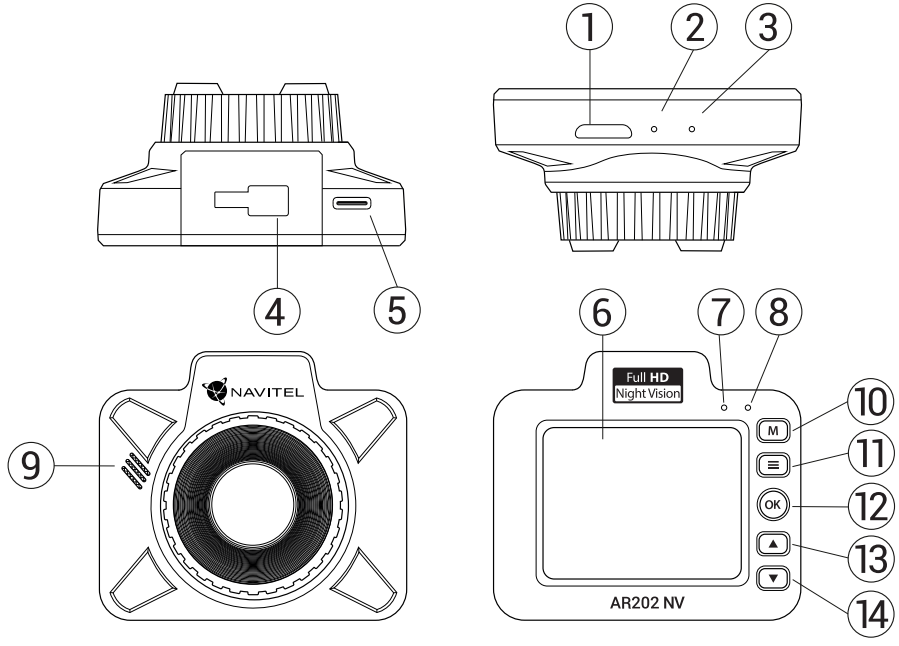

1. Slot microSD kartu
2. Reset
3. Microfon
4. Uchytenie držiaka
5. Port USB-C
6. Displej
7. LED svetlo (záznam)
8. LED svetlo (batéria)
9. Reproduktor
10. Režim
11. Menu
12. OK
13. Nahor
14. Nadol

SK

Špecifikácia

Čip	JL5601
Displej	2”, 320×240, IPS
Kamera	GC2053 (night vision)
Formát záznamu videa	MOV (H.264)
Rozlíšenie videa	1920×1080
Formát obrazu	JPG
Uhol záberu	140°
Typ objektívu	4-vrstvová sklenená šošovka
Úložisko	MicroSD karta
Kapacita microSD karty	max. 64 Gb
Nabíjací port	USB-C
G-sensor	Áno

Batéria	Li-Pol 100 mA·h, 3,7 V
Napájanie	5 V, 1 A
Frekvencia	50/60 Hz
Mikrofón / reproduktor	Áno
Rozmery	65 × 57 × 33 mm
Jazyk	angličtina, čeština, němčina, estónčina, lotyština, litovčina, maďarčina, polština, rumunčina, ruština, slovenčina, ukrajinčina

SK

Upozornenie: Výrobca môže bez predchádzajúceho upozornenia zmeniť obsah balenia, vzhľad a špecifikácie, ktoré však nemenia celkovú funkčnosť zariadenia.

Inštalácia

1. Vložte microSD kartu do zariadenia. použite vysokorýchlostnú SD kartu (Trieda U3 a vyššia); kapacita by mala byť v rozmedzí 8-64 GB.

   - Nemanipulujte s SD kartou počas používania kamery.
   - Aby ste predišli chybám v dátových úlohách, prosím naformátujte kartu microSD priamo v kamere. Pre formátovanie SD karty vyberte v Menu možnosť "Formátovať SD kartu" a potvrďte.

2. Pripevnite držiak so zariadením na čelné sklo.
3. Pripojte autonabíjačku do zásuvky zapaľovača.
4. Pripojte USB-C koniec adaptéra k zariadeniu.
5. Nastavte pozíciu kamery.
6. Zapnite napájanie; skontrolujte, či je zariadenie správne nainštalované. Pokiaľ je zariadenie nainštalované správne, rozsvieti sa červená kontrolka; zariadenie sa spustí a začne nahrávať (blikajúca modrá kontrolka).

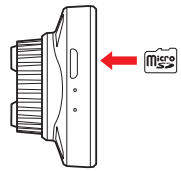

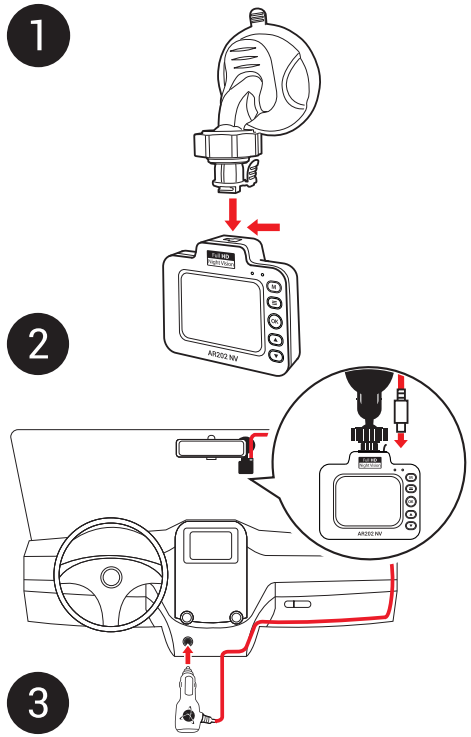

Bezpečnostné opatrenia

- Používajte originálny adaptér určený k tomuto zariadeniu. Použitie iného adaptéra môže mať negatívny vplyv na batériu zariadenia. Používajte len príslušenstvo schválené výrobcom.
- Prípustná teplota okolitého prostredia v prevádzkovom režime: 0 až +35 °C. Skladovacia teplota: +5 až +45 °C. Relatívna vlhkosť: 5% až 90% bez kondenzácie (25 °C).
- Udržujte zariadenie mimo dosah ohňa, zabránite tak výbuchu či požiaru.
- Nevystavujte prístroj fyzickým nárazom.
- Zabráňte kontaktu zariadenia so zdrojmi elektromagnetického žiarenia.
- Udržujte objektív v čistote. Nepoužívajte na čistenie zariadenia chemikálie ani čistiace prostriedky; vždy pred čistením zariadenie vypnite.
- Dôsledne dodržujte vnútroštátne právne predpisy. Zariadenie nesmie byť použité na nezákonné účely.
- Nerozoberajte ani sami neopravujte zariadenie. V prípade poruchy zariadenia sa obráťte na servisné stredisko.

Tlačidlá

Tlačidlo	Funkcie
	V režime Záznam (STBY) stlačte pre prepnutie medzi režimami Záznam, Snímok a Galéria. V režime Záznam (REC) stlačte pre uzamknutie súboru (zamknuté súbory nemôžu byť zmazané ani prepísané). V režime Menu stlačte pre výber ďalšieho menu.
	Stlačte pre vstup do Menu. V režime Menu stlačte pre výber ďalšieho menu.
	V režime Záznam (STBY) stlačte pre začiatok nahrávania videa, stlačte znovu pre zastavenie nahrávania videa. V režime Snímok stlačte pre vytvorenie snímky. V režime Galéria stlačte pre výber súboru alebo pre pozastavenie a znovu spustenie videa. V režime Menu stlačte pre výber položky.
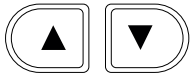	V režime Záznam stlačte tlačidlo Nadol pre vypnutie / zapnutie mikrofónu (nahrávanie zvuku). V režime Galéria stlačte pre výber následujúceho / predchádzajúceho súboru. V režime Menu stlačte pre výber nasledujúcej / predchádzajúcej položky.
Reset	Ak zariadenie neodpovedá, stlačte tlačidlo reset na resetovanie zariadenia.

Poznámka: vstavaná batéria je určená iba pre núdzové záznamy v režime parkovania a pre správne vypnutie zariadenia po odpojení napájania; pre plnú prevádzku v akomkoľvek režime je nutné konštantné pripojenie k napájaniu.

SK

NAVITEL s.r.o. týmto prehlasuje, že zariadenie NAVITEL AR202 NV je kompatibilné so smernicou EMC 2014/30/EÚ.
Úplné znenie Prehlásenia o zhode je k dispozícii na nasledujúcej internetovej adrese:
www.navitel.cz/sk/declaration_of_conformity/ar202nv

Funkcie zariadenia

Formátovanie SD karty	Formátovanie karty microSD v autokamere je **potrebné pre správnu funkciu zariadenia**. Pred použitím karty microSD alebo v prípade chyby dát sformátujte kartu microSD. Pre formátovanie vyberte v Menu možnosť Formátovať SD kartu a potvrďte ju.
Záznam	Pripojte zariadenie k externému napájaniu a automaticky sa spustí nahrávanie (indikované blikajúcim modrým svetlom). Stlačením tlačidla OK zastavíte nahrávanie záznamu. Ďalším stlačením tlačidla OK môžete nahrať ďalší videozáznam. Každé video sa automaticky uloží.
Snímok	Pokiaľ je zariadenie v režime Záznam (STBY), stlačte tlačidlo Režim pre prechod do režimu Snímka, stlačením tlačid la OK vytvoríte snímok, ktorý sa automaticky uloží.
Galéria	Pokiaľ je zariadenie v režime Záznam (STBY), stlačte dvakrát tlačidlo Režim pre prechod do režimu Galéria, pomocou tlačidiel Nahor / Nadol prechádzate súbory, stlačením tlačidla OK prehrávate súbory. Pri prehrávaní súboru stlačte OK pre pauzu / koniec pauzy; tlačidla Nahor / Nadol pre rýchly presun dopredu / dozadu.
Záznam do slučky	Toto nastavenie umožňuje automaticky ukladať video súbory po niekoľkých minútach. Pokiaľ bude napríklad nastavená hodnota 5 minút, video s trvaním jednej hodiny bude uložené ako 12 samostatných súborov dĺžky 5 minút. Pokiaľ je pamäťová karta plná, budú všetky nechránené (neuzamknuté) súbory postupne prepísané v poradí, v ktorom boli vytvorené.
Intervalový záznam	Parametre nahrávania: 100 ms - nahrávanie rýchlosťou 10 snímok za sekundu (fps), 200 ms - nahrávanie 5 snímok za sekundu, 500 ms - 2 snímky za sekundu. Nahrávanie pre rýchle prehrávanie (30 fps). Normálne prehrávanie nie je k dispozícii.
Detekcia pohybu	Funkcia Detekcia pohybu je k dispozícii v Parkovacom režime (v základnom nastavení je funkcia vypnutá). V režime Záznam vyberte možnosť Motion event REC. Pokiaľ zariadenie zaregistruje pohyb, automaticky začne nahrávať záznam. V prípade, že zariadenie neregistruje pohyb dlhšie ako 20 sekúnd, záznam sa automaticky zastaví.

Audio záznam	Nahrávanie videa so zvukom alebo bez zvuku.
Ochrana súboru	V režime Záznam (REC) stlačte tlačidlo Režim na zamknutie súboru. V režime Galéria vyberte súbor, ktorý chcete uzamknúť. Stlačte tlačidlo Menu, možnosť Uzamknúť a vyberte buďto Uzamknúť aktuálny alebo Uzamknúť všetko. Zamknuté súbory nemôžu byť zmazané ani prepísané. Na odomknutie súboru vyberte možnosť Odomknúť aktuálny / Odomknúť všetko.
Vodoznak	Táto funkcia pridáva vodoznak dátumu alebo logo zariadenia do záznamu.
G-senzor	Pri náraze vozidla zariadenie automaticky uzamkne a uloží aktuálne video.
Parkovací režim	V prípade, že je zariadenie v pohotovostnom režime a zaregistruje vibrácie, automaticky začne nahrávať videozáznam.
Šetrič obrazovky	Zariadenie automaticky vypne displej kvôli zníženiu spotreby energie; časový interval je možné nastaviť v menu šetrič obrazovky.
Pripojenie USB	Pri pripájaní zariadenia k počítaču pomocou kábla USB sa zobrazia dve možnosti pripojenia: 1) Mass Storage: prehrávanie, kopírovanie a mazanie súborov. 2) Record: štandardný režim.

Вступ

Шановний покупець!
Дякуємо Вам за придбання продукту компанії NAVITEL®.
NAVITEL AR202 NV - багатофункціональний відеореєстратор з високою якістю відео- та фотозйомки, а також великою кількістю додаткових функцій, описаних в даному Посібнику користувача. Уважно прочитайте посібник перед використанням пристрою та зберігайте для подальшого використання.

Зовнішній вигляд пристрою

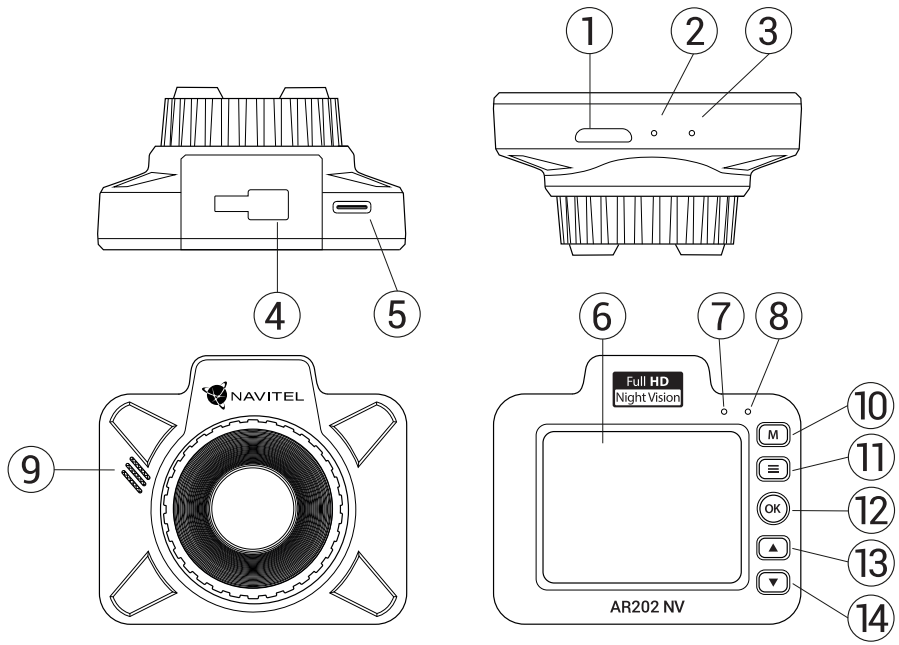

1. Слот microSD
2. Скидання
3. Мікрофон
4. Кріпленння
5. Роз'єм USB-C
6. Дисплей
7. LED індикатор (запис)
8. LED індикатор (акумулятор)
9. Динамік
10. Режим
11. Меню
12. ОК
13. Вгору
14. Вниз

UA

Технічні характеристики

Процессор	JL5601
Дисплей	2”, 320×240, IPS
Камера	GC2053 (night vision)
Формат відео	MOV (H.264)
Роздільна здатність відео	1920×1080
Формат зображення	JPG
Кут огляду	140°
Матеріал лінзи	скло (4 шари)
Пам’ять	microSD карта
Об’єм microSD-карти	до 64 ГБ
Зарядний порт	USB-C
G-сенсор	Є

Акумулятор	Li-Pol 100 мА·ч, 3,7 В
Живлення	5 В, 1 А
Частота	50/60 Гц
Мікрофон/динамік	Є
Розміри	65 × 57 × 33 мм
Мови	англійська, естонська, латвійська, литовська, німецька, польська, російська, румунська, словацька, угорська, українська, чеська

UA

Примітка: комплектація, зовнішній вигляд, технічні характеристики, що не змінюють загальної функціональності пристрою, можуть бути змінені виробником без попередження.

Установка

1. Встановіть microSD-карту у відповідний слот відеореєстратора. Використовуйте високошвидкісну (Class U3 і вище) карту ємністю 8-64 ГБ.

   - Щоб уникнути пошкодження пристрою та/або карти пам'яті, не вставляйте і не виймайте її під час роботи пристрою.
   - До початку запису потрібно обов'язково відформатувати карту пам'яті в відеореєстраторі. Це необхідно, щоб уникнути помилок читання і запису даних. Для форматування в режимі Меню виберіть пункт Форматувати SD-карту і підтвердіть обрану дію.

2. Закріпіть пристрій на лобовому склі за допомогою утримувача.
3. Підключіть зарядний пристрій (ЗП) до гнізда прикурювача.
4. Підключіть ЗП до пристрою через роз'єм USB-C.
5. Переконайтеся, що камера розташована правильно.
6. Увімкніть живлення, переконайтеся, що пристрій встановлено правильно. Якщо пристрій встановлено правильно, загориться червоний індикатор. Пристрій увімкнеться і розпочне відеозапис (синій індикатор почне блимати).

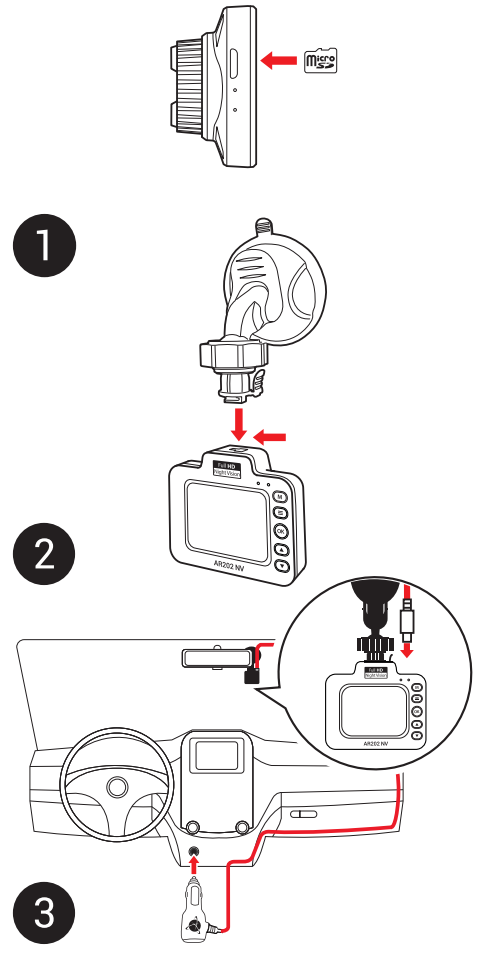

Запобіжні заходи

- Використовуйте тільки оригінальний адаптер ЗП. Використання іншого адаптера може негативно вплинути на аккумулятор пристрою. Використовуйте тільки рекомендовані виробником аксесуари.
- Допустима температура зовнішнього середовища в режимі експлуатації: від 0 до +35 °C. Температура зберігання: від +5 до +45 °C. Відносна вологість: від 5% до 90% без конденсату (25 °C).
- Не піддавайте пристрій сильному механічному впливу.
- Уникайте контакту пристрою з джерелами електромагнітного випромінювання.
- Уникайте контакту пристрою з джерелами вогню, щоб уникнути вибуху або пожежі.
- Слідкуйте за чистотою об'єктива. Не використовуйте для чищення виробу хімічні речовини або мийні засоби; завжди вимикайте пристрій перед чищенням.
- Чітко дотримуйтесь законів і регулюючих актів регіону використання пристрою. Цей пристрій не може використовуватися у незаконних цілях.
- Не розбирайте і не ремонтуйте пристрій самостійно. У разі його несправності зверніться до сервісного центру.

Кнопки

Кнопка	Функції
	У режимі Відеозапис (STBY), натисніть, щоб переключитися між режимами Відеозапис, Фотозйомка та Відтворення. У режимі Відеозапис (REC), натисніть, щоб заблокувати файл (захищені файли не можуть бути видалені або перезаписані). У Меню, натисніть, щоб вибрати наступний розділ меню.
	Натисніть, щоб перейти в Меню налаштувань пристрою. У Меню, натисніть, щоб вибрати наступний розділ меню.
	У режимі Відеозапис (STBY), натисніть для початку запису; натисніть ще раз, щоб зупинити запис. У режимі Фотозйомка, натисніть, щоб зробити знімок. У режимі Відтворення, натисніть, щоб вибрати файл або призупинити / продовжити перегляд. У Меню, натисніть, щоб вибрати пункт меню.
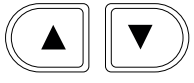	У режимі Запис відео, натисніть Вниз, щоб вимкнути / увімкнути мікрофон. У режимі Відтворення, натисніть, щоб вибрати попередній / наступний файл. У Меню, натисніть, щоб вибрати попередній / наступний пункт меню.
Скидання	Якщо пристрій не відповідає, натисніть для скидання.

Примітка: вбудований акумулятор призначений тільки для запису аварійної події в режимі паркування та коректного вимикання пристрою при відключенні живлення; для повноцінної роботи пристрою в будь-якому з режимів потрібне постійне підключення живлення.

Функції пристрою

Форматування карти пам'яті	Форматування карти пам'яті в відеореєстраторі **необхідно для коректної роботи пристрою**. Форматування карти потрібно виконувати перед початком використання карти пам'яті, а також при виникненні помилок запису і читання даних. Для форматування в режимі Меню виберіть пункт Форматувати SD-карту і підтвердіть обрану дію.
Відеозапис	При підключенні до джерела живлення пристрій увімкнеться і розпочне запис автоматично (при цьому почне блимати синій індикатор). Щоб зупинити запис натисніть ОК. Для запису нового відео натисніть ОК ще раз. Кожне відео автоматично зберігається.
Фотозйомка	У режимі Відеозапис (STBY), натисніть кнопку Режим, щоб потрапити в режим Фотозйомка, потім натисніть ОК, щоб зробити знімок. Він буде збережений автоматично.
Відтворення	У режимі Відеозапис (STBY), двічі натисніть кнопку Режим, щоб потрапити в режим Відтворення. Виберіть файл за допомогою кнопок Вгору / Вниз, потім натисніть ОК для відтворення файлу. Ви можете призупинити / продовжити відтворення натисканням на кнопку ОК, а також прокрутити вперед/назад кнопками Вгору / Вниз.
Циклічний запис	Ця функція дозволяє зберігати відеозапис окремими фрагментами, тривалість яких можна налаштувати в Меню. Якщо на карті закінчиться місце, незахищені файли будуть перезаписані у тому порядку, у якому вони були створені.
Інтервальна зйомка	Параметри зйомки: 100 мс – зйомка з частотою 10 кадрів в секунду (к/с), 200 мс – зйомка 5 к/с, 500 мс – запис 2 к/с. Запис відтворюється прискорено (30 к/с). Звичайне відтворення недоступно.
Детектор руху	У режимі парковки також доступна функція детектора руху (вимкнена за замовчуванням). У розділі Запис відео оберіть Записати рух. При виявленні об'єкта, що рухається, пристрій автоматично почне запис. Якщо об'єкт не рухається більше 20 секунд, запис припиниться.

Запис аудіо	Ця функція дозволяє зробити запис відео зі звуком або без звуку.
Захист файлу	У режимі Відеозапис (REC) натисніть Увімк. / Вимк., щоб захистити поточний запис. У режимі Відтворення, виберіть файл, натисніть кнопку Меню, виберіть пункт Захист, потім Заблокувати цей файл або Блокувати всі файли. Захищені файли не можуть бути видалені або перезаписані.
Штамп	Ця функція додає до відеозапису дату і / або логотип пристрою.
Датчик удару	У разі зіткнення, пристрій автоматично захистить поточний запис.
Режим парковки	Якщо, перебуваючи у вимкненому стані, пристрій відчує вібрацію, він автоматично вмикається і починає запис. Файл запису буде заблокований.
Вимкнути дисплей	Пристрій може автоматично вимикати екран для зниження енергоспоживання. У меню налаштувань можна вибрати часовий інтервал автоматичного вимкнення екрану.
USB-підключення	При підключенні пристрою до ПК за допомогою USB-кабелю з'являться дві опції підключення: 1) Mass Storage: відтворення, копіювання і видалення файлів. 2) Record: стандартний режим.

Правила зберігання, перевезення, реалізації та утилізації

- Зберігання та транспортування пристрою повинні проводитися в сухому приміщенні. Пристрій потребує дбайливого поводження, оберігайте його від впливу пилу, бруду, ударів, вологи, вогню і т.д.
- Реалізація пристрою повинна проводитися відповідно до чинного законодавства України.
- Після закінчення терміну служби пристрій належить здати на утилізацію до відповідного пункту прийому електричного та електронного обладнання для подальшої переробки та утилізації відповідно до законодавства.

Тип пристрою: Відеореєстратор.
Найменування товару: NAVITEL AR202 NV.
Виробник: NAVITEL s.r.o.
Адреса виробника: U Habrovky 247/11, 140 00, Praha 4, Czech Republic. Тел.: +420 225 852 852 / +420 225 852 853.
Виготовлено в Китаї Компанією NAVITEL s.r.o. на заводі Dongguan Digi-in Digital Technology Co., ltd.
Імпортер в Україну: ТОВ «НАВІТЕЛ УКРАЇНА», 02183, м. Київ, вулиця М. Кибальчича, буд. 13А.

