SOUNDMAX



CAR VIDEO RECORDER
АВТОМОБИЛЬНЫЙ ВИДЕОРЕГИСТРАТОР
SM-DVR57FHD

Instruction manual
Руководство по эксплуатации

Dear customer!

Thank you for purchasing our product. For safety, it is strongly recommended to read this manual carefully before connecting, operating and/or adjusting the product and keep the manual for reference in the future.

Utilization of the product

If you want to dispose of this product, do not mix it with general household waste. There is a separate collection system for used electronic products in accordance with legislation that requires proper treatment, recovery and recycling.

Please contact your local authorities for the correct method of disposal. By doing so, you will ensure that your disposed product undergoes the necessary treatment, recovery and recycling and thus prevent potential negative effects on the environment and human health.

Important safeguards

- Read carefully through the manual to familiarize yourself with this unit.
- Keep this manual handy as a reference for operating procedures and precautions. Do not allow persons who have not read through this manual to use this unit.
- Connect this unit only to the vehicle lighter jack of your car with +12-24 V DC power. If the voltage is too high, it may cause damage to this unit.
- Careful handling of the unit can prolong its operation life.
- Fully charge the battery before the first use.
- To ensure a longer battery life fully discharge and charge it several times before using.
- Due to variety of car lighter jack sizes depending of vehicle type, ensure that this unit is properly contacted in the lighter socket.
- The unit should be used only with original accessories included. The Manufacturer is not responsible for possible damage of this unit cause by using other accessories than provided by Manufacturer.
- Should this product fail to operate properly, contact your local dealer.

Controllers

Front and back panels

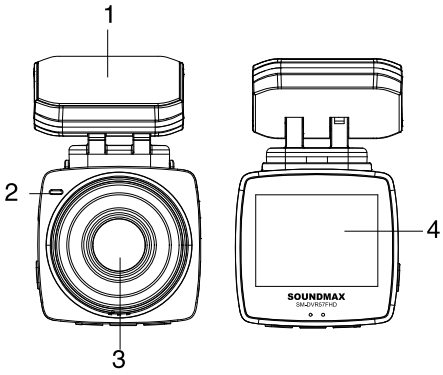

1. Mounting bracket
2. Microphone
3. Camera lens
4. Display

Side and bottom panels

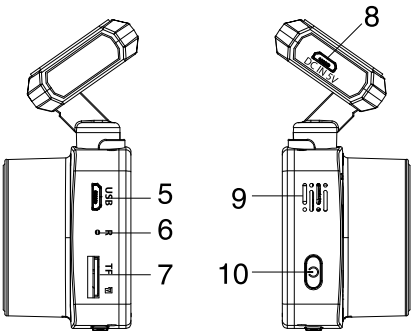

5. MicroUSB port
6. Reset button (hole)
7. TF (microSD) card slot
8. Power socket DC IN 5V
9. Heat dissipation holes
10. POWER/OK button
11. MENU/MODE button
12. UP button
13. DOWN button
14. Speaker

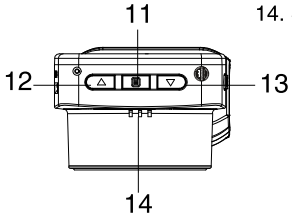

Operations

Mounting

• Insert the fixing pins on the top of the stand into the bracket holding hole in the top of the unit and move the unit rightward to fix it tightly to the bracket.

• Press the suction cup to a surface in the car, then push it along the bar to the windshield. Make sure the stand is fixed properly to the surface.

• You can adjust the angle of the stand by loosening the washer and bending the assembly knot.

• To unmount the stand, pull it towards you, then lift the plastic ear on the suction cup.

Power and charging

To charge the battery of this unit use a microUSB-USB cable (not included); or connect it to a car lighter socket with the supplied car adapter. The battery icon on the display indicates the remaining battery power.

Video mode

• Before you start recording, insert a MicroSD memory card into the memory card slot of this unit until a click. Insert the card with correct side. Press POWER button to turn the device on.

MicroSD capacity supported: up to 256 GB, class 10 or higher. For correct and satisfactory operation, licensed MicroSD memory cards of famous brands should be used with this unit. Avoid using memory cards of unknown brands.

• Auto recording: After you connect the unit to car power source, recording will be started automatically. After you disconnect the power source, the unit will automatically shut down in 5 seconds.

• Manual recording: Press POWER to switch on the unit (press and hold it again if you want to switch off the unit). In recording mode the top left corner of the display shows the camera symbol indicating that the unit is ready for recording. Press OK button to start recording. Press this button again to stop recording.

• While recording, the recording time is shown in red figures in the top right corner of the display. The unit will save video files automatically after each 1/3/5 minutes (see the "Setup" paragraph below for more details). When the memory card is filled, old files will be deleted and the new files will be recorded instead. Press OK button to stop and to continue recording.

• Before removing memory card stop recording. Press on the card until a click to remove it.

• Motion detector recording is available after you switch on this item in the setting menu (see “Setup“ paragraph below for more details). The unit will go to recording mode if there is image motion in front of the lens. When a motion is detected, the unit will start to record a video fragment (no matter whether there is motion or not during the recording period), after the fragment is recorded, the unit comes to standby mode till a motion is detected again.

• G-sensor. If overload resulting from an impact exceeds the setup value (1 g = 9.8m/s^2; see “Setup“ paragraph below for more details), the current video fragment will be automatically protected from re-recording.

Photo mode

• Stop the recording and press DOWN to switch to the photo mode. In this mode press the OK button to take photos. Image settings like White Balance and Exposure can be adjusted in the General System Setup menu.

Playback mode

• Stop the recording and press MODE to switch to the playback mode. Press UP/DOWN button to choose the file. Press OK button to play the selected file. Press OK button to stop or resume playback.

• In file playback mode select a file, then press the MENU button. A menu will appear in which you can select to delete, protect it or slideshow files. Select either option, then press OK button to confirm.

Setup

Press the MODE button to choose the needed operation mode (Video/Playback). Press MENU to enter the setup menu for the current mode.
In the menu press UP/DOWN buttons to select settings. Press OK button to go to adjustment of the selected setting; select options with cursor button and press OK button to confirm.

Some menu items may be in grey color, in this case they are not adjustable. The menu in your unit may be changed without prior notice and hence be different from the menu described below.

General system setup

• Turning off the screen: Off/30sec/1min/3min. Activate and set the idle time period until the screen backlight is off, or disable this feature.

• WiFi: enable or disable the Wi-Fi function.

• Frequency: 50Hz/60Hz.

• Beep Sound: enable or disable beeping sounds when pressing buttons on the unit.

• Language: select the system language.

• Date/Time: set the current year, month and day by pressing UP/DOWN buttons and pressing OK button to confirm.

• Format: select this option to format the inserted SD card. WARNING: all data on the card will be deleted.

• Default Settings: select OK to reset all settings to default values.

• Firmware Version: check the current firmware version info.

• White Balance: Select the image white balance. Auto/Daylight/Cloudy/Incandescent/Fluorescent.

• Exposure: adjust the image exposure.

Video setup

• Resolution: select video resolution: 1080p 30fps, 720p 30fps.

• Cyclic Record: off/1/3/5.

Select the maximum record cycle time (in minutes).

• Exposure: -3 / -2 / -1 / 0 / +1 /+2 /+3.

Adjust the video exposure to light.

• Motion Detection: Off/On. Activate or deactivate the motion detection function.

• Recording: Off/On. Activate or deactivate recording of sound for video recording.

• G-Sensor: Off/Low/Medium/High. Adjust the gravity sensor sensitivity or turn this feature off.

Playback mode setup

• Delete: Delete Current/Delete All. Select “OK“ to delete or “Cancel“ to cancel.

• Protection: Lock One/Unlock One /Lock All/Unlock All. Enable or disable the protection of files from manual deleting or overwriting.

• Slideshow: 2/5/8 seconds.

Accessories

Video recorder	1 pc
Car adaptor	1 pc
Bracket	1 pc
CPL filter	1 pc
Instruction Manual	1 pc

Specifications

Lens view angle	front 170°
Display	color IPS, 2”
Video resolution	FullHD 1920x1080 @30fps, HD 1280x720 @30fps
Video record format	MOV
Audio format	ADPCM
Photo format	JPEG
Interfaces	miniUSB (2.0), microSD(TF)
Built-in battery	180 mAh
Operation period	5 min
Nominal voltage	5 V; 2.0 A
Motion detector	+
Cycled recording	+
G-sensor	+
Parking mode	+
SOS function	+
Wide Dynamic Range (WDR)	+
Webcam mode	+
Max record fragment	1/3/5 minutes
Memory	microSD(TF) memory card support, up to 256 GB
Operation temperatures	0°C -- +40°C
Storage temperatures	-10°C -- +60°C
Humidity	15 -- 70%
Unit dimensions	98 x 55.5 x 38 mm
Net/Gross weight	81.2 g / 282 g

Specifications are subject to change without notice. Weights are approximate.

Руководство по эксплуатации

Уважаемый покупатель!

Благодарим Вас за покупку нашего изделия. Чтобы понять, как правильно и безопасно пользоваться Вашей моделью изделия, рекомендуется тщательно изучить настоящее руководство перед подключением, настройкой и эксплуатацией изделия. Сохраняйте руководство для использования в будущем.

Утилизация изделия

Если Вы желаете утилизировать данное изделие, не выбрасывайте его вместе с обычным бытовым мусором. Существует отдельная система сбора использованных электронных изделий в соответствии с законодательством, которая предполагает соответствующую обработку, утилизацию и переработку.

Обращайтесь в органы местного управления за инструкциями по правильной утилизации продукта. Тем самым Вы обеспечите утилизацию Вашего изделия с соблюдением обязательных процедур по обработке, утилизации и переработке и, таким образом, предотвратите потенциальное негативное воздействие на окружающую среду и здоровье людей.

Меры предосторожности

- Внимательно изучите данное руководство, чтобы правильно использовать устройство.
- Держите данное руководство под рукой в качестве справочника по правилам эксплуатации и мерам предосторожности. Не допускайте к использованию устройства посторонних лиц, не ознакомившихся и не усвоивших данные инструкции по эксплуатации.
- Подключайте устройство только в штатный разъем прикуривателя автомобиля с напряжением +12-24 В. Превышение напряжения питания может привести к выходу устройства из строя.
- Бережное обращение с устройством продлит срок его эксплуатации.
- Перед началом эксплуатации проведите полный заряд аккумуляторной батареи устройства.
- Для продления срока службы аккумуляторной батареи, после первого включения необходимо провести несколько циклов полного заряда и разряда батареи.
- В связи с возможным разбросом размеров гнезда прикуривателя в различных марках автомобилей убедитесь в надежности соединения контакта в гнезде прикуривателя для нормального функционирования устройства.
- Используйте только оригинальные аксессуары, входящие в комплект поставки. Производитель не несет ответственности за возможные повреждения изделия в случае применения посторонних аксессуаров.
- При неполадках в работе устройства свяжитесь с торговым представителем.

Органы управления

Передняя и задняя панели

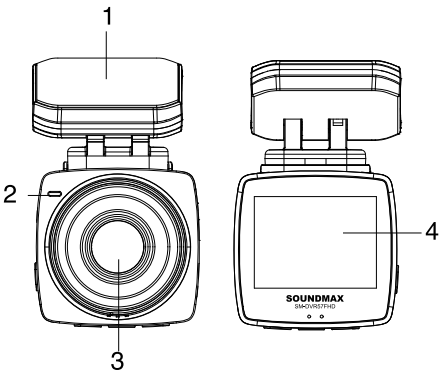

1. Крепежный кронштейн
2. Микрофон
3. Объектив
4. Дисплей

Боковые и нижняя панели

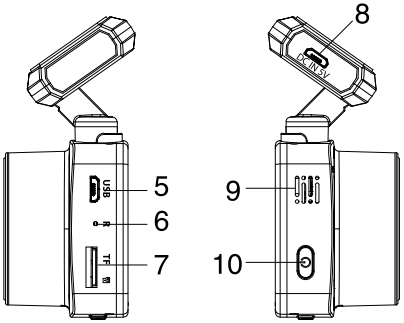

5. Порт Micro USB
6. Кнопка (отверстие) RESET
7. Разъем для TF(microSD)карты
8. Разъем адаптера DC IN 5V (microUSB)
9. Теплоотводные отверстия
10. Кнопка POWER/OK
11. Кнопка MODE/ MENU
12. Кнопка UP
13. Кнопка DOWN
14. Динамики

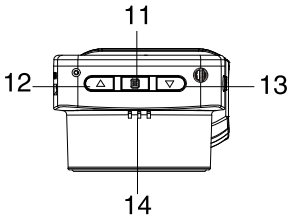

Операции с устройством

Крепление устройства

• Вставьте крепежные выступы на верхней части крепления в отверстия на крышке корпуса устройства. Сдвиньте с усилием корпус устройства вправо для плотного закрепления устройства на креплении.

• Прижмите присоску к плоской поверхности в автомобиле, затем отогните механизм от штанги в сторону стекла. Убедитесь, что конструкция плотно зафиксирована на поверхности.

• Вы можете регулировать вертикальное и горизонтальное положение конструкции, сгибая ее в местах узлов. Для этого следует ослабить гайку на присоске. После того, как Вы установите нужное положение конструкции, затяните гайку.

• Чтобы отсоединить конструкцию от поверхности, отожмите механизм от стекла, затем потяните за ушко присоски.

Питание и зарядка

Для зарядки аккумулятора устройства подключите его через USB-порт к персональному компьютеру с помощью кабеля microUSB-USB (в комплект не входит), либо к разъему прикуривателя автомобиля с помощью автомобильного адаптера. Индикатор заряда ( ) на экране указывает на оставшийся заряд батареи.

Режим видео

• Перед началом видеосъемки установите карту памяти Micro SD в слот устройства, нажав на нее до щелчка. Устанавливайте карту в слот правильной стороной.

Емкость карты памяти: до 256 ГБ. Для корректной работы устройства используйте лицензионные карты памяти известных производителей. Избегайте использова-ния нелицензионных карт памяти. Класс быстродействия карты должен быть не ниже 10, в противном случае возможна потеря качества видеоизображения, выражающаяся в неравномерности воспроизведения.

• Автоматическая запись: При подключении источника питания в автомобиле к USB-разъему устройства, оно автоматически начнет запись видео. После отключения от источника питания устройство будет продолжать запись в течение 5 секунд.

• Запись вручную: Нажмите кнопку POWER для включения устройства (питание устройства можно отключить, удерживая эту кнопку). В режиме записи на экране отображается символ камеры, что указывает на готовность устройства к записи. Нажмите кнопку OK для начала записи; чтобы остановить запись, нажмите эту же кнопку.

• Время записи отображается в углу дисплея. Устройство будет автоматически сохранять записанные видеофайлы каждые 1/3/5 минут (более подробно выбор периода сохранения описан в разделе “Настройки“ ниже). Когда карта памяти заполнится, старые видеофайлы будут удалены и запись начнется заново. Для остановки или возобновления записи нажимайте кнопку OK.

• Перед извлечением карты памяти остановите запись. Нажмите на карту памяти до щелчка, чтобы извлечь ее из слота.

• Запись с помощью детектора движения доступна после того, как вы активируете эту функцию в меню настроек (более подробно это описано в разделе “Настройки“ ниже). Устройство перейдет в режим записи, если детектором движения будет обнаружено движение предметов перед объективом камеры; устройство запишет фрагмент видео независимо от того, имеется ли движение перед объективом в течение времени записи фрагмента. После записи фрагмента устройство опять перейдет в режим ожидания до нового обнаружения движения.

• G-сенсор. Если перегрузка, возникающая вследствие столкновения, превышает заданную величину (1 g = 9,8 м/с^2; более подробно выбор величины перегрузки описан в разделе “Настройки“ ниже), текущий фрагмент записи будет автоматически защищен от перезаписи.

Режим фото

• Остановите видеозапись и с помощью кнопки DOWN перейдите в режим фото. В данном режиме при нажатии кнопки OK будет сделано фото в соответствии с установленными настройками баланса белого и экспозиции (см. раздел "Общие настройки системы").

Воспроизведение

• Нажимайте кнопку MODE для перехода к режиму воспроизведения, предварительно остановив видеозапись. С помощью кнопок UP/DOWN выберите файл; нажмите кнопку OK для запуска его воспроизведения. Нажимайте кнопку OK, если вы хотите остановить или продолжить воспроизведение.

• В режиме воспроизведения файла выберите файл, затем нажмите MENU. На дисплее отобразится меню, в котором вы можете выбрать пункты “Удалить” и “Защитить” или "Слайдшоу". Нажмите кнопку OK для подтверждения.

Настройки

Выбрав любой из режимов работы кнопкой MODE, нажмите кнопку MENU для вызова экранного меню настроек текущего режима. Находясь в меню, нажимайте кнопки UP и DOWN для выбора параметров для настройки. Нажмите кнопку OK для перехода к настройке выбранного параметра. Выберите опцию с помощью кнопок UP и DOWN и нажмите кнопку OK для подтверждения.

Пункты меню, написанные серым шрифтом, не подлежат настройке. Экранное меню вашего устройства может быть изменено без предварительного уведомления и, следовательно, отличаться от меню, представленного в настоящем Руководстве.

Общие настройки системы

• Отключение экрана: выберите период времени, по истечении которого подсветка экрана автоматически отключится.

• WiFi: включите или отключите функцию Wi-Fi.

• Частота: 50 Гц/60 Гц.

• Звук кнопок: Вкл./Выкл. Включите или отключите звуковое сопровождение нажатия кнопок.

• Язык: выберите язык экранного меню.

• Дата/время: установите текущий день, месяц, год, часы, минуты и формат отображения даты с помощью кнопок UP/DOWN и кнопки OK для выбора параметра.

• Форматирование: SD-карта. Карта памяти будет отформатирована при дальнейшем выборе опции OK. Выберите «Отмена», чтобы отменить форматирование.

• Сброс настроек: OK/Отмена. Сброс выполненных настроек до исходных заводских значений.

• Версия прошивки: здесь вы можете посмотреть информацию о текущей версии программного обеспечения устройства.

• Баланс белого: выберите режим баланса белого для фото: Авто/ Солнечно/Облачно/Вольфрам/ Люминесцентное.

• Экспозиция: отрегулируйте экспозицию изображения для режима фотографии.

Настройки в режиме записи видео

• Разрешение: выберите разрешение видеоизображения: 1080p 30fps, 720p 30fps. Разрешение влияет на качество и размер конечного файла. При малом объёме карты памяти предпочтительнее использовать низкое разрешение.

• Циклическая запись: Выкл/1/3/5. Выберите нужный интервал циклической записи (в минутах) или отключите эту функцию.

• Экспозиция: настройте экспозицию изображения.

• Датчик движения: Выкл/Вкл. Включите или отключите детектор движения.

• Запись звука: Выкл./Вкл. Включите или отключите запись звука на видео. Также регулируется кнопкой DOWN во время записи.

• G-сенсор: Выкл./Низкий/Средний/Высокий. Настройте чувствительность G-сенсора или отключите эту функцию.

Настройки в режиме просмотра

• Удалить: удалить / удалить все. Выберите “Ок“ для удаления выбранного файла либо всех файлов, или “Отмена“ для отмены.

• Защита: защитить /снять защиту/ защитить все/снять защиту со всех. После подтверждения установки защиты на файл удаление этого файла будет невозможно, пока защита с файла не будет снята

• Слайдшоу: 2/5/8 секунд.

Комплект поставки

Видеорегистратор	1 шт
Автомобильный адаптер	1 шт
Крепление	1 шт
Поляризационный фильтр (CPL)	1 шт
Руководство по эксплуатации	1 шт

Технические характеристики

Угол обзора объектива	170°
Дисплей	цветной IPS, 2 дюйма (5,08 см)
Разрешение видеозаписи	FullHD 1920x1080 @30fps, HD 1280x720 @30fps
Формат записи видео	MOV
Формат аудио	ADPCM
Формат фото	JPEG
Интерфейс	microUSB 2.0, microSD(TF)
Встроенный аккумулятор	180 мАч
Продолжительность работы	не более 5 минут
Номинальное напряжение питания	5 В; 2.0 А
Детектор движения	+
Циклическая перезапись	+
G-сенсор	+
Режим парковки	+
SOS: принудительная защита фрагмента от перезаписи	+
Широкий динамический диапазон (WDR)	+
Максимальный фрагмент записи	1/3/5 минут
Память	поддержка карты памяти microSD(TF), до 256 ГБ
Диапазон рабочих температур	0˚C -- +40˚C
Диапазон температур хранения	-10˚C -- +60˚C
Влажность	15 -- 70%
Размеры устройства	98 x 55,5 x 38 мм
Вес нетто/брутто	81,2 г / 282 г

Технические характеристики могут быть изменены заводом-изготовителем без предварительного уведомления. Указанный вес имеет приблизительные значения.

Изготовитель: «ТЕХНО ЭЛЕКТРИК ЛИМИТЕД»
Сделано в Китае

Автомобильные видеорегистраторы торговой марки SOUNDMAX
Сертификат соответствия № ЕАЭС KG 417/КЦА.ОСП.025.CN.02.00251
Серия KG № 0078265
Срок действия с 02.03.2021 по 01.03.2026 включительно
Выдан: ООО «Межнациональный центр подтверждения соответствия»

Общая информация

Устранение неисправностей

Ниже приводится таблица, в которой описаны простые меры, способные помочь Вам устранить большую часть проблем, которые могут возникнуть при использовании данного устройства. Если нижеуказанные меры не помогли, обратитесь в сервисный центр.

Неисправность	Причина	Решение
Устройство не реагирует на ввод. данных	Сбой в работе программного обеспечения	Нажмите тонким неострым предметом на отверстие сброса
Устройство не включается	Батарея разряжена	Подключите устройство к сети, дайте батарее зарядиться
Звук отсутствует.	Регулятор громкости установлен на минимальный уровень.	Установите нужное значение громкости.

Хранение и транспортировка

Упакованные изделия допускается транспортировать всеми видами транспорта в условиях 5 ГОСТ 15150 при температуре не ниже минус 10 °С и при защите их от прямого воздействия атмосферных осадков и механических повреждений. Изделия следует хранить в условиях 1 по ГОСТ 15150 при отсутствии в воздухе кислотных, щелочных и других агрессивных примесей. При транспортировании и хранении упакованные изделия должны быть уложены в штабели, контейнеры или стеллажи. Количество рядов в штабелях должно быть установлено в зависимости от габаритных размеров и массы упакованных изделий и указано в ТУ на изделие конкретной модели.

Данное устройство никаких ограничений для работы внутри жилых, коммерческих и производственных помещений не имеет.

Безопасная утилизация

Ваше устройство спроектировано и изготовлено из высококачественных материалов и компонентов, которые можно утилизировать и использовать повторно. Если товар имеет символ с зачеркнутым мусорным ящиком на колесах, это означает, что товар соответствует Европейской директиве 2002/96/EC. Ознакомьтесь с местной системой раздельного сбора электрических и электронных товаров. Соблюдайте местные правила. Утилизируйте старые устройства отдельно от бытовых отходов. Правильная утилизация вашего товара позволит предотвратить возможные отрицательные последствия для окружающей среды и человеческого здоровья.



Месяц и год изготовления нанесены на стикере баркода на упаковке и на гарантийном талоне в формате ММ.ГГ, где ММ – месяц изготовления, а ГГ – последние две цифры года изготовления.

Уполномоченная организация: ООО "ТрейдХоум" РФ, 117105, г. Москва, Варшавское ш., д.39, комната 1 (603), тел.: +7 (985) 140-04-84, email: support@trdhm.ru

Уважаемый покупатель!

SOUNDMAX

Благодарим Вас за покупку продукции торговой марки SOUNDMAX и доверие к нашей компании. SOUNDMAX гарантирует высокое качество и надежную работу своей продукции при условии соблюдения технических требований, описанных в руководстве по эксплуатации. Руководство на русском языке прилагается.
Срок службы изделия с товарным знаком SOUNDMAX, при эксплуатации продукции в рамках бытовых нужд и соблюдении правил пользования, приведенных в руководстве по эксплуатации, составляет 2 (два) года со дня передачи изделия потребителю. Срок службы установлен в соответствии с действующим законодательством о защите прав потребителей. Изготовитель обращает внимание потребителей, что при соблюдении данных условий срок службы изделия может значительно превысить указанный изготовителем срок. Гарантия на аксессуары составляет 2 недели с момента покупки, далее гарантия действует только на устройство.
Продукция сертифицирована на соответствие нормативным документам РФ (ГОСТ, СниП, Нормы и т.д.)

Адреса авторизованных сервисных центров

Город	Наименование СЦ	Адрес	Телефон
Дзержинск	Авис	Дзержинск б.Победы д.17	8313 25-82-83,25-40-66
Орск	Айс-сервис	462421, Оренбургская область, г Орск, ул Батумская, д 25	(3537) 338443
Иркутск	Альтернатива	664075, г. Иркутск, ул. Байкальская, д. 236Б/8	8(3952)925955
Киров	Альфа-С	610001, г.Киров, Октябрьский пр-т. 118а	(8332) 54-20-64, 54-69-56
Нальчик	Альфа-Сервис	360051, г. Нальчик, пр. Ленина 24	(8662)420430, (8662)420454
Новороссийск	Аргон-Сервис	53915 Новороссийск ул.Серова 14	(8617)631115,630395
Орел	АРС	302030, г. Орел, ул. Революции, д. 1	(4862)551506
Белгород	Бел-Сервис	308015 г.Белгород, ул.Сумская,22	(4722) 255-777
Воронеж	Бест-Сервис	Воронеж, Ленинский проспект 119а, корп. 2	7(473)262 27 89, +7(473)262 26 60
Северодвинск	Варенбуд В.И. ИП	164501. Архангельская обл., г. Северодвинск, ул. Бойчука, д. 3, оф. 106	(8184) 58-72-21
Казань	Витязь СЦ	420044, Казань. Пр. Ямашева, д. 38 оф. 108а	(843) 248-71-17, 259-48-47
Липецк	Владон АСЦ	398032, г Липецк, ул Космонавтов д 66	4742-370636-104 (108) , 88001000448
Нижний Новгород	Галактика НН	603009, г.Н.Новгород, ул.Невская,23	8(831) 243-06-06, 243-06-26
Санкт-Петербург	Гард-Техно	194100,Санкт-Петербург, ул.Харченко,д.4	(812)295-31-96
Новокузнецк	Гранд	654080,г.Новокузнецк, пр-т Пионерский, 25	8 923-465-5454, 8(3843) 45-69-91
Орск	Гранд-сервис	462407, Оренбургская обл., г.Орск , ул.Грозненская , д. 11А	8 3537 20 60 70; 8800 555 34 94
Архангельск	Двина	163000, г. Архангельск, Садовая 21	8182204030
Барнаул	Диод ООО	656043,г.Барнаул,ул.Пролетарская 113	3852-639402
Калининград	Евросвязь Сервис	236022, г. Калининград, ул. Георгия Димитрова, 51	(4012) 934-544
Уфа	Импорт-сервис	450078, г.Уфа, проспект Салавата Юлаева , д.59	(347)228-17-10
Москва	Квант-9 ООО	Москва б-р Маршала Рокоссовского д.3	8(499)168-05-19 8(499)168-47-15_
Пермь	Кволити	614113, г.Пермь, ул. Маршала Рыбалко, д.84а.	(342) 2506-506, (342) 282-73-49
Воронеж	Компьютерная клиника	394088,г.Воронеж,ул.Владимира Невского,д.13,корп.1	+7(473)2647272
Омск	Компьютерная клиника № 551	644011, г. Омск, ул. Енисейская, д.3	(3812)76-40-83
Красноярск	КрасАлСервис	660125, Красноярск, пер.Светлогорский, 2	8-391-277-29-81
Краснодар	Краснодар-Техсервис Плюс	г. Краснодар ул. Новороссийская д. 90	8903-411-74-35 / 7861-274-45-24
Тула	Крылов Игорь Юрьевич ИП	300000, г.Тула, Н.Руднева д.28	8(4872)355-399
Тамбов	Лавринов ИП	392014, г. Тамбов, ул. Киквидзе, д.67 кор. А	(4752) 73-94-01
Осинники	Лидер	652811, Кемеровская обл., г. Осинники, ул. Победы, 23	+7(951) 164-0606 +7(38471) 4-21-27
Томск	Макс-Сервис	634041,г.Томск, ул. Киевская, д.101	(3822)432758,(3822)433589
Вологда	Мастер TV	160002, г. Вологда, ул. Щетинина, д. 6	8-911-048-07-72
Ульяновск	Мастер Сервис ООО	г Ульяновск Ул Инженская д 41	8422364335 ,8422364331
Тольятти	Мастер-Класс	445054,г.Тольятти,ул.Карбышева,д.12	8(8482)260595, 8(8482)480777, 8(8482)515792
Владимир	Мастер-Сервис ООО	600020, г. Владимир, улица Большая Нижегородская, 23, помещение 1	8(4922)47-46-40; 47-46-41; 33-10-79; 42-02-09
Новосибирск	Маяк	630003, г. Новосибирск, ул. Владимировская, 2 А	73833495670
Курск	Маяк+	г. Курск, ул. Студенческая 36-а	(4712) 50-85-90
Йошкар-Ола	Мидас СЦ	424006,РМЭ,г.Йошкар-Ола,ул.Советская,173	(8362)457368,417743
Кинешма	Мир Техники	155800 г.Кинешма ул.Советская д.8а	8(49331)56985
Екатеринбург	Мистер-сервис	620109, г.Екатеринбург,ул.Ключевская, д.18	8 (343) 290-13-94
Симферополь	НК-Центр	295053, а/я 2872, г. Симферополь,Республика Крым,ул. Ладыгина, 21	7(978)0662401
Хабаровск	НООС ПК	680042, г.Хабаровск, ул. Тихоокеанская, д. 165	8(4212) 72-43-32
Владивосток	Нотэк	690001, г. Владивосток., ул. Светланская, д. 108А (есть доп.приемки в Владивостоке)	8(423) 2-695-695

Омск	НТ-Сервис	644024, г.Омск, ул. Декабристов, 45	(3812)55-99-96
Смоленск	Олимпия	214000, г. Смоленск, ул. Тенишевой, д. 19	(4812) 403-600
Ростов-на-Дону	Оптима-Сервис	344113, г.Ростов-на-Дону, ул.Космонавтов, 43	8(863)230-31-31
Воронеж	Орбита Сервис ОАО "ВТТЦ	394030, г Воронеж ул. Донбасская д.1	4 732 026 670
Великий Новгород	Орбита СЦ	173025, г. Великий Новгород, ул. Кочетова, д. 23а	8 (8162) 611 200, 946 952
Пенза	Орбита-Сервис	440061, г. Пенза, ул. Мирская 17	8(8412)422726, 8(8412)940445
Пенза	Партнер-Сервис	Пенза, ул. Советская д.2	(8412)564507
Краснодар	Плаза	350001 г. Краснодар ул. Шевченко 152	8-928-407-99-94 / 8-861-239-77-61
Ульяновск	Планета-Сервис	432017, г. Ульяновск, ул. Кирова, д.59	(960)3721961
Пятигорск	Полисервис	357551, Пятигорск,1-я Набережная 32, корп.4	(8793) 33-17-29, 39-48-40
Тюмень	Пульсар	625023 г.Тюмень, ул. Республики д. 169/5	(3452) 20-82-65
Ижевск	Радуга	для клиентов: 426076, г.Ижевск, ул. Пушкинская, д.136А, для отправок почтой России: 426076, г.Ижевск, ул. Пушкинская, д.136А; курьером: 426039, г.Ижевск, ул. Воткинское шоссе, д.302	(3412)655-644
Дзержинск	Радуга-Дзержинск	г. Дзержинск, Нижегородской обл., ул. Чапаева 69/2	8(831)3281146 8(831)3218630 8(831)3280666
Нижний Новгород	Радуга-Н.Новгород	г. Нижний Новгород, ул. Комсомольская, 17/1	8(831)2939620 8(831)2566818 .
Челябинск	Рембыттехника	454008, г.Челябинск,ул.Производственная 8б	3512393939, 88003335556
Барнаул	Ремикс	656002, Барнаул, пр-т. Комсомольский, д. 111	(3852) 240603, 240335
Псков	Ремонт и Сервис ООО	180016, г.Псков, г.Псков, ул.Киселева, д.16, 1 этаж.	8-953-243-66-99
Ставрополь	Ремонт -сервис	Ставрополь, ул. Пирогова, д.37, офис11.	(8652) 55-17-48, +79187858429
Магнитогорск	РемТехСервис	455049, г.Магнитогорск, ул.Доменщиков д.5а	8(3519)43-80-15
Москва	Рубин ООО Сервисный центр	125121 г.Москва, ул.Адмирала Макарова, д.2, стр.9	(925)1462423, (916)6887281 (916)6887281
Тюмень	СВ-Сервис	625006 г. Тюмень, ул. Софьи Ковалевской 11/7	3452495005
Оренбург	Сервисбыттехника	460044 г. Оренбург, ул. Конституции СССР, д.4	(3532)66-30-66
Ростов-на-Дону	Сервис-Ростов ООО	344019, г.Ростов-на-Дону,пр.Шолохова,д.7	(863) 299-0050
Брянск	СервисТел	241007, г. Брянск, ул. Дуки д. 75, пом. IV	(4832)40-50-50
Новосибирск	Сиб-мастер	630032, Новосибирск, Горский мкрн., 60	8(962)824-1498, 8(913)382-0950
Тамбов	Сиганьков ИП	РФ, 392000, г.Тамбов, ул.Н.Вирты, д.2А	(4752)-451615/537211
Абакан	Слайдер	Республика Хакасия, г. Абакан, ул. Вяткина 63	+7(3902)32-63-32
Волгоград	СМТел	400066 Волгоград, Проспект Ленина, 15	8442 600104 89627600104; 890938000025
Самара	Спец-мастер	443020 г.Самара ул.Ленинградская 100/Ленинская 56	9903751, 2409817
Чебоксары	Телерадиосервис	428003 г.Чебоксары ул.Гагарина д.1 кор.1	8352623149
Иркутск	Телетон	664081, г.Иркутск, ул. Пискунова, 156 цокольный этаж(вход с внешней стороны здания)	(3952) 42-66-27, 53-41-66; +79025784429
Саранск	Тест-Сервис	430005, г.Саранск, ул.Пролетарская, 38	8 (834-2) 30-77-55
Каменск-Уральский	ТехноцентрСервис	623406, г. Каменск-Уральский Свердловской обл., ул. Исетская 33б	3439-399520
Екатеринбург	Техподдержка	620137, г. Екатеринбург, Июльская,53	7(343)2706075
Сыктывкар	ТехСервис	167004 Республика Коми, г. Сыктывкар, ул. Гаражная, 25	(8212)291220
Улан-Уде	Тех-Сервис	670033 г.Улан-Удэ, ул.Жердева д.138	8(3012)409646 8(3012)409645
Саратов	Транссервис-Саратов	410008 г. Саратов ул. Б. Садовая д. 95	(8452)52-84-58,52-84-72,52-84-73
Набережные Челны	ТриО	423815 Набережные Челны проспект Вахитова д.20	88552-35-90-02, 35-90-42
Иваново	ТРСервис	153012, г. Иваново, ул. Пролетарская, д. 44А	+7 (4932) 30 06 05
Ярославль	ФастЛоад ТСЦ	150057 г.Ярославль ул.Калинина 11	8(4852)93-40-60, +7(902)333-40-60
Новосибирск	Фотосервис	630015, г.Новосибирск, ул. Королёва, 40, корп.40	8(383)383-09-73
Астрахань	Хайтек-Сервисный центр	414024, г.Астрахань, ул. Ташкентская, 13Б	(8512) 238-310
Курск	Экран-сервис	305001, г. Курск, ул. Добролюбова, д.17	4712-54-74-24, 4712-54-74-23, 4712-54-74-25
Старый Оскол	Экспресс-Сервис	309511,Белгородская обл.г.Старый Оскол,мкр.Олимпийский д.7	84725424100
Рязань	Элекс	Большая 56, склады Элекс	8(4912)50-40-40
Красноярск	Электроальянс АСЦ	660020,Красноярск,ул.Спандаряна 7	8(391) 293-54-33, 89535934033
Челябинск	Электро-Н ООО	г.Челябинск, пр. Победы,д.302	83512110084
Мурманск	Электроника Сервис	183032 г.Мурманск, ул. Гвардейская, д.3	(8152) 255-263, (8152) 255-262
Димитровград	Элком сервис	433505, Ульяновская обл., г. Димитровград, ул. Октябрьская, д. 63	8(84235) 2-86-59, 9-14-64
Казань	Элнет	420034, г. Казань, ул. Васильченко, д.1, корп.153, оф.242	(843) 207-12-13
Тверь	Юмэкс	170036, г. Тверь, ул. Ромтистрова, д.35, этаж1, пом. 026	(4822)34-13-18, (4822)34-13-22

Данная информация может быть изменена.
Более точные сведения о сервисных центрах в Вашем регионе доступны на сайте
www.soundmax.ru

В случае возникновения проблем с обращением в Ваш региональный сервисный центр просим направить Ваши замечания, заполнив соответствующую форму в разделе «Обратная связь» на сайте компании.

Дизайн и технические характеристики могут быть изменены без предварительного уведомления.

SOUNDMAX

Авторизованные
сервисные центры

УСЛОВИЯ ГАРАНТИИ:

1. Гарантийный срок 12 (двенадцать) месяцев со дня передачи изделия Потребителю.
2. Гарантийный ремонт производится в Авторизованных Сервисных Центрах.
3. Условия гарантии не предусматривают периодическое техническое обслуживание, установку и настройку изделия на дому у владельца.
4. Потребитель имеет право предъявить изготовителю требования, предусмотренные законом РФ «О защите прав потребителей» в течение гарантийного срока.
5. Потребитель обязан соблюдать правила безопасной эксплуатации и хранения изделия.
6. Гарантия не сохраняется в случае: нарушений правил эксплуатации, механических повреждений, нарушений гарантийной пломбы, неправильного подключения изделия, попадания посторонних предметов внутрь.
7. Гарантийные обязательства производителя не распространяются на:
   - сменные элементы питания (батарейки, аккумуляторы), дополнительные аксессуары, входящие в комплект поставки и подверженные естественному износу в процессе эксплуатации;
   - нарушения в работе изделия, вызванные сторонними приложениями (мелодии, графические, видео и другие файлы, Java и подобные им программы);
   - повреждения (недостатки), вызванные воздействием компьютерных вирусов и аналогичных им программ, установкой, сменой или удалением паролей (кодов) изделия, модификацией и/или переустановкой предустановленного ПО изделия.
   - условия эксплуатации изделия не для бытовых нужд и/или круглосуточного использования.

Изготовитель: ТЕХНО ЭЛЕКТРИК ЛИМИТЕД
Юридический адрес: 801 Лук Ю Билдинг, 24-26 Стэнли Стрит, Сентрал, Китай
Сделано в Китае

Адреса авторизованных сервисных центров приведены в Информации для потребителя, на сайте www.soundmax.ru и на QR-коде (верхний левый угол).

ГАРАНТИЙНЫЙ ТАЛОН

SOUNDMAX

Срок гарантии – 12 месяцев

Дата производства
Серийный номер

Модель

Дата продажи

Подпись продавца

Печать продавца

С условиями гарантийного обслуживания согласен, претензий по комплектности, внешнему виду и работоспособности не имею.

Подпись покупателя

Сведения о ремонте

№	Дата приема	Дата выдачи	Отметка СЦ	Подпись заказчика
1				
2				
3				