VOLTME Innovations

#Livetocharge

Welcome Guide

Hypercore 10K Essential Power Bank

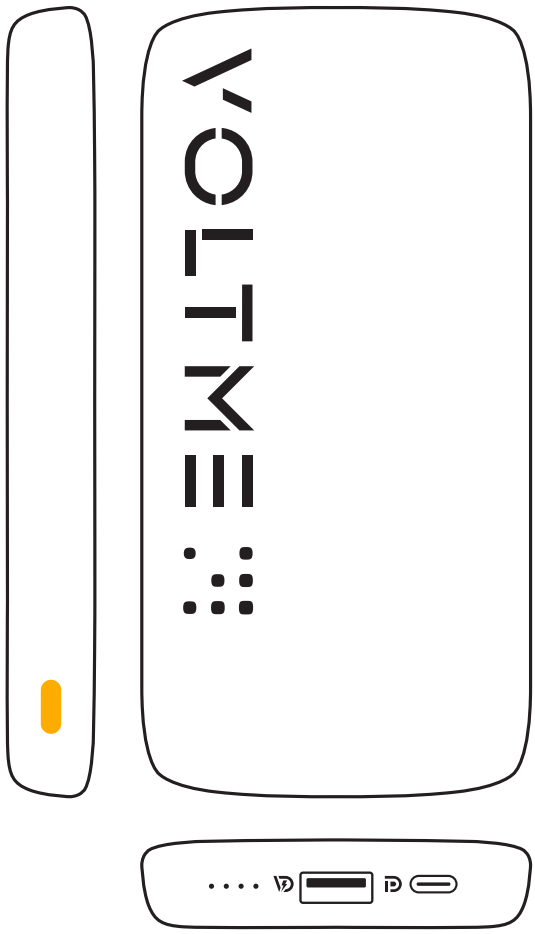

DE: Bedienungsanleitung | ES: Guía de Utilización
FR: Guide d'Utilisation | IT: Guida d'Utilizzo | PT: Guia de boas-vindas
RU: Руководство пользователя | 简中: 使用说明书 | 繁中: 使用說明書
JP: 取扱説明書 | KO: 사용 안내서 | AR: دليل الترحيب

Charge Your Phone or Tablet

DE: Ihr Handy oder Tablet laden
ES: Cargar tu móvil o tableta
FR: Rechargez votre téléphone ou tablette
IT: Carica il tuo cellulare o tablet
PT: Carregar o telemóvel ou tablet
RU: Зарядите свой телефон или планшет
简中: 给手机或平板充电
繁中: 為手機或平板電腦充電
JP: スマートフォンやタブレット端末を充電します
KO: 휴대폰 또는 태블릿을 충전합니다.
AR: اشحن الهاتف أو التابلت الخاص بك

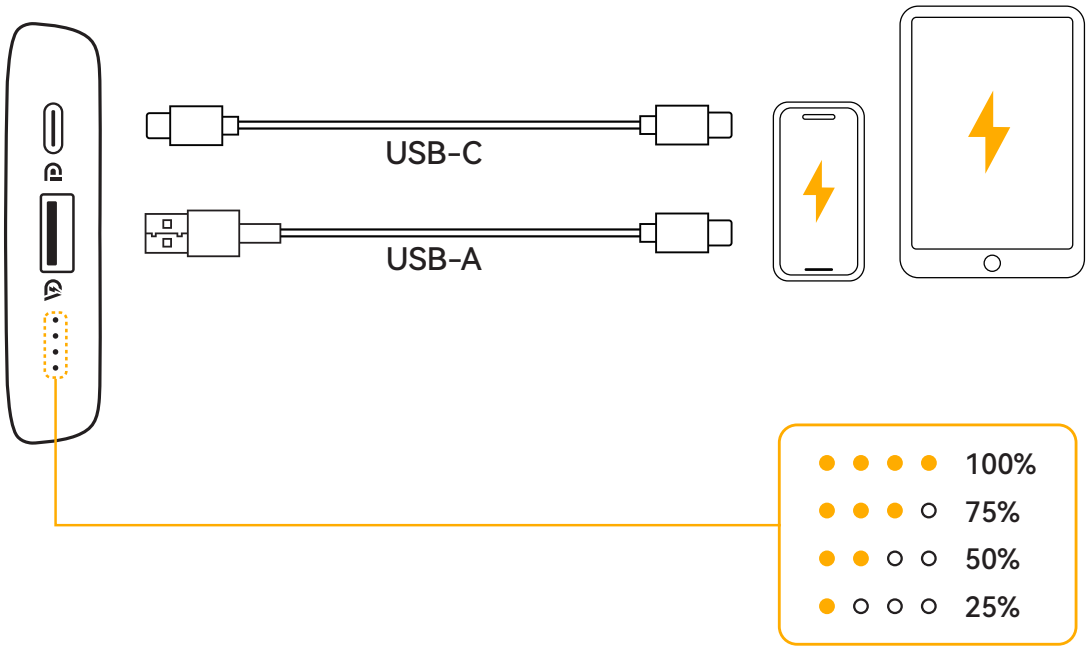

Charge Your Bluetooth Earphones or Smart Watches

DE: Ihre Bluetooth-Ohrhörer oder Smartwatches laden
ES: Carga de relojes inteligentes o auriculares Bluetooth
FR: Charger vos écouteurs Bluetooth ou vos smartwatches
IT: Ricaricare gli auricolari Bluetooth o lo smartwatch
PT: Carregue os seus auriculares Bluetooth ou smartwatches
RU: Зарядите свои Bluetooth-наушники или умные часы
简中: 给蓝牙耳机或智能手表充电
繁中: 為您的藍牙耳機或智慧型手錶充電
JP: Bluetoothイヤホンまたはスマートウォッチを充電します
KO: Bluetooth 이어폰 또는 스마트 워치 충전
AR: شحن سماعات الأذن التي تعمل بتقنية Bluetooth أو الساعات الذكية

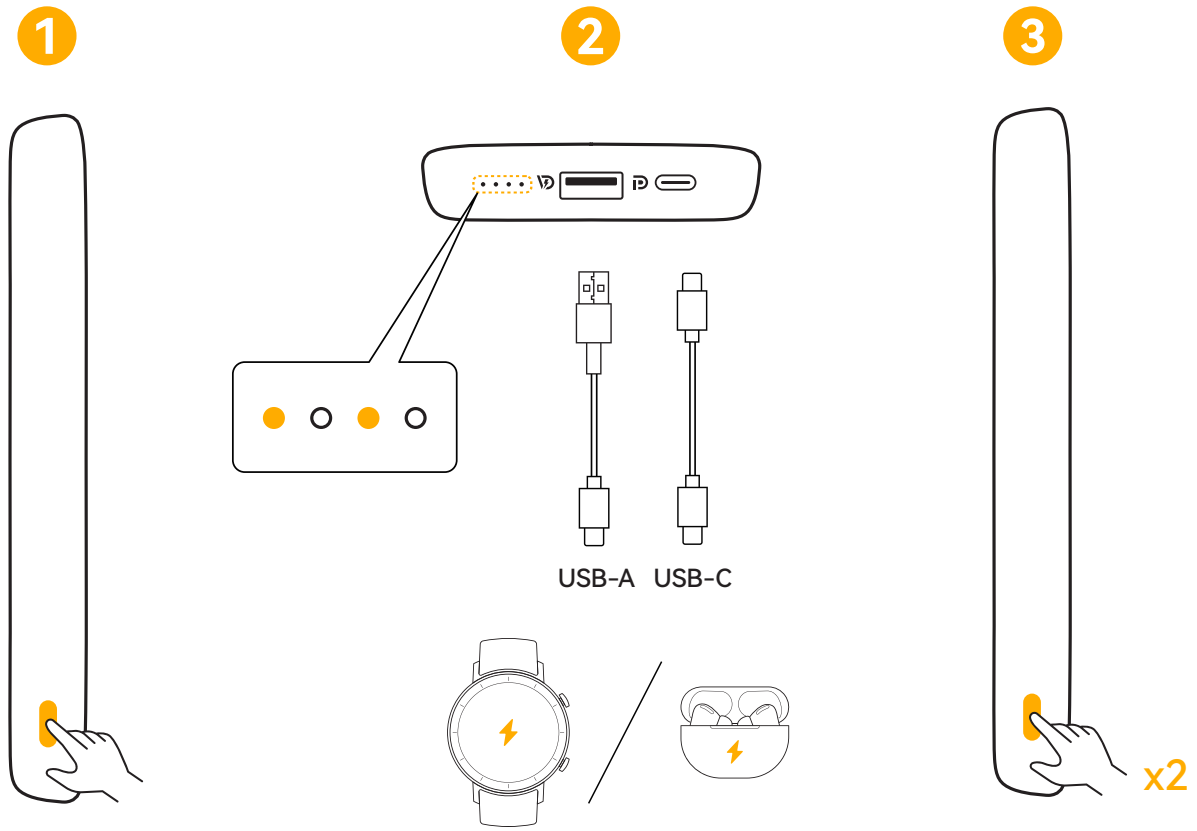

① Enter "low power" mode: Press and hold the power button for three seconds. The LED indicator will change to blinking.
② Charge your devices recommended for smart watches or Bluetooth earphones.
③ Exit "low power" mode: Press the power button again for three seconds or press the power button twice.

DE: ① Aktivieren Sie den Erhaltungsladungs-Modus: Halten Sie den Netzschalter drei Sekunden lang gedrückt. Die LED-Anzeige wechselt zu Blinken.
② Laden Sie ihre empfohlenen Smart Watches oder Bluetooth-Ohrhörer auf.
③ Deaktivieren Sie den Erhaltungsladungs-Modus: Drücken Sie den Netzschalter erneut drei Sekunden lang oder drücken Sie den Netzschalter zweimal.

ES: ① Active el modo de carga continua: Mantenga presionado el botón de encendido durante tres segundos. El indicador LED cambiará a parpadear.
② Cargue los dispositivos (recomendado para relojes inteligentes o auriculares Bluetooth).
③ Desactive el modo de carga continua: Presione el botón de encendido nuevamente durante tres segundos o presione el botón de encendido dos veces.

FR: ① Activez le mode de « Charge de maintien » : Appuyez sur le bouton d'alimentation et maintenez-le enfoncé pendant trois secondes. L'indicateur LED se mettra à clignoter.
② Chargez vos appareils recommandés pour les montres intelligentes ou les écouteurs Bluetooth.

③ Quittez le mode de « Charge de maintien » : Appuyez à nouveau sur le bouton d'alimentation pendant trois secondes ou appuyez deux fois sur le bouton d'alimentation.

PT: ① Entre no modo “carregamento lento”: Pressione e segure o botão liga/desliga por três segundos. O indicador LED mudará para piscar.
② Carregue os seus dispositivos recomendados para smart watches ou auriculares Bluetooth.
③ Saia do modo “carregamento lento”: Pressione o botão liga/desliga novamente por três segundos ou pressione o botão liga/desliga duas vezes.

RU: ① Переход в режим "медленная зарядка": нажмите и удерживайте кнопку питания в течение трех секунд. Светодиодный индикатор начнет мигать.
② Заряжайте устройства по типу для смарт-часов или Bluetooth-наушников.
③ Выод из режима "медленная зарядка": нажмите кнопку питания еще раз в течение трех секунд или нажмите кнопку питания дважды

简中: ① 进入“小电流”模式：按住电源按钮三秒钟。LED指示灯将变为闪烁。
② 为智能手表、蓝牙耳机等设备充电。
③ 退出“小电流”模式：再次按下电源按钮三秒钟或按两下电源按钮。

繁中: ① 進入「涓流充電」模式：按住電源按鈕3秒鐘。LED指示燈將會閃爍。
② 為您建議用於智慧型手錶或藍牙耳機的裝置充電。
③ 結束「涓流充電」模式：再次按住電源按鈕3秒鐘或按兩下電源按鈕。

JP: ①「トリクル充電」に切り替えます：電源ボタンを3秒間長押しします。LEDランプが点滅します。
② イヤホン等の小型電子機器を最適な電流で充電します。
③「トリクル充電」モードを解除します：電源ボタンを2回押すか、3秒間長押しします。

KO: ① "세류 충전" 모드로 들어갑니다. 전원 버튼을 3초 동안 길 게 누릅니다. LED 표시등이 깜박입니다.
② 해당 스마트 워치 또는 Bluetooth 이어폰에 권장되는 장치를 충전하 십시오.
③ "세류 충전" 모드에서 나옵니다. 전원 버튼을 다시 3초 동안 누르거나 전원 버튼 을 두 번 누릅니다.

AR: ① ادخل إلى وضع "التيار المنخفض": اضغط مع الاستمرار على زر الطاقة لمدة ثلاث ثوانٍ. سيتغير مؤشر LED إلى وميض.
② اشحن الأجهزة المُقترحة للساعات الذكية أو سماعات البلوتوث.
③ الخروج من وضع التيار المنخفض: اضغط على زر الطاقة مرة أخرى لمدة ثلاث ثوانٍ أو اضغط على زر الطاقة مرتين.

Recharge Your Hypercore 10K Essential

DE: Ihren Hypercore 10K Essential laden
ES: Recargar tu Hypercore 10K Essential
FR: Recharger votre Hypercore 10K Essential
IT: Ricarica il tuo Hypercore 10K Essential
PT: Recarregar a Hypercore 10K Essential
RU: Зарядка Hypercore 10K Essential
简中: 给Hypercore 10K Essential充电
繁中: 為Hypercore 10K Essential充電
JP: Hypercore 10K Essentialを充電します
KO: Hypercore 10K Essential를 재충전합니다
AR: أعد شحن Hypercore 10K Essential الخاص بك

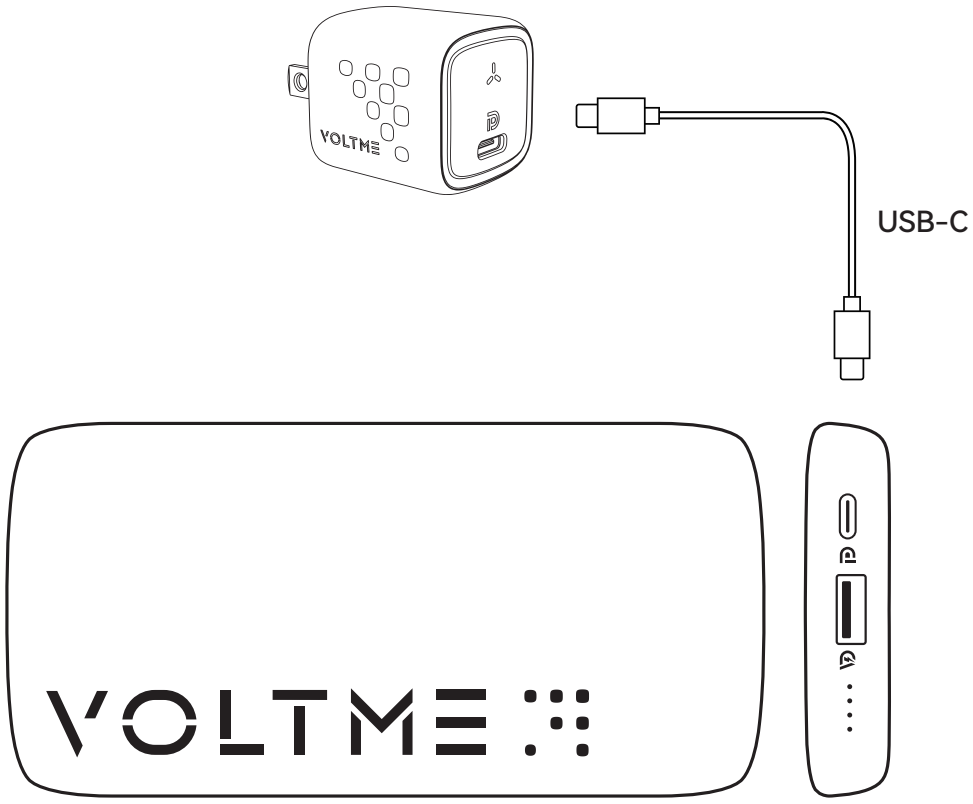

⚠ Recharge your Hypercore 10K Essential via a PD charger (not included).

DE: Laden Sie Ihr Hypercore 10K Essential über ein PD-Ladegerät auf (nicht Lieferumfang enthalten) .

ES: Recargue su Hypercore 10K Essential mediante el uso de un cargador PD (no incluido).

FR: Rechargez votre Hypercore 10K Essential via un chargeur PD (non inclus).

IT: Ricarica Hypercore 10K Essential tramite un caricatore con erogazione alimentazione (non incluso)..

PT: Recarregue o seu Hypercore 10K Essential através de um carregador PD (não incluído).

RU: Зарядите Hypercore 10K Essential с помощью портативного зарядного устройства (не входит в комплект поставки).

KO: PD 충전기(별도 구매)를 사용해서 Hypercore 10K Essential 를 충전하십시오.

简中: 通过 PD 充电器（未附送）再次为Hypercore 10K Essential充电。

繁中: 透過 PD 充電器（未隨附）為您的Hypercore 10K Essential充電。

JP: PD充電器（別売）を使用してHypercore 10K Essentialを充電します。

AR: أعد شحن Hypercore 10K Essential بواسطة شاحن PD (مغ رفوتير).

Specifications

DE: Technische Details | ES: Especificaciones
FR: Spécifications techniques | IT: Specifiche | PT: Especificações
RU: Спецификация | 简中: 规格 | 繁中: 規格
JP: 製品の仕様 | KO:사양 | AR: المواصفات

EN: Model | JP: 型番 | RU: Модель	HP10A
EN: Cell Capacity | JP: バッテリー容量 RU: Емкость батареи	10000mAh / 37Wh
EN: Rated Capacity | JP: 定格容量 RU: Номинальная емкость	6000mAh (5V⎓3A)
EN: USB-C Input | JP: USB-C入力 RU: Вход USB-C	5V⎓3A/9V⎓2A (18W Max)
EN: USB-C Output | JP: USB-C出力 RU: Выход USB-C	5V⎓3A/9V⎓2.22A/ 12V⎓1.67A (20W Max)
EN: USB-A Output | JP: USB-A出力 RU: Выход USB-A	5V⎓3A/9V⎓2A/10V⎓2.25A/ 12V⎓1.5A (22.5W Max)
EN: Total Output | JP: 合計出力 RU: Общая мощность	5V⎓3A (15W Max)
EN: Size | JP: サイズ | RU: Размер	68.7 x 139.5 x 15.5 mm
EN: Weight | JP: 重さ | RU: Вес	218.8 g
EN: Operating Temperature | JP: 動作温度 RU: Рабочая температура	0-30℃ 32-86℉

Attention

DE: Achtung | ES: Atención | FR: Attention | IT: Attenzione
PT: Atenção | RU: Внимание | 简中: 注意 | 繁中: 注意
JP: ご注意 | KO:주의 | AR: تحذيرات

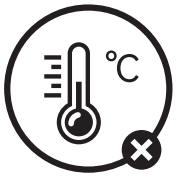

Avoid extreme temperatures.
DE: Vermeiden Sie extreme Temperaturen.
ES: Mantener alejado de temperaturas extremas.
FR: Eviter les températures extrêmes.
IT: Tenere lontano da temperature estreme.
PT: Suporte técnico ao longo da vida útil do produto
RU: Избегайте экстремальных температур.
简中: 避免在过高或过低温度的环境使用。
繁中: 避免在過高或過低溫度的環境使用。
JP: 極端な温度下では使用しないで下さい。
KO: 극단적인 온도를 피하십시오.
AR: تجنب الحرارة المرتفعة.



Don’t expose to liquids.
DE: Setzen Sie das Gerät keinen Flüssigkeiten aus.
ES: Evitar el contacto con líquidos.
FR: Ne pas exposer à des liquides.
IT: Evitare il contatto con liquidi.
PT: Suporte técnico ao longo da vida útil do produto
RU: Не подвергайте воздействию жидкостей.
简中: 请勿接触液体或将产品置于潮湿环境中。
繁中: 請勿接觸液體或將產品置於潮溼環境中。
JP: 涼しく乾燥した場所で保管してください。
KO: 액체에 노출시키지 마세요.
AR: لا تعرضه للسوائل.



Avoid dropping.
DE: Lassen Sie das Gerät nicht fallen.
ES: Evitar caídas.
FR: Ne pas faire tomber.
IT: Non far cadere.
PT: Evitar deixar cair.
RU: Не ронять.
简中: 避免跌落产品。
繁中: 避免跌落產品。
JP: 落下または過度な衝撃を避けてください。
KO: 떨어뜨리지 마세요.
AR: تجنب إسقاطه.



Don’t disassemble.
DE: Nehmen Sie das Gerät nicht auseinander.
ES: No desarmar..
FR: Ne pas désassembler.
IT: Non smontare.
PT: Não desmontar.
RU: Не разбирать.
简中: 请勿拆卸。
繁中: 請勿拆卸。
JP: 危険ですので分解しないで下さい。
KO: 분해하지 마세요.
AR: لا تقم بالتفكيك.





Points de collecte sur www.quefairedemesdechets.fr
Privilégiez la réparation ou le don de votre appareil !

Customer Service

DE: Kundenservice | ES: Atención al Client
FR: Servizio Client | IT: Service Client | PT: Serviço ao Cliente
RU: Обслуживание клиентов | 简中: 客服支持 | 繁中: 客戶服務
JP: カスタマーサポート | KO:명세서 | AR: خدمة العملاء



24-month limited warranty
DE: 24 Monate beschränkte herstellergarantie
ES: Garantía limitada de 24 meses
FR: Garantie de 24 mois
IT: Garanzia valida 24 mesi
PT: 24 meses de garantia limitada
RU: 24-месячная ограниченная гарантия
简中: 24个月质保期
繁中: 24個月有限保固
JP: 通常保証24ヶ月
KO: 24개월 제한 보증
AR: ضمانة 24 شهراً محدودة

* To register as VOLTME member through official website for 18+6=24 months of warranty.
* Registrierung als VOLTME-Mitglied über die offizielle Website für 18+6=24 Monate Garantie.
* Darse de alta como miembro VOLTME a través de la web oficial para obtener 18+6=24 meses de garantía.
* S'inscrire en tant que membre de VOLTME sur le site officiel pour bénéficier de 18+6=24 mois de garantie.
* Registrarsi come membro VOLTME attraverso il sito ufficiale per ottenere 18+6=24 mesi di garanzia.
* Para se registrar como membro VOLTME através do site oficial para 18+6=24 meses de garantia.
* Зарегистрируйтесь в качестве участника VOLTME на официальном веб-сайте и получите 18+6=24 месяца гарантии.
* 通过官方网站注册成为 VOLTME 会员，可享受 18+6=24 个月的保修服务。
* 透過官方網站註冊成為 VOLTME 會員，可享有 18+6=24 個月的保固服務。
* 公式サイトでVOLTME会員に登録すれば、保証期間は18+6=24ヶ月となります。
* 공식 홈페이지를 통해 VOLTME 회원으로 등록하시면 18+6=24개월 보증 서비스를 받으실 수 있습니다.
* للتسجيل كعضو في VOLTME شهر ضمان 24=6+18 على للحصول الرسمي الموقع خلال من.

Lifetime technical support
DE: Lebenslanger technischer Support
ES: Asistencia técnica de por vida
FR: Assistance technique à vie
IT: Assistenza tecnica a vita
PT: Suporte técnico ao longo da vida útil do produto
RU: Пожизненная техническая поддержка
简中: 终身技术服务支持
繁中: 永久技術支援
JP: テクニカルサポート
KO: 평생 기술 지원
AR: الدعم الفني مدى الحياة

(US) +1(888) 643 8838
Mon-Fri 9:00 AM - 5:00 PM(PT)

(中国) +86 755 285 100 14
周一至周五 9:00 - 17:30

---

support@voltme.com
jp_support@voltme.com

Shenzhen Voltnex
Innovations Technology Co., Ltd

Room 3101, Tower 6, Tianan Cloud Park II,
Bantian Street, Longgang District, Shenzhen,
Guangdong, 518129, China

Follow us on social media for product information and warranty service :

Следите за нами в социальных сетях для получения информации о продукте и гарантийном обслуживании:



@Voltme_Official

voltme.com

support@voltme.com

jp.voltme.com

jp_support@voltme.com