Посудомоечная машина

SPV6EMX05E

[ru] Инструкция по эксплуатации

ОГЛАВЛЕНИЕ

1 БЕЗОПАСНОСТЬ....3
2 ИСКЛЮЧЕНИЕ МАТЕРИАЛЬНОГО УЩЕРБА....8
3 ЗАЩИТА ОКРУЖАЮЩЕЙ СРЕДЫ И ЭНЕРГОСБЕРЕЖЕНИЕ....9
4 НАСТРОЙКА И ПОДКЛЮЧЕНИЕ....10
5 ЗНАКОМСТВО С УСТРОЙСТВОМ....12
6 ПРОГРАММЫ....14
7 ДОПОЛНИТЕЛЬНЫЕ ФУНКЦИИ....16
8 ОСНАЩЕНИЕ....17
9 ПЕРЕД ПЕРВЫМ ИСПОЛЬЗОВАНИЕМ....20
10 СМЯГЧЕНИЕ ВОДЫ....20
11 РЕЗЕРВУАР ДЛЯ ОПОЛАСКИВАТЕЛЯ....23
12 МОЮЩИЕ СРЕДСТВА....24
13 ПОСУДА....27
14 ИСПОЛЬЗОВАНИЕ УСТРОЙСТВА....29
15 ОСНОВНЫЕ НАСТРОЙКИ....31
16 HOME CONNECT....34
17 ОЧИСТКА И УХОД....36
18 УСТРАНЕНИЕ НЕИСПРАВНОСТЕЙ....39
19 ТРАНСПОРТИРОВКА, ХРАНЕНИЕ И УТИЛИЗАЦИЯ....45
20 ТЕХНИЧЕСКИЕ ХАРАКТЕРИСТИКИ....47

1 БЕЗОПАСНОСТЬ

Соблюдайте следующие указания по технике безопасности.

1.1 Общие советы

- Пожалуйста, внимательно прочтите данную инструкцию.
- Сохраните ее как источник информации для себя и для других пользователей устройства.
- Не подключайте устройство, если оно было повреждено во время транспортировки.

1.2 Предполагаемое использование

Устройство следует использовать только:

- ✓ для мытья кухонной посуды;
- ✓ в частных домовладениях и закрытых бытовых помещениях;
- ✓ на высоте до 4000 м над уровнем моря.

1.3 Ограничение групп пользователей

Устройством могут пользоваться дети старше 8 лет и лица с ограниченными физическими, сенсорными или умственными способностями, а также лица, не имеющие соответствующих знаний и опыта, если они находятся под присмотром или прошли инструктаж по безопасному использованию прибора и если они осознают связанные с этим опасности.

Не позволяйте детям играть с устройством.

Дети не должны без присмотра выполнять какие-либо действия по очистке и техническому обслуживанию данного устройства.

Устройство, и особенно его сетевой кабель, следует держать вдали от детей младше 8 лет.

1.4 Безопасная установка



ОСТОРОЖНО!
Риск получения травмы.

Неправильная установка устройства может привести к получению травм.

- При размещении устройства и подключении его к сети электропитания строго следуйте указаниям, приведенным в инструкциях по эксплуатации и монтажу.



ОСТОРОЖНО!
Риск поражения электрическим током.

Неправильно выполненный монтаж представляет серьезную угрозу.

- Устройство должно быть подключено и использовано в соответствии с информацией, указанной на паспортной табличке.
- Используйте сетевой кабель, прилагаемый к устройству.
- Устройство необходимо подключать к сети переменного тока через правильно установленную розетку с заземляющим элементом.
- Расстановка защитных проводников в домашней электроустановке должна выполняться в соответствии с нормативными правовыми актами.
- Никогда не подавайте питание на устройство через внешнее коммутационное устройство (например, таймер или пульт дистанционного управления).
- Вилка сетевого кабеля должна находиться в легком доступе, а если это невозможно, в стационарной электроустановке необходимо подключить разъединитель в соответствии с правилами монтажа.
- При размещении устройства будьте осторожны, чтобы не зажать и не повредить сетевой кабель.

Перерезание наливного шланга или погружение клапан AquaStop в воду представляет опасность.

- В пластиковом корпусе наливного шланга находится электрический кабель. Никогда не перерезайте пластиковый корпус наливного шланга и не погружайте его в воду.



ОСТОРОЖНО!
Риск возгорания.

Использование удлиненного сетевого кабеля и неутвержденных адаптеров представляет серьезную опасность.

- Не используйте удлинители или адаптеры с несколькими розетками.
- Используйте только одобренные производителем адаптеры и сетевые кабели.
- Если сетевой кабель слишком короткий, а более длинный сетевой кабель недоступен, обратитесь в специализированную электротехническую компанию.

Контакт между устройством и кабелями других устройств может привести к повреждению последних (например, газовых и электрических кабелей). Газ, выходящий из поврежденного кабеля, может загореться. Поврежденный электрический кабель может стать причиной короткого замыкания.

- Обеспечьте расстояние не менее 5 см между устройством и кабелями других устройств.



ОСТОРОЖНО!
Риск получения травмы.

При открытии и закрытии дверцы устройства петли перемещаются и могут привести к получению травмы.

- Если устройство не установлено в нише и возможен доступ к его боковой стенке, область петель должна быть закрыта сбоку. Специальные чехлы для этого можно приобрести в магазине.



ОСТОРОЖНО!

Риск опрокидывания.

Неправильная установка может привести к опрокидыванию устройства.

- Устройства, предназначенные для установки под другими устройствами, и встраиваемые устройства должны располагаться под сплошной столешницей, которая постоянно соединена с соседней мебелью.

1.5 Безопасное использование



ОСТОРОЖНО!
Риск причинения вреда здоровью.

Несоблюдение правил безопасности и инструкций по применению, приведенных на упаковке моющих средств и ополаскивателей, может привести к причинению серьезного вреда для здоровья.

- Соблюдайте правила безопасности и следуйте инструкциям по применению, приведенным на упаковке моющих средств.



ОСТОРОЖНО!
Риск взрыва.

Если в моечной камере устройства обнаружится растворитель, это может стать причиной взрыва.

- Никогда не заливайте в моечную камеру какие-либо растворители.

Наличие агрессивных, сильнощелочных или кислотных моющих средств в сочетании с алюминиевыми элементами в моечной камере может привести к взрыву.

- При использовании агрессивных, сильнощелочных или кислотных моющих средств (например, при обслуживании и очистке посудомоечной машины) никогда не помещайте в моечную камеру изделия из алюминия (например, жировые фильтры кухонных вытяжек, алюминиевые кастрюли).



ОСТОРОЖНО!
Риск получения травмы.

Открытие дверцы устройства может привести к травме.

- Открывайте дверцу устройства только для загрузки или извлечения посуды из посудомоечной машины. Не оставляйте дверцу открытой без надобности во избежание несчастных случаев (например, есть риск споткнуться о нее).
- Не садитесь и не становитесь на открытую дверцу устройства.

Ножи и другие кухонные принадлежности, имеющие острые концы, могут стать причиной получения травмы.

- Ножи и другие кухонные принадлежности, имеющие острые концы, следует помещать в корзину для посуды лезвиями вниз или располагать их горизонтально на подставке для ножей или в корзинке для столовых приборов.



ОСТОРОЖНО!
Риск ожога.

Если открыть дверцу во время работы программы, из устройства может выплеснуться горячая вода.

- Осторожно открывайте дверцу устройства во время работы программы.



ОСТОРОЖНО!
Риск поражения электрическим током.

Проникновение влаги может привести к поражению электрическим током.

- Используйте устройство только в закрытых помещениях.
- Никогда не подвергайте устройство воздействию высоких температур и влажности.
- Не используйте для очистки устройства паровые очистители или очистители под высоким давлением.

Повреждение изоляции или сетевого кабеля представляет серьезную угрозу.

- Не допускайте контакта сетевого кабеля с горячими частями устройства или источниками тепла.
- Не допускайте контакта сетевого кабеля с предметами, имеющими острые концы или острые края.
- Не перегибайте, не сдавливайте и не модифицируйте сетевой кабель.

1.6 Повреждение устройства



ОСТОРОЖНО!
Риск поражения электрическим током.

Повреждение устройства или сетевого кабеля представляет опасность.

- Не включайте поврежденное устройство.
- Не используйте устройство, если его поверхность треснута или сломана.
- Не тяните за сетевой кабель, чтобы отключить устройство от сети. Всегда держитесь за вилку.
- Если произошло повреждение прибора или сетевого кабеля, немедленно отсоедините сетевой кабель или выключите предохранитель в блоке предохранителей, закройте водопроводный кран.
- Обратитесь в сервисную службу.

Неправильно проведенный ремонт представляет серьезную угрозу.

- Ремонт устройства может выполняться только квалифицированным персоналом.
- Для ремонта устройства следует использовать только оригинальные запасные части.
- Если сетевой кабель или шланг устройства поврежден, замените его оригинальным аксессуаром, приобретенным у производителя или в авторизованном сервисном центре.

1.7 Опасность для детей



ОСТОРОЖНО!
Риск удушья.

Дети могут натянуть упаковочные материалы на голову или завернуться в них и задохнуться.

- Храните упаковочные материалы в недоступном для детей месте.
- Не позволяйте детям играть с упаковкой, особенно с фольгой.

Дети могут проглотить мелкие детали или подавиться ими, что приведет к удушью.

- Храните мелкие детали в недоступном для детей месте.
- Не разрешайте детям играть с мелкими деталями.

Дети могут застрять в устройстве и задохнуться.

- Используйте блокировку для безопасности детей, если эта функция доступна.
- Не позволяйте детям играть с устройством или пользоваться им.



ОСТОРОЖНО!
Риск для здоровья.

Дети могут запереться в устройстве и подвергнуть себя смертельной опасности.

- Выньте вилку старого устройства из розетки, перережьте сетевой кабель и сломайте замок дверцы устройства, чтобы его было невозможно закрыть.



ОСТОРОЖНО!
Риск защемления.

В случае установки устройства на поверхности нижних шкафчиков кухни дети могут зажать руку между дверцей устройства и дверцей нижнего шкафчика.

- Следите за детьми, открывая и закрывая дверцу.



ОСТОРОЖНО!
Риск химических ожогов.

Ополаскиватели и моющие средства могут вызвать химические ожоги рта, горла и глаз.

- Не подпускайте детей к ополаскивателям и моющим средствам.
- Не подпускайте детей к открытому устройству. Помните, что вода в моечной камере непригодна для питья, потому что в ней могут быть следы моющего средства или ополаскивателя.

⚠ ОСТОРОЖНО!
Риск получения травмы.

Дети могут защемить пальцы в отверстиях контейнера для таблеток и получить травму.

- Не подпускайте детей к открытому устройству.

2 ИСКЛЮЧЕНИЕ МАТЕРИАЛЬНОГО УЩЕРБА

2.1 Безопасная установка

ВНИМАНИЕ!
Неправильная установка устройства может привести к травмам.

- Если посудомоечная машина установлена над или под другими бытовыми приборами, следуйте рекомендациям по установке посудомоечной машины, содержащимся в инструкции по установке соответствующего прибора.
- Если информация отсутствует или инструкция по установке бытового прибора не содержит рекомендаций по установке посудомоечной машины, обратитесь к производителю данного прибора, чтобы узнать, можно ли установить посудомоечную машину над или под ним.
- Если производитель бытового прибора не предоставил информацию, посудомоечную машину нельзя устанавливать над или под данным бытовым прибором.
- Чтобы обеспечить безопасное использование всей бытовой техники, соблюдайте также инструкции по установке посудомоечной машины.
- Не устанавливайте посудомоечную машину под варочной панелью.
- Не устанавливайте посудомоечную машину вблизи источников тепла (радиаторов, накопительных обогревателей, печей и других устройств, выделяющих тепло).

Контакт между устройством и водопроводными трубами может вызвать коррозию и протечки водопроводных труб.

- Обеспечьте расстояние не менее 5 см между устройством и водопроводной трубой (это не относится к коммуникациям для подачи питьевой воды и отведения ее в канализацию).

Изменение или повреждение сетевого кабеля и водяных шлангов может привести к материальному ущербу и повреждению устройства.

- Не перегибайте, не сдавливайте, не модифицируйте и не обрезайте сетевой кабель.
- Используйте только шланги для воды, входящие в комплект поставки устройства, или оригинальные сменные шланги.
- Не используйте бывшие в употреблении шланги повторно.

Слишком низкое или высокое давление воды может негативно сказаться на работе устройства.

- Убедитесь, что давление воды составляет минимум 50 кПа (0,5 бар) и максимум 1000 кПа (10 бар).

- Если давление воды превышает указанное максимальное значение, установите редукционный клапан между подключением питьевой воды и комплектом шлангов устройства.

2.2 Безопасное использование

ВНИМАНИЕ!
Пар, выходящий из устройства, может повредить мебель.

- Прежде чем открывать устройство по окончании программы, подождите, пока оно остынет.

Соль для посудомоечных машин, оказавшись в моечной камере, может стать причиной коррозии.

- Непосредственно перед запуском программы наполните резервуар для специальной соли, чтобы она полностью вымылась из моечной камеры.

Моющее средство может повредить резервуар для специальной соли.

- Наполняйте резервуар для специальной соли только солью для посудомоечных машин.

Неподходящие моющие средства могут повредить устройство.

- Не используйте пароочистители.
- Не используйте жесткие губки или абразивные моющие средства.
- Для очистки посудомоечных машин с лицевой панелью из нержавеющей стали не используйте чистящие губки или ополаскивайте их несколько раз перед первым использованием.

3 ЗАЩИТА ОКРУЖАЮЩЕЙ СРЕДЫ И ЭНЕРГОСБЕРЕЖЕНИЕ

3.1 Снятие упаковки

Упаковочные материалы экологически безопасны и подлежат вторичной переработке.

- Утилизируйте отдельные компоненты упаковки в зависимости от типа материала.

3.2 Экономия энергии

При использовании в соответствии с настоящей инструкцией устройство потребляет меньше электроэнергии и воды. Используйте программу **Eco 50°**. Это энергосберегающая и экологически чистая программа.

Чтобы снизить значение потребления, измените настройку датчика на стандартную.

3.3 Сенсоры

Сенсорная система регулирует ход и интенсивность автоматических программ в зависимости от объема и типа загрязнений. Она имеет разную степень чувствительности, которую можно изменить в меню основных настроек.

Уровень чувствительности сенсора	Описание
SE:00	Оптимальная настройка для смешанной загрузки и большого объема загрязнений. Способствует экономии энергии и воды.
SE:01	Регулирует интенсивность программы даже при небольшом количестве грязной посуды, чтобы эффективно удалить остатки пищи. Потребление электроэнергии и воды корректируется соответствующим образом.
SE:02	Регулирует интенсивность программы в сложных условиях мытья посуды, например при удалении засохших остатков пищи. Рекомендуется при использовании биологических или экологических моющих средств, содержащих меньшее количество активных веществ. Потребление электроэнергии и воды корректируется соответствующим образом.

3.4 Эффективная сушка

Дверца устройства открывается автоматически во время фазы сушки. Это значительно повышает ее эффективность. Чтобы обеспечить оптимальные результаты сушки, прежде чем вынимать посуду, дождитесь завершения программы. Программа завершится, когда на дисплее отобразится надпись 00h:00m.

Когда функция автоматического открывания дверцы отключена, потребление энергии увеличивается, а фаза сушки, как правило, сокращается.

В зависимости от установленной дополнительной функции функция автоматического открывания дверцы может быть неактивна.

4 НАСТРОЙКА И ПОДКЛЮЧЕНИЕ

Залогом правильной работы устройства является его подключение к сети электропитания и водопроводным коммуникациям в соответствии с профессиональными стандартами. Следует учитывать требуемые критерии и следовать инструкциям по установке.

4.1 Комплект поставки

После распаковки устройства проверьте все детали на предмет возможных повреждений при транспортировке. При выявлении повреждений обращайтесь по месту покупки или в авторизованный сервисный центр.

Примечание. Посудомоечная машина проверена на правильную работу на заводе-изготовителе. После испытания в устройстве могла остаться вода. Она исчезнет после первого использования устройства.

В комплект поставки входят:

- ✓ посудомоечная машина;
- ✓ инструкция по эксплуатации;
- ✓ инструкция по монтажу;
- ✓ дополнительные информационные документы;
- ✓ материалы для монтажа;
- ✓ пароизоляционный лист;
- ✓ воронка для удобства наполнения солью;
- ✓ сетевой кабель;
- ✓ краткая инструкция по эксплуатации.

4.2 Настройка и подключение устройства

В кухонном гарнитуре устройство можно установить между деревянными и пластиковыми стенами. Если устройство планируется разместить на кухне как отдельно стоящее, его необходимо закрепить во избежание опрокидывания (например, прикрутить к стене или установить под сплошной столешницей, прочно соединенной с элементами мебели).

1 Соблюдайте правила безопасности.
2 Следуйте указаниям по подключению устройства к сети электропитания.
3 Проверьте комплектацию поставки и состояние устройства.
4 Учтите необходимые требования для монтажа, указанные в инструкции по монтажу.
5 После установки выровняйте устройство с помощью регулируемых ножек. Обеспечьте стабильное положение.
6 Подключите устройство к канализации.
7 Подключите устройство к системе подачи питьевой воды.
8 Подключите устройство к сети электропитания.

4.3 Подключение устройства к канализации

Устройство должно быть подключено к канализации для отведения использованной воды.

1 Необходимые действия описаны в инструкции по монтажу, прилагаемой к устройству.
2 Подсоедините сливной шланг к сливному патрубку сифона, используя детали, входящие в комплект поставки устройства.
3 Убедитесь, что сливной шланг не заломан, не зажат и не перекручен.
4 Убедитесь, что слив воды не заблокирован крышкой канализационного патрубка.

4.4 Подключение устройства к водопроводу

Подключите устройство к источнику питьевой воды.

ВНИМАНИЕ!
При замене устройства используйте новый наливной шланг.

1 Необходимые действия описаны в инструкции по монтажу, прилагаемой к устройству.
2 Подключите устройство к водопроводу, используя детали, входящие в комплект поставки. Учитывайте технические данные.
3 Убедитесь, что наливной шланг не заломан, не зажат и не перекручен.

4.5 Электрическое подключение

Примечания:

- ✓ соблюдайте правила безопасности;
- ✓ система защиты от перелива активна только тогда, когда устройство работает от электричества.

1 Вставьте один конец сетевого кабеля в сетевой разъем на устройстве.
2 Вставьте вилку сетевого кабеля в розетку, расположенную рядом с устройством. Требуемые параметры сети электропитания указаны на паспортной табличке.
3 Проверьте, надежно ли вилка вставлена в розетку.

5 ЗНАКОМСТВО С УСТРОЙСТВОМ

Здесь Вы можете найти обзор частей устройства.

5.1 Обзор устройства

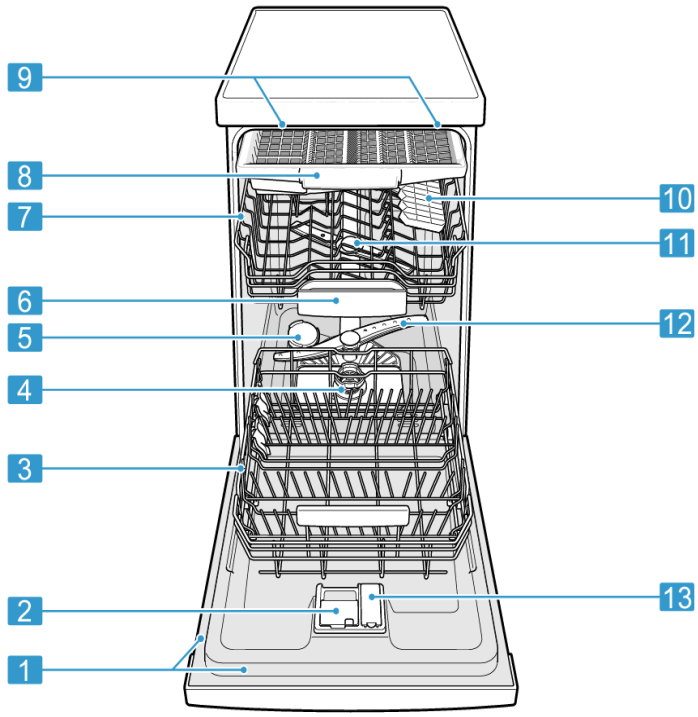

1 – паспортная табличка с номером продукта (E-Nr) и заводским номером (FD-Nr) (эти данные необходимы при обращении в сервис).
2 – резервуар для моющего средства.
3 – нижняя корзина для посуды.
4 – система фильтров.
5 – резервуар для специальной соли (наполняется только солью для посудомоечных машин).
6 – контейнер для таблеток (в процессе мытья посуды таблетки автоматически выпадают из резервуара для моющего средства в контейнер для таблеток, где хорошо растворяются).
7 – верхняя корзина для посуды.
8 – корзинка для столовых приборов.
9 – внутреннее освещение устройства (EmotionLight).
10 – полки (поставляются в зависимости от комплектации устройства).
11 – верхние разбрызгиватели (очищают посуду в верхней корзине; если качество мытья неудовлетворительное, следует очистить верхние разбрызгиватели).
12 – нижний разбрызгиватель (очищает посуду в нижней корзине; если качество мытья неудовлетворительно, следует очистить нижний разбрызгиватель).
13 – резервуар для ополаскивателя (наполняется только ополаскивателем).

5.2 Элементы управления

Панель управления используется для управления функциями устройства и предоставления информации о его состоянии. Некоторые кнопки выполняют несколько разных функций.

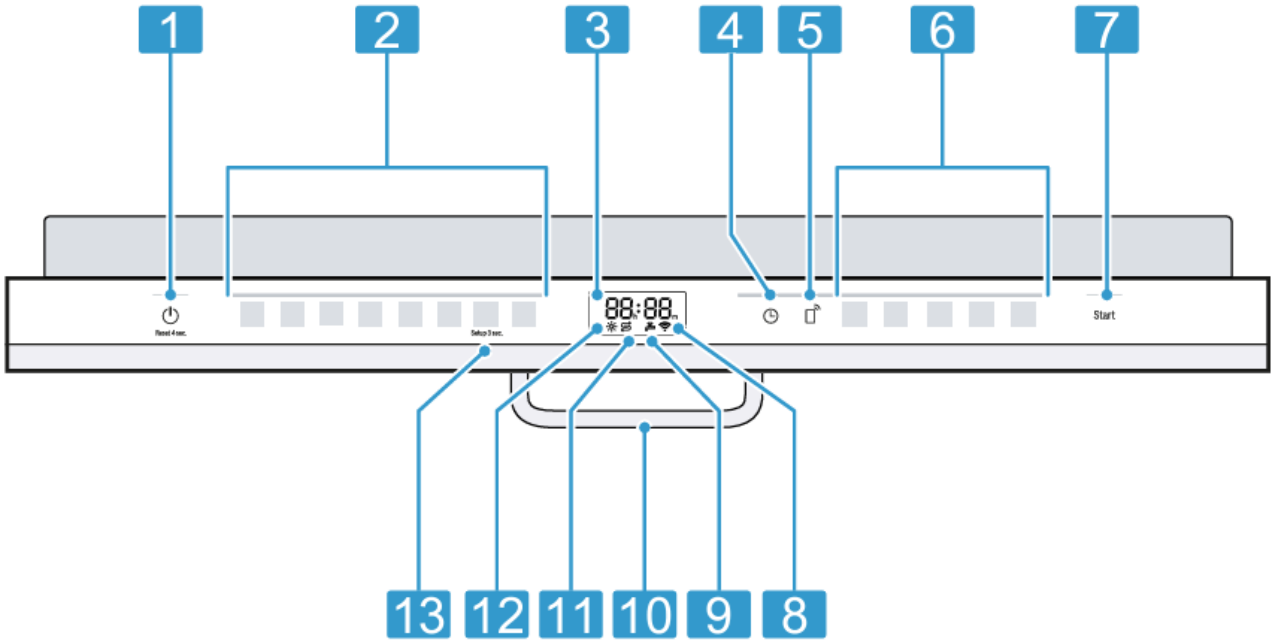

Элемент	Функции
1 Кнопка Вкл./Выкл. ⏻ и кнопка сброса **Reset 4 sec.**	Включение устройства. Выключение устройства. Отмена программы.
2 Кнопки программ	Запуск и остановка программ на устройстве.
3 Дисплей	Отображение информации об оставшемся времени работы программы или основных настройках. Кнопки настройки дисплея и символы позволяют изменять основные настройки.
4 Время	Установка времени запуска программы.
5 **Remote Start**	Запуск программы через приложение Home Connect.
6 Программные кнопки и дополнительные функции	Выбор программ. Выбор дополнительных функций.
7 Кнопка запуска **Start**	Запуск программы.
8 Индикатор WLAN	Оценка состояния подключения к домашней сети Интернет для использования Home Connect.
9 Индикатор подачи воды	Определение уровня воды в устройстве.
10 Ручка дверцы	Открытие дверцы устройства. Поставляется в зависимости от комплектации устройства.
11 Индикатор нехватки специальной соли	Оценка наполнения резервуара для специальной соли.
12 Индикатор нехватки ополаскивателя	Оценка состояния резервуара для ополаскивателя.
13 Кнопка **Setup 3 sec.**	Нажатие кнопки **Setup 3 sec.** в течение примерно 3 с открывает меню основных настроек.

Символы на дисплее

В зависимости от комплектации устройства на дисплее отображаются символы, описанные ниже.

Сим-вол	Описание
	Символ, сигнализирующий о необходимости выполнить очистку устройства с помощью программы для очистки.
	Индикатор нехватки ополаскивателя. Когда он загорается на дисплее, необходимо наполнить резервуар для ополаскивателя.
	Индикатор нехватки специальной соли. Когда он загорается на дисплее, необходимо наполнить резервуар для специальной соли непосредственно перед запуском программы.
	Индикатор подключения устройства к домашней беспроводной сети Wi-Fi. Загорается на дисплее, когда устройство подключено.
	Индикатор функции программирования времени. Загорается на дисплее, когда эта функция активна.
	Оповещение о возникновении проблемы с подачей или сливом воды. В случае возникновения проблемы загорается или мигает на дисплее.

6 ПРОГРАММЫ

Здесь Вы можете найти обзор программ и их возможных настроек. В зависимости от конфигурации устройства доступны различные программы, которые представлены на панели управления.

Продолжительность программы может варьировать в зависимости от выбранной программы. Она зависит от температуры воды, количества и степени загрязненности посуды, а также выбранной дополнительной функции. Если резервуар для ополаскивателя выключен или пуст, продолжительность программы изменяется.

Параметры потребления указаны в кратком руководстве. Параметры расхода относятся к нормальным условиям использования и нормальному уровню жесткости воды 13–16 °dH. Различные факторы, такие как температура воды или давление во входном патрубке, могут вызвать изменение заданных параметров.

Программа	Применение	Ход программы
 **Интенсивная 70°** (Intensywny 70°)	Посуда: ✓ мытье кастрюль, сковородок, устойчивой посуды и столовых приборов. Степень загрязненности: ✓ удаление остатков пищи, которые сильно прилипли, пригорели, засохли, содержат крахмал или белок.	Интенсивно: ✓ предварительное мытье ✓ мытье при 70 °C ✓ промежуточное ополаскивание ✓ завершающее ополаскивание при 69 °C ✓ сушка

Программа	Применение	Ход программы
Auto Auto 45–65°	Посуда: ✓ мытье смешанной посуды и столовых приборов. Степень загрязненности: ✓ удаление слегка засохших, обычных остатков домашней еды.	Оптимизация датчика: ✓ оптимизируется датчиками в зависимости от степени загрязненности промывочной воды
Eco Eco 50°	Посуда: ✓ мытье смешанной посуды и столовых приборов. Степень загрязненности: ✓ удаление слегка засохших, обычных остатков домашней еды.	Самая экономичная программа: ✓ предварительное мытье ✓ мытье при 50 °C ✓ промежуточное ополаскивание ✓ завершающее ополаскивание при 60 °C ✓ сушка
Ночная 50° (Nocny 50°)	Посуда: ✓ мытье смешанной посуды и столовых приборов. Степень загрязненности: ✓ удаление слегка засохших, обычных остатков домашней еды.	Оптимизация звука: ✓ предварительное мытье ✓ мытье при 50 °C ✓ промежуточное ополаскивание ✓ завершающее ополаскивание при 65 °C ✓ сушка
Express 60° – 1h	Посуда: ✓ мытье смешанной посуды и столовых приборов. Степень загрязненности: ✓ удаление слегка засохших, обычных остатков домашней еды.	Оптимизация времени: ✓ мытье при 65 °C ✓ промежуточное ополаскивание ✓ завершающее ополаскивание при 69 °C ✓ сушка
Очистка посудомоечной машины (Czyszczenie zmywarki)	Промывка устройства (оно должно быть пустым).	Уход за машиной при 70°C
Избранное (Favourite)	–	–

Примечание. Относительно длительное время работы программы Eco 50° обусловлено более длительным временем замачивания и сушки. Это обеспечивает оптимизацию параметров потребления.

6.1 Руководство для научно-исследовательских институтов

Научно-исследовательские институты получат руководство по сравнительным испытаниям (например, в соответствии со стандартом EN 60436). Речь идет об условиях тестирования, а не о результатах или рабочих параметрах.

Запросы принимаются по электронному адресу: dishwasher@test-appliances.com. Вам понадобится номер продукта (E-Nr) и заводской номер (FD-Nr). Их можно найти на паспортной табличке, расположенной на дверце устройства.

6.2 Раздел «Избранное» (Favourite) ☆

Кнопка ☆ позволяет сохранить одну комбинацию программы и дополнительной функции. Программа сохраняется с помощью приложения Home Connect или элементов устройства.

По умолчанию эта кнопка предназначена для вызова программы предварительного мытья. Предварительное мытье подходит для всех типов посуды. Ополаскивание холодной водой обеспечивает кратковременное мытье посуды.

Примечание. Приложение Home Connect (в зависимости от оснащения устройства) позволяет загружать дополнительные программы и сохранять их в виде функций кнопки ☆.

Сохранение в разделе «Избранное» ☆ с помощью элементов устройства

1 Откройте дверцу устройства.
2 Нажмите кнопку ⏻.
3 Нажмите кнопку соответствующей программы.
4 Нажмите кнопку соответствующей дополнительной функции.
5 Нажмите ☆ и удерживайте примерно 3 с.

- Индикаторы выбранной программы и дополнительной функции начнут мигать.
- Начнет мигать ☆.
- Программа и дополнительная функция будут сохранены.

Примечание. Для сброса программы используйте приложение Home Connect или восстановите заводские настройки устройства.

7 ДОПОЛНИТЕЛЬНЫЕ ФУНКЦИИ

Здесь Вы можете найти обзор дополнительных функций и их возможных настроек. В зависимости от конфигурации устройства доступны различные дополнительные функции, представленные на панели управления. В зависимости от программы можно выбрать определенные дополнительные функции.

Дополнительная функция	Применение
 Эффективная сушка	Во время сушки дверца устройства открывается автоматически. В зависимости от выбранной основной настройки дополнительная функция активирует или деактивирует автоматическое открывание дверцы. При активированном автоматическом открывании дверцы кнопка дополнительной функции загорается. При настройке **o:02** функция автоматического открывания дверцы не может быть отключена в программе **Eco 50°**.

Дополнительная функция	Применение
Интенсивная зона	Активируется для смешанной загрузки сильно- и слабозагрязненной посуды. Более загрязненную посуду (например, кастрюли и сковородки) следует поместить в нижнюю корзину, а менее загрязненную – в верхнюю. Во время действия функции давление распыления в нижней корзине увеличивается и максимальная температура сохраняется дольше. Это продлевает время действия программы и увеличивает потребление энергии.
Speed + Perfect	Сокращает продолжительность мытья посуды на 15–75 % в зависимости от выбранной программы. Дополнительную функцию можно активировать перед запуском программы и в любой момент во время ее выполнения. Потребление воды и энергии растет. При выборе этой дополнительной функции функция автоматического открывания дверцы будет отключена.

8 ОСНАЩЕНИЕ

Здесь Вы можете найти обзор возможного оснащения устройства и его функций. Комплектация зависит от модели устройства.

8.1 Верхняя корзина для посуды

Чашки, стаканы и небольшую посуду следует помещать в верхнюю корзину.



Чтобы освободить место для более крупной посуды, можно изменить высоту верхней корзины.

Регулировка верхней корзины для посуды с помощью боковых рычагов

Чтобы можно было мыть в корзинах для посуды более крупные предметы, отрегулируйте высоту верхней корзины для посуды.

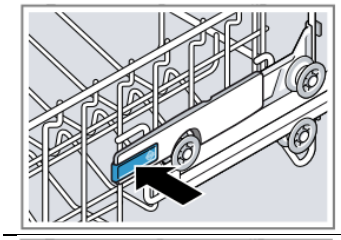

1 Вытащите верхнюю корзину для посуды.
2 Чтобы корзина не упала, держите ее сбоку за верхний край.
3 Нажмите рычаги с левой и правой стороны внешней части корзины внутрь.

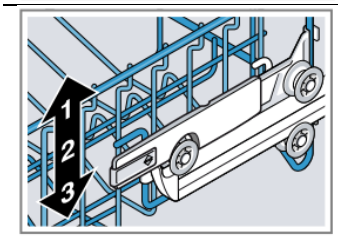

4 Равномерно опустите или поднимите корзину до соответствующего уровня. Убедитесь, что верхняя корзина находится на одинаковой высоте с обеих сторон.
5 Отпустите рычаги.
- Корзина для посуды будет зафиксирована.

6 Задвиньте корзину для посуды до упора.

8.2 Полки

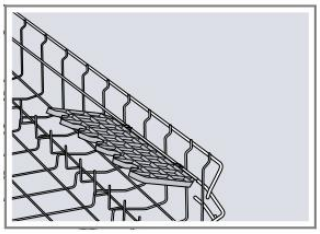

Полку и пространство под ней можно использовать для размещения небольших чашек и стаканов или крупных столовых приборов, например половников или столовых приборов. Если полка не нужна, ее можно поднять и сложить.

8.3 Нижняя корзина для посуды

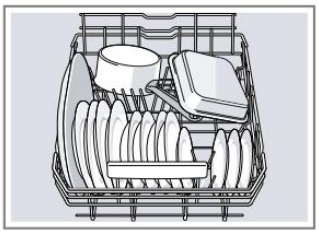

Поместите кастрюли и тарелки в нижнюю корзину для посуды.

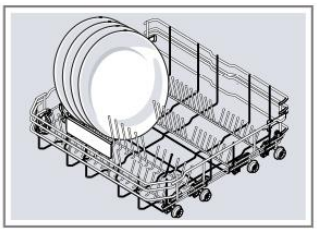

Поместите большие тарелки диаметром до 31 см в нижнюю корзину, как показано на рисунке.

8.4 Складные штыри

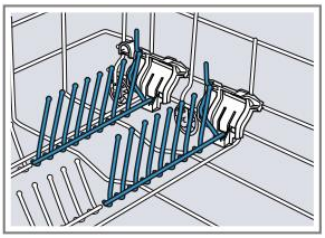

Для фиксирования посуды, например тарелок, следует использовать штыри. Если необходимо на этом месте установить другую посуду (горшки, миски, стаканы), штыри можно сложить.

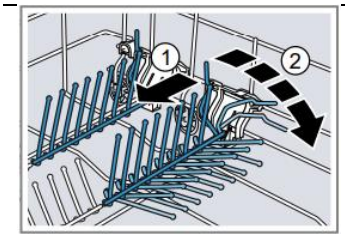

Для того чтобы сложить штыри, нажмите рычаг вперед (***1***) и сложите штыри (***2***). Если штыри снова понадобятся, поднимите их. Когда штыри фиксируются на месте, слышен характерный щелчок.

8.5 Держатель для бутылки

Держатель для бутылки позволяет устойчиво поместить бутылку в устройство.

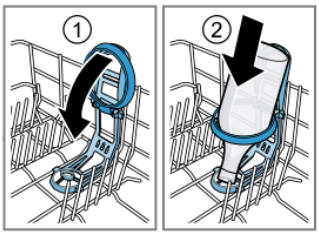

В целях использования держателя для бутылки опустите ручку (*1*) и вставьте бутылку (*2*).

8.6 Корзинка для столовых приборов

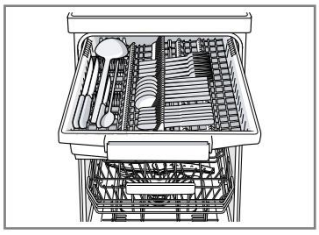

Поместите столовые приборы в корзинку для столовых приборов. Они должны лежать кончиками и лезвиями вниз. Чтобы освободить больше места для более высоких и широких столовых приборов, Вы можете модифицировать корзинку для столовых приборов: опустить боковые подпорки, а штыри сложить.

Модификация корзинки для столовых приборов

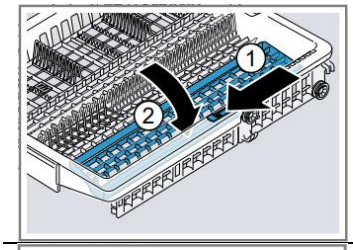

1 Чтобы опустить боковую подпорку, нажмите рычаг вперед (*1*) и опустите боковую подпорку (*2*).

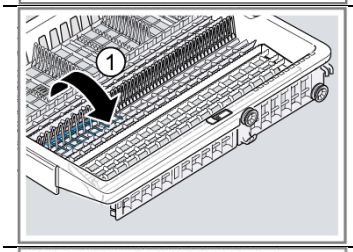

2 При необходимости нажмите рычаг вперед и сложите штыри (*1*).

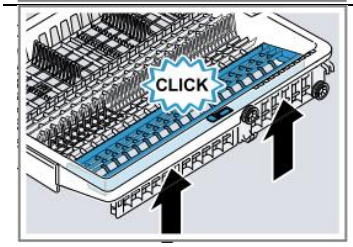

Примечание. Чтобы вернуть корзинку для столовых приборов в исходное положение, поднимите боковую опору вверх до щелчка.

9 ПЕРЕД ПЕРВЫМ ИСПОЛЬЗОВАНИЕМ

9.1 Первый запуск устройства

При первом включении устройства или после возврата к заводским настройкам устройство необходимо подготовить к использованию.

Примечание. Подключите устройство к мобильному устройству. Приложение Home Connect позволяет удобно выполнять настройки.

Требование: устройство должно быть настроено и подключено.

1 Наполните резервуар для специальной соли.
2 Наполните резервуар для ополаскивателя.
3 Включите устройство.
4 Выполните настройки для смягчения воды.
5 Установите объем ополаскивателя.
6 Наполните резервуар для моющих средств.
7 Запустите программу с самой высокой температурой для мытья без посуды.

В связи с тем, что в устройстве может оставаться вода и мелкий мусор, перед первым использованием устройства рекомендуется запустить цикл мытья без посуды.

Примечание. Эти настройки и другие базовые настройки можно изменить в любое время.

10 СМЯГЧЕНИЕ ВОДЫ

Жесткая вода, содержащая кальций, оставляет на посуде и в моечной камере следы соединений кальция, которые могут засорить компоненты устройства.

Чтобы обеспечить качественное мытье посуды, используемую воду можно смягчить с помощью специальной соли. Во избежание повреждения устройства всегда смягчайте воду, уровень жесткости которой превышает 7 °dH.

10.1 Обзор настроек жесткости воды

Здесь Вы можете найти обзор возможных настроек жесткости воды. Информацию о степени жесткости воды можно получить в местной водопроводной компании или воспользовавшись специальным счетчиком.

Жесткость воды по немецкой шкале, °dH	Диапазон жесткости	Жесткость воды, ммоль/л	Значение настройки
0–6	Мягкая	0–1,1	H:00
7–8	Мягкая	1,2–1,4	H:01
9–10	Средняя	1,5–1,8	H:02
11–12	Средняя	1,9–2,1	H:03
13–16	Средняя	2,2–2,9	H:04
17–21	Жесткая	3,0–3,7	H:05
22–30	Жесткая	3,8–5,4	H:06
31–50	Жесткая	5,5–8,9	H:07

Примечание. Установите на устройстве желаемый уровень жесткости воды.

При уровне жесткости воды 0–6 °dH можно отключить функцию смягчения и не добавлять соль для посудомоечных машин.

10.2 Установка смягчения воды

Установите на устройстве степень жесткости воды.

1 Определите степень жесткости воды и выберите соответствующую ему настройку.
2 Нажмите кнопку ⏻.
3 Нажмите кнопку Setup 3 sec. и удерживайте в течение около 3 с, чтобы открыть меню основных настроек.

- На дисплее отобразится надпись H:xx.
- На дисплее отобразится надпись set.

4 Нажимайте кнопку Start до тех пор, пока не будет установлен соответствующий уровень воды. Заводская настройка: H:04.
5 Нажмите кнопку Setup 3 sec. и удерживайте в течение 3 с, чтобы сохранить настройки.

10.3 Соль для посудомоечных машин

Используемую воду можно смягчить с помощью специальной соли для посудомоечных машин.

Наполнение резервуара для соли

Когда горит индикатор отсутствия соли для посудомоечных машин, наполните резервуар для соли непосредственно перед запуском программы. Расход соли зависит от степени жесткости воды. Чем выше жесткость воды, тем больше расход соли.

ВНИМАНИЕ!
Соль для посудомоечных машин, оказавшись в моечной камере, может стать причиной коррозии.

- Непосредственно перед запуском программы наполните резервуар для соли, чтобы она полностью вымылась из моечной камеры.

Моющее средство может повредить резервуар для специальной соли.

- Наполняйте резервуар для специальной соли только солью для посудомоечных машин.

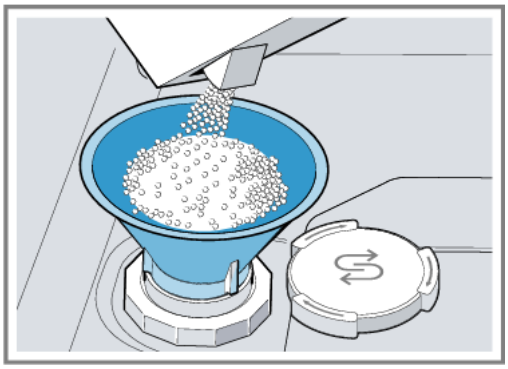

1 Открутите и снимите крышку с резервуара для соли.
2 При первом использовании наполните до конца резервуар для соли водой.
3 Наполните до конца резервуар для соли солью для посудомоечных машин. Вода будет вытеснена из резервуара и вытечет.

Примечание. Используйте только специальную соль для посудомоечных машин. Не используйте солевые таблетки или поваренную соль.

4 Положите и закрутите крышку резервуара для соли.

10.4 Отключение функции смягчения воды

Если на дисплее горит индикатор нехватки соли для посудомоечных машин, например, при использовании моющего средства, содержащего заменители соли, индикатор можно отключить.

Примечание. Чтобы избежать повреждения устройства, индикатор нехватки специальной соли следует отключать только в следующих случаях:

- Уровень жесткости воды составляет максимум 21 °dH и используется моющее средство, содержащее заменители специальной соли. По заявлению производителя, моющие средства, содержащие заменители специальной соли, можно использовать без добавления соли для посудомоечных машин только до уровня жесткости воды 21 °dH.
- Степень жесткости воды составляет 0–6 °dH. Это мягкая вода, для которой использование специальной соли не обязательно.

1 Нажмите кнопку ⏻.
2 Нажмите кнопку Setup 3 sec. и удерживайте в течение около 3 с, чтобы открыть меню основных настроек.

- На дисплее отобразится надпись H:xx.
- На дисплее отобразится надпись set.

3 Нажимайте кнопку Start до тех пор, пока на дисплее не отобразится надпись H:00.
4 Нажмите кнопку Setup 3 sec. и удерживайте в течение 3 с, чтобы сохранить настройки.

- Функция смягчения воды и индикатор нехватки соли будут отключены.

10.5 Регенерация смягчителя воды

Чтобы обеспечить бесперебойную работу смягчителя воды, устройство регулярно проводит регенерацию смягчителя воды. Регенерация осуществляется во всех программах до завершения основного процесса мытья посуды. Это продлевает время выполнения программы и увеличивает параметры потребления воды и электричества.

Рабочие параметры регенерации смягчителя воды

Здесь указано максимальное дополнительное время выполнения программы и максимальные значения показателей расхода воды и электроэнергии.

Число запусков устройства, после которого требуется регенерация	6	Дополнительный расход воды, л	5
Дополнительное время работы, мин	6	Дополнительный расход электроэнергии, кВт/ч	0,05

Показатели расхода воды и электроэнергии получены в результате тестирования устройства в лабораторных условиях с использованием программы **Eco 50°** при установленном уровне жесткости воды по умолчанию 13–16 °dH.

11 РЕЗЕРВУАР ДЛЯ ОПОЛАСКИВАТЕЛЯ

11.1 Ополаскиватель

Для обеспечения оптимального качества сушки используйте ополаскиватель, предназначенный для бытовых посудомоечных машин.

Наполнение резервуара для ополаскивателя

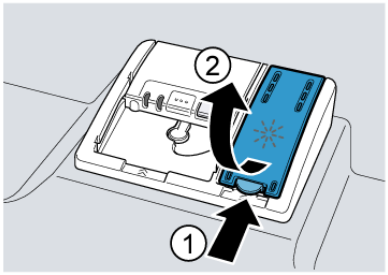

Если на дисплее загорается индикатор нехватки ополаскивателя, следует наполнить резервуар для ополаскивателя. Используйте только ополаскиватель, предназначенный для посудомоечных машин.

1 Нажмите на выступ на крышке резервуара для ополаскивателя (*1*) и поднимите ее (*2*).

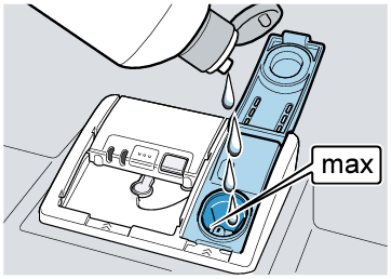

2 Наполните резервуар для ополаскивателя до максимального уровня.
3 Если ополаскиватель перелился, удалите его из моечной камеры. Избыток ополаскивателя может вызвать чрезмерное пенообразование во время мытья посуды.
4 Закройте крышку резервуара для ополаскивателя (должен послышаться щелчок).

11.2 Установка объема ополаскивателя

Объем ополаскивателя следует изменить, если на посуде остаются разводы или следы от высохшей воды.

1 Нажмите кнопку ⏻.
2 Нажмите кнопку **Setup 3 sec.** и удерживайте в течение около 3 с, чтобы открыть меню основных настроек.

- На дисплее отобразится надпись **H:xx**.

- На дисплее отобразится надпись **set**.

3 Нажимайте кнопку **Setup 3 sec.** до тех пор, пока на дисплее не отобразится надпись **r:04**.
4 Нажимайте кнопку **Start** до тех пор, пока не будет установлено необходимое количество ополаскивателя.

- Более низкий уровень означает, что во время мытья посуды будет добавляться меньше ополаскивателя во избежание появления на посуде разводов.
- Более высокий уровень означает, что во время мытья посуды будет добавляться больше ополаскивателя во избежание появления на посуде следов от высохшей воды.

5 Нажмите кнопку **Setup 3 sec.** и удерживайте в течение 3 с, чтобы сохранить настройки.

11.3 Отключение функции подачи ополаскивателя

Если индикатор нехватки специальной соли мешает (например, при использовании моющего средства, содержащего заменители специальной соли), индикатор можно отключить.

Совет. Эффективность ополаскивателя, входящего в состав многофункциональных средств, ограничена. Как правило, лучших результатов можно добиться, используя дополнительное ополаскивающее средство.

1 Нажмите кнопку ⏻.
2 Нажмите кнопку **Setup 3 sec.** и удерживайте в течение около 3 с, чтобы открыть меню основных настроек.

- На дисплее отобразится надпись **H:xx**.
- На дисплее отобразится надпись **set**.

3 Нажимайте кнопку **Setup 3 sec.** до тех пор, пока на дисплее не отобразится надпись **r:04**.
4 Нажимайте кнопку **Start** до тех пор, пока на дисплее не отобразится надпись **r:00**.
5 Нажмите кнопку **Setup 3 sec.** и удерживайте в течение 3 с, чтобы сохранить настройки.

- Функция подачи ополаскивателя и индикатор нехватки ополаскивателя будут отключены.

12 МОЮЩИЕ СРЕДСТВА

12.1 Подходящие моющие средства

Используйте только моющие средства, подходящие для посудомоечных машин. Они могут быть как однокомпонентными, так и многокомпонентными. Для обеспечения оптимального качества мытья и сушки посуды используйте однокомпонентные моющие средства с дополнительной подачей соли и ополаскивателя. Современные моющие средства в основном используют ферментативную формулу с низкой щелочностью. Ферменты расщепляют крахмал и белок. Для удаления цветных загрязнений (например, от чая или кетчупа) чаще всего используются кислородные отбеливатели.

Примечание. Следуйте инструкциям производителя по использованию моющего средства.

Таблетки

Таблетки подходят для мытья посуды любого типа и не требуют дозирования. При использовании сокращенных программ таблетки могут растворяться не полностью и оставлять следы, что негативно сказывается на качестве мытья посуды.

Моющие средства в виде порошка

Для сокращенных программ рекомендуется использовать порошкообразные моющие средства. Их дозировку можно корректировать в зависимости от степени загрязненности.

Жидкие моющие средства

Жидкие моющие средства действуют быстрее и рекомендуются для сокращенных программ без предварительного мытья. Залитое жидкое моющее средство может вытечь из устройства, даже если моечная камера закрыта. Это не является дефектом и безопасно при условии соблюдения следующих инструкций:

- При использовании жидких моющих средств выбирайте только программы, не включающие предварительное мытье.
- Не устанавливайте время отложенного запуска программы.

Дозировку моющего средства можно корректировать в зависимости от степени загрязненности.

Однокомпонентные моющие средства

Однокомпонентными являются моющие средства, которые содержат один моющий компонент. Дозировку порошковых и жидких однокомпонентных моющих средств можно регулировать в зависимости от степени загрязненности посуды. Для достижения лучшего результата сушки и во избежание повреждения устройства следует также использовать специальную соль.

Многокомпонентные моющие средства

Многокомпонентные моющие средства (3 в 1, 4 в 1, 5 в 1 и т.д.) помимо основного моющего компонента часто содержат дополнительные, например полирующее средство и заменитель соли, средство для защиты стекол или полирующее средство для нержавеющей стали. Согласно информации производителя, многокомпонентные моющие средства обычно работают только при уровне жесткости воды 21 °dH. При жесткости воды выше 21 °dH следует добавить соль и ополаскиватель. Для достижения наилучших результатов мытья и сушки посуды мы рекомендуем использовать соль и ополаскиватель при уровне жесткости воды 14 °dH. При использовании многокомпонентных моющих средств выбранная программа автоматически корректируется для повышения эффективности процесса.

12.2 Неподходящие моющие средства

Не используйте моющие средства, которые могут привести к повреждению устройства и причинению вреда здоровью.

- ☒ ***Жидкость для мытья посуды*** способна вызвать чрезмерное пенообразование и стать причиной повреждения устройства.
- ☒ ***Моющие средства, содержащие хлор,*** опасны для здоровья, поскольку следы хлора, остающиеся на посуде, могут привести к отравлению.

12.3 Рекомендации по применению моющих средств

Моющие средства следует использовать в соответствии с приведенными ниже указаниями.

- Моющие средства с маркировкой *био-* или *эко-* обычно содержат меньшее количество активных веществ или не содержат определенных ингредиентов, негативно влияющих на окружающую среду. Их эффективность может быть снижена.
- Настройте резервуар для ополаскивателя или специальной соли на использование одно- или многокомпонентного моющего средства.
- Согласно информации производителя, многокомпонентные моющие средства можно использовать без добавления специальной соли только до определенной степени жесткости воды, обычно равной 21 °dH. Для обеспечения наилучшего качества мытья и сушки посуды мы рекомендуем использовать специальную соль при уровне жесткости воды 14 °dH.
- Чтобы водорастворимые моющие средства не прилипали к рукам и стенкам резервуара для моющих средств, берите их только сухими руками и засыпайте только в полностью сухой резервуар для моющих средств.
- При использовании многокомпонентных моющих средств программы для мытья посуды выполняются правильно, даже если горят индикаторы нехватки ополаскивателя или специальной соли.
- Эффективность ополаскивателя, содержащегося в многофункциональных средствах, недостаточна. Для достижения лучших результатов используйте дополнительный ополаскиватель.
- Для повышения эффективности сушки используйте таблетки.

12.4 Добавление моющего средства

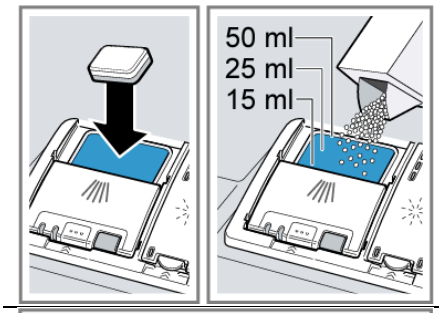

1 Чтобы открыть резервуар для моющих средств, нажмите на защелку.
2 Добавьте моющее средство в резервуар для моющих средств. Если используются таблетки, достаточно одной таблетки. Таблетки вставляйте в поперечном направлении. Если Вы используете порошковое или жидкое моющее средство, следуйте инструкциям по дозировке производителя и используйте соответствующие отделения в резервуаре для моющих средств. Для обычных загрязнений достаточно 20–25 мл моющего средства. Для слабозагрязненной посуды достаточно еще меньшего количества моющего средства.

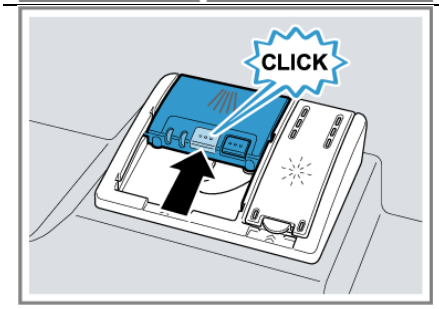

3 Закройте крышку резервуара для моющих средств.
- Крышка должна закрыться с характерным щелчком.
- Резервуар для моющих средств открывается автоматически в нужное время в зависимости от программы. Порошковое или жидкое моющее средство распределяется в моечной камере и растворяется. Таблетки падают в контейнер для таблеток и по мере растворения становятся моющим средством. Не кладите в контейнер для таблеток какие-либо предметы, чтобы не нарушить их равномерное растворение.

Совет. Если используется порошкообразное моющее средство и выбрана программа предварительного ополаскивания, небольшое количество порошка можно также насыпать на внутреннюю сторону дверцы устройства.

13 ПОСУДА

В посудомоечную машину следует помещать лишь посуду, которая предназначена для мытья в посудомоечной машине.

Примечание. Стеклянная посуда и предметы из алюминия или серебра могут потерять или изменить цвет после мытья. Чувствительные виды стекла могут помутнеть после нескольких циклов мытья.

13.1 Повреждения стеклянной и другой посуды

Во избежание повреждений стеклянной и другой посуды в посудомоечную машину следует помещать лишь посуду, которая обозначена производителем как пригодная для мытья в посудомоечной машине.

Причина повреждения	Устранение причины
Мытье в посудомоечной машине следующих видов посуды: × посуда (в том числе столовые приборы) из дерева; × декоративная посуда из стекла, художественная и антикварная посуда; × посуда из пластика, который не устойчив к высоким температурам; × медная и жестяная посуда; × посуда, испачканная золой, воском, жиром или краской; × очень маленькая посуда.	Помещайте в посудомоечную машину лишь ту посуду, которая обозначена производителем как пригодная для мытья в посудомоечной машине.
Химические элементы, входящие в состав моющего средства, способны повредить посуду.	Используйте моющие средства, обозначенные производителем как безвредные для посуды.
Способные вызвать коррозию, сильнощелочные или кислотные моющие средства не должны использоваться в посудомоечных машинах, особенно в коммерческих или промышленных целях, в сочетании с алюминием.	При использовании агрессивных моющих средств не добавляйте в посудомоечную машину посуду, сделанную из алюминия или имеющую алюминиевые части.
Температура воды слишком высокая.	Выберите программу с более низкой температурой. Стеклянную посуду и столовые приборы следует вынимать из устройства как можно скорее после окончания программы.

13.2 Размещение посуды

Чтобы добиться оптимального качества мытья и избежать повреждения посуды и устройства, правильно размещайте посуду в посудомоечной машине.

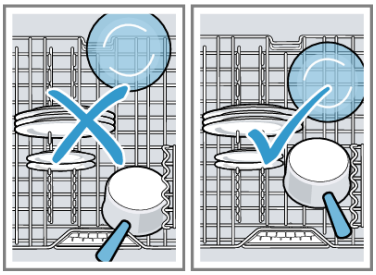

Примечание. Расставляйте посуду в корзинах так, чтобы выступающие части посуды не мешали плотному закрытию дверцы. Выступающие части кастрюль и сковородок могут привести к открытию дверцы под давлением во время выполнения программы, и из области дверцы могут выходить пар и вода. Это может привести к повреждению кухонной мебели, в которой установлено устройство.

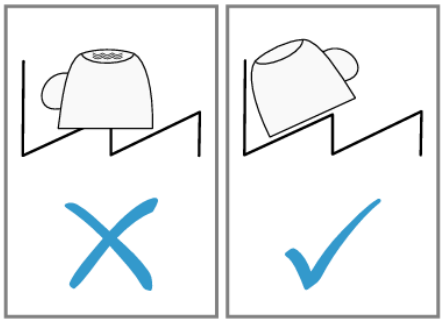

Советы:

- ☑ Использование посудомоечной машины вместо мытья вручную позволяет экономить электроэнергию и воду.
- ☑ В целях экономии электроэнергии и воды по возможности наполняйте устройство полностью.
- ☑ Для улучшения качества мытья и сушки посуды размещайте выпуклые или вогнутые предметы под углом, чтобы с них могла стекать вода.

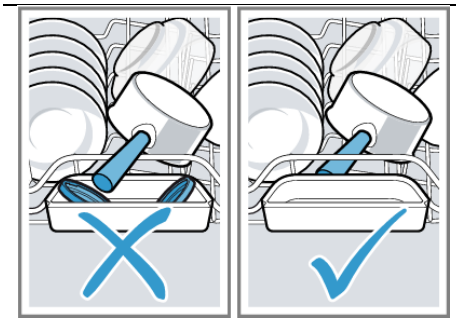

1 Удалите с посуды грубые остатки пищи. В целях экономии природных ресурсов не ополаскивайте посуду под проточной водой перед тем, как поместить ее в посудомоечную машину.
2 При загрузке посуды соблюдайте следующие рекомендации:

- ➢ Сильно загрязненную посуду, например кастрюли, следует помещать в нижнюю корзину. Результат мытья будет лучше благодаря сильной струе воды.
- ➢ Чтобы не повредить посуду, размещайте ее устойчиво.
- ➢ Во избежание травм кладите столовые приборы кончиками и лезвиями вниз.
- ➢ Во избежание повреждений располагайте посуду отверстиями вниз.
- ➢ Размещайте посуду вверх дном, чтобы в ней не скапливалась вода.
- ➢ Не блокируйте разбрызгиватели, они должны свободно вращаться.
- ➢ Не кладите в контейнер для таблеток мелкие детали и не накрывайте его посудой, чтобы не заблокировать крышку моющего отделения.

13.3 Изъятие посуды

⚠ **ОСТОРОЖНО!**
Риск ожогов.

Прикосновение к горячей посуде может привести к возникновению ожогов кожи. Горячая посуда также чувствительна к давлению и может сломаться в руках, что станет причиной травмы.

- ➢ После завершения программы подождите, когда устройство остынет.

1 Чтобы капли воды не попадали на посуду, вынимайте ее из устройства сначала снизу, а потом сверху.

2 Проверьте моечную камеру и аксессуары на наличие загрязнений и при необходимости очистите их.

14 ИСПОЛЬЗОВАНИЕ УСТРОЙСТВА

14.1 Включение устройства

Нажмите кнопку ⏻.

- Программа **Eco 50°** установлена в качестве программы по умолчанию. Эта программа оказывает минимальное воздействие на окружающую среду и идеально подходит для мытья посуды средней степени загрязненности. Она является наиболее эффективной с точки зрения комбинированного потребления энергии и воды для данного типа посуды и соответствует требованиям ЕС по экодизайну. Если устройство не используется в течение 10 мин, оно автоматически выключается.

14.2 Настройка программы

Чтобы цикл мытья соответствовал степени загрязненности посуды, следует правильно выбрать программу. Для этого нажмите кнопку наиболее подходящей программы.

- Программа будет установлена, соответствующая ей кнопка начнет мигать.
- На дисплее отобразится оставшееся время работы программы.

14.3 Настройка дополнительной функции

Помимо выбранной программы мытья посуды можно активировать дополнительные функции.

Примечание. Доступные дополнительные функции зависят от выбранной программы.

Нажмите кнопку соответствующей дополнительной функции.

- Дополнительная функция будет установлена, соответствующая ей кнопка начнет мигать.

14.4 Настройка отложенного запуска программы

Запуск программы можно отложить на срок до 24 ч.

1 Нажмите кнопку 🕒.

- На дисплее появится надпись **00h:01m**.

2 С помощью кнопки ◷ установите желаемое время запуска программы.
3 Нажмите кнопку Start.

- Выбранное время запуска будет активировано.

Примечание. Чтобы отменить установленное время включения, нажимайте кнопку ◷ до тех пор, пока на дисплее не отобразится надпись 00h:01m.

14.5 Запуск программы

Нажмите кнопку Start.

- Программа будет завершена, когда на дисплее появится надпись 00h:00m.

Примечания:

- Не используйте контейнер для таблеток в качестве держателя верхней корзины при добавлении посуды во время работы программы. Это может привести к контакту с частично растворенной таблеткой.
- Текущую программу можно изменить, прервав ее.
- В целях экономии электроэнергии посудомоечная машина автоматически выключается через 1 мин после окончания программы. Если дверцу открыть сразу после окончания программы, устройство автоматически выключится через 4 с.

14.6 Прерывание программы

Примечание. Если дверца уже нагретого устройства осталась открытой, сначала прикройте ее на несколько минут и только затем закройте ее полностью. Это предотвращает повышение давления внутри устройства и случайное открытие дверцы.

1 Осторожно откройте дверцу устройства.
2 Нажмите кнопку ⏻.

- Программа сохранится и устройство будет выключено.

3 Чтобы продолжить программу, нажмите кнопку ⏻.
4 Закройте дверцу устройства.

14.7 Отмена программы

Чтобы изменить или завершить запущенную программу, прервите ее.

1 Откройте дверцу устройства.
2 Нажмите кнопку Reset 4 sec. и удерживайте в течение около 4 с.
3 Закройте дверцу устройства.

- Программа прервется и завершится примерно через 1 мин.

14.8 Выключение устройства

1 Соблюдайте правила безопасности.
2 Нажмите кнопку ⏻.

Примечание. Если нажать кнопку ⏻ во время мытья посуды, текущая программа будет прервана. После включения устройства программа продолжит работу автоматически.

15 ОСНОВНЫЕ НАСТРОЙКИ

Настройки устройства можно скорректировать в соответствии со своими потребностями.

15.1 Обзор основных настроек

Основные настройки зависят от оснащения Вашего устройства.

Основная настройка	Надпись на дисплее	Выбор	Описание
Жесткость воды	H:04*	H:00–H:07	Корректировка функции смягчения воды в соответствии с текущей жесткостью воды. При установке значения **H:00** смягчение воды не происходит.
Дозирование ополаскивателя	r:04*	r:00–r:06	Установите количество ополаскивателя. Установка уровня на **r:00** отключает дозатор ополаскивателя.
Настройка датчиков	SE:00*	SE:00–SE:02	Настройка датчика уровня загрязненности воды.
Экстрасушка	d:00*	d:00–d:01	Ополаскивание посуды при повышенной температуре, за счет чего улучшается качество сушки. Это может немного увеличить время работы программы. **Примечание.** Эта настройка не подходит для деликатной посуды. При ее активации на дисплее отображается надпись **d:01**, при выключении – **d:00**.
Теплая вода	A:00*	A:00–A:01	Настройка подачи холодной или горячей воды. Подача горячей воды рекомендуется только в том случае, если горячая вода поступает из водонагревателя с оптимизированным энергопотреблением и подходящей установки, например фотоэлектрической установки с циркуляционной трубой. Температура воды должна быть минимум 40 °C и максимум 60 °C. При подаче горячей воды на дисплее отображается надпись **A:01**, холодной – **A:00**.
EmotionLight	EL:02*	EL:00–EL:02	Внутреннее освещение. Если установлено значение **EL:00**, внутреннее освещение выключается. Если установлено значение **EL:01**, его можно активировать с помощью кнопки ⏻. Если установлено значение **EL:02**, внутреннее освещение включается при открытии дверцы устройства. При открытой дверце внутреннее освещение автоматически выключается через 10 мин.
TimeLight	S:01*	S:00–S:01	Активация или деактивация настройки TimeLight. Во время выполнения программы информация о выбранном времени, программе или оставшемся времени программы отображается на полу под дверцей устройства. Проекция дисплея не видна в случае переднего цоколя или приподнятой установки в одной плоскости с фасадами мебели. Уровень **S:00** отключает функцию TimeLight.
Запуск программы	SP:01*	SP:00–SP:01	Выбор программы по умолчанию, которая будет активна при каждом включении устройства. Если установлено значение **SP:00**, при включении устройства по умолчанию выбирается последняя использованная программа. При выборе значения **SP:01** программа **Eco 50°** выбирается по умолчанию при включении устройства.
Громкость сигнала	SL:02*	SL:00–SL:03	Регулировка громкости сигнала. При выборе значения **SL:00** все акустические сигналы отключаются. При активации сушки в режиме **Eco 50°** окончание программы не сопровождается звуковым сигналом.
Звук кнопок	bL:02*	bL:00–bL:03	Установка громкости сигналов нажатия кнопок во время работы. При выборе значения **bL:00** звук у кнопок будет отключен.

Основная настройка	Надпись на дисплее	Выбор	Описание
Efficient Dry	o:02*	o:00–o:02	Активация и деактивация функции автоматического открытия дверцы устройства на этапе сушки. При активации этой функции время работы устройства может быть увеличено. При выборе значения **o:00** функция автоматического открытия двери неактивна во всех программах. При выборе значения **o:01** она активна во всех программах. При выборе значения **o:02** функция активна только в программе **Eco 50°**.
Wi-Fi	Cn:00	Cn:00–Cn:01	Активация или деактивация подключения к беспроводной сети. При выборе значения **Cn:00** устройство деактивирует подключение к беспроводной сети. Эта настройка доступна только после подключения устройства к приложению Home Connect.
Remote Start	rc:01	rc:00–rc:02	Активация или деактивация дистанционного запуска. При выборе значения **rc:00** дистанционный запуск постоянно отключается. При выборе значения **rc:01** его можно активировать нажатием кнопки . При выборе значения **rc:02** дистанционный запуск включен постоянно. Эта настройка доступна только после подключения устройства к приложению Home Connect.
Заводские настройки	rE:	Запуск программы нажатием кнопки **Start Y:ES**. Подтверждение выбора нажатием кнопки **Start**.	Восстановление заводских настроек. Настройки, необходимые при первом запуске устройства, уже должны быть выполнены.

*Заводские настройки (могут отличаться в зависимости от типа устройства).

15.2 Изменение основных настроек

Совет. Подключите устройство к смартфону или планшету. Приложение Home Connect позволяет удобно настраивать параметры.

1 Откройте дверцу устройства.
2 Нажмите кнопку ⏻.
3 Нажмите кнопку **Setup 3 sec.** и удерживайте в течение около 3 с, чтобы открыть меню основных настроек.

- На дисплее отобразится надпись **H:xx**.
- На дисплее отобразится надпись **set**.

4 Нажимайте кнопку **Setup 3 sec.** до тех пор, пока на дисплее не отобразится нужная настройка.
5 Нажимайте кнопку **Start** до тех пор, пока на дисплее не отобразится нужное значение.
6 Нажмите кнопку **Setup 3 sec.** и удерживайте в течение 3 с, чтобы сохранить настройки.
7 Закройте дверцу устройства.

16 HOME CONNECT[1]

Это устройство может подключаться к сети Интернет. Подключите его с помощью мобильного устройства, чтобы управлять функциями устройства с помощью приложения Home Connect, изменять его базовые настройки и следить за его текущим состоянием.

Приложение Home Connect и его функции доступны не во всех странах. Информацию о доступности можно найти по адресу: www.home-connect.com.

Приложение Home Connect содержит все указания, которым нужно следовать для регистрации в нем. Чтобы воспользоваться приложением, необходимо настроить подключение к домашней беспроводной сети Wi-Fi.

Советы:

- Следуйте указаниям сопроводительных документов, касающихся приложения Home Connect.
- Следуйте также указаниям, содержащимся в самом приложении Home Connect.

Примечание. Соблюдайте правила безопасности, указанные в данной инструкции, и убедитесь, что устройством можно управлять через приложение.

16.1 Настройка приложения Home Connect

1 Установите приложение Home Connect на своем мобильном устройстве.

[1]Функция Home Connect (дистанционное управление устройством при помощи мобильного приложения) доступна не во всех странах мира. В частности, функция Home Connect не доступна (не работает) на территории Республики Беларусь, Российской Федерации.

2 Откройте приложение Home Connect и настройте доступ к нему. Во время регистрации устройства следуйте инструкциям, отображаемым в приложении.

16.2 Запуск приложения Home Connect

Приложение Home Connect должно быть установлено на Вашем мобильном устройстве. На роутере должно быть активировано подключение через Wi-Fi. Устройство в месте установки должно находиться в зоне действия домашней сети WLAN (Wi-Fi).

1 Откройте приложение Home Connect и отсканируйте следующий QR-код:

2 Следуйте инструкциям приложения Home Connect.

16.3 Remote Start

Разрешите приложению Home Connect осуществлять дистанционный запуск устройства.

Примечание. Если основная настройка **Remote Start** имеет значение **rc:02**, устройство можно запустить дистанционно в любое время. Если выбрано значение **rc:01**, дистанционный запуск активируется нажатием кнопки .

Для активации дистанционного запуска необходимо:

- ✓ подключить устройство к домашней сети Wi-Fi;
- ✓ подключить устройство к приложению Home Connect;
- ✓ установить для основной настройки **Remote Start** значение **rc:01**;
- ✓ выбрать программу.

Нажмите кнопку (при открытии дверцы дистанционный запуск устройства автоматически деактивируется).

- ➢ Кнопка начнет светиться.

Примечание. В целях деактивации данной функции нажмите кнопку .

16.4 Защита данных

Ознакомьтесь с информацией о защите данных.

Когда устройство впервые подключается к домашней сети Интернет, оно отправляет на сервер Home Connect следующие категории данных (первая регистрация):

- ✓ уникальный идентификатор устройства (состоит из ключей устройства и MAC-адреса встроенного телекоммуникационного модуля Wi-Fi);
- ✓ сертификат безопасности телекоммуникационного модуля Wi-Fi (для компьютерной безопасности соединения);
- ✓ текущую версию программного и аппаратного обеспечения устройства;
- ✓ состояние всех ранее выполненных откатов к заводским настройкам.

Первая регистрация предусматривает предварительную настройку функций Home Connect и требуется только в том случае, если Вы собираетесь использовать функции Home Connect в первый раз.

Примечание. Обратите внимание, что функции Home Connect доступны только в сочетании с приложением Home Connect. Информация о защите данных может быть отображена в приложении Home Connect.

17 ОЧИСТКА И УХОД

Чтобы устройство служило эффективно и долго, необходимо тщательно очищать его и осуществлять уход.

17.1 Очистка моечной камеры

⚠ ОСТОРОЖНО!
Риск причинения вреда здоровью.

Использование моющих средств, содержащих в составе хлор, может нанести вред здоровью.

- ➢ Не используйте для очистки устройства моющие средства, которые содержат хлор.

1 Удалите крупные загрязнения в моечной камере влажной тряпкой.
2 Наполните резервуар для моющих средств.
3 Выберите программу с самой высокой температурой.
4 Запустите программу без посуды.

17.2 Моющие средства

Для очистки устройства используйте только предназначенные для этого моющие средства.

17.3 Рекомендации по уходу за устройством

Следуйте приведенным ниже рекомендациям, чтобы обеспечить долгую и эффективную службу устройства.

- ➢ Регулярно протирайте уплотнители дверцы, переднюю часть посудомоечной машины и панель управления влажной тряпкой, смоченной жидкостью для мытья посуды. Это обеспечит сохранение чистоты и гигиены устройства.

- Если в использовании устройства долгое время нет необходимости, рекомендуется оставить его дверцу слегка приоткрытой. Это предотвратит появление неприятных запахов внутри него.

17.4 Очистка посудомоечной машины

Отложения (например, остатки пищи и известковый налет) могут привести к сбоям в работе устройства. Для предотвращения сбоев и появления неприятных запахов рекомендуем регулярно производить очистку устройства с помощью программы Очистка посудомоечной машины. Очистка происходит в два этапа.

Этап 1 – удаление жира и известкового налета. Используется жидкое средство для ухода за посудомоечной машиной или порошковое средство для удаления накипи. Моющее средство добавляется непосредственно в моечную камеру (бутылка с ним размещается в корзине для столовых приборов, порошок насыпается внутрь моечной камеры).

Этап 2 – удаление остатков пищи и отложений. Используется моющее средство для посудомоечных машин, которое добавляется в резервуар для моющих средств.

Чтобы обеспечить оптимальный результат очистки, программа дозирует моющие средства в зависимости от этапа очистки. Для этого необходимо разместить моющие средства в соответствующих местах. Если на панели управления загорается индикатор Очистка посудомоечной машины или появляется оповещение о необходимости произвести очистку, запустите программу очистки без посуды. Индикатор гаснет после завершения программы. Если Ваше устройство не имеет функции напоминания, мы рекомендуем обслуживать посудомоечную машину каждые 2 месяца.

Для выполнения программы Очистка посудомоечной машины необходимо:

- ✓ запустить программу Очистка посудомоечной машины;
- ✓ использовать для очистки устройства и ухода за ним специальные средства;
- ✓ убедиться, что в моечной камере устройства нет алюминиевых предметов, например жироулавливающих фильтров кухонных вытяжек или алюминиевых кастрюль;
- ✓ правильно разместить моющие средства внутри устройства;
- ✓ соблюдать правила безопасности, указанные на упаковке моющих средств.

Если программа Очистка посудомоечной машины не была выполнена после трех запусков устройства, индикатор программы автоматически исчезнет.

1 Удалите крупные загрязнения внутри влажной тряпкой.
2 Очистите фильтры.
3 Поместите средство по уходу за посудомоечной машиной внутрь устройства. Используйте только специальные моющие средства для посудомоечных машин.
4 Полностью залейте моющее средство для посудомоечной машины в резервуар для моющих средств. Не добавляйте в устройство никаких дополнительных моющих средств.
5 Нажмите кнопку .
6 Нажмите кнопку Start.

- Будет выполнена программа Очистка посудомоечной машины.
- После завершения программы индикатор программы автоматически погаснет.

17.5 Система фильтрации

Система фильтров удаляет более крупные загрязнения из контура посудомоечной машины.

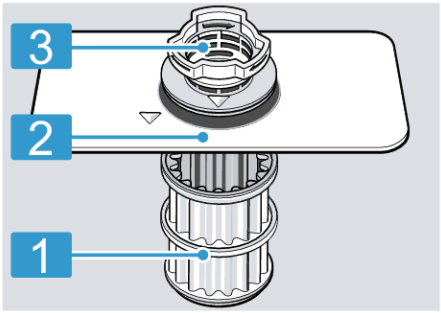

1 – микрофильтр
2 – фильтр тонкой очистки
3 – фильтр грубой очистки

Очистка фильтров

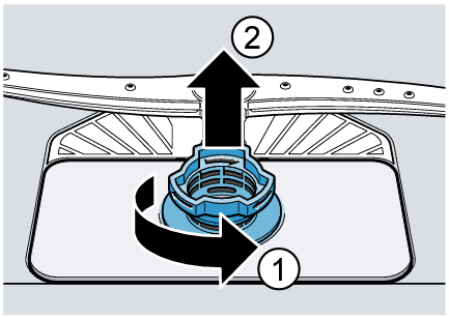

Загрязнения из воды, используемой для мытья, могут засорить фильтры.
1 После каждого мытья посуды проверяйте фильтры на наличие отфильтрованных остатков.
2 Поверните фильтр грубой очистки против часовой стрелки (*1*) и снимите систему фильтрации (*2*). Убедитесь, что в камеру насоса не попали посторонние предметы.

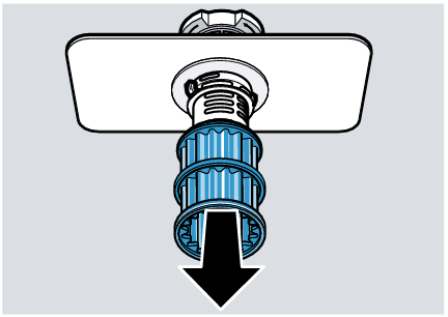

3 Снимите микрофильтр, потянув его вниз.

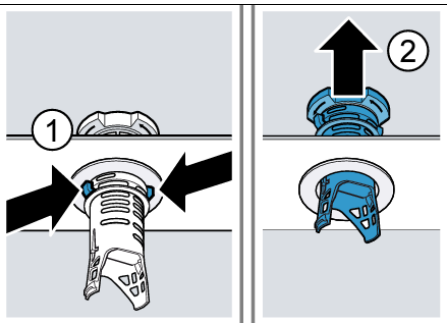

4 Сожмите защелки (*1*) и поднимите фильтр грубой очистки вверх (*2*).
5 Промойте фильтры под проточной водой. Тщательно очистите край между фильтром грубой очистки и фильтром тонкой очистки.
6 Соберите систему фильтров. Проверьте, не засорены ли фиксаторы фильтра грубой очистки.

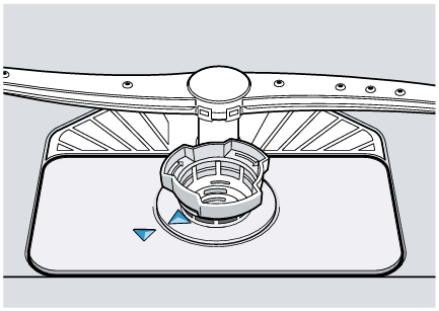

7 Вставьте систему фильтров в устройство и поверните фильтр грубой очистки по часовой стрелке. Убедитесь, что стрелки расположены напротив друг друга.

17.6 Очистка разбрызгивателей

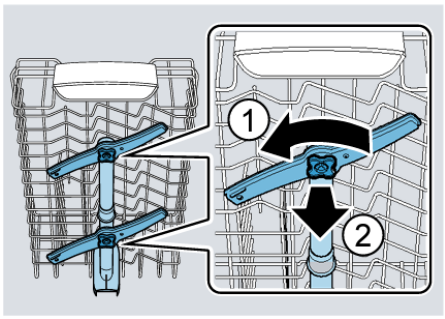

Известковый налет и примеси из промывочной воды могут засорить форсунки и подшипники разбрызгивателей. Разбрызгиватели следует регулярно очищать.

1 Отвинтите верхние разбрызгиватели (*1*) и потяните их вниз (*2*).

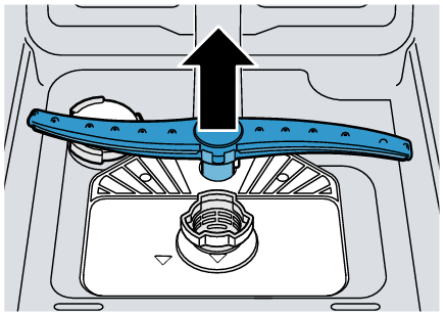

2 Потяните нижний разбрызгиватель вверх.
3 Под проточной водой проверьте выпускные сопла разбрызгивателей на предмет засорения и при необходимости удалите посторонние предметы.
4 Вставьте нижний разбрызгиватель (он должен зафиксироваться со звуком).
5 Вставьте и прикрутите верхние разбрызгиватели.

18 УСТРАНЕНИЕ НЕИСПРАВНОСТЕЙ

Мелкие неисправности устройства Вы можете устранить самостоятельно. Прежде чем обращаться в сервисную службу, ознакомьтесь с информацией о том, как устранить неисправность самостоятельно. Это позволит избежать ненужных затрат.

⚠ **ОСТОРОЖНО!**
Риск поражения электрическим током.

Неправильно проведенный ремонт представляет серьезную угрозу.

- Ремонт устройства может выполняться только квалифицированным персоналом.
- Для ремонта устройства следует использовать только оригинальные запасные части.
- Если сетевой кабель или шланг устройства поврежден, замените его оригинальным аксессуаром, приобретенным у производителя или в авторизованном сервисном центре.

Неисправность	Причина и возможное устранение
Мигает надпись «Проверьте подачу воды».	Техническая неисправность. 1 Нажмите кнопку ⏻. 2 Отключите устройство от сети электропитания или выключите предохранитель в блоке предохранителей. 3 Подождите не менее 2 мин. 4 Подключите устройство к сети электропитания или включите предохранитель в блоке предохранителей. 5 Включите устройство. 6 Если проблема не исчезнет: ✓ нажмите кнопку ⏻; ✓ закройте водопроводный кран; ✓ отключите устройство от сети электропитания; ✓ обратитесь в сервисную службу.
На дисплее появляется индикатор E:30-00 или E:31-00.	Активна система защиты воды. 1 Закройте водопроводный кран. 2 Обратитесь в сервисную службу.
На дисплее появляется индикатор E:32-00 либо загорается индикатор подачи воды.	Наливной шланг заломан. ➢ Установите наливной шланг без заломов.
	Водопроводный кран перекрыт. ➢ Откройте водопроводный кран. Расход воды при ее подаче должен быть не менее 10 л/мин.
	Засорены фильтры наливного шланга или шланга AquaStop. 1 Выключите устройство. 2 Отключите устройство от сети электропитания. 3 Закройте водопроводный кран. 4 Отвинтите разъем подключения воды. 5 Извлеките фильтр из наливного шланга. 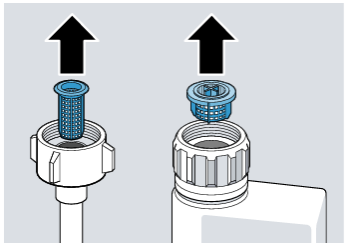 6 Произведите очистку фильтра. 7 Вложите фильтр в наливной шланг. 8 Прикрутите патрубок для подключения воды. 9 Проверьте герметичность подключения воды. 10 Обеспечьте электропитание. 11 Включите устройство.

Неисправность	Причина и возможное устранение
На дисплее появляется индикатор **E:34-00**.	В устройство постоянно поступает вода. 1 Закройте водопроводный кран. 2 Вызовите сервисную службу.
На дисплее появляется индикатор **E:61-02**.	Не является неисправностью. Сливной насос заблокирован или его крышка ослаблена. 1 Выполните очистку сливного насоса. 2 Правильно закройте крышку сливного насоса. 
На дисплее появляется индикатор **E:61-03**. Вода не сливается из устройства.	Не является неисправностью. Сифонное соединение все еще закрыто либо сливной шланг заломан или засорен. 1 Проверьте соединение сифона и при необходимости откройте его. 2 Установите сливной шланг без заломов. 3 Устраните засор. 
	Не является неисправностью. Сливной насос заблокирован или его крышка ослаблена. 1 Выполните очистку сливного насоса. 2 Правильно закройте крышку сливного насоса. 
На дисплее появляется индикатор **E:92-40**.	Фильтры загрязнены или засорены. ➢ Очистите фильтры.

Неисправность	Причина и возможное устранение
	
Все светодиоды горят или мигают.	Возможно, выполняется установка программного обеспечения. 1 Дождитесь завершения установки обновления программного обеспечения. Этот процесс может занять около 30 мин. 2 Если через 30 мин устройство не готово к работе, выполните сброс настроек. Для этого нажмите кнопку ⏻ и удерживайте примерно 4 с. Устройство будет перезагружено.
	Электронная система обнаружила ошибку. 1 Нажимайте кнопки включения/выключения примерно на 4 с. Устройство будет перезагружено и перезапущено. 2 Если проблема повторится: ✓ выключите устройство; ✓ отключите устройство от сети электропитания или выключите предохранитель в блоке предохранителей; ✓ подождите менее 2 мин; ✓ включите предохранитель в блоке предохранителей или подключите устройство к сети электропитания; ✓ включите устройство. 3 Если проблема не исчезнет, обратитесь в сервисную службу.
На посуде остаются следы загрязнений.	Посуда расположена слишком близко друг к другу или корзина переполнена. 1 Расположите посуду так, чтобы между ней было достаточно места. Струи воды должны достигать поверхности посуды. 2 Избегайте контакта вымытых предметов посуды между собой. 
	Вращение нижнего разбрызгивателя заблокировано. ➢ Расположите посуду так, чтобы она не мешала вращению разбрызгивателя.

Неисправность	Причина и возможное устранение
	Форсунки разбрызгивателей засорены. ➢ Очистите разбрызгиватели.
	Фильтры загрязнены. ➢ Очистите фильтры. 
	Фильтры установлены неправильно или не зафиксированы. 1 Правильно установите фильтры. 2 Зафиксируйте фильтры.
	Выбрана слабая программа для мытья посуды. ➢ Выберите более сильную программу. ➢ Измените чувствительность сенсорной системы.
	Посуда была вымыта слишком тщательно. Сенсорная система выбрала менее интенсивный вариант. Сложные загрязнения невозможно удалить частично. ➢ Удаляйте с посуды только крупные остатки пищи, не ополаскивайте посуду перед загрузкой в посудомоечную машину. ➢ Отрегулируйте чувствительность сенсорной системы.
	Высокая и узкая посуда недостаточно промывается в углах посудомоечной машины. ➢ Не ставьте высокую и узкую посуду в диагональном направлении и в углах посудомоечной машины.
	Верхняя корзина для посуды находится не на одной высоте с левой и правой стороны. ➢ Отрегулируйте расположение верхней корзины.
Остаются разводы на стекле, металлическом покрытии и столовых приборах.	Объем ополаскивателя слишком высок. ➢ Скорректируйте дозировку ополаскивателя, установив меньший объем.
	Нехватка ополаскивателя. ➢ Долейте ополаскиватель в резервуар.
	Моющее средство остается на посуде на этапе ополаскивания. Крышка резервуара для моющих средств оказалась заблокирована посудой и во время мытья не открывалась полностью. 1 Расположите посуду в верхней корзине так, чтобы контейнер для таблеток не был заблокирован посудой. 2 Не помещайте посуду или освежители для посудомоечных машин в контейнер для таблеток.
	Посуда была вымыта слишком тщательно. Сенсорная система выбрала менее интенсивный вариант. Сложные загрязнения невозможно удалить частично. ➢ Удаляйте с посуды только крупные остатки пищи, не ополаскивайте посуду перед загрузкой в посудомоечную машину. ➢ Отрегулируйте чувствительность сенсорной системы.

Неисправность	Причина и возможное устранение
Следы ржавчины на столовых приборах.	Столовые приборы недостаточно устойчивы к ржавчине. Чаще поражаются лезвия ножей. ➢ Используйте посуду из нержавеющей стали.
	Ржавчина может появиться на столовых приборах при одновременном мытье с ними предметов, подверженных ржавчине. ➢ Не кладите в посудомоечную машину посуду, подверженную ржавчине.
	Слишком высокое содержание соли в машине. 1 Удалите остатки соли из моечной камеры. 2 Надежно закрутите крышку резервуара для специальной соли.
Остатки моющего средства обнаружены в резервуаре для моющих средств или контейнере для таблеток.	Моющее средство не было смыто из-за того, что разбрызгиватели были заблокированы посудой. ➢ Убедитесь, что разбрызгиватели не заблокированы и могут свободно вращаться.
	Резервуар для моющих средств был влажным при наполнении моющим средством. ➢ Добавляйте моющее средство только в сухой резервуар для моющих средств.
Горит индикатор нехватки специальной соли	Нехватка соли для посудомоечной машины. ➢ Добавьте специальную соль.
	Датчик не распознает специальную соль в таблетках. ➢ Не используйте специальную соль в таблетках.

18.1 Очистка откачивающего насоса

Крупные остатки пищи или инородные тела могут заблокировать откачивающий насос. Если вода не сливается должным образом из устройства, очистите откачивающий насос.

ОСТОРОЖНО!
Риск получения травмы.

Острые и заостренные предметы, например осколки стекла, могут заблокировать откачивающий насос и стать причиной травм.

- Инородные тела следует удалять осторожно.

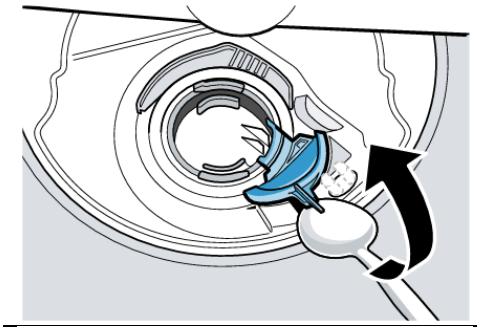

1 Отключите устройство от сети электропитания.
2 Снимите верхнюю и нижнюю корзины.
3 Снимите систему фильтров.
4 Вручную слейте оставшуюся воду. При необходимости используйте губку.
5 Подденьте крышку насоса ложкой и возьмитесь за перемычку.
6 Поднимите крышку насоса по диагонали внутрь и снимите ее.
   - Теперь Вы можете дотянуться до ротора рукой.
7 Удалите остатки пищи и инородные тела из зоны ротора.

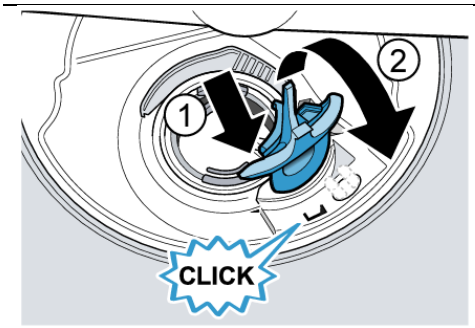

8 Установите крышку откачивающего насоса (*1*) и нажмите вниз (*2*).
   - Крышка насоса должна закрыться с характерным звуком.
9 Вставьте систему фильтров.
10 Вставьте нижнюю и верхнюю корзины для посуды.

19 ТРАНСПОРТИРОВКА, ХРАНЕНИЕ И УТИЛИЗАЦИЯ

19.1 Демонтаж устройства

1 Отключите устройство от сети электропитания.
2 Закройте водопроводный кран.
3 Разомкните канализационное соединение.
4 Разомкните соединение с водопроводом.
5 При наличии выкрутите винты, которыми устройство крепится к мебели.
6 Снимите панель основания, если она имеется.
7 Аккуратно демонтируйте устройство и шланг.

19.2 Защита устройства от мороза

Если устройство находится в помещении с опасностью замерзания, например в доме отдыха, его необходимо полностью опорожнить.

19.3 Транспортировка устройства

Во избежание повреждений устройство необходимо опорожнить перед транспортировкой.

Примечание. Транспортируйте устройство только в вертикальном положении, чтобы исключить возможность попадания воды в систему управления и повреждения устройства.

1 Выньте посуду из устройства.
2 Закрепите незакрепленные детали.
3 Включите устройство.
4 Выберите программу с самой высокой температурой.
5 Запустите программу.
6 Чтобы опорожнить устройство, прервите программу примерно через 4 мин.
7 Выключите устройство.
8 Закройте водопроводный кран.
9 Отсоедините наливной шланг и дайте воде стечь из него, чтобы полностью слить воду из машины.

19.4 Утилизация использованного устройства

Экологически чистая утилизация устройства позволяет восстановить ценное сырье.



ОСТОРОЖНО!
Риск для здоровья.

Дети могут запереться в устройстве и подвергнуть себя смертельной опасности.

- Выньте вилку старого устройства из розетки, перережьте сетевой кабель и сломайте замок дверцы устройства, чтобы его было невозможно закрыть.

Утилизируйте устройство в соответствии с правилами охраны окружающей среды. Информацию о текущих возможностях утилизации можно получить у продавца или в управлении города или гмины.



Данное устройство маркировано в соответствии с Европейской директивой 2012/19/EU относительно бывшей в употреблении электрической и электронной техники (отходы электрического и электронного оборудования – waste electrical and electronic equipment, WEEE). Руководство определяет рамки по возврату и переработке бывшей в употреблении техники, если применимо на всей территории ЕС.

20 ТЕХНИЧЕСКИЕ ХАРАКТЕРИСТИКИ

Масса	максимум 45 кг
Напряжение	220–240 В, 50 или 60 Гц
Мощность подключения	2000–2400 Вт
Предохранитель	10–16 А
Давление воды	▪ минимум 50 кПа (0,5 бар) ▪ максимум 1000 кПа (10 бар)
Объем на входе	мин. 10 л/мин
Температура воды	Холодная вода. Горячая вода – максимум 60 °C
Емкость	10 стандартных комплектов

BSH Hausgeräte GmbH
Carl-Wery-Straße 34
81739 München, GERMANY