Haier

Посудомоечная машина

Руководство пользователя

HDWE11-696RU

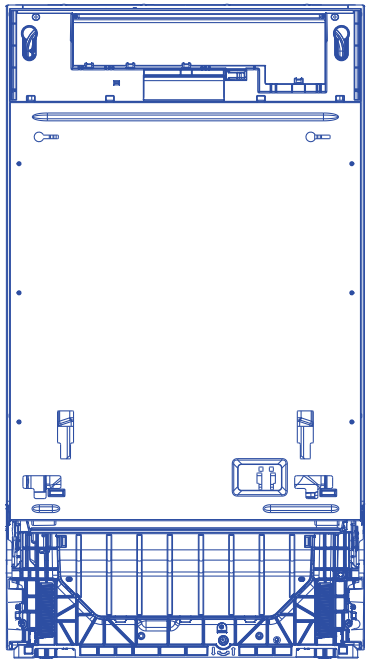

Внимательно прочитайте данное руководство перед использованием прибора и храните его вместе со счетом-фактурой; В случае обновления технологии или программного обеспечения, дополнительное уведомление не предоставляется; Изображения в руководстве приведены в качестве иллюстрации. Внешний вид и изображение могут отличаться от реального изделия. Для уточнения информации руководствуйтесь фактически приобретенным товаром; наша компания оставляет за собой право на толкование инструкций.

Содержание

Благодарим вас за выбор продукции Haier.

Внимательно ознакомьтесь с настоящим руководством перед установкой или использованием этого устройства. В этом документе содержится важная информация, которая поможет вам максимально эффективно использовать изделие, выполнить его безопасную и правильную установку и обслуживание.
Храните данное руководство в удобном месте, чтобы вы всегда могли обратиться к нему для безопасного и правильного использования посудомоечной машины.
Если вы решите продать устройство, передать или оставить его новым владельцам дома при переезде, передайте также и данное руководство, чтобы новый владелец мог ознакомиться с устройством и предупреждениями о безопасности.

Правила техники безопасности .....
Инструкции по установке .....
Описание посудомоечной машины .....
Обзор программ .....
Система смягчения воды .....
Использование ополаскивателя .....
Посуда .....
Загрузка посуды .....
Экономия ресурсов .....
Добавление моющего средства .....
Перед первым использованием .....
Повседневное использование .....
Уход и очистка .....
Устранение неполадок .....
Рекомендации по размещению посуды в посудомоечной машине .....
Технические данные .....
Подключение Wi-Fi .....

Правила техники безопасности

Внимательно ознакомьтесь с настоящим руководством перед установкой или использованием этого устройства. В этом документе содержится важная информация, которая поможет вам максимально эффективно использовать изделие, выполнить его безопасную и правильную установку и обслуживание.

⚠ ВНИМАНИЕ **Опасность поражения электрическим током**

Перед установкой посудомоечной машины извлеките предохранитель или разомкните автоматический выключатель в электросети вашего дома. Машина обязательно должна быть заземлена. В случае неисправности или поломки заземление снизит риск поражения электрическим током, обеспечив путь наименьшего сопротивления для электрического тока. Посудомоечная машина снабжена шнуром с заземляющим проводом и вилкой с заземляющим контактом. Вилку следует подключать к розетке, которая установлена и заземлена в соответствии со всеми местными правилами и нормативами.
ПРЕДУПРЕЖДЕНИЕ - Неправильное подключение заземляющего провода может привести к поражению электрическим током. Если вы сомневаетесь, правильно ли заземлен прибор, обратитесь к профессиональному электрику или представителю сервисного центра.
Не заменяйте вилку питания, которая поставляется вместе с посудомоечной машиной. Если она не подходит к розетке, обратитесь к квалифицированному электрику для установки подходящей розетки. Не используйте удлинитель, переходник или блок с несколькими розетками.
Несоблюдение этой рекомендации может привести к поражению электрическим током или смертельному исходу.

⚠ ВНИМАНИЕ **Опасность порезов**

Соблюдайте осторожность – края панели острые.
Несоблюдение предупреждения может привести к травме или порезу.

⚠ ВНИМАНИЕ **При использовании посудомоечной машины соблюдайте основные меры предосторожности, в том числе:**

- Перед использованием посудомоечной машины прочтите все инструкции.
- Соблюдайте указания, содержащиеся в данном руководстве, чтобы свести к минимуму риск возгорания или взрыва, или предотвратить материальный ущерб, травмы или гибель людей.
- Используйте посудомоечную машину только по назначению, как описано в данном руководстве пользователя.
- Устройство предназначено для использования в домашних или схожих с ними условиях:
  – жилые дома за городом;
  – постояльцами гостиниц, мотелей и других жилых помещений;
  – гостиницы типа «ночлег и завтрак».
- Используйте только моющие средства или ополаскиватель, рекомендованные для использования в бытовой посудомоечной машине, и храните их в недоступном для детей месте.

- Каждый раз после завершения программы мойки проверяйте дозатор моющего средства: он должен быть пустым.
- Загружая посуду для мытья, размещайте острые предметы так, чтобы они не повредили посудомоечную машину, а острые ножи – ручкой вверх, чтобы не порезаться.
- Не прикасайтесь к фильтрующей пластине (металлическому диску в основании посудомоечной машины) во время или сразу после использования, так как она может быть горячей.
- Не вносите самовольные изменения в элементы управления.
- Не садитесь и не вставайте на дверцу или корзину для посуды посудомоечной машины.
- Не опирайтесь на регулируемые полки, особенно весом всего тела.
- Чтобы избежать травм, не позволяйте детям играть в посудомоечной машине или на ней.
- При определенных условиях в системе водонагревателя, который не использовался в течение двух или более недель, может образовываться газообразный водород. Газообразный водород взрывоопасен. Поэтому в таком случае перед использованием посудомоечной машины откройте все краны горячей воды и дайте воде стечь из них в течение нескольких минут. Это высвободит скопившийся газообразный водород. Поскольку газ легко воспламеняется, в это время нельзя курить и разжигать открытый огонь.
- При утилизации старой посудомоечной машины с нее нужно снять дверцу. Некоторые средства для посудомоечных машин являются сильными щелочами. Они могут быть чрезвычайно опасны при проглатывании. Не допускайте их контакта с кожей и глазами и не подпускайте детей к посудомоечной машине с открытой дверцей. После завершения цикла мойки необходимо убедиться, что емкость для моющего средства пуста.
- Сертифицированные бытовые посудомоечные машины не предназначены для использования на предприятиях общественного питания. Инструкции по технике безопасности при техническом обслуживании

Инструкции по технике безопасности при техническом обслуживании

- Перед очисткой или техобслуживанием отключите посудомоечную машину от сети.
- При отключении устройства нужно тянуть за вилку, а не за шнур питания или место соединения шнура, чтобы избежать их повреждения.
- Не ремонтируйте и не заменяйте какие-либо части посудомоечной машины, не пытайтесь самостоятельно выполнить какое-либо обслуживание, если это не рекомендовано в данном руководстве.
- Следите за тем, чтобы пол вокруг посудомоечной машины был чистым и сухим, чтобы не поскользнуться.
- Не допускайте скопления горючих материалов, таких как пух, бумага, ветошь и химикаты, вокруг/под посудомоечной машиной.

Инструкции по технике безопасности при эксплуатации

- Если посудомоечная машина работает, открывайте дверцу очень осторожно. Иначе на вас могут попасть брызги горячей воды. Не открывайте дверцу полностью до тех пор, пока распылители не перестанут вращаться.

Правила техники безопасности

- Не оставляйте дверцу открытой, так как в таком виде о нее можно споткнуться.
- Вода внутри посудомоечной машины непригодна для питья.
- Посудомоечная машина должна использоваться с установленными пластиной фильтра, сливным фильтром и разбрызгивателями. Подробнее с этими деталями можно ознакомиться на иллюстрациях в разделе «Уход и очистка».
- Не используйте посудомоечную машину, если она повреждена, неисправна, частично разобрана или какие-то ее детали отсутствуют или сломаны: например, поврежден шнур питания или его вилка.
- Бытовая техника не предназначена для детских игр. Детям до 8 лет разрешается находиться около данного электроприбора только под присмотром взрослых. Эта машина может использоваться детьми в возрасте от 8 лет и старше, лицами с ограниченными физическими, сенсорными или умственными способностями или недостатком опыта и знаний, если они делают это под надзором или были проинструктированы в отношении безопасного использования машины и понимают возможные опасности.
- Дети не должны выполнять чистку и техническое обслуживание устройства без присмотра.
- Не позволяйте детям играть внутри, на или с посудомоечной машиной или любым другим утилизированным прибором.
- При использовании средства для чистки посудомоечной машины, мы настоятельно рекомендуем сразу же запустить программу мойки с моющим средством, чтобы не повредить машину.
- Посудомоечная машина предназначена для мытья обычной домашней посуды. Предметы, загрязненные бензином, краской, стальным или железным мусором, агрессивными, кислотными или щелочными химикатами, нельзя мыть в посудомоечной машине.
- Если посудомоечная машина не используется в течение длительного времени, отключите подачу в нее воды и электричества.

Комплектация



Держатель сливного шланга (1)

Впускной шланг (1)



Воронка для соли



Кронштейны для нижней панели (2)



Крепления (2)



Мягкая прокладка для для нижней панели



Водонепроницаемая защитная пленка (1) (для защиты кухонной мебели от воды)



Руководство по эксплуатации (1) Этикетка с указанием моющего средства для посудомоечной машины и расхода энергии (1) Шаблон для дверной панели (1) Рекомендации по добавлению ополаскивателей (1)



Винты Ø3,5 x 13 мм (10)



Винты Ø4 x 25 мм (4)



Винты Ø3.5 x 44 мм (4)

Перед установкой

Распаковка и перемещение

- Проверьте упаковку и посудомоечную машину на наличие повреждений при транспортировке. Если посудомоечная машина каким-либо образом повреждена, не устанавливайте ее. Обратитесь к дилеру, у которого была приобретена посудомоечная машина.
- Утилизация упаковки: часть упаковки пригодна для вторичной переработки. Проверьте символы и маркировку, по возможности, отправьте на переработку.
- Никогда не поднимайте посудомоечную машину за ручку дверцы или за верхнюю панель. Это может повредить ее.
- Осторожно обращайтесь со шлангами и шнуром питания, расположенными в задней части посудомоечной машины. Не допускайте их сдавливания, перегибов, заломов или порезов.
- При установке посудомоечной машины убедитесь, что сливной шланг не сдавлен и не перекручен.

Подключения к коммунальным сетям

- Убедитесь, что шнур питания достаточно длинный и достает до розетки. Если нет, то его должен заменить авторизованный компанией haier специалист. Для подключения посудомоечной машины к источнику питания не следует использовать удлинители или коробки с несколькими розетками.
- Убедитесь, что шланги достаточно длинные и достают до точек подключения. Если шланг необходимо удлинить, убедитесь, что новый шланг такого же качества и диаметра.
- Посудомоечную машину не следует подключать к системе водоснабжения, где температура превышает 60°C.
- Посудомоечную машину нельзя подключать к системе горячего водоснабжения с высоким давлением, так как это может привести к повреждению системы.

1 Размеры для встраивания и подготовка места для установки

ВАЖНО!
Во избежание повреждения мебели паром убедитесь, что все деревянные части вокруг посудомоечной машины покрыты масляной краской или влагостойким полиуретаном.

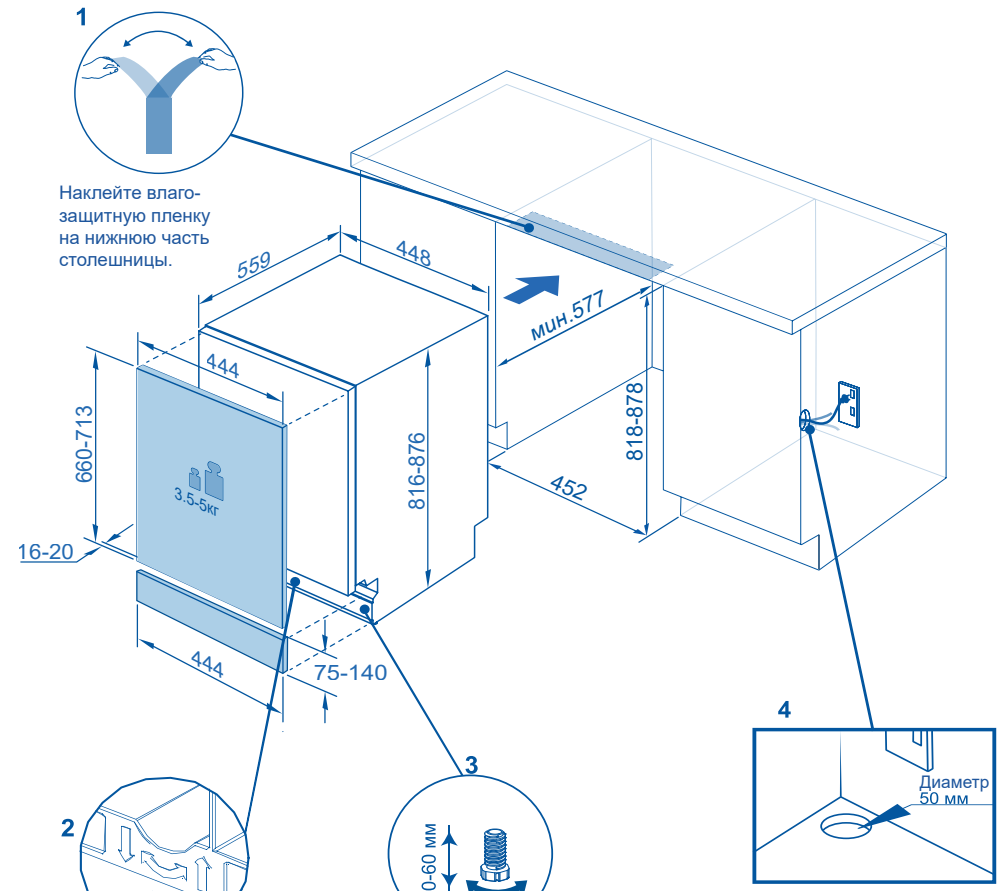

Заднюю ножку посудомоечной машины можно отрегулировать с помощью шестигранного ключа 6 мм (не входит в комплект поставки)

Передние ножки посудомоечной машины можно регулировать, как показано на рисунке

- Коммуникации могут располагаться по обе стороны от посудомоечной машины.
- Убедитесь, что диаметр любого сервисного отверстия не менее 50 мм.

ВАЖНО!
Сетевая розетка должна располагаться в шкафу рядом с посудомоечной машиной.

Размещение и выравнивание посудомоечной машины

- Не поднимайте посудомоечную машину за ручку на дверце.
- Устанавливая машину, проследите, чтобы шланги и шнур не перекручивались и не перегибались.
- После установки посудомоечной машины на место отрегулируйте заднюю ножку с помощью шестигранного ключа 6 мм. Передние ножки также можно отрегулировать вручную.
- Мы рекомендуем отрегулировать ножки так, чтобы посудомоечная машина стояла под столешницей ровно и устойчиво, не наклоняясь.

Инструкции по установке

2 Подготовка декоративной дверной панели

Характеристики декоративной панели

Передняя часть посудомоечной машины может быть оснащена панелью со следующими характеристиками:
Достаточная герметичность для защиты от влаги (50°C при 80% относительной влажности). Поскольку в посудомоечной машине, как правило, жаркая и влажная среда, задняя и боковые стороны панели полностью изолированы водо- и паронепроницаемым слоем (например, из полиуретана), не допускающим повреждение панели.

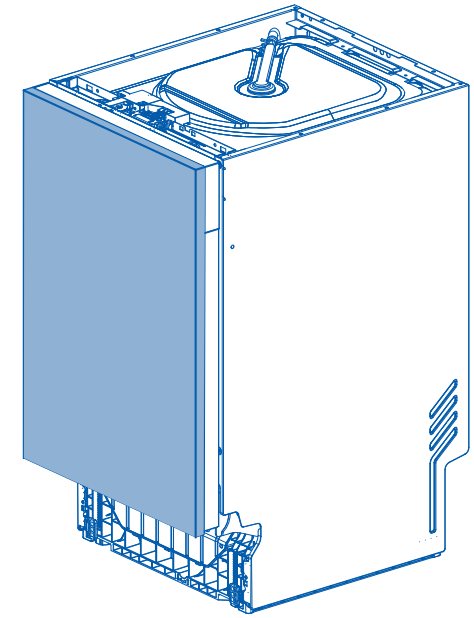

3 Крепление декоративной дверной панели

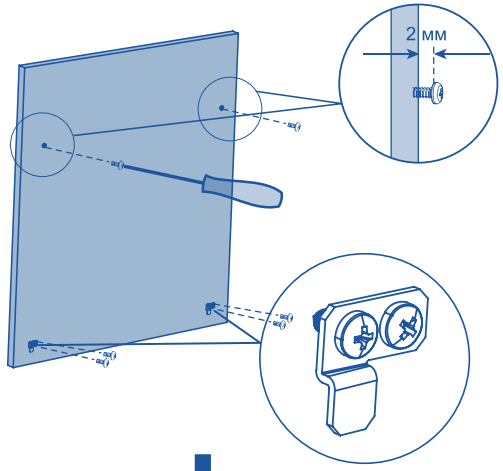

1

Вставьте винты Ø 3,5 x 13 мм в направляющие отверстия и прикрепите малый кронштейн полоза к панели.

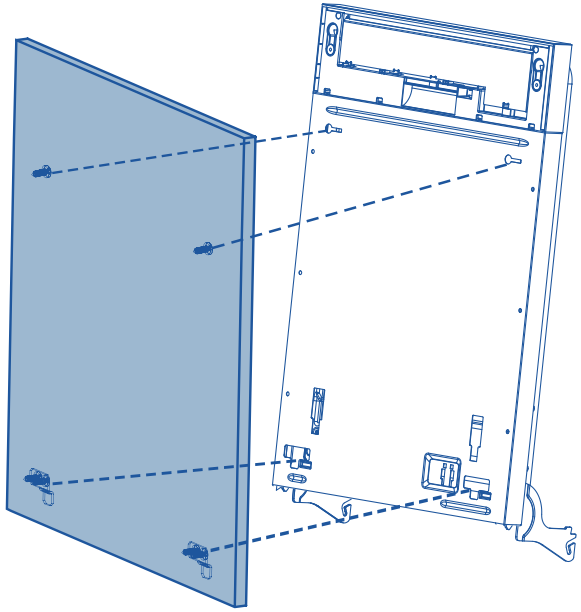

2

Закройте дверцу посудомоечной машины, затем навесьте декоративную панель на ее переднюю часть.

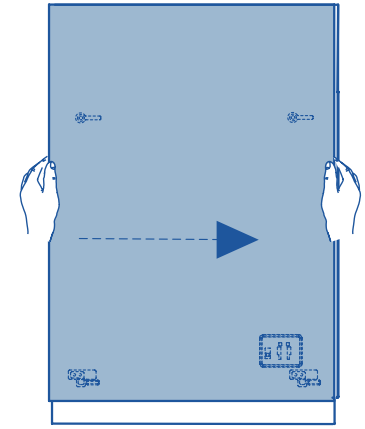

3

Установите дверцу в правильное положение.

Откройте дверцу и замените винты на винты Ø3,5 x 44 мм, зафиксировав ими панель.

4

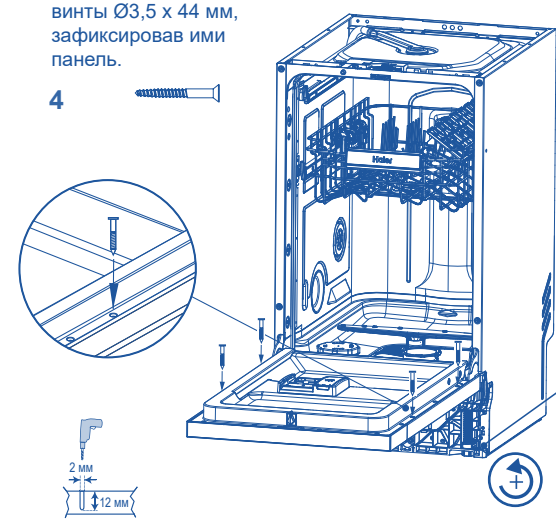

Балансировка дверцы

Баланс дверцы можно регулировать двумя винтами через два отверстия спереди. Чтобы добиться равномерного баланса, регулируйте обе стороны одновременно, по очереди.

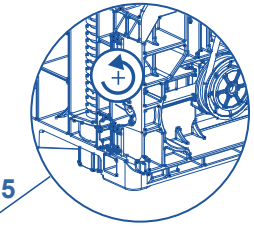

5

ВАЖНО!

С помощью шестигранного ключа отрегулируйте положение так, чтобы дверца оставалась открытой под собственным весом. Вращение по часовой стрелке: Натяжение пружины Вращение против часовой стрелки: Ослабление пружины

Инструкции по установке

4 Установка нижней панели

Отдельная панель

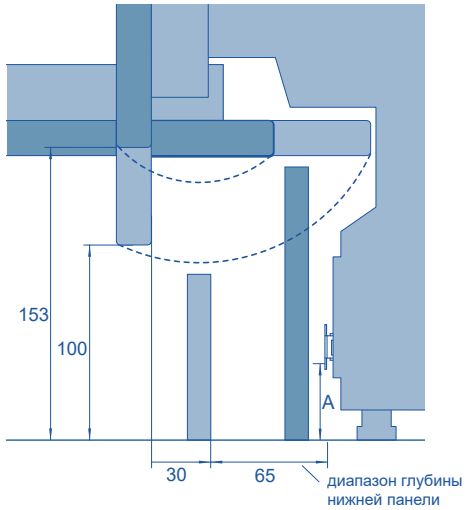

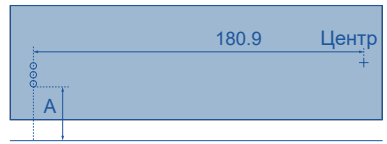

1
Отметьте места расположения направляющих отверстий для каждого кронштейна. Чтобы определить высоту, на которой будет закреплен кронштейн, нужно измерить расстояние от пола до самого нижнего отверстия кронштейна. Снимите кронштейн с изделия и сделайте разметку других отверстий, ориентируясь по измеренному расстоянию. Учитывайте выступ дверцы и радиус ее поворота.

Прикрепите кронштейны к панели винтами Ø3,5 x 13 мм. Вставьте нижнюю панель в посудомоечную машину и отметьте глубину ее посадки на кронштейн. Снимите панель. В отмеченных местах отверткой отогните выступы на обоих кронштейнах, чтобы панель не «села» глубже, чем нужно.

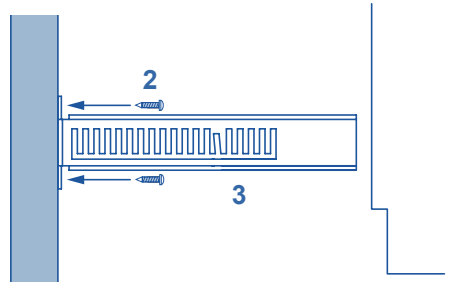

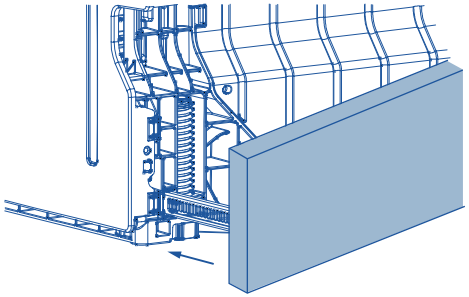

4 Плотно вставьте панель на место и закрепите ее.

Сплошная панель

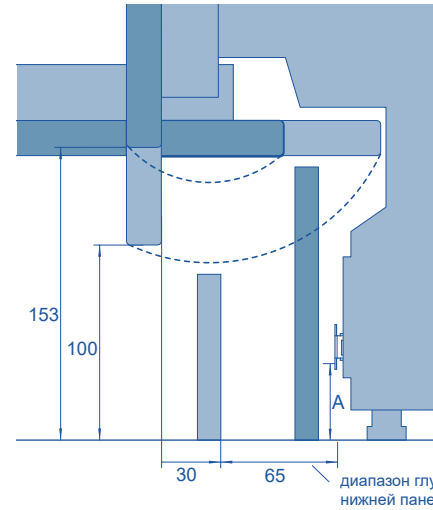

1
Учитывайте выступ дверцы и радиус ее поворота при определении высоты и глубины установки нижней панели. Поскольку панель сплошная, скорее всего, ее потребуется обрезать по месту установки.

ВАЖНО!
Панель может выступать из посудомоечной машины не более чем на 90 мм, чтобы не мешать видеть напольный световой индикатор.

2
Установите панель в желаемом положении и отметьте точку, в которой она соприкасается с основанием дверцы. Обрежьте лишнее.

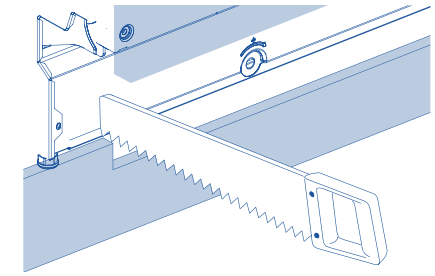

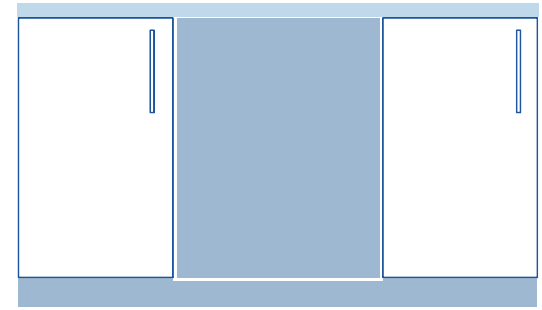

3
Установите сплошную панель на окружающие шкафы

5 Крепление машины

A Крепление к шкафу по бокам

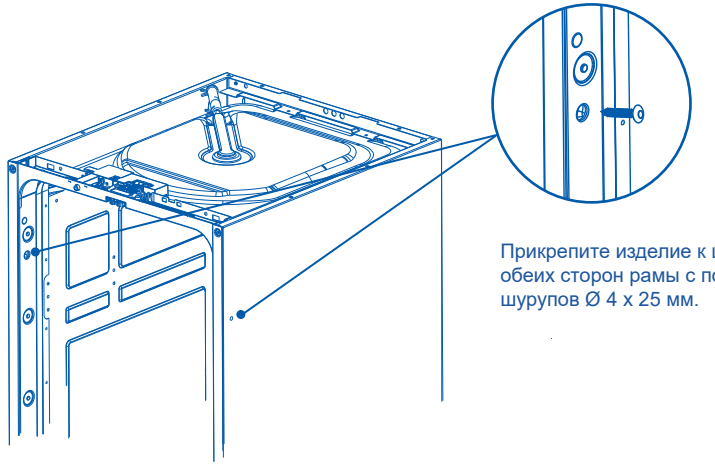

Прикрепите изделие к шкафу с обеих сторон рамы с помощью шурупов Ø 4 x 25 мм.

B По желанию можно прикрепить к шкафу сверху

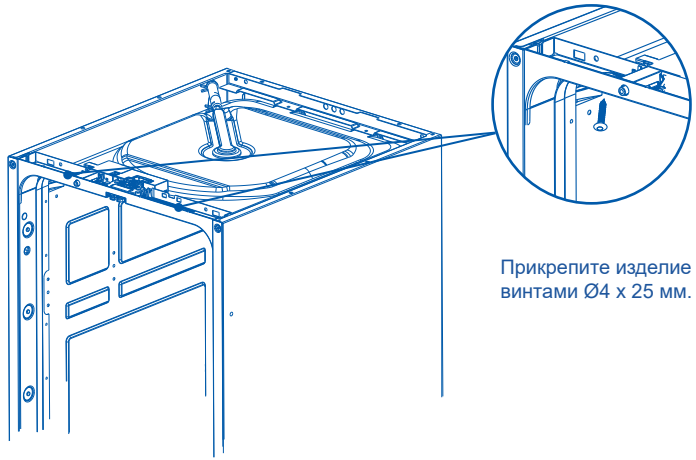

Прикрепите изделие к столешнице винтами Ø4 x 25 мм.

Инструкции по установке

6 Варианты подключения к водопроводу и слива. Выберите наиболее подходящий

Посудомоечная машина и стояк Ø 38 мм

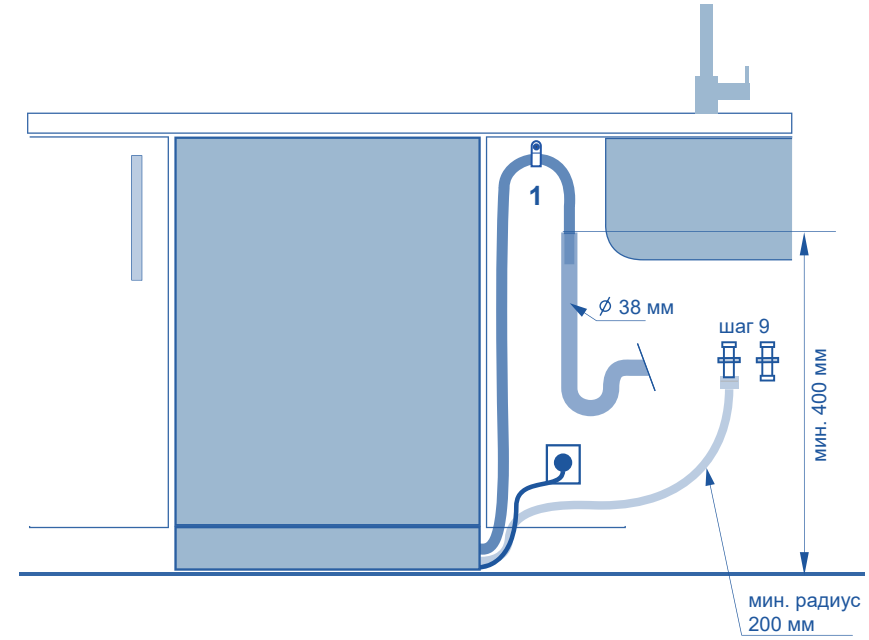

Подключение посудомоечной машины с помощью соединителя сливного шланга к сифону раковины / тройнику для слива

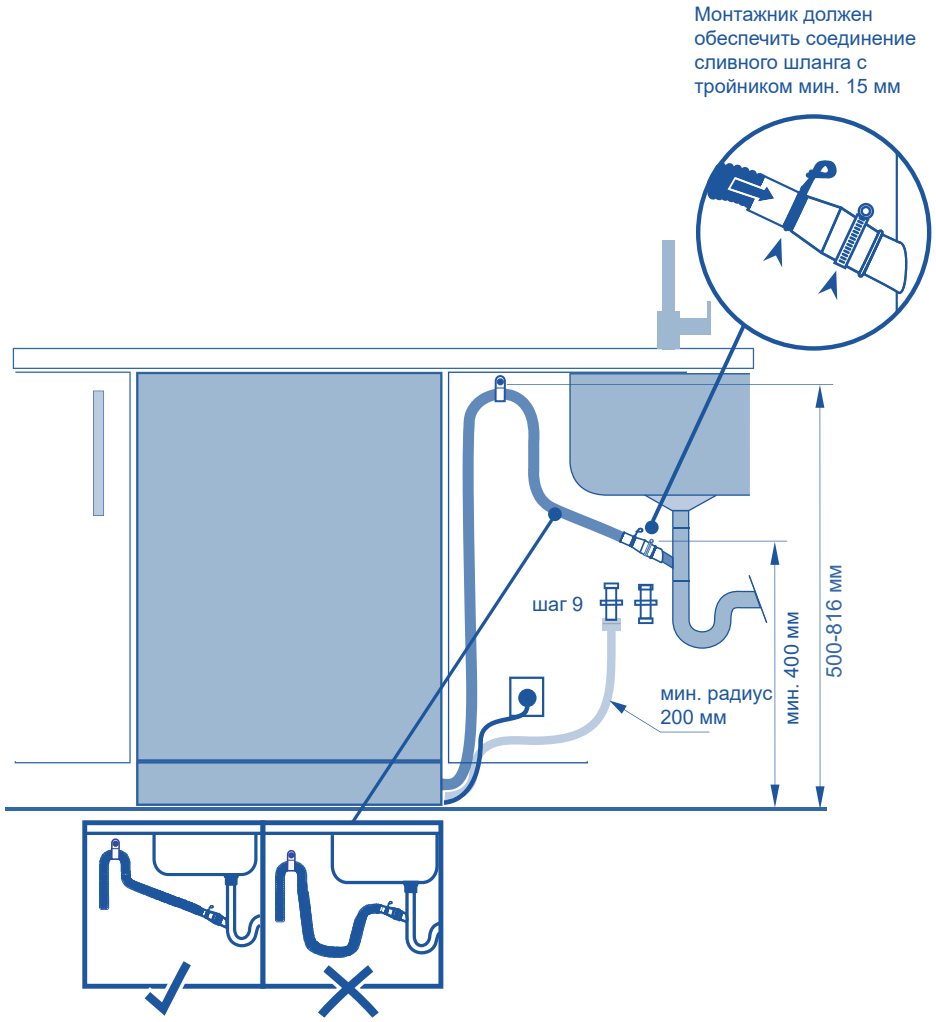

Убедитесь, что сливной шланг подведен прямо к соединителю. При необходимости удалите излишки сливного шланга. Не укорачивайте впускной шланг.

ВАЖНО!
Не подключайте сливные шланги к измельчителю пищевых отходов, так как это может привести к засорению шлангов.

7 Подключение впускного шланга к холодной воде

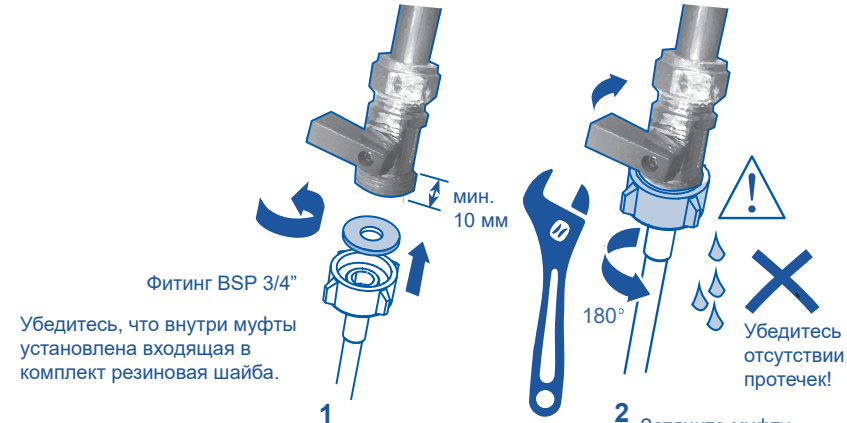

ВАЖНО!

- **Посудомоечную машину следует подключать к водопроводной сети с помощью нового впускного шланга, входящего в комплект поставки. Старые шланги использовать нельзя.**
- **Не укорачивайте впускной шланг.**

1. Обратите внимание на требования к водопроводу.
- В месте подключения воды посудомоечная машина оснащена одним клапаном.
- Мы рекомендуем подключать к холодной воде для лучшей производителёьности и энергоэффективности.
- Температура воды на входе не должна превышать 25°C.

2. Обратите внимание на допустимые предельные значения давления воды.
- Самое низкое: 0,3 бар = 3 Н/см2 = 30 кПа
- Если давление ниже 1 бар, обратитесь к профессиональному сантехнику.
- Самое высокое: 10 бар = 100 Н/см2 = 1 МПа
- Если давление превышает 10 бар, необходимо установить редукционный клапан. Обратитесь к профессиональному сантехнику.

3. Подсоедините впускной шланг к водопроводному крану с помощью фитинга BSP 3/4”. Убедитесь, что впускной шланг не перекручен (это может ослабить подачу воды). Для изгиба на 90° требуется минимальная высота 200 мм для изгиба без заломов.
- Убедитесь, что поступающая вода чистая. Если водопроводные трубы долгое время не использовались, дайте застоявшейся в них воде стечь, убедитесь, что вода чистая. В противном случае скопившаяся в трубах грязь может привести к засорению наливного шланга и повреждению посудомоечной машины.
- При необходимости используйте фильтр для очистки поступающей из водопровода воды. Фильтр можно приобрести в авторизованном сервисном центре или в центре обслуживания клиентов.

4. После соприкосновения с уплотнением затяните шланговую муфту еще на пол-оборота.
5. Убедитесь, что соединение не протекает.

8 Подключение к электропитанию

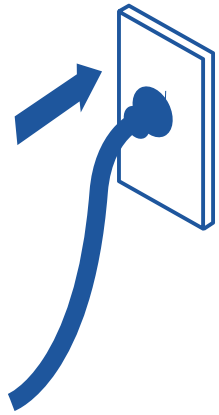

Электрическое подключение

- Во время установки посудомоечная машина не должна быть подключена к электросети. Убедитесь, что электропроводка в доме надлежаще заземлена.
- Проверьте табличку с техническими данными (находится на внутренней дверце посудомоечной машины с левой стороны, изготовлена из нержавеющей стали) и убедитесь, что значения напряжения и частоты тока в вашей сети соответствуют значениям на табличке.
- Вставьте вилку в розетку, оснащенную заземлением и разъединителем.

ВАЖНО!

- Заземление любого бытового прибора — это требование безопасности, предусмотренное нормативами.
- Если длина шнура питания недостаточна для подключения посудомоечной машины к розетке или если вилка не подходит к розетке, следует заменить весь шнур питания. Это должен выполнять только авторизованный специалист. Не переделывайте и не подрезайте вилку самостоятельно. Не используйте переходник, удлинитель или блок с несколькими розетками для подключения посудомоечной машины к сети, так как это может вызвать перегрев и возгорание.
- Розетка, к которой подключена посудомоечная машина, должна находиться в месте (например, в соседнем шкафу), которое будет легко доступно даже после установки машины. Это необходимо для того, чтобы посудомоечную машину можно было отключить от сети для проведения очистки и техобслуживания.

Инструкции по установке

■ Проверки по окончании установки

Выполняются монтажником.

- Убедитесь, что все детали установлены.
- Убедитесь, что все панели и их части надежно закреплены и что все электрические подключения сделаны в соответствии с местными электротехническими правилами.
- Убедитесь, что посудомоечная машина стоит ровно. При необходимости слегка подкрутите регулировочные ножки. Чтобы обеспечить оптимальную работу, наклон посудомоечной машины не должен превышать 1о. Проверьте наклон спиртовым уровнем.
- Убедитесь, что на впускном шланге для подачи воды установлена резиновая шайба, входящая в комплект поставки, и что она затянута еще на пол-оборота после контакта с уплотнителем.
- Убедитесь, что все отверстия или пробки в сливном патрубке открыты, а сливное соединение готово.
- Соединитель сливного шланга не должен удерживать вес избыточной длины шланга. Сливной шланг должен быть полностью вытянут без провисания. Лишнюю длину сливного шланга следует свернуть в петлю и уложить сбоку от посудомоечной машины.
- При подсоединении сливного шланга к сифону раковины эта петля должна находиться минимум на 150 мм выше, чем муфта сливного шланга.
- Убедитесь, что из посудомоечной машины извлечена вся упаковка или лента, которыми крепятся полки.
- Убедитесь, что дверца открывается и закрывается свободно, не задевая соседние шкафы.
- Убедитесь, что электрическая розетка легкодоступна и находится в соседнем шкафу.
- Проверьте работу посудомоечной машины:
  Если на экране появляется код неисправности, см. раздел «Коды неисправностей» данного руководства.

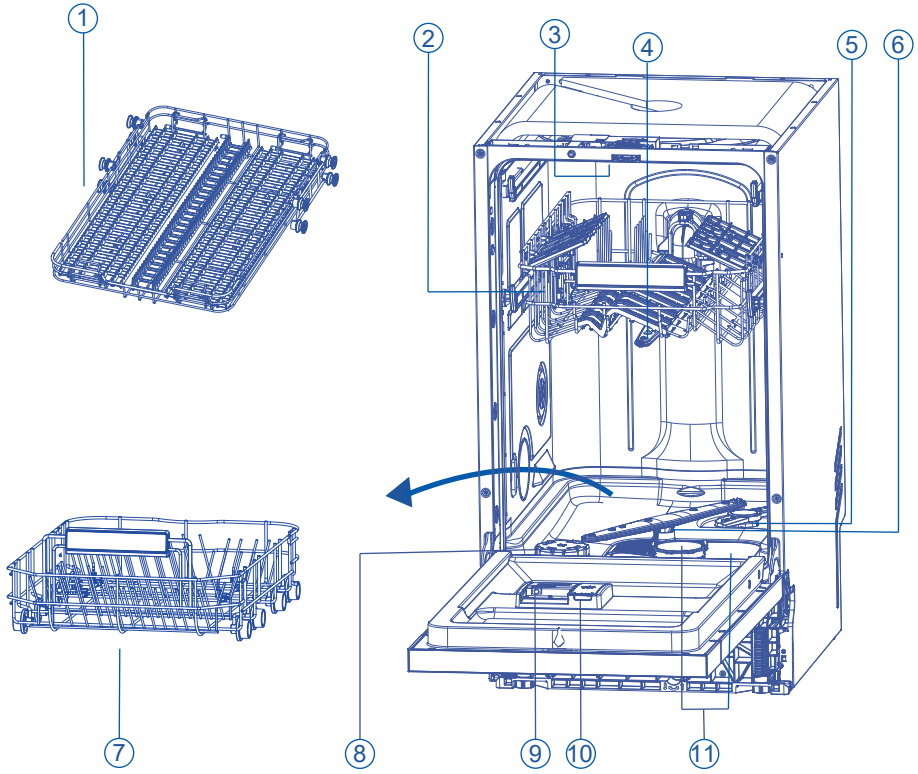

1. Третья корзина
2. Верхняя корзина
3. Верхний разбрызгиватель
4. Средний разбрызгиватель
5. Функция Power wash
6. Нижний разбрызгиватель
7. Нижняя корзина
8. Емкость для соли
9. Дозатор моющего средства
10. Дозатор ополаскивателя
11. Фильтры

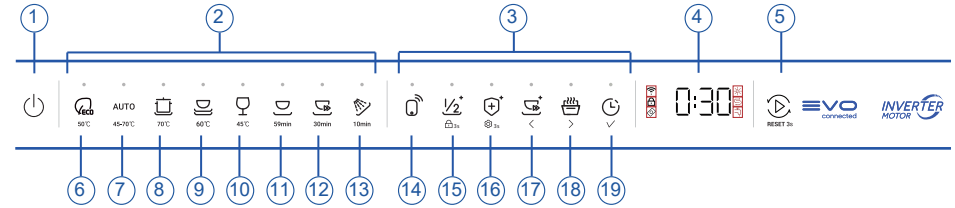

1. Кнопка включения/выключения
2. Кнопка выбора программы
3. Кнопки дополнительных функций
4. Информационный дисплей/Индикаторы
5. Кнопка Пуск/Сброс
6. Программа мойки ECO
7. Программа автоматической мойки
8. Программа интенсивной мойки
9. Универсальная программа
10. Программа мойки стекла
11. Программа 59 мин.
12. Быстрая мойка
13. Программа ополаскивания
14. WIFI
15. +1/2 (половинная загрузка) (блокировка от детей*)
16. Дезинфекция (пользовательские настройки*)
17. Ускорение
18. Автоматическое открытие дверцы
19. Отложенный запуск

1) Нажмите и удерживайте кнопку +1/2 в течение 3 секунд, чтобы включить блокировку от детей.

2) Нажмите и удерживайте кнопку +Дезинфекция в течение 3 секунд, чтобы войти в пользовательские настройки.

1) Таблица соответствия программ и дополнительных функций

	½+	+Дез	Быстрая	Интенсивная
ECO 50°C	×	×	×	√
AUTO 45-70°C	×	×	×	√
70°C	√	√	√	√
60°C	√	√	√	√
45°C	√	×	√	√
59min	√	×	×	√
30min	×	×	×	√
10min	×	×	×	×

2) Таблица совместимости дополнительных функций
*Можно выбрать не более 3.

½+	+Дез	
½+	Интенсивная	
½+	+Дез	Интенсивная
+Дез	Быстрая	
+Дез	Интенсивная	
+Дез	Быстрая	Интенсивная
Быстрая	Интенсивная	

Выберите программу, нажмите кнопку желаемой дополнительной функции, затем нажмите RESET 3s, чтобы запустить программу.

Программа	Тип остатков пищи	Тип загрузки
ECO 50℃	Среднее загрязнение: Супы, яйца, соусы, картофель, паста, рис, жареная или обжаренная пища	Стандартный режим: столовая посуда, столовые приборы, стеклянная посуда
AUTO 1) 45-70℃	Легкие и сильные загрязнения: запеканки, соусы, картофель, паста, рис, жареная или обжаренная пища	Стандартный режим: столовые приборы, кастрюли и сковороды
70℃	Сильное загрязнение: Выпечка, соусы, картофель, паста, рис, жареная или обжаренная пища	Стандартный режим: столовые приборы, кастрюли и сковороды
60℃	Обычное загрязнение: Супы, яйца, соусы, картофель, паста, рис, жареная или обжаренная пища	Стандартный режим: столовые приборы, кастрюли и сковороды
2) 45℃	Слабое загрязнение: Кофе, пирожные, молоко, холодные напитки, салаты, сосиски	Деликатный режим: Стеклянная посуда, столовая посуда, столовые приборы
59 мин	Смешанное загрязнение: Кофе, выпечка, молоко, холодные напитки, салаты, сосиски, паста, жареная или обжаренная пища	Стандартный режим: столовые приборы, кастрюли и сковороды
30 мин	Свежие загрязнения: Запеканки, соусы, картофель, паста, рис, жареная или обжаренная пища	Стандартный режим: столовые приборы, кастрюли и сковороды
3) 10 мин	Посуда, в которой еда хранилась несколько дней	Все режимы: столовая посуда, столовые приборы, кастрюли и сковороды

1). Посудомоечная машина сама определяет тип загрязнения и количество предметов в корзинах. Она автоматически регулирует температуру и количество воды, потребление энергии и продолжительность программы.
2). С этой программой можно выполнить мойку посуды со свежими загрязнениями. Она обеспечивает хорошие результаты мойки за короткое время.
3). Используйте эту программу для быстрого ополаскивания посуды. Это смягчит прилипшие к посуде остатки пищи и предотвратит появление неприятного запаха из посудомоечной машины. Не используйте моющее средство с этой программой.

Для обеспечения хороших результатов мойки посудомоечной машине требуется мягкая вода. Жесткая вода может негативно сказаться на работе вашей посудомоечной машины. Стеклянная посуда, которую моют в жесткой воде, со временем теряет прозрачность, а на стандартной посуде появляются пятна или белый налет. Использование очень жесткой воды может привести к тому, что детали посудомоечной машины со временем выйдут из строя. Соль может улучшить ситуацию.

Регулировка системы смягчения воды

Количество добавляемой соли можно установить на уровнях H1 - H9 в зависимости от жесткости воды.
1. Узнать о жесткости вашей водопроводной воды можно в местной водоснабжающей организации.
2. Значения регулировки см. в таблице жесткости воды.

Определите жесткость местной воды

Жесткость воды				Регулировка системы смягчения воды
Немецкие градусы (°dH)	Французские градусы (°fH)	Ммоль/л	Градусы Кларка	значение на дисплее
31-50	55-89	5,5-8,9	39-63	H6
17-30	30-54	3,0-5,4	21-38	H5
13-16	23-29	2,3-2,9	16-20	H4 1)*
9-12	16-22	1,6-2,2	11-15	H3
0-8	0-15	0-1,5	0-10	H2 2)*
-	-	-	-	H1 3)*

* Примечание
1) Заводская настройка по умолчанию для порошкового моющего средства.
2) Рекомендуемая настройка для комбинированных таблеток моющего средства.
3) Индикатор соли не горит.

Использование специальной соли

Как только на панели управления загорится индикатор низкого уровня соли, необходимо досыпать соль. Всегда досыпайте специальную соль непосредственно перед включением прибора. Это гарантирует, что избытки раствора специальной соли будут немедленно смыты и не приведут к коррозии промывочного бака.

Загрузка соли:

ОСТОРОЖНО!
Используйте только соль для посудомоечных машин. Другие виды соли могут повредить машину! Солевой раствор вызывает коррозию, поэтому запускайте программу мойки каждый раз после засыпания соли в дозатор.

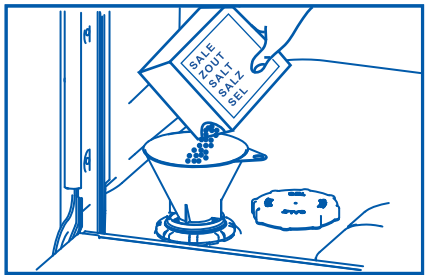

1. Чтобы открыть емкость для соли, поверните крышку по часовой стрелке.
2. Залейте в емкость для соли 1 литр воды.
3. Наполните емкость специальной солью (вода вытечет через край).
4. Вытрите вытекшую воду и соль вокруг отверстия.
5. Чтобы закрыть емкость для соли, поверните крышку против часовой стрелки.
6. Индикатор соли автоматически гаснет на некоторое время после каждого добавления соли.

Мы настоятельно рекомендуем регулярно использовать жидкий ополаскиватель для достижения наилучших результатов сушки. Ополаскиватель придает стеклу и фарфоровой посуде сияющий чистый вид без разводов. Кроме того, он предотвращает потускнение металла.

Когда доливать ополаскиватель в дозатор



Когда уровень ополаскивателя становится низким, загорается индикатор ополаскивателя.

Регулировка подачи ополаскивателя

Стандартный, установленный на заводе уровень дозирования - rA5, но вам возможно придется его настроить в соответствии с состоянием воды.

- Если в конце мойки образуется сильная пена, уменьшите дозировку.
- Если вы живете в регионе с жесткой водой или если посуда после высыхания покрывается полосами, увеличьте дозировку.
- Настроить подачу ополаскивателя:
- Если вы используете комбинированные таблетки с ополаскивателем, мы рекомендуем совсем отключить подачу ополаскивателя (rA-).

Как доливать ополаскиватель в дозатор

1. Потяните за кнопку, чтобы открыть крышку дозатора.



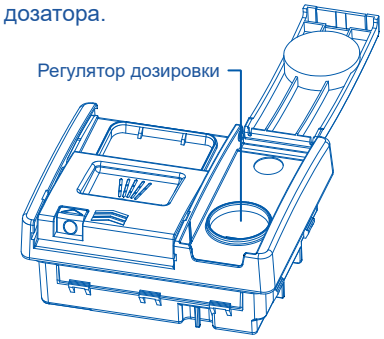

2. Заливайте ополаскиватель в круглое отверстие, следя за тем, чтобы его уровень не превысил отметку MAX.

ВАЖНО!
Следите за тем, чтобы ополаскиватель не пролился в посудомоечную машину. Любые пролитые средства необходимо вытереть, чтобы избежать чрезмерного образования пены. На обращение в сервисный центр по этому поводу гарантия не распространяется.
\
3. Закройте крышку до щелчка.

ВАЖНО!
Запрещается класть в посудомоечную машину сильно впитывающие материалы, такие как губки и полотенца. Не кладите в посудомоечную машину посуду или столовые приборы, загрязненные табачным пеплом, воском, смазочным материалом или краской.

Столовые приборы и столовое серебро
Все столовые приборы и столовое серебро следует мыть сразу после использования, так как при долгом контакте с некоторыми продуктами они могут потускнеть. Серебряные изделия не должны соприкасаться с изделиями из нержавеющей стали, например, другими столовыми приборами. Это может вызвать появление пятен. Серебряные столовые приборы нужно извлечь из посудомоечной машины и высушить вручную сразу после завершения программы.

Алюминий
Алюминий тускнеет при использовании моющего средства для посудомоечной машины. Степень потускнения зависит от качества изделия.

Другие металлы
Изделия из железа и чугуна могут покрываться ржавчиной и пачкать ею другие предметы. Изделий из меди, олова и латуни имеют свойство покрываться пятнами. Мойте такую посуду вручную.

Деревянная посуда
Деревянная посуда обычно чувствительна к теплу и воде. Регулярное мытье в посудомоечной машине может со временем привести к порче таких изделий. Если сомневаетесь, лучше мыть их вручную.

Стеклянная посуда
Большую часть повседневной стеклянной посуды можно мыть в посудомоечной машине. Хрустальная, очень тонкая и старинная стеклянная посуда может потравиться, то есть стать непрозрачной. Лучше мыть такие изделия вручную.

Пластик
Некоторые виды пластика могут изменить форму или цвет под воздействием горячей воды. Руководствуйтесь инструкциями производителя пластмассовой посуды. При загрузке в посудомоечную машину пластмассовую посуду следует утяжелять, чтобы она не переворачивалась, не наполнялась водой и не выпадала из корзины во время мойки.

Декоративные предметы
Большинство современных фарфоровых изделий можно мыть в посудомоечной машине. Антикварная посуда, посуда с рисунком, нанесенным на глазурь, с золотыми кантами или расписанный вручную фарфор, могут быть более чувствительны к машинной мойке. Если сомневаетесь, лучше мыть их вручную.

Клееные изделия
Некоторые клеи размягчаются или растворяются при машинной мойке. Если сомневаетесь, лучше мыть их вручную.

Если посуда или стойка для посуды покрыты нагаром, липкой субстанцией и другими трудноудаляемыми загрязнениями, рекомендуется на некоторое время замочить их перед мойкой в машине, иначе их будет трудно отмыть. Перед тем, как загружать посуду в посудомоечную машину, удалите с нее все крупные остатки пищи. Предварительно ополаскивать посуду под проточной водой не обязательно.

Верхняя корзина

- Верхняя корзина предназначена для таких предметов, как стаканы, чашки, блюдца, тарелки и неглубокие сковороды.
- Верхнюю корзину можно отрегулировать для размещения более крупных предметов. Можно изменить высоту верхней корзины, чтобы освободить место для высоких предметов в нижней корзине.
- Верхнюю корзину можно отрегулировать для размещения более крупных предметов. Поместите мелкие предметы на складной подстаканник.

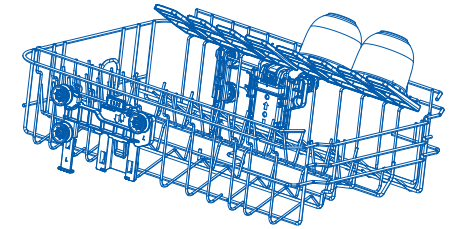

ВАЖНО!

Кладите острые и заостренные предметы лезвием вниз в подставку для ножей, чтобы не порезаться.
Высота верхней корзины регулируется.
- Отрегулируйте корзину на такую высоту, чтобы под ней оставалось достаточно места для высоких предметов.
- Если вы вынули корзину целиком, то перед установкой убедитесь, что она встала на направляющие с обеих сторон и что обе стороны на одном уровне, а высота одинаковая.

Можно отрегулировать высоту корзины таким образом, чтобы даже если тарелки уже загружены, не было необходимости вынимать их из посудомоечной машины.

Чтобы поднять корзину, отодвиньте ее в сторону и осторожно потяните, пока она не установится на место. Проделайте то же самое с другой стороной.

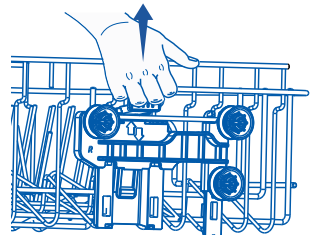

Опустите корзину, потяните за рычаг, чтобы освободить ее, осторожно опустите корзину. Проделайте то же самое с другой стороной.

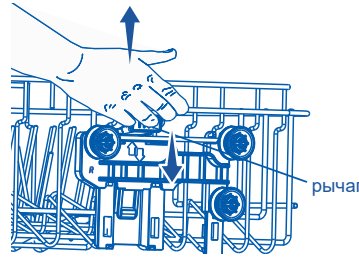

Нижняя корзина

- Поместите сюда самые крупные предметы: кастрюли, сковороды, крышки, сервировочную посуду и миски.
- Следите за тем, чтобы предметы посуды не препятствовали вращению разбрызгивателя, расположенного сверху.
- Размещайте тарелки большего размера между более длинными зубцами, чтобы обеспечить максимальную устойчивость.
- Если нужно больше места для высокой посуды, поднимите верхнюю корзину. См. инструкции на предыдущих страницах.

Складная подставка для тарелок

- Если требуется место для кастрюль или других объемных предметов, эти зубцы можно сложить.
- Нажмите на маленький зажим сзади и сложите части держателя навстречу друг другу.



Складной держатель

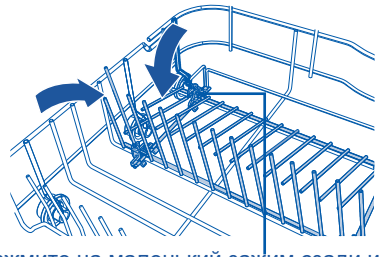

Нажмите на маленький зажим сзади и сложите части держателя навстречу друг другу.

Третья корзина

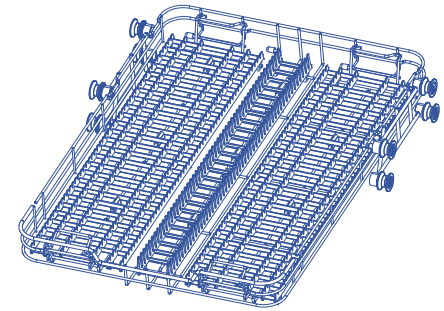

- ▶ Третья корзина выдвигается, поэтому столовые приборы легко вставлять и вынимать.
- ▶ Если верхняя корзина расположена высоко и используется подстаканник, третью корзину рекомендуется установить в верхнее положение.
- ▶ Подстаканник рекомендуется располагать слева.

⚠ ОСТОРОЖНО! Кладите острые и заостренные предметы лезвием вниз, чтобы не порезаться.

Экономичное использование

Советы о том, как сэкономить деньги и не навредить окружающей среде при использовании бытовой техники.

- Чтобы оптимизировать использование электроэнергии, воды, моющего средства и времени, соблюдайте рекомендации в отношении максимального объема загрузки. Вы сможете сэкономить до 50% электроэнергии, если запустите один цикл мойки с полной загрузкой вместо двух циклов с половинной загрузкой.

- Чтобы посуда была вымыта полностью, помещайте ее в посудомоечную машину в конце каждого приема пищи и при необходимости включайте цикл ХОЛОДНОЕ ОПОЛАСКИВАНИЕ, чтобы размягчить остатки пищи и удалить более крупные частицы пищи из вновь загружаемой посуды. Когда посудомоечная машина будет заполнена, запустите программу полного цикла мойки.

- Если посуда не очень грязная или корзины заполнены не полностью, выберите программу ЭКОНОМИЧНАЯ, следуя указаниям в списке программ.

- Наиболее эффективными с точки зрения комбинированного использования воды и энергии обычно являются программы с более длительным временем работы и низкой температурой.

Добавление моющего средства

ВАЖНО!

- Используйте только моющие средства, рекомендованные для автоматических посудомоечных машин.
- Моющие средства для посудомоечных машин являются сильными щелочами. Они могут быть чрезвычайно опасны при проглатывании. Не допускайте их контакта с кожей и глазами и не подпускайте детей и людей с ограниченными возможностями к посудомоечной машине с открытой дверцей. Каждый раз после завершения программы мойки проверяйте дозатор моющего средства – он должен быть пустым.
- Никогда не разбрызгивайте и не лейте моющее средство прямо на посуду в посудомоечной машине. Таблетки и жидкие моющие средства не должны находиться в прямом контакте с посудой или столовыми приборами.
- Не используйте жидкости для мытья рук, мыло, стиральные или дезинфицирующие средства, так как они могут повредить посудомоечную машину.

Заполнение дозатора моющих средств

1. Нажмите на кнопку справа от дозатора.

ВАЖНО!

Подходите к дозатору с правой стороны, чтобы крышка не ударила вас по руке, когда вы ее откроете.

2. Залейте моющее средство в соответствующий(е) отсек(и).

ВАЖНО!

Таблетки кладут только в основной отсек (самый большой).

3. Уберите (протрите) излишки моющего средства с краев дозатора.
4. Закройте крышку и нажмите до щелчка. Моющее средство будет подаваться в посудомоечную машину автоматически во время программы мойки.

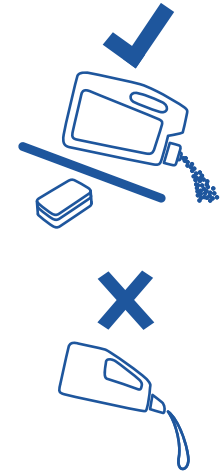

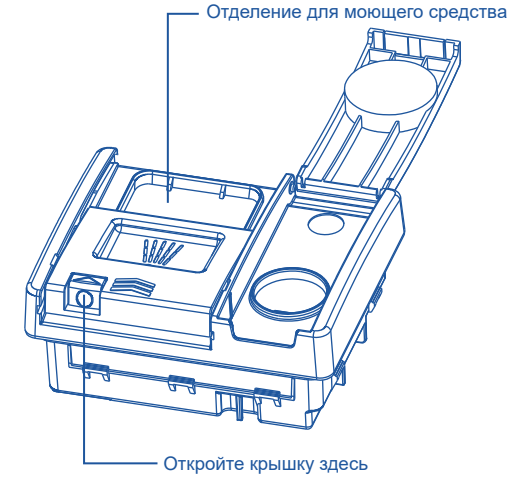

Start a Programme

1. Open the door and Press the ON/OFF button ⏻ to turn the dishwasher on.
2. Select the program you want on the dishwasher control panel.
3. Press ▷ to start the programme and close the door.

⚠ NOTICE

Pause and restart a wash programme

1. Open the door carefuly to pause the programme.The time remaining will flash and the pause beep will sound while the dishwasher is paused.

⚠ NOTICE

There is a risk of being sprayed with hot water,do not fully open the door until the spray arms have stopped rotating.
2.Load,remove,or rearrange any dishes if needed.
3.Close the door to restart the programme.

Cancel or change a wash programme

Open the door carefully to pause the programme.Press and hold ▷ 3 sec, Washing program reset.And then you can choice a new wash programme to start.

⚠ CAUTION

If a programme will be aborted in the process of washing dishes, the residue of detergent remains on the dishes. These can cause damage to health! Make sure to rinse off the detergent residues completely before using these dishes again.

Start a Programme with Delay

Set a start time by the following procedure in order to delay a programme start:
1.Set a programme.
2.Press and hold button ◷ until the delay time you need (1 to 24 hours) disappears.
3.Press the ▷ button and close the door.

► The appointment time decreases in hours
► When the countdown ends, the program will start.

Запуск программы

1. Откройте дверцу и нажмите кнопку включения/выключения ⏻, чтобы включить посудомоечную машину.
2. Выберите желаемую программу на панели управления машины.
3. Нажмите ▷, чтобы запустить программу, и закройте дверцу.

⚠ ПРИМЕЧАНИЕ

Приостановка и возобновление программы мойки

1. Осторожно откройте дверцу, чтобы приостановить программу. Во время остановки работы посудомоечной машины будет мигать индикатор оставшегося времени и раздаваться звуковой сигнал паузы.

⚠ ПРИМЕЧАНИЕ

Не открывайте дверцу полностью, пока разбрызгиватели не перестанут вращаться, чтобы вас не забрызгало горячей водой.
2. При необходимости загрузите, выньте или переставьте посуду.
3. Закройте дверцу и заново запустите программу.

Отмена или изменение программы мойки

Осторожно откройте дверцу, чтобы приостановить программу. Нажмите и удерживайте кнопку ▷ 3 секунды, программа мойки сбросится. Затем можно выбрать новую программу мойки для запуска.

⚠ ОСТОРОЖНО!

Если программа будет прервана в процессе мытья посуды, то остатки моющего средства останутся на посуде. Это может нанести вред здоровью! Перед использованием этой посуды обязательно полностью смойте остатки моющего средства.

Отложенный запуск программы

Чтобы отложить запуск программы, укажите машине время запуска следующим образом:
1. Выберите программу.
2. Нажмите и удерживайте кнопку ◷, пока не исчезнет желаемое время задержки (от 1 до 24 часов).
3. Нажмите кнопку ▷ и закройте дверцу.

► Отсчет времени отложенного запуска ведется в часах.
► Когда обратный отсчет закончится, запустится программа.

Отмена отложенного запуска

1. Нажмите кнопку примерно на 3 секунды, чтобы отменить задержку запуска и перейти к выбору программы.
2. Или нажмите кнопку питания для выключения и отмены отложенного запуска.

Завершение программы

Дверца откроется автоматически до окончания программы. По окончании программы мойки на дисплее появляется 0:00 и соответствующий значок и раздаются три звуковых сигнала. Через 10 минуту устройство выключится без необходимости нажатия кнопки.

⚠ ОСТОРОЖНО!

Если открыть дверцу сразу после окончания программы, из нее может вырваться горячий пар. Опасность ожога! Открывайте дверцу осторожно!

3. Выньте посуду:
► Слегка приоткройте дверцу (около 100 мм) и оставьте ее в таком виде, чтобы посуда быстрее высыхала.
► Прежде чем вынимать посуду из машины, дайте ей остыть. Горячую посуду легче повредить.
► Сначала извлеките посуду из нижней корзины, затем из верхней.

Световой индикатор на полу (работает во время выполнения программы)

Во время выполнения программы на пол под дверцей машины будет проецироваться световой кружок с информацией о времени и этапе выполнения программы.

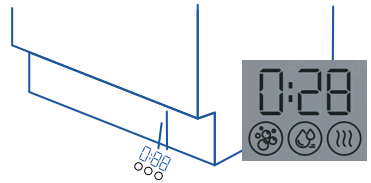

Три значка под индикатором таймера обозначают основную мойку, полоскание и сушку соответственно.
► Во время основных этапов мойки значок основной мойки мигает, другие значки при этом не светятся.
► На этапе полоскания значок основной мойки продолжает гореть, значок полоскания мигает, а значок сушки не светится.
► На этапе сушки значки основной мойки и полоскания светятся, а значок сушки мигает.

Со временем внутри посудомоечной машины могут накапливаться остатки пищи или известковый налет. Это снижает эффективность мойки, а остатки пищи издают неприятный запах. Посудомоечную машину следует регулярно проверять и очищать.

ВАЖНО!
- Перед очисткой или обслуживанием всегда отключайте посудомоечную машину от электросети, перекройте подачу воды и подождите, пока все части машины остынут.
- Не используйте следующие чистящие средства, так как они могут повредить поверхность:
  - пластиковые или стальные чистящие губки
  - абразивные или сольвентные бытовые чистящие средства
  - кислотные или щелочные чистящие средства
  - средства для стирки и дезинфицирующие средства
  - чистящие средства или полироли для нержавеющей стали
  - жидкости для мытья рук или мыло
- Если в посудомоечной машине разбилась фарфоровая или стеклянная посуда, осколки необходимо осторожно удалить, чтобы не нанести себе травмы и не повредить машину.
- После очистки всегда проверяйте правильность установки разбрызгивателей и фильтров.

Очистка внешней поверхности посудомоечной машины
- Чтобы очистить внешние поверхности посудомоечной машины, протрите их чистой мягкой влажной тканью и вытрите насухо чистой тканью без ворса.
- Части, которые нельзя намачивать, оботрите по контуру. Например, чтобы протереть кнопки управления, аккуратно проведите тканью вокруг них.
- Будьте осторожны, не допускайте чрезмерного намокания панели управления.
  Примечание: перед очисткой панели управления можно отключить (заблокировать) кнопки.

Очистка уплотнителя дверцы и внутренней части посудомоечной машины

Тщательно протрите мягкой тканью без ворса, смоченной теплой водой. Если машина внутри сильно загрязнена, используйте средство для очистки посудомоечной машины/удаления накипи, следуя инструкциям производителя.

Очистка фильтров

Сливные фильтры задерживают крупные остатки пищи и не дают им попасть в насос. Эти остатки могут засорить фильтры. Мы рекомендуем чистить фильтры всякий раз, когда вы видите в них мусор.

- Чтобы снять сливной фильтр, поверните его против часовой стрелки и выньте.
- После этого извлеките фильтрующую пластину.
- Тщательно промойте все под струей воды и установите на место.

Убедитесь, что ставите фильтр обратно правильно: фильтрующая пластина должна находиться заподлицо с днищем посудомоечной машины.

ВАЖНО!
При очистке нижней стороны фильтрующей пластины будьте осторожны и не порежьтесь о ее острый внешний край.

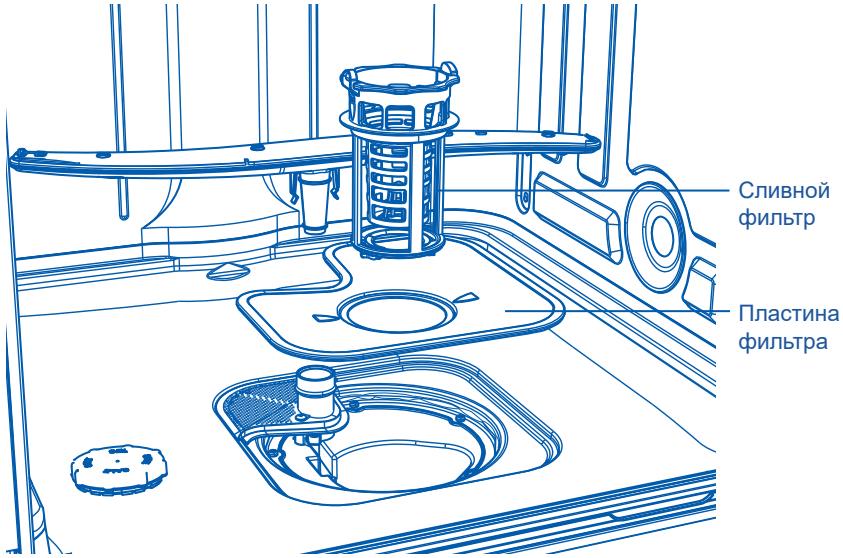

Очистка разбрызгивателей

Отверстия в разбрызгивателях и их креплениях могут забиваться накипью и остатками пищи в воде. Очищать эти детали нужно примерно раз в месяц или чаще, по мере необходимости.

Очистка верхнего разбрызгивателя/насадки

Не снимайте верхний разбрызгиватель для очистки. Очистите его с помощью небольшой щетки с пластиковой щетиной или, если он сильно загрязнен или забит, используйте средство для очистки посудомоечной машины / удаления накипи в соответствии с инструкциями производителя.

Очистка центрального разбрызгивателя

- Чтобы снять центральный разбрызгиватель, осторожно отверните его стопорную гайку.
- Тщательно промойте разбрызгиватель под струей воды, затем установите на место.

ВАЖНО!
Проверьте, что стопорная гайка на центральном распылителе надежно закреплена на трубке подачи воды. Убедитесь, что центральный распылитель надежно зафиксирован и свободно вращается.

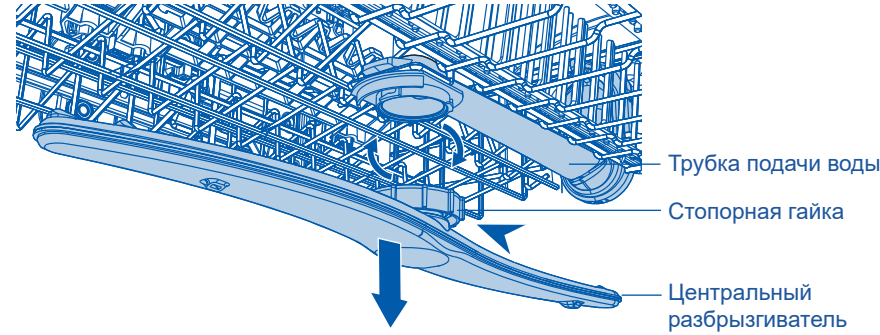

Очистка нижнего разбрызгивателя

- Чтобы извлечь нижний разбрызгиватель, просто снимите его с крепления.
- Тщательно промойте разбрызгиватель под струей воды, затем установите на место.

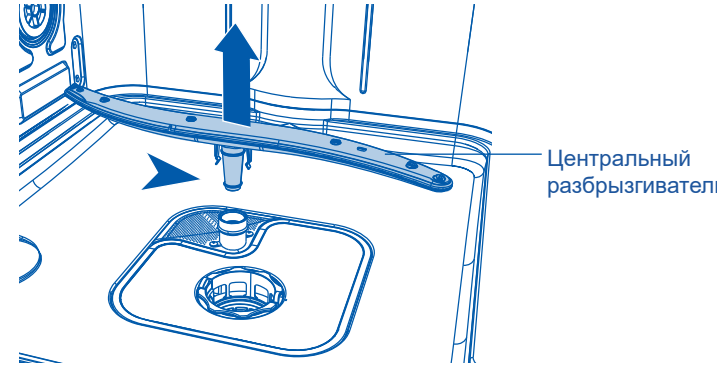

Многие возникающие проблемы вы можете решить самостоятельно, для этого не требуется специальных знаний. В случае возникновения проблемы, прежде чем обращаться в сервисную службу, проверьте все возможные варианты и следуйте приведенным ниже инструкциям.

⚠ ОСТОРОЖНО!

- Перед обслуживанием выключите машину и выньте вилку из розетки.
- Техническое обслуживание электрооборудования должны выполнять только профессиональные специалисты-электрики, поскольку неправильно проведенный ремонт может быть причиной серьезных повреждений.

Машина не запускается, либо останавливается во время работы, либо горит индикатор

Проблема	Возможные причины	Возможное решение
Программа не запускается.	Открыта дверца машины.	Закройте дверцу машины.
	Установлен отложенный запуск.	См. время на дисплее.
	Сетевая вилка не включена в розетку.	Включите вилку в розетку.
	Поврежден предохранитель в домашней цепи.	Замените предохранитель.
Горит индикатор ополаскивателя.	Дозатор ополаскивателя пуст.	Долейте ополаскиватель в дозатор до максимума.
Горит индикатор соли.	Дозатор соли пуст.	Заполните емкость специальной солью.

Коды ошибок на дисплее

Проблема	Возможные причины	Возможное решение
На светодиодном экране отображается «E10» - Нет воды	Закрыт водопроводный кран.	Откройте водопроводный кран.
	Шланг подачи воды перегнут или перекручен.	Примечание: После устранения ошибки выключите устройство и перезапустите программу.
	Если есть система защиты от протечек «Аква-Стоп»: сработала защита, индикатор (C) горит красным.	Расправьте шланг.
	Забит фильтр во впускном шланге.	Шланг необходимо заменить.
	Забит впускной патрубок для подачи воды.	Очистите фильтр в месте подключения наливного шланга к крану и в задней части машины.
	Давление воды слишком низкое.	Проверьте, идет ли вода из крана.
На светодиодном экране отображается «E30» - Утечка воды	Включено устройство защиты от протечек: • В машине есть утечка воды. • Клапан впуска воды заклинило в открытом положении. • Засорен слив.	1. Закройте водопроводный кран. 2. Отключите устройство от электросети. 3. Обратитесь в службу поддержки.

Все другие коды неисправностей:
1. Запомните или запишите код.
2. Свяжитесь со службой поддержки; см. «СЛУЖБА ПОДДЕРЖКИ КЛИЕНТОВ»

Устранение неполадок

Результаты мойки не удовлетворительные

Проблема	Возможные причины	Возможное решение
Посуда недостаточно чистая.	Забиты фильтры.	Очистите фильтры.
	Фильтры собраны и установлены неправильно.	Убедитесь, что фильтры собраны и установлены правильно.
	Засорены разбрызгиватели.	Удалите из них остатки пищи тонким заостренным предметом.
	Программа не подходила для данного типа загрузки и типа загрязнения.	Убедитесь, что программа подходит для данного типа загрузки и типа загрязнения.
	Неправильное расположение предметов в корзинах. Вода не смогла все промыть.	Расположите посуду в корзинах правильно, чтобы вода могла промыть все предметы.
	Разбрызгиватели не могут свободно вращаться.	Убедитесь, что посуда в корзинах расположена так, что не мешает вращению разбрызгивателей.
	В дозаторе нет или мало моющего средства.	Перед запуском программы проверьте количество моющего средства в дозаторе.
	Цикл мойки был надолго прерван.	Не открывайте дверцу и не отключайте электропитание во время мойки.
Белесые полосы, пятна или голубоватые разводы на стаканах и тарелках.	Подается слишком много ополаскивателя.	Уменьшите дозировку ополаскивателя.
	Слишком много моющего средства.	Перед запуском программы проверьте количество моющего средства в дозаторе.
	Таблетки Multitab, использованные в короткой программе, могут не успеть раствориться полностью.	При использовании моющих таблеток Multitab выберите более длительную программу.

Проблема	Возможные причины	Возможное решение
Пятна от высохших капель воды на посуде.	Подается слишком мало ополаскивателя.	Увеличьте дозировку ополаскивателя.
	Остатки ополаскивателя или таблеток Multitab на стаканах.	Слишком старое моющее средство, поменяйте его.
Посуда мокрая.	• В программе нет этапа сушки. • В программе был этап сушки при низкой температуре.	Слегка приоткройте дверцу (около 100 мм) и оставьте ее в таком виде, чтобы посуда быстрее высыхала.
Посуда влажная, матовая.	Дозатор ополаскивателя пуст.	Залейте ополаскиватель в дозатор и сбросьте индикатор ополаскивателя.
	Плохое качество ополаскивателя или таблеток Multitab.	Слишком старое моющее средство, поменяйте его.

Образец загрузки посудомоечной машины

Лотки для столовых приборов/тарелок

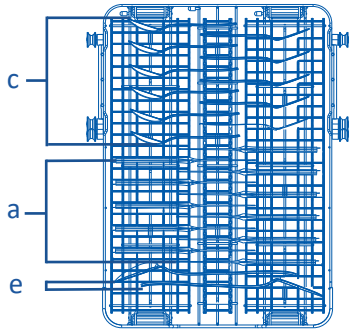

Номер	Название
a	Нож
b	Суповая ложка
c	Десертная ложка
d	Вилка
e	Сервировочная ложка
f	Сервировочная вилка
g	Чайная ложка
h	Половник для подливки

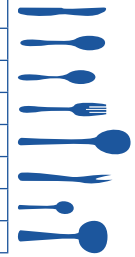

Верхняя корзина

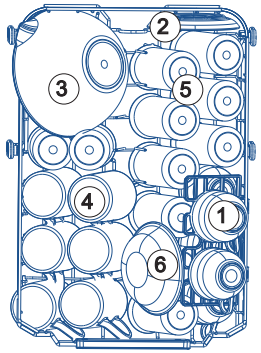

Номер	Название
1	Чашка
2	Блюдце
3	Стеклянная чаша
4	Кружка
5	Стакан
6	Десертная миска

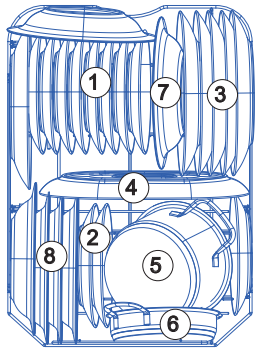

Номер	Название
1	Десертная тарелка
2	Меламиновая десертная тарелка
3	Обеденная тарелка
4	Овальное блюдо
5	Маленькая кастрюля
6	Горшок для духовки
7	Меламиновая миска
8	Суповая тарелка

Техническое описание изделия (согласно EU 1059/2010)

Название или торговая марка поставщика	Haier
Идентификатор модели поставщика	HDWE11-696RU
Номинальная вместимость стандартных комплектов посуды	11
Класс энергоэффективности [1)]	A
Годовое потребление энергии (AEc), кВтч/год [2)]	286
Энергопотребление (Et) стандартного цикла мойки, в кВт-ч	1
Потребляемая мощность (Po) в выключенном состоянии, Вт	0,5
Потребляемая мощность в режиме ожидания, Вт	2,5
Годовое потребление воды (AWc), литр/год [3)]	2520
Класс эффективности сушки [4)]	A
Стандартная программа (стандартный цикл очистки) [5)]	ECO
Продолжительность программы стандартного цикла мойки в минутах	275
Продолжительность режима ожидания (Tl) в минутах	1
Уровень передаваемого по воздуху шума в дБ (A) относительно 1 пВт	41
Установка / варианты установки	Встраиваемая
Давление в водопроводе	0,03-1 МПа (= 0,3-10 бар)
Напряжение питания	220-240 В (50 Гц)
Максимальная сила тока, А	10A
Общая потребляемая мощность, Вт	1720-2050
Цвет	Silver (Серебристый)

1) От A+++ (самая высокая эффективность) до D (самая низкая эффективность).
2)Потребление энергии в стандартном цикле мойки (280 в год) с заполнением холодной водой и в нижних режимах. Фактическое потребление энергии зависит от того, как используется машина.
3) Расход воды в литрах в год из расчета 280 стандартных циклов мойки. Фактический расход воды зависит от того, как используется машина.
4) От A (самая высокая эффективность) до G (самая низкая эффективность).
5) Эта программа подходит для мытья посуды с нормальным загрязнением. Она является наиболее эффективной программой с точки зрения потребления энергии и воды для этого типа посуды.

Образец загрузки посудомоечной машины

Программа 1) 2)	Вода (л)	Продолжительность (минут)
ECO	9	275
AUTO	8,7	92
	16,8	128
	14,1	90
	8,7	87
	8,7	59
	6	30
	6	10

1) Эти значения могут варьироваться в зависимости от давления и температуры воды, напряжения в электросети, выбора опций, количества посуды и степени загрязнения.
2) Значения для всех программ, кроме ECO-режима, приведены только в качестве ориентира.

Подключение посудомоечной машины к Wi-Fi

Подключите посудомоечную машину к Wi-Fi и вы сможете удаленно управлять вашим устройством.

Для этого:

1. Загрузите приложение evo.

GET IT ON Google Play

Download on the App Store

Несколько важных советов:

- Убедитесь, что частота домашней сети Wi-Fi составляет 2,4 ГГц. Это можно проверить в настройках вашего роутера.
- Проверьте, включены ли Bluetooth и функция определения геолокации на вашем смартфоне.
- Убедитесь, что ваша посудомоечная машина находится в зоне покрытия вашей сети.
- Подойдите поближе к своей посудомоечной машине.

2. Откройте приложение evo, создайте новую учетную запись или авторизуйтесь.
3. Откройте дверцу посудомоечной машины и включите ее, нажав на кнопку включения.
4. Переведите посудомоечную машину в режим сопряжения, удерживая кнопку удаленного управления на панели управления в течение пяти секунд, на экране начнет мигать иконка Wi-Fi.

   Далее приложение должно найти и определить ваше устройство.
5. Перейдите в раздел «Дом», нажмите кнопку «Добавить устройство», либо кнопку «+» в верхнем правом углу.

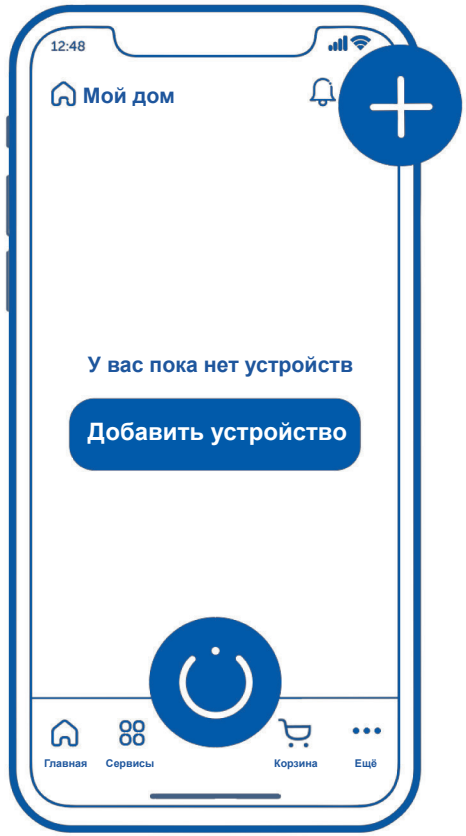

6. Следуйте инструкциям в приложении, чтобы завершить настройку.
7. После успешного сопряжения устройства с приложением, вы сможете включать/выключать функцию удаленного управления однократным нажатием кнопки на контрольной панели. При выключенной функции удаленного управления, функция отслеживания статуса программ, запущенных с контрольной панели устройства останется доступной в мобильном приложении, но функции управления и дистанционного запуска программ будут недоступны до повторного включения функции удаленного управления.

*Подключение и использование функции Wi-Fi, а также мобильного приложения возможно не для всех регионов (стран).
Возможность подключения и использования функции Wi-Fi, а также мобильного приложения для вашего региона (страны) уточняйте у продавца (уполномоченной организации).

Служба поддержки клиентов

Мы рекомендуем обращаться в службу поддержки клиентов компании Haier, а также использовать оригинальные запасные части. Если у вас возникли проблемы с вашей бытовой техникой, пожалуйста, сначала изучите раздел «Поиск и устранение неисправностей».
Если вы не нашли решения проблемы, пожалуйста, обратитесь:

— к вашему официальному дилеру или
— в наш колл-центр:
8-800-250-43-05 (РФ),
8-10-800-2000-17-06 (РБ),
— на сайт https://haieronline.ru, где вы можете оставить заявку на обслуживание, а так же найти ответы на часто задаваемые вопросы.

Обращаясь в наш сервисный центр, пожалуйста, подготовьте следующую информацию, которую вы можете найти на паспортной табличке и в чеке:

Модель _____

Серийный номер _____

Дата продажи _____

Также, пожалуйста, проверьте наличие гарантии идокументов о продаже.

Важно! Отсутствие на приборе серийного номера делает невозможной для Производителя идентификацию прибора и, как следствие, его гарантийное обслуживание.

Запрещается удалять с прибора заводские идентифицирующие таблички. Отсутствие заводских табличек может стать причиной отказа выполнения гарантийных обязательств.

В настоящий документ могут быть внесены изменения без предварительного уведомления. Производитель оставляет за собой право вносить изменения в конструкцию и комплектацию изделия без дополнительного уведомления.

Продукция соответствует требованиям технических регламентов Евразийского экономического (Таможенного) союза:

Сертификат соответствия № ЕАЭС RU C-CN.АЯ46.В.35895/24 от 25.07.2024 действует до 24.07.2029;

Декларация о соответствии № ЕАЭС N RU Д-CN.РА07.В.12337/24 от 14.08.2024 действуетдо 13.08.2029.

* Более подробные сведения указаны в Едином реестре выданных сертификатов соответствия и зарегистрированных деклараций о соответствии Евразийского экономического союза.

Гарантийные условия

Уважаемый покупатель!

Корпорация Haier благодарит Вас за Ваш выбор, гарантирует высокое качество и безупречное функционирование данного изделия при соблюдении правил его на изделия бытовой техники, предназначенные для использования в быту: на микроволновые печи — 5 лет, на пылесосы — 4 года, на остальные товары — 7 лет со дня передачи изделия конечному потребителю. Учитывая высокое качество продукции, фактический срок службы может значительно превышать официальный. Рекомендуем по окончании срока службы обратиться в Авторизованный сервисный центр для проведения профилактических работ и получения рекомендаций. Вся продукция изготовлена с учетом условий эксплуатации и соответствует требованиям технических регламентов Евразийского экономического (Таможенного) союза.
Во избежание недоразумений, убедительно просим Вас при покупке внимательно изучить эксплуатационную документацию, условия гарантийных обязательств. Данное изделие представляет собой технически сложный товар бытового назначения. Если купленное Вами изделие требует специальной установки и подключения, настоятельно рекомендуем Вам обратиться к Авторизованному сервисному центру Haier.
Корпорация Haier подтверждает принятие на себя обязательств по удовлетворению требований потребителей, установленных действующим законодательством о защите прав потребителей, иными нормативными актами в случае обнаружения недостатков изделия. Однако Корпорация Haier оставляет за собой право отказать в гарантийном обслуживании изделия в случае несоблюдения изложенных ниже условий.

Условия гарантийного обслуживания

Корпорация Haier устанавливает гарантийный срок 12 месяцев* со дня передачи товара потребителю. Во избежание возможных недоразумений, сохраняйте в течение срока службы документы, прилагаемые к изделию при его продаже (товарный чек, кассовый чек, эксплуатационная документация).
Гарантийное обслуживание производится исключительно Авторизованными сервисными центрами Haier. Полный список Авторизованных сервисных центров вы можете узнать в Информационном центре Haier по телефонам:
8-800-250-43-05 —для Потребителей из России (бесплатный звонок из регионов России)
8-10-800-2000-17-06 —для Потребителей из Беларуси (бесплатный звонок из регионов Беларуси) или на сайте: https://haieronline.ru или сделав запрос по электронной почте: help@haieronline.ru.
Данные Авторизованных сервисных центров могут быть изменены, за справками обращайтесь в Информационный центр Haier.

Гарантийное обслуживание не распространяется на изделия, недостатки которых возникли вследствие:
— нарушения потребителем условий и правил эксплуатации, хранения и/или транспортировки товара;
— неправильной установки и/или подключения изделия;
— нарушения технологии работ с холодильным контуром и электрическими подключениями, как и привлечение к монтажу Изделия лиц, не имеющих соответствующей квалификации, подтвержденной документально;
— отсутствия своевременного технического обслуживания Изделия в том случае, если этого требует эксплуатационная документация;
— избыточного или недостаточного давления в водопроводной сети;
— применения моющих средств, несоответствующих данному типу изделия, а также превышения рекомендуемой дозировки моющих средств;
— использования изделия в целях, для которых оно не предназначено;
— действий третьих лиц: ремонт или внесение несанкционированных изготовителем конструктивных или схемотехнических изменений неуполномоченными лицами;
— отклонений от стандартов и норм питающих сетей;
— действия непреодолимой силы (стихия, пожар, молния т. п.);
— несчастных случаев, умышленных или неосторожных действий потребителя или третьих лиц;
— если обнаружены повреждения, вызванные попаданием внутрь изделия посторонних предметов, веществ, жидкостей, насекомых, продуктов жизнедеятельности насекомых;
— срабатывание термозащиты в следствии включения не за полненного/не полностью заполненного водой бака водонагревателя.

Гарантийное обслуживание не распространяется на следующие виды работ:
— установка и подключение изделия на месте эксплуатации;
— инструктаж и консультирование потребителя по использованию изделия;
— очистка изделия снаружи либо изнутри.

Гарантийному обслуживанию не подлежат нижеперечисленные расходные материалы и аксессуары:
— фильтры для кондиционеров;
— фильтры, шланги для подвода /слива воды для стиральных и посудомоечных машин;
— шланги, трубки, щетки, насадки, пылесборники, фильтры для пылесосов;
— тарелки, вертелы, решетки, блюда и подставки для микроволновых печей;
— фильтры, поглотители запахов, лампочки, полки, ящики, подставки и другие емкости для хранения продуктов в холодильниках;— пульты управления, аккумуляторные батареи, элементы питания, внешние блоки питания и зарядные устройства;
— документация, прилагаемая к изделию.
Периодическое обслуживание изделия (замена фильтров и т. д.) производится по желанию потребителя за дополнительную плату. Важно! Отсутствие на приборе серийного номера делает невозможной для Изготовителя идентификацию прибора и, как следствие, его гарантийное обслуживание. Запрещается удалять с прибора заводские идентифицирующие таблички. Повреждение или отсутствие заводских табличек может стать причиной отказа выполнения гарантийных обязательств.

*Гарантийный срок на инверторный мотор стиральной/ сушильной/ посудомоечной машины, инверторный компрессор холодильника/ морозильника, компрессор сушильной машины — 12 лет с даты передачи товара Потребителю. На мотор стиральной/ сушильной машины с прямым приводом (статор, ротор) распространяется пожизненная гарантия.