Haier

Посудомоечная машина

Руководство по эксплуатации

HDWE14-691RU

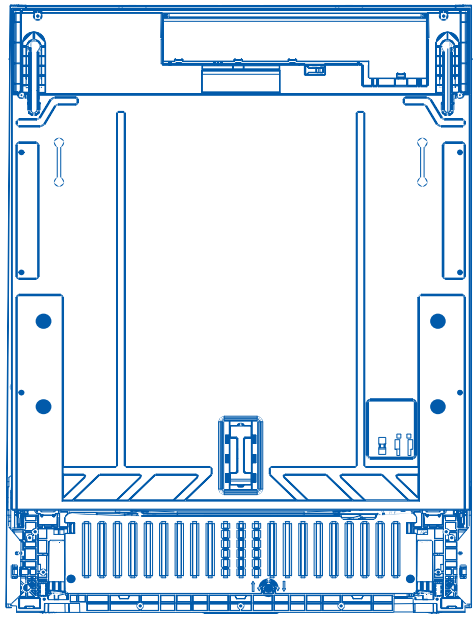

Пожалуйста, внимательно прочитайте данное руководство перед использованием устройства.
Сохраните его для дальнейшего использования.

Содержание

Благодарим вас за покупку бытовой техники Haier.

Внимательно ознакомьтесь с настоящим руководством перед установкой или использованием этого устройства. В этом документе содержится важная информация, которая поможет вам максимально эффективно использовать устройство, выполнить его безопасную и правильную установку и обслуживание.
Храните данное руководство в удобном месте, чтобы вы всегда могли обратиться к нему для безопасного и правильного использования посудомоечной машины.
При продаже устройства, передаче устройства другому пользователю, или если вы оставите его, переезжая на новое место, просьба обязательно передать вместе с ним и это руководство, чтобы новый владелец мог ознакомиться с правилами эксплуатации и техникой безопасности.

Правила техники безопасности 1
Инструкции по установке 4
Описание посудомоечной машины 20
Обзор программ 22
Система смягчения воды 24
Использование ополаскивателя 26
Посуда 27
Загрузка посуды 28
Добавление моющего средства 29
Перед первым использованием 30
Повседневное использование 32
Уход и чистка 34
Поиск и устранение неисправностей 38
Рекомендации по размещению посуды в посудомоечной машине 42
Технические данные 43

Правила техники безопасности

Внимательно ознакомьтесь с настоящим руководством перед установкой или использованием этого устройства. В этом документе содержится важная информация, которая поможет вам максимально эффективно использовать устройство, выполнить его безопасную и правильную установку и обслуживание.

⚠ ВНИМАНИЕ! Опасность поражения электрическим током

Перед установкой посудомоечной машины извлеките предохранитель или разомкните автоматический выключатель в электросети вашего дома. Машина обязательно должна быть заземлена. В случае неисправности или поломки заземление снизит риск поражения электрическим током, обеспечив путь наименьшего сопротивления для электрического тока. Посудомоечная машина снабжена шнуром с заземляющим проводом и вилкой с заземляющим контактом. Вилку следует подключать к розетке, которая установлена и заземлена в соответствии со всеми местными правилами и нормативами.
ПРЕДУПРЕЖДЕНИЕ. Неправильное подключение заземляющего провода может привести к поражению электрическим током. Если вы сомневаетесь, правильно ли заземлен прибор, обратитесь к профессиональному электрику или представителю сервисного центра.
Не заменяйте вилку питания, которая поставляется вместе с посудомоечной машиной. Если она не подходит к розетке, обратитесь к квалифицированному электрику для установки подходящей розетки. Не используйте удлинитель, переходник или блок с несколькими розетками. Несоблюдение этой рекомендации может привести к поражению электрическим током или смертельному исходу.

⚠ ВНИМАНИЕ! Опасность порезов

Соблюдайте осторожность: края панели острые.
Несоблюдение предупреждения может привести к травме или порезу.

⚠ ВНИМАНИЕ! При использовании посудомоечной машины соблюдайте основные меры предосторожности, в том числе:

- Перед использованием посудомоечной машины прочтите все инструкции.
- Соблюдайте указания, содержащиеся в данном руководстве, чтобы свести к минимуму риск возгорания или взрыва, или предотвратить материальный ущерб, травмы или гибель людей.
- Используйте посудомоечную машину только по назначению, как описано в данном руководстве пользователя. Устройство предназначено для использования в домашних или схожих с ними условиях:
  - кухни для персонала в магазинах, офисах и других рабочих помещениях;
  - загородные жилые дома;
  - постояльцами гостиниц, мотелей и других жилых помещений;
  - гостиницы типа «ночлег и завтрак».
- Используйте только моющие средства или ополаскиватель, рекомендованные для использования в бытовой посудомоечной машине, и храните их в недоступном для детей месте.
- Каждый раз после завершения программы мойки проверяйте дозатор моющего средства – он должен быть пустым.

Правила техники безопасности

- Загружая посуду для мытья, размещайте острые предметы так, чтобы они не повредили посудомоечную машину, а острые ножи – ручкой вверх, чтобы не порезаться.
- Не прикасайтесь к фильтрующей пластине (металлическому диску в основании посудомоечной машины) во время или сразу после использования, так как она может быть горячей.
- Не вносите самовольные изменения в элементы управления.
- Не садитесь и не вставайте на дверцу или корзину для посуды посудомоечной машины.
- Не опирайтесь на регулируемые полки, особенно весом всего тела. Чтобы избежать травм, не позволяйте детям играть в посудомоечной машине или находиться на ней.
- При определенных условиях в системе водонагревателя, который не использовался в течение двух или более недель, может образовываться газообразный водород. Газообразный водород взрывоопасен. Поэтому в таком случае перед использованием посудомоечной машины откройте все краны горячей воды и дайте воде стечь из них в течение нескольких минут. Это высвобождает скопившийся газообразный водород. Поскольку газ легко воспламеняется, в это время нельзя курить и зажигать открытый огонь.
- При утилизации старой посудомоечной машины с нее нужно снять дверцу.
- Некоторые средства для посудомоечных машин являются сильными щелочами. Они могут быть чрезвычайно опасны при проглатывании. Не допускайте их контакта с кожей и глазами и не подпускайте детей к посудомоечной машине с открытой дверцей. После завершения цикла мойки необходимо убедиться, что емкость для моющего средства пуста.
- Сертифицированные бытовые посудомоечные машины не предназначены для использования на предприятиях общественного питания.

Инструкции по технике безопасности при техническом обслуживании

- Перед очисткой или техобслуживанием отключите посудомоечную машину от сети.
- При отключении устройства нужно тянуть за вилку, а не за шнур питания или место соединения шнура, чтобы избежать их повреждения.
- Не ремонтируйте и не заменяйте никакие части посудомоечной машины, не пытайтесь самостоятельно выполнить какое-либо обслуживание, если это не рекомендовано в данном руководстве.
- Следите за тем, чтобы пол вокруг посудомоечной машины был чистым и сухим, чтобы не поскользнуться.
- Не допускайте скопления горючих материалов, таких как пух, бумага, ветошь и химикаты, вокруг/под посудомоечной машиной.

Инструкции по технике безопасности при эксплуатации

- Если посудомоечная машина работает, открывайте дверцу очень осторожно. Иначе на вас могут попасть брызги горячей воды. Не открывайте дверцу полностью до тех пор, пока разбрызгиватели не перестанут вращаться.
- Не оставляйте дверцу открытой, так как в таком виде о нее можно споткнуться.
- Вода внутри посудомоечной машины непригодна для питья.
- Посудомоечная машина должна использоваться с установленными плоскими фильтром, сливным фильтром и разбрызгивателем (разбрызгивателями). Подробнее с этими деталями можно ознакомиться на иллюстрациях в разделе «Уход и очистка».

Правила техники безопасности

- Не используйте посудомоечную машину, если она повреждена, неисправна, частично разобрана или какие-то ее детали отсутствуют или сломаны: например, поврежден шнур питания или его вилка.
- Бытовая техника не предназначена для детских игр. Детям до 8 лет разрешается находиться около данного электроприбора только под присмотром взрослых. Эта машина может использоваться детьми в возрасте от 8 лет и старше, лицами с ограниченными физическими, сенсорными или умственными способностями или недостатком опыта и знаний, если они делают это под надзором или были проинструктированы в отношении безопасного использования машины и понимают возможные опасности.
- Дети не должны выполнять чистку и техническое обслуживание устройства без присмотра.
- Не позволяйте детям играть внутри, на или с посудомоечной машиной или любым другим утилизированным прибором.
- При использовании средства для чистки посудомоечной машины мы настоятельно рекомендуем сразу же запустить программу мойки с моющим средством, чтобы не повредить машину.
- Посудомоечная машина предназначена для мытья обычной домашней посуды. Предметы, загрязненные бензином, краской, опилками металла, агрессивными, кислотными или щелочными химикатами, нельзя мыть в посудомоечной машине.
- Если посудомоечная машина не используется в течение длительного времени, отключите подачу в нее воды и электричества.

Комплект поставки



Держатель сливного шланга (1)



Впускной шланг (1)



Воронка для соли (1)



Кронштейны для нижней панели (2)



Крепления (1)



Мягкая подкладка (1)



Водонепроницаемая защитная пленка (1)
(для защиты кухонной мебели от воды)

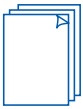

Руководство по эксплуатации (1)
Руководство по использованию моющих и ополаскивающих средств для посудомоечных машин (1)
Маркировка энергопотребления (1)
Инструкция по установке дверной панели (1)



Винты Ø3,5 x 13 мм (10)



Винты Ø4 x 25 мм (4)



Винты Ø3,5 x 44 мм (6)

Перед установкой машины

Распаковка и перемещение

- Проверьте упаковку и посудомоечную машину на наличие повреждений при транспортировке. Если посудомоечная машина каким-либо образом повреждена, не устанавливайте ее. Обратитесь к продавцу, у которого была приобретена посудомоечная машина. Утилизация упаковки: часть упаковки пригодна для вторичной переработки. По возможности отправьте на переработку. Проверяйте символы и маркировку упаковки.
- Никогда не поднимайте посудомоечную машину за ручку двери или за верхнюю панель. Это может привести к повреждению посудомоечной машины.
- Осторожно обращайтесь со шлангами и шнуром питания, расположенными в задней части посудомоечной машины. Не допускайте их сдавливания, перегибов, заломов или прорезов.
- При установке посудомоечной машины убедитесь, что сливной шланг не сдавлен и не перекручен.

Подключения к коммунальным сетям

- Убедитесь, что шнур питания достаточно длинный и достаёт до розетки. Если нет, то его должен заменить авторизованный компанией Haier специалист. Для подключения посудомоечной машины к источнику питания не следует использовать удлинители или коробки с несколькими розетками.
- Убедитесь, что шланги достаточно длинные и достают до точек подключения. Если шланг необходимо удлинить, убедитесь, что новый шланг такого же качества и диаметра.
- Посудомоечную машину не следует подключать к системе водоснабжения, где температура превышает 25 °C.
- Посудомоечную машину нельзя подключать к системе горячего водоснабжения с высоким давлением, так как это может привести к повреждению системы.

1 Размеры изделия

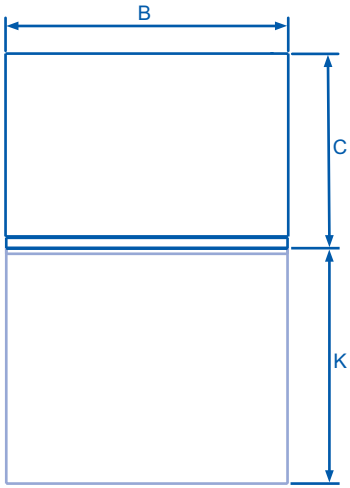

ВИД СВЕРХУ

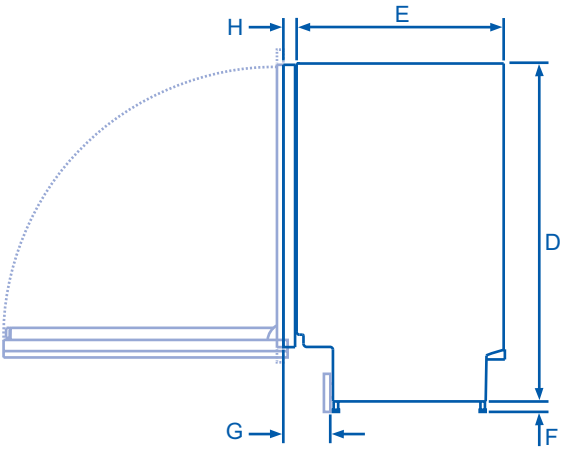

ВИД СБОКУ

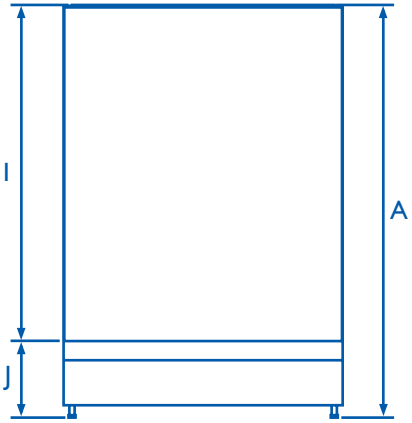

ВИД СПЕРЕДИ

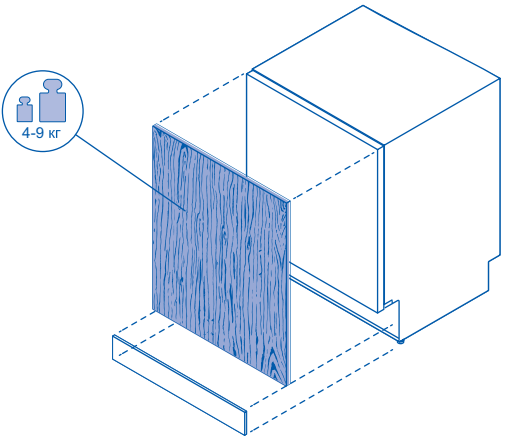

	Размеры изделия	Единица измерения: мм
A	Общая высота*	818-878
B	Общая ширина **	598
C	Общая глубина**	560
D	Высота корпуса	818
E	Глубина корпуса	521
F	Высота ножек*	0-60
G	Глубина выемки для цокольной панели	120
H	Толщина внутренней дверцы**	33
I	Высота от верхней части корпуса до нижней части внутренней дверцы	683
J	Высота от низа внутренней дверцы до пола*	138
K	Расстояние открытия дверцы**	639

* в зависимости от регулировки выравнивающих ножек.

** без учета декоративной панели и ручки.

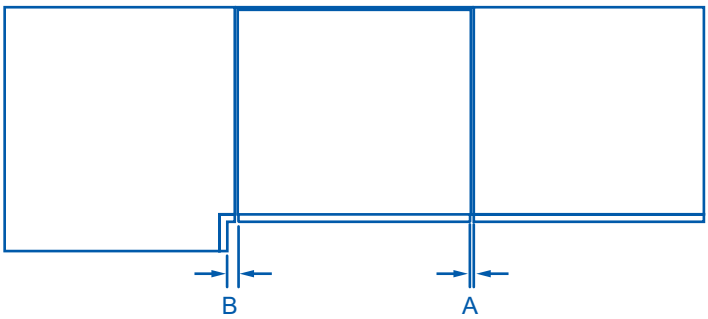

ВИД СВЕРХУ

Размеры изделия	Единица измерения: мм
Минимальный зазор до дверцы соседнего шкафа	2
Минимальное расстояние до углового шкафа	13

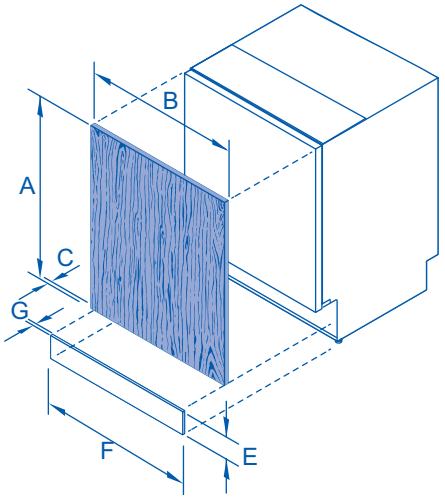

Изометрический вид

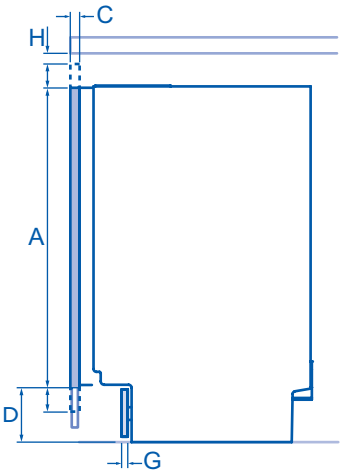

Вид сбоку

	Параметры декоративной панели	Единица измерения: мм
A	Минимальная высота дверной декоративной панели для полного покрытия внутренней дверцы	677
B	Минимальная ширина дверной панели	596
C	Глубина дверной панели	16-25
D	Расстояние от низа дверной панели до пола	65-200
E	Высота цокольной панели	65-200
F	Минимальная ширина цокольной панели*	596
G	Минимальная глубина цокольной панели**	16
H	Минимальный зазор между верхней частью дверной панели и столешницей	2
	Вес дверной панели (включая ручку)	4-9 кг

*

** при использовании входящих в комплект крепежных винтов для цокольной панели. Панель можно закрепить с помощью винтов или клея на прилагаемом монтажном кронштейне.

Фактические размеры изделия могут отличаться на +2 мм

2 Подготовка ниши

Подготовка изделия и шкафов

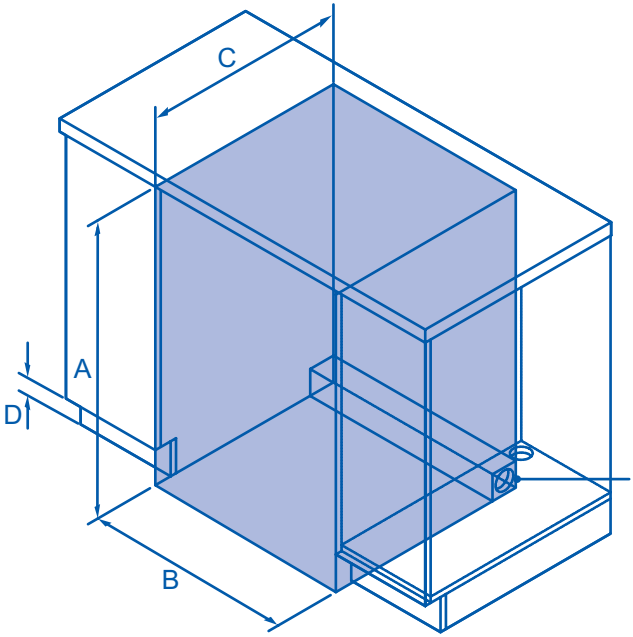

Изометрический вид

Размеры шкафа		Единица измерения: мм
A	Минимальная внутренняя высота*	822
B	Минимальная внутренняя ширина	600
C	Минимальная общая глубина **	580
D	Высота цокольной панели	65-200

* в зависимости от регулировки выравнивающих ножек

** включая 19-миллиметровые дверные панели на соседних шкафах

*** Для получения дополнительной информации о требованиях к обслуживанию см. разделы «Сантехнические и электрические подключения» и «Подготовка шкафа».

3 Размеры шкафов и подготовка ниши

ВАЖНО!

Во избежание повреждения мебели паром убедитесь, что все деревянные части вокруг посудомоечной машины покрыты масляной краской или влагостойким полиуретаном.

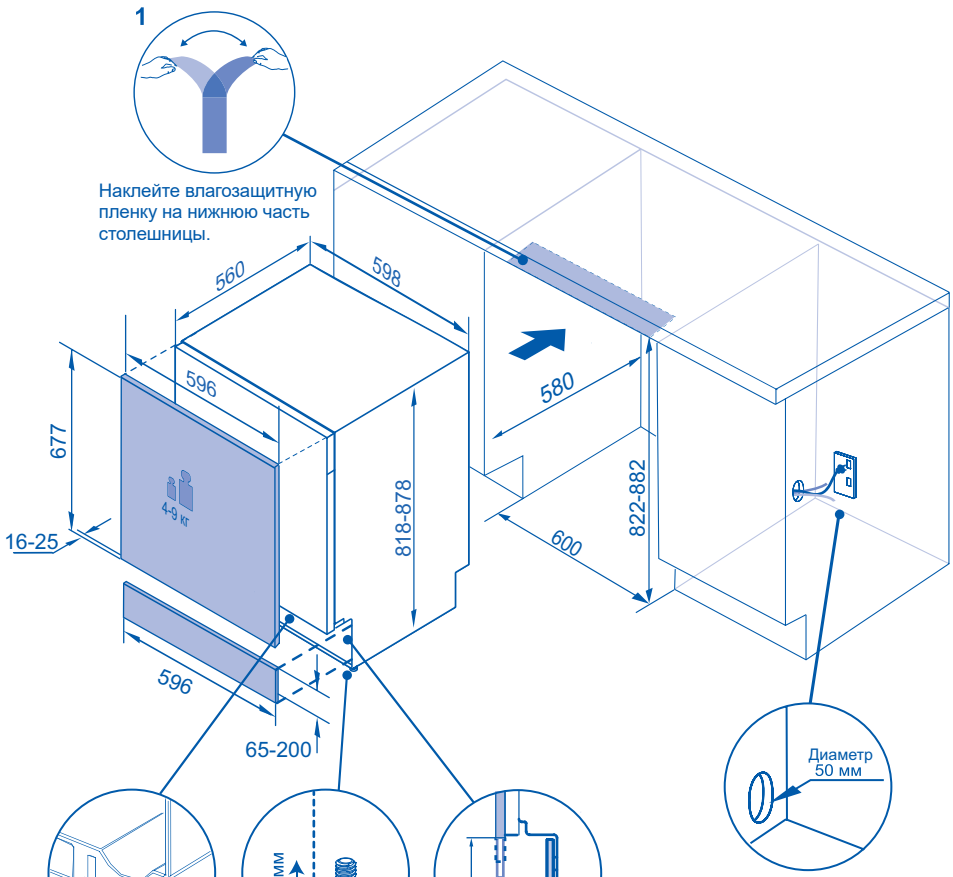

После установки посудомоечной машины в нужное положение отрегулируйте заднюю ножку с помощью шестигранного ключа диаметром 6 мм (не входит в комплект)

Передние ножки посудомоечной машины можно регулировать, как показано на рисунке.

- Коммуникации могут располагаться по обе стороны от посудомоечной машины.
- Убедитесь, что диаметр любого сервисного отверстия не менее 50 мм.

ВАЖНО!

Сетевая розетка должна располагаться вне шкафа рядом с посудомоечной машиной.

Размещение и выравнивание посудомоечной машины

- Не поднимайте посудомоечную машину за ручку на двери.
- Устанавливая машину, проследите, чтобы шланги и шнур не перекручивались и не перегибались.
- После установки посудомоечной машины в нужное положение отрегулируйте заднюю ножку с помощью шестигранного ключа диаметром 6 мм. Передние ножки также можно регулировать вручную.
- Рекомендуется отрегулировать ножки так, чтобы посудомоечная машина стояла под столешницей ровно и устойчиво, не наклоняясь.

4 Подготовка декоративной дверной панели

Характеристики декоративной панели

Спереди посудомоечной машины может быть установлена декоративная панель со следующими характеристиками:
Достаточная герметичность для защиты от влаги (50°C при 80% относительной влажности). Поскольку в посудомоечной машине, как правило, жаркая и влажная среда, задняя и боковые стороны панели полностью изолированы водо- и паронепроницаемым слоем (например, из полиуретана), не допускающим повреждение панели.

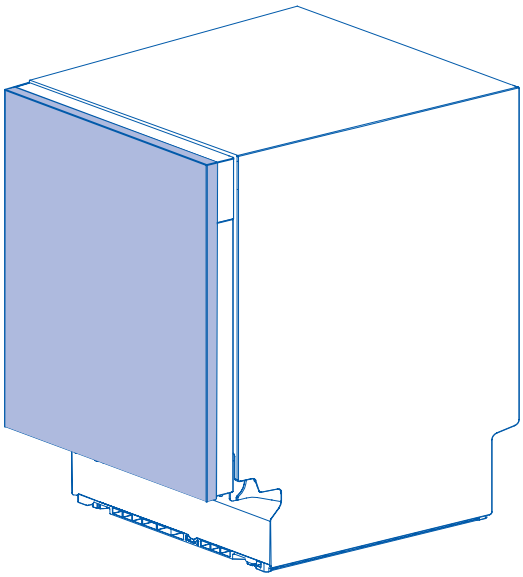

5 Крепление декоративной дверной панели

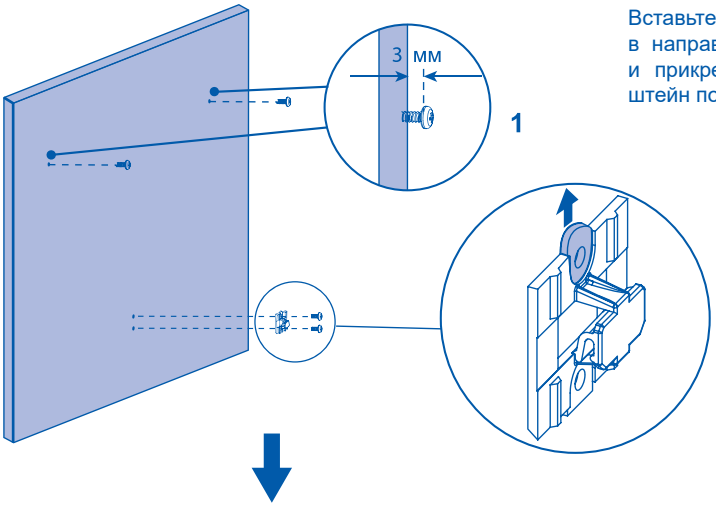

1

Вставьте винты Ø3,5 x 13 мм в направляющие отверстия и прикрепите малый кронштейн ползуна к панели.

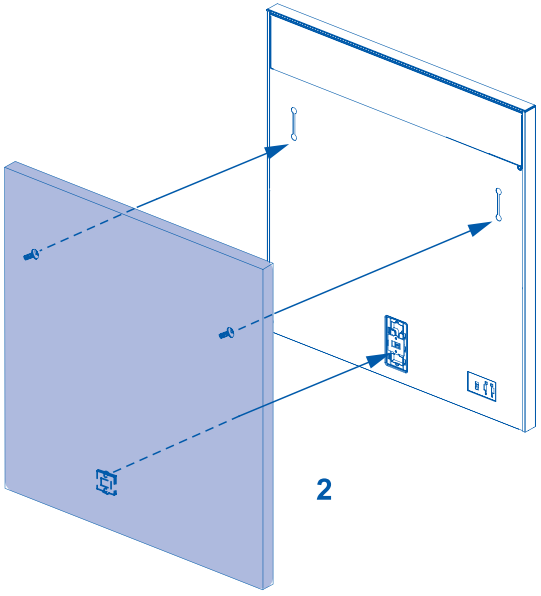

2

Закройте дверцу посудомоечной машины, затем навесьте декоративную панель на переднюю часть дверцы.

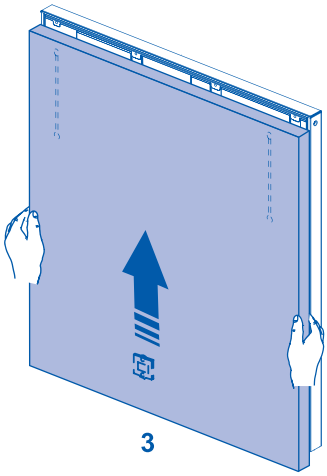

3

Отрегулируйте положение дверцы.

Балансировка дверцы
Баланс дверцы можно отрегулировать с помощью двух винтов, доступ к которым осуществляется через два отверстия на передней стороне. Для достижения равномерного баланса регулируйте обе стороны одновременно, по очереди.

Откройте дверцу, выкрутите винты и замените их винтами Ø3,5 x 44 мм для фиксации панели.

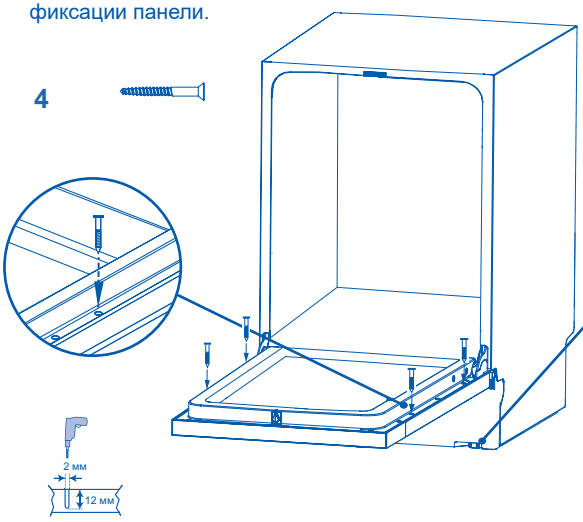

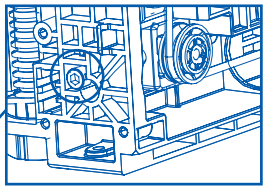

5

ВАЖНО!

С помощью шестигранного ключа отрегулируйте баланс так, чтобы дверца оставалась открытой под собственным весом.
Поворот по часовой стрелке: натяжение пружины
Поворот против часовой стрелки: ослабление пружины

6 Установка декоративной цокольной панели (напольного щитка)

Отдельная панель

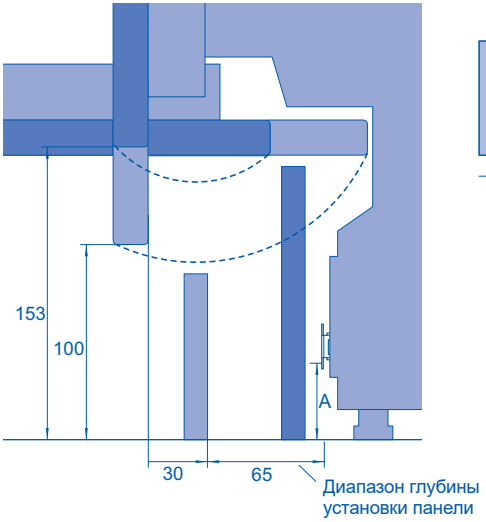

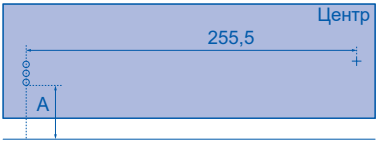

1

Отметьте места расположения направляющих отверстий для каждого кронштейна. Чтобы определить высоту, на которой будет закреплен кронштейн, нужно измерить расстояние от пола до самого нижнего отверстия кронштейна. Снимите кронштейн с изделия и сделайте разметку других отверстий, ориентируясь по измеренному расстоянию. Учитывайте выступ двери и радиус ее поворота.

Прикрепите кронштейны к панели винтами Ø3,5 x 13 мм. Вставьте наконечник в изделие и отметьте желаемую глубину выравнивания на кронштейне. Снимите панель. В отмеченных местах отверткой отогните выступы на обоих кронштейнах, чтобы щиток «не сел» глубже, чем нужно.

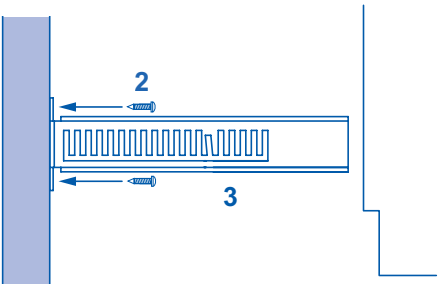

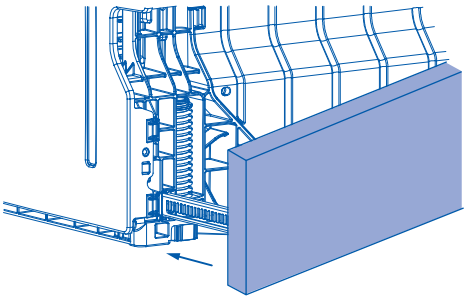

4

Плотно вставьте нижнюю панель в пазы по обеим сторонам корпуса для крепления.

Сплошная панель

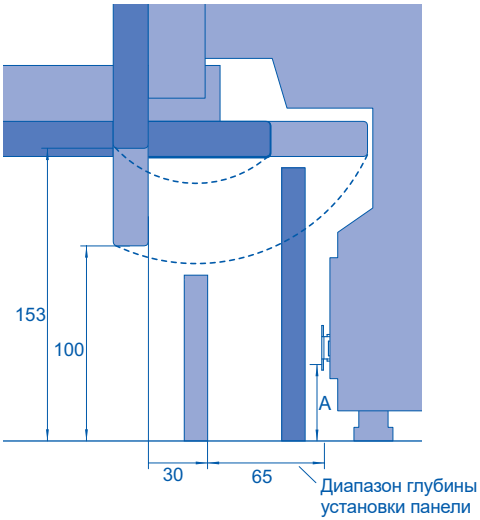

1

Учтите выступ двери и радиус её поворота при определении высоты и глубины установки панели напольного щитка. Поскольку панель сплошная, скорее всего, её потребуется обрезать по месту установки.

ВАЖНО!

Нижняя панель может выступать не более чем на 90 мм от посудомоечной машины, чтобы не перекрывать подсветку пола.

2

Установите панель в желаемом положении и отметьте точку, в которой она соприкасается с основанием двери. Обрежьте лишнее.

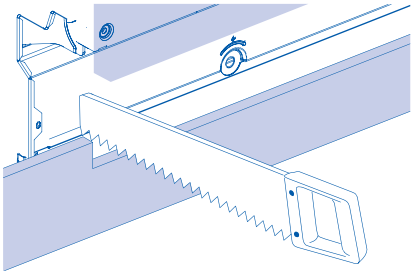

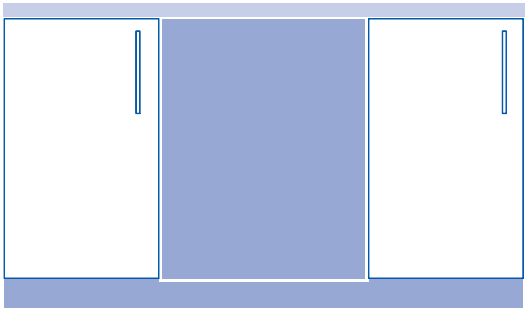

3

Установите сплошную панель на окружающие шкафы.

7 Крепление машины

A Крепление к шкафу по бокам

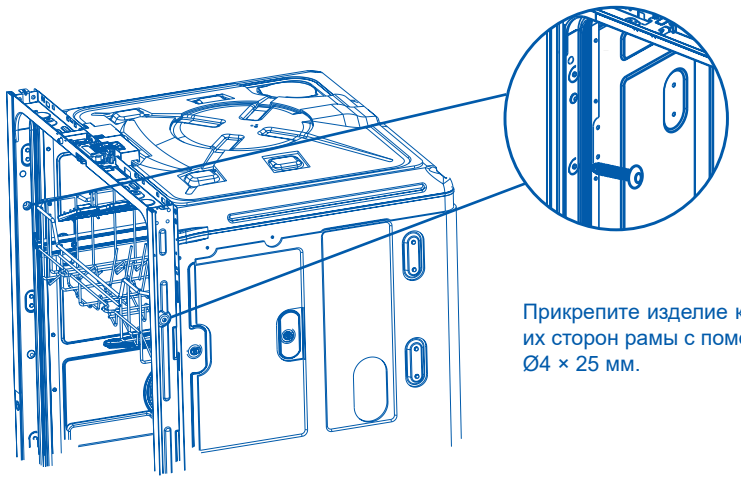

Прикрепите изделие к шкафу с обеих сторон рамы с помощью шурупов Ø4 × 25 мм.

B По желанию можно прикрепить к шкафу сверху

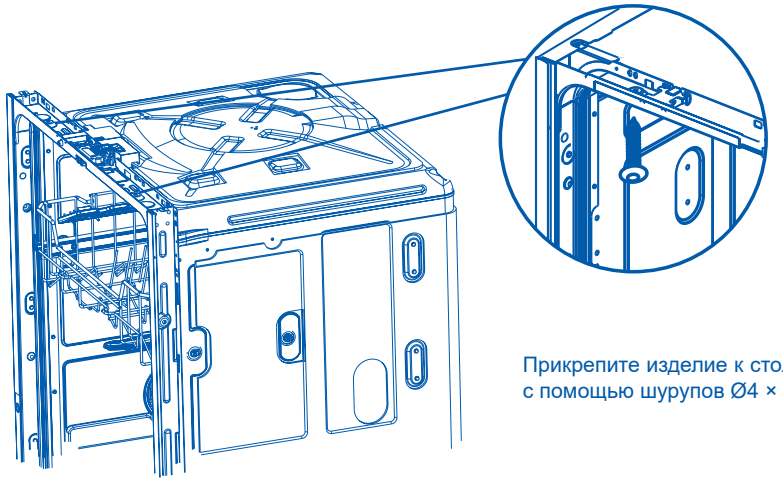

Прикрепите изделие к столешнице с помощью шурупов Ø4 × 25 мм.

8 Варианты подключения к водопроводу и канализации. Выберите наиболее подходящий вариант

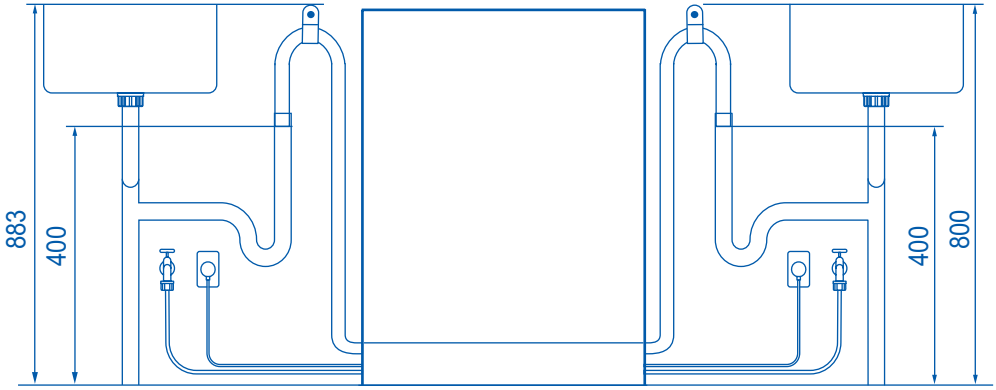

Размеры для подключения к коммуникациям	Левая сторона	Правая сторона
	Размеры, мм	Размеры, мм
Расстояние от пола до верха держателя шланга	800	800
Минимальное расстояние от пола до конца сливных шлангов *	400	400

* показан монтаж к стояку. Расстояние одинаково для всех вариантов подключения.

Длина шлангов и шнура питания

- Коммуникации могут быть установлены как с левой, так и с правой стороны от устройства в соседнем шкафу. Требования по доступу к подключениям коммуникаций см. в разделе «Место установки».
- Длина сливного шланга не должна превышать 4 м. Более длинный сливной шланг приведет к снижению производительности.

Подключение подачи воды

- Посудомоечную машину не следует подключать к системе подачи воды, в которой отсутствует контроль температуры, если только система не оснащена соответствующим регулирующим клапаном.
- Посудомоечную машину нельзя подключать к системе горячего водоснабжения с высоким давлением, так как это может привести к повреждению системы.
- Максимальная температура воды: 25°C
- Шланг подачи воды с разъемом 3/4 стандарта BSP.
- Убедитесь, что подключение к водопроводу соответствует местным сантехническим нормам.

Давление воды

- 0,03–1 МПа

Требования к электрическому подключению

- 220-240 В, 50 Гц, 10 А

Защита от протечек

- Данная посудомоечная машина оснащена защитой от затопления, которая остановит поток воды в случае протечки внутри машины.

9 Подключение впускного шланга к холодной воде

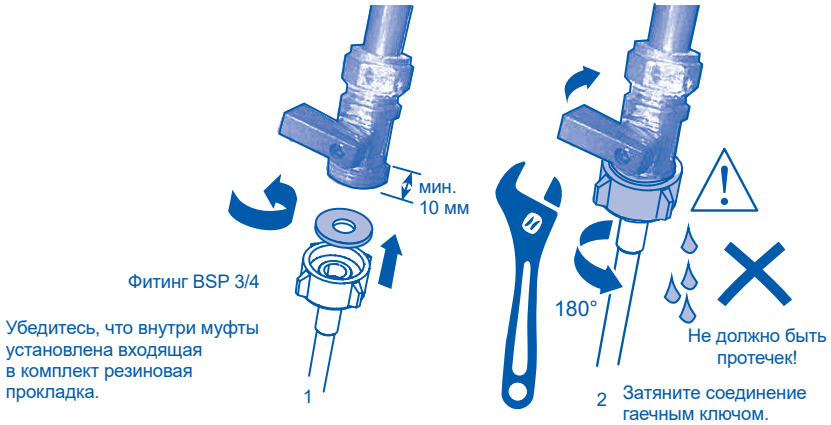

Водопровод — подключение подачи воды

ВАЖНО!

- **Посудомоечную машину следует подключать к водопроводу новым впускным шлангом, входящим в комплект поставки. Старые шланги использовать нельзя.**
- **Не укорачивайте впускной шланг.**

1. Обратите внимание на требования к водопроводу.
- В месте подключения воды посудомоечная машина оснащена одним клапаном.
- Мы рекомендуем подключать к холодной воде для лучшей производительности и энергоэффективности.
- Температура воды на входе не должна превышать 25°C.

2. Обратите внимание на допустимые предельные значения давления воды.
- Минимальное значение: 0,3 бар = 3 Н/см^2 = 30 кПа
- Если давление ниже 1 бар, обратитесь к квалифицированному сантехнику.
- Максимальное значение: 10 бар = 100 Н/см^2 = 1 МПа
- Если давление превышает 10 бар, необходимо установить редукционный клапан. Обратитесь к квалифицированному сантехнику.

3. Подсоедините впускной шланг к водопроводному крану с помощью фитинга BSP 3/4. Убедитесь, что впускной шланг не перекручен (это может снизить поток воды). Для изгиба на 90° требуется минимальная высота 200 мм для изгиба без заломов.

- Убедитесь, что поступающая вода чистая. Если водопроводные трубы долгое время не использовались, дайте застоявшейся в них воде стечь, убедитесь, что вода чистая. В противном случае скопившаяся грязь может привести к засорению впускного шланга и повреждению посудомоечной машины.
- При необходимости используйте фильтр для очистки поступающей из водопровода воды. Фильтр можно приобрести в авторизованном сервисном центре или в центре обслуживания клиентов.

4. После соприкосновения с уплотнением затяните шланговую муфту еще на пол-оборота.

5. Проверьте соединение на отсутствие протечек.

10 Подключение устройства

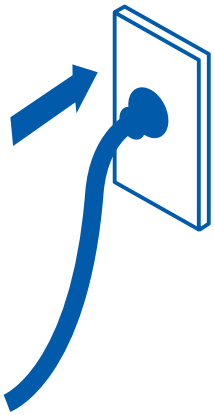

Подключение к электросети

- Во время установки посудомоечная машина не должна быть подключена к электросети. Убедитесь, что электропроводка в вашем доме надлежащим образом заземлена.
- Проверьте паспортную табличку (находится на внутренней двери посудомоечной машины с левой стороны, изготовлена из нержавеющей стали) и убедитесь, что значения напряжения и частоты тока в вашей сети соответствуют значениям на табличке.
- Вставьте вилку в розетку, оснащенную заземлением и разъединителем.

ВАЖНО!

- Заземление любого бытового прибора — это требование безопасности, предусмотренное нормативами.
- Если длина шнура питания недостаточна для подключения посудомоечной машины к розетке или если вилка розетки не подходит, следует заменить весь шнур питания. Это должен выполнять только технический специалист компании Haier. Не переделывайте и не подпиливайте вилку самостоятельно. Не используйте переходник, удлинитель или блок с несколькими розетками для подключения посудомоечной машины непосредственно к сети, так как это может вызвать перегрев и возгорание.
- Розетка, к которой подключена посудомоечная машина, должна находиться в месте, которое будет легко доступно даже после установки посудомоечной машины (например, в соседнем шкафу). Это необходимо для того, чтобы посудомоечную машину можно было отключить от сети для проведения очистки и технического обслуживания.

Проверки по окончании установки

Проверки, выполняемые установщиком машины

- Убедитесь, что все детали установлены.
- Убедитесь, что все панели и их части надежно закреплены и что все электрические подключения сделаны в соответствии с местными электротехническими правилами.
- Убедитесь, что посудомоечная машина стоит ровно. При необходимости слегка подкрутите регулировочные ножки. Для нормальной работы машины ее наклон не должен превышать 1°. Проверьте наклон с помощью спиртового уровня.
- Убедитесь, что на впускном шланге для подачи воды установлена резиновая шайба, входящая в комплект поставки, и что она затянута еще на пол-оборота после контакта с уплотнителем.
- Убедитесь, что все отверстия или пробки в сливном патрубке открыты, а сливное соединение готово.
- На соединитель сливного шланга не должен приходиться избыточный вес шланга. Сливной шланг должен быть полностью вытянут без провисания. Лишнюю длину сливного шланга следует свернуть в петлю и уложить сбоку от посудомоечной машины.
- При подсоединении сливного шланга к сифону раковины эта петля должна находиться минимум на 150 мм выше, чем муфта сливного шланга.
- Убедитесь, что из посудомоечной машины извлечена вся упаковка или лента, которыми крепятся полки.
- Убедитесь, что дверца открывается и закрывается свободно, не задевая соседние шкафы.
- Убедитесь, что электрическая розетка легкодоступна и находится в соседнем шкафу.
- Проверьте работу посудомоечной машины. Если на экране появляется код неисправности, см. раздел «Коды неисправностей» данного руководства.

- ► Убедитесь, что установщик выполнил «Проверку по окончании установки», описанную в Инструкции по установке.
- ► Прочтите данное руководство, обратив особое внимание на раздел «Правила техники безопасности».
- ► Снимите всю внутреннюю и внешнюю упаковку и правильно ее утилизируйте. Отдайте на переработку все, что возможно.

Чертеж посудомоечной машины

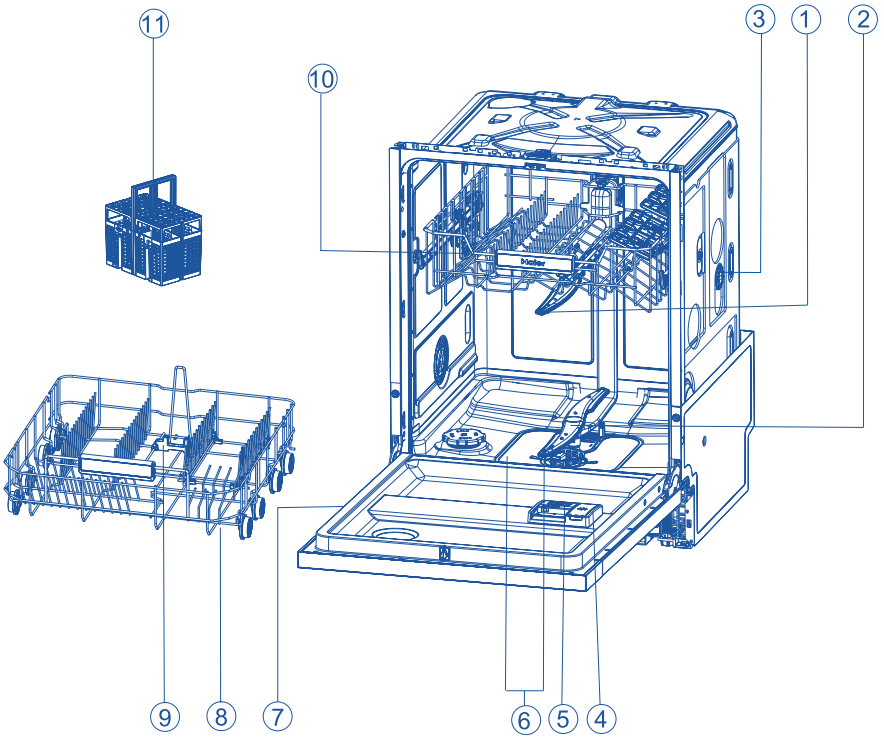

1. Верхний разбрызгиватель
2. Нижний разбрызгиватель
3. Внутреннее освещение
4. Дозатор ополаскивателя
5. Дозатор моющего средства
6. Фильтр
7. Паспортная табличка
8. Нижняя корзина
9. Подставка для высоких бутылок
10. Верхняя корзина
11. Лоток для столовых приборов/ кухонных принадлежностей

Обзор программ

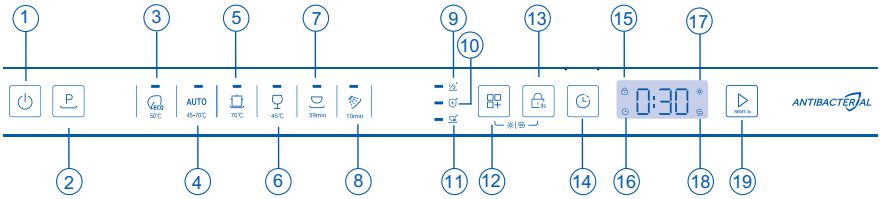

1. Кнопка ВКЛ./ВЫКЛ.
2. Кнопка выбора программы
3. Программа ECO
4. Программа автоматической мойки
5. Программа интенсивной мойки
6. Программа мойки стеклянной посуды
7. Программа 59 МИН
8. Программа полоскания
9. +Половинная загрузка
10. +Дезинфекция
11. +Ускорение
12. Кнопка выбора дополнительной функции*
13. Блокировка от детей*
14. Кнопка назначения
15. Индикатор блокировки от детей
16. Индикатор задержки пуска
17. Индикатор ополаскивателя
18. Индикатор низкого уровня соли
19. Кнопка ПУСК/ПАУЗА

1) Можно выбрать дополнительную функцию, совместимую с программой.
2) Нажмите и удерживайте кнопку «Блокировка от детей» в течение 3 секунд, чтобы активировать блокировку от детей.

1) Таблица соответствия программ и дополнительных функций

	+Половинная (1/2) загрузка	+Дезинфекция	+Ускорение
ECO	×	×	×
AUTO	√	√	×
Интенсивная	√	√	√
Стеклянная посуда	√	×	√
59 МИН	√	√	×
Ополаскивание	×	×	×

Нажмите P, чтобы выбрать программу, нажмите ⊞, чтобы выбрать нужную дополнительную функцию, а затем ▷, чтобы запустить программу.

ВАЖНО!

Основной программе может соответствовать только одна дополнительная программа.

Программа	Тип остатков пищи	Тип загрузки
 50℃	Среднее загрязнение: Супы, яйца, соусы, картофель, макароны, рис, жареные или запеченные блюда	Стандартный режим: столовая посуда, столовые приборы, стеклянная посуда
AUTO 45-70℃ 1).	От легких до сильных загрязнений: выпечка, соусы, картофель, макароны, рис, запеченные или жареные блюда	Стандартный режим: столовая посуда, столовые приборы, кастрюли и сковороды
 70℃	Сильные загрязнения: выпечка, соусы, картофель, макароны, рис, запеченные или жареные блюда	Стандартный режим: столовая посуда, столовые приборы, кастрюли и сковороды
 45℃ 2).	Слабые загрязнения: кофе, пирожные, молоко, холодные напитки, салаты, колбаса	Деликатный режим: стеклянная посуда, столовая посуда, столовые приборы
 59min	Смешанные загрязнения: кофе, выпечка, молоко, холодные напитки, салаты, колбасы, макароны, запеченные или жареные блюда	Деликатный режим: столовая посуда, столовые приборы, кастрюли и сковороды
 10min 3).	Посуда, в которой еда хранилась несколько дней перед мытьем	Все режимы: столовая посуда, столовые приборы, кастрюли и сковороды

1). Машина определяет тип загрязнения и количество посуды в корзинах. Она автоматически регулирует температуру и количество воды, энергопотребление и продолжительность программы.

2). С помощью этой программы можно вымыть посуду со свежими загрязнениями. Она обеспечивает хорошие результаты мойки за короткое время.

3). Используйте эту программу для быстрого ополаскивания посуды. Это смягчит прилипшие к посуде остатки пищи и предотвратит появление неприятного запаха из посудомоечной машины. Не используйте моющее средство с этой программой.

Система смягчения воды

Для обеспечения хороших результатов мойки посудомоечной машине требуется мягкая вода. Жесткая вода может негативно сказаться на работе вашей посудомоечной машины. Стеклянная посуда, которую моют в жесткой воде, со временем теряет прозрачность, а на стандартной посуде появляются пятна или белый налет. Использование очень жесткой воды может привести к тому, что детали посудомоечной машины со временем выйдут из строя. Соль может улучшить ситуацию.

Регулировка системы смягчения воды

Количество добавляемой соли можно установить на уровнях H1–H6 в зависимости от жесткости воды

1. Выясните значение жесткости водопроводной воды в вашем доме. Эту информацию можно получить в водоснабжающей организации.
2. Значения регулировки см. в таблице жесткости воды.

Определение жесткости местной воды

Жесткость воды				Регулировка системы смягчения воды
Немецкие градусы (°dH)	Французские градусы (°fH)	Ммоль/л	Градусы Кларка	Значение на дисплее
31–50	55–89	5,5–8,9	39–63	H6
17–30	30–54	3,0–5,4	21–38	H5
13–16	23–29	2,3-2,9	16–20	H4 [1)*]
9–12	16–22	1,6-2,2	11–15	H3
0–8	0–15	0–1,5	0–10	H2 [2)*]
-	-	-	-	H1 [3)*]

* Примечание

1) Заводская настройка по умолчанию для порошкового моющего средства.
2) Рекомендуемая настройка для комбинированных таблеток моющего средства.
3) Индикатор соли не горит.

Использование специальной соли

Как только на панели управления загорится индикатор низкого уровня соли, следует добавить соль в контейнер. Всегда добавляйте специальную соль непосредственно перед включением устройства. Это гарантирует, что избыточная соль будет смыта сразу и не вызовет коррозию емкости для ополаскивания.

Засыпайте соль следующим образом:

⚠ ПРЕДОСТЕРЕЖЕНИЕ

Используйте только соль для посудомоечных машин. Другие виды соли могут повредить машину! Любая просыпанная соль вызывает коррозию. Запускайте программу мойки каждый раз после засыпания соли в дозатор.

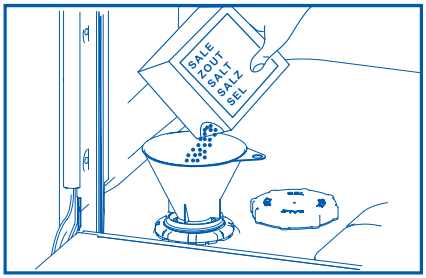

1. Чтобы открыть емкость для соли, поверните крышку против часовой стрелки.
2. Залейте в емкость для соли 0,5 литра воды (нужно только в первый раз).
3. Наполните емкость специальной солью (вода вытечет через край).
4. Вытрите вытекшую воду и соль вокруг отверстия.
5. Чтобы закрыть емкость для соли, поверните крышку по часовой стрелке.
6. После добавления соли одновременно нажмите кнопки и и удерживайте их в течение 3 секунд, после чего индикатор низкого уровня соли погаснет.

Использование ополаскивателя

Мы настоятельно рекомендуем регулярно использовать жидкий ополаскиватель для наилучших результатов сушки. Ополаскиватель придает стеклянной и фарфоровой посуде сияющий чистый вид без разводов. Кроме того, ополаскиватель предотвращает потускнение металла.

Когда доливать ополаскиватель в дозатор

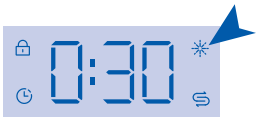

Когда уровень ополаскивателя становится низким, загораются индикаторы ополаскивателя и соли.
После добавления ополаскивателя одновременно нажмите кнопки и и удерживайте их в течение 3 секунд, после чего индикатор низкого уровня ополаскивателя погаснет.

Регулировка подачи ополаскивателя

Стандартный, установленный на заводе уровень дозирования — rA5, но вам придется его настроить в соответствии с состоянием воды.
Если в конце мойки образуется слишком много пены, уменьшите дозировку.
Если вы живете в регионе с жесткой водой или если посуда после высыхания покрывается полосами, увеличьте дозировку.
Для настройки ополаскивателя: см. инструкции в разделе «Перед первым использованием».
Если вы используете комбинированные таблетки с ополаскивателем, мы рекомендуем совсем отключить подачу ополаскивателя (rA−).

Заливка ополаскивателя в дозатор

1. Потяните за кнопку, чтобы открыть крышку дозатора.

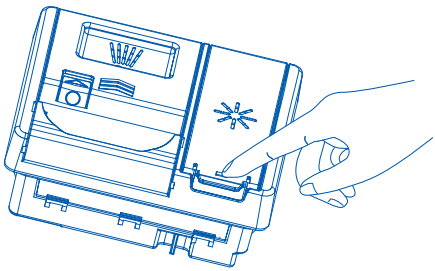

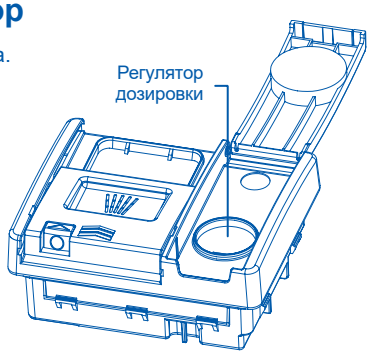

2. Заливайте ополаскиватель в круглое отверстие, следя за тем, чтобы его уровень не превысил отметку MAX.

ВАЖНО!

Наливайте ополаскиватель аккуратно, чтобы не пролить его внутрь посудомоечной машины. Всю пролитую жидкость необходимо вытереть, иначе при мойке образуется слишком много пены. На обращение в сервисный центр по этому поводу гарантия не распространяется.

3. Закройте крышку до щелчка.

ВАЖНО!

Запрещается класть в посудомоечную машину сильно впитывающие материалы, такие как губки и полотенца. Не кладите в посудомоечную машину посуду или столовые приборы с деревянными ручками, загрязненные табачным пеплом, воском, смазочным материалом или краской.

Столовые приборы и столовое серебро

Все столовые приборы и столовое серебро следует мыть сразу после использования, так как при долгом контакте с некоторыми продуктами они могут потускнеть. Серебряные изделия не должны соприкасаться с изделиями из нержавеющей стали, например, другими столовыми приборами. Это может вызвать появление пятен. Серебряные столовые приборы нужно извлекать из посудомоечной машины и высушить вручную сразу после завершения программы.

Алюминий

Алюминий тускнеет при использовании моющего средства для посудомоечной машины. Степень потускнения зависит от качества изделия.

Другие металлы

Изделия из железа и чугуна могут покрываться ржавчиной и пачкать ею другие предметы. Изделия из меди, олова и латуни имеют свойство покрываться пятнами. Мойте такую посуду вручную.

Деревянная посуда

Деревянная посуда обычно чувствительна к теплу и воде. Регулярное мытье в посудомоечной машине может со временем привести к порче таких изделий. Если сомневаетесь, лучше мыть их вручную.

Стеклянная посуда

Большую часть повседневной стеклянной посуды можно мыть в посудомоечной машине. Хрустальная, очень тонкая и старинная стеклянная посуда может пострадать, то есть стать непрозрачной. Такие изделия рекомендуется мыть вручную.

Пластик

Некоторые виды пластика могут изменить форму или цвет под воздействием горячей воды. Руководствуйтесь инструкциями производителя пластмассовой посуды. При загрузке в посудомоечную машину пластиковую посуду следует утяжелять, чтобы она не переворачивалась, не наполнялась водой и не выпадала из корзины во время мойки.

Декорированные предметы

Большинство современных фарфоровых изделий можно мыть в посудомоечной машине. Антикварная посуда, посуда с рисунком, нанесенным на глазурь, с золотыми кантами или расписанный вручную фарфор, могут быть более чувствительны к машинной мойке. Если сомневаетесь, лучше мыть их вручную.

Клееные изделия

Некоторые клеи размазываются или растворяются при машинной мойке. Если сомневаетесь, лучше мыть их вручную.

Загрузка посуды

Если посуда или стойка для посуды покрыты нагаром, липкой субстанцией и другими трудноудаляемыми загрязнениями, рекомендуется на некоторое время замочить их перед мойкой в машине, иначе их будет трудно отмыть. Перед тем как загружать посуду в посудомоечную машину, удалите с нее все крупные остатки пищи. Предварительно ополаскивать посуду под проточной водой не обязательно.

Верхняя корзина

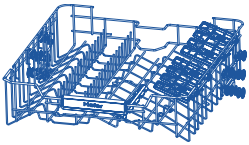

Верхняя корзина предназначена для таких предметов, как стаканы, чашки, блюдца, тарелки, небольшие миски и неглубокие сковороды.

Складные подставки для чашек

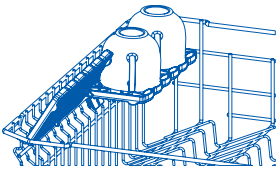

Отрегулируйте высоту или сложите, чтобы освободить место для других предметов. Используйте выемки для поддержки ножек бокалов.

Регулировка высоты

1. Поднимите, чтобы разблокировать.
2. Отрегулируйте высоту, двигая вверх или вниз.
3. Опустите, чтобы зафиксировать в нужном положении.

Нижняя корзина

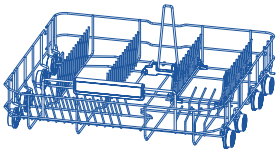

Сильно загрязненные предметы (например, кастрюли и сковороды или обеденные тарелки) помещайте в нижнюю корзину. Более мощная струя промывает их лучше.

Лоток для столовых приборов/кухонных принадлежностей



Используйте корзину для размещения столовых приборов и кухонных принадлежностей. Вставьте столовые приборы и посуду в корзину для фиксации.

⚠ ПРЕДОСТЕРЕЖЕНИЕ

Кладите острые и заостренные предметы лезвиями вниз, чтобы предотвратить повреждения и травмы.

ВАЖНО!

- Используйте только моющие средства, рекомендованные для автоматических посудомоечных машин.
- Моющие средства для посудомоечных машин являются сильными щелочами. Они могут быть чрезвычайно опасны при проглатывании. Не допускайте их контакта с кожей и глазами и не подпускайте к посудомоечной машине с открытой дверцей детей или людей с ограниченными возможностями Каждый раз после завершения программы мойки проверяйте дозатор моющего средства — он должен быть пустым
- Никогда не разбрызгивайте и не лейте моющее средство прямо на посуду в посудомоечной машине. Таблетки и жидкие моющие средства не должны находиться в прямом контакте с посудой или столовыми приборами.
- Не используйте жидкости для мытья рук, мыло, стиральные или дезинфицирующие средства, так как они могут повредить посудомоечную машину.

Заполнение дозатора моющих средств

1. Нажмите на кнопку справа от дозатора.

ВАЖНО!

Подходите к дозатору с правой стороны, чтобы крышка не ударила вас по руке, когда вы ее откроете.

2. Залейте моющее средство в соответствующие отсеки.

ВАЖНО!

Таблетки кладут только в основной отсек (самый большой).

3. Уберите (протрите) излишки моющего средства с краев дозатора.
4. Закройте крышку и нажмите на нее до щелчка. Моющее средство будет подаваться в посудомоечную машину автоматически во время программы мойки.



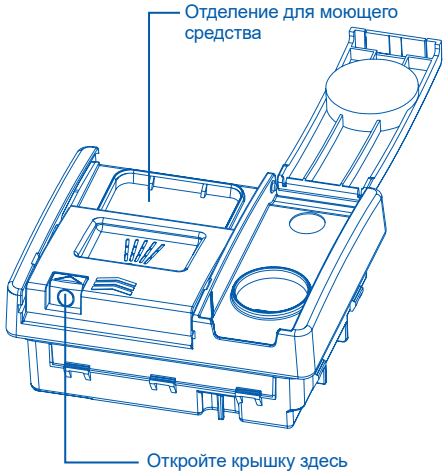

Как изменить пользовательские настройки

1. Режим пользовательских настроек

Во время выбора программ нажмите и удерживайте кнопку в течение 3 с, чтобы войти в пользовательские настройки. Один раз прозвучит звуковой сигнал. Пользовательские настройки включают в себя настройки ополаскивателя, смягчителя воды, переключателя напольной подсветки, переключателя внутреннего освещения и настройки памяти.

2. Настройка дозатора ополаскивателя

После входа в пользовательские настройки на экране отобразится rAx. В этот момент можно настроить подачу ополаскивателя: по умолчанию используется уровень rA5, а также можно установить уровень в диапазоне от rA - *, rA1 до rA6.

– Чтобы изменить настройку, нажимайте кнопку несколько раз, пока не появится нужное значение.

– Чтобы сохранить настройку и перейти к настройке жесткости воды, нажмите кнопку . Чтобы сохранить настройку и выйти из режима пользовательских настроек, нажмите и удерживайте кнопку в течение 1 секунды.

*rA- означает, что ополаскиватель добавлять не требуется. Если установлено значение rA-, даже если в машине нет ополаскивателя, индикатор (значок ополаскивателя) не загорится.

Уровень rA	Подача ополаскивателя
rA-	/
rA1	1 мл
rA2	2 мл
rAZ	3 мл
rA4	4 мл
rA5	5 мл
rA6	6 мл

3. Настройка жесткости воды

Войдите в режим пользовательских настроек. Когда на экране появится надпись rAx, нажмите кнопку один раз, чтобы войти в режим настройки жесткости воды. При этом на экране отобразится Hx, и можно будет установить уровень жесткости воды. Значение по умолчанию – H4, можно также настроить уровни жесткости от H1 до H6.

– Чтобы изменить настройку, нажимайте кнопку несколько раз, пока не появится нужное значение.

– Чтобы сохранить настройки, нажмите кнопку для сохранения и перехода к настройке памяти; или удерживайте кнопку в течение 1 секунды для сохранения и выхода из режима настроек.

4. Настройка памяти

Войдите в режим пользовательских настроек. Когда на дисплее отображается rAx, дважды нажмите кнопку , чтобы перейти к настройке памяти. В этот момент на экране отобразится ELx. По умолчанию установлено значение EL-, что означает, что режим памяти выключен, а при выборе программы по умолчанию выбирается программа ECO. Значение ELo означает, что режим памяти включен, и при выборе программы по умолчанию выбирается последняя использованная пользователем программа.

– Чтобы изменить настройку, нажимайте кнопку несколько раз, пока не появится нужное значение.
– Чтобы сохранить настройку, нажмите кнопку для сохранения и перехода к настройке напольной подсветки; или удерживайте кнопку в течение 1 секунды для сохранения и выхода из режима настроек.

5. Настройка переключателя напольной подсветки

Войдите в режим пользовательских настроек. Когда на дисплее отображается rAx, три раза нажмите кнопку , чтобы перейти к настройке переключателя напольной подсветки. В этот момент на экране отобразится FLx. По умолчанию установлено значение FLo, что означает, что напольная подсветка включена. Значение FL- означает, что напольная подсветка выключена.

– Чтобы изменить настройку, нажимайте кнопку несколько раз, пока не появится нужное значение.
– Чтобы сохранить настройки, нажмите кнопку для сохранения и перехода к настройке внутреннего освещения; или удерживайте кнопку в течение 1 секунды для сохранения и выхода из режима настроек.

6. Настройка переключателя внутреннего освещения

Войдите в режим пользовательских настроек. Когда на дисплее отображается rAx, четыре раза нажмите кнопку , чтобы перейти к настройке переключателя внутреннего освещения. В этот момент на экране отобразится CLx. По умолчанию установлено значение CLo, что означает, что внутреннее освещение включено. Значение CL- означает, что внутреннее освещение выключено.

– Чтобы изменить настройку, нажимайте кнопку несколько раз, пока не появится нужное значение.
– Чтобы сохранить настройки, нажмите кнопку для сохранения и перехода к настройке дозатора ополаскивателя; или удерживайте кнопку в течение 1 секунды для сохранения и выхода из режима настроек.

Запуск программы

1. Откройте дверцу и нажмите кнопку ВКЛ./ВЫКЛ. , чтобы включить посудомоечную машину.
2. Нажмите кнопку , чтобы выбрать нужную программу на панели управления посудомоечной машины.
3. Нажмите кнопку , чтобы запустить программу, и закройте дверцу.

⚠ ПРЕДОСТЕРЕЖЕНИЕ

При каждом включении машина предварительно выбирает программу ECO.

Приостановка и возобновление программы мойки

1. Осторожно откройте дверцу, чтобы приостановить выполнение программы. Пока посудомоечная машина находится в режиме паузы, индикатор оставшегося времени мигает, раздается звуковой сигнал паузы.

⚠ ПРЕДОСТЕРЕЖЕНИЕ

Не открывайте дверь полностью, пока разбрызгиватели не перестанут вращаться, чтобы вас не забрызгало горячей водой.

2. При необходимости загрузите, выньте или переставьте посуду.
3. Закройте дверцу, чтобы возобновить выполнение программы.

Отмена или изменение программы мойки

Осторожно откройте дверцу, чтобы приостановить выполнение программы. Нажмите и удерживайте кнопку 3 секунды. Машина будет сливать воду в течение 15 секунд и вернется на этап выбора программы. После этого можно выбрать новую программу мойки для запуска.

⚠ ПРЕДОСТЕРЕЖЕНИЕ

Если программа будет прервана в процессе мытья посуды, то остатки моющего средства останутся на посуде. Это может нанести вред здоровью! Перед использованием этой посуды обязательно полностью смойте остатки моющего средства.

Отложенный запуск программы

Чтобы отложить запуск программы, задайте время запуска следующим образом:

1. Выберите программу.
2. Нажмите и удерживайте кнопку , пока не исчезнет желаемое время задержки (от 1 до 24 часов).
3. Нажмите кнопку СТАРТ/ПАУЗА и закройте дверцу.

► Отсчет времени отложенного запуска ведется в часах.

► Когда обратный отсчет закончится, запустится программа.

Отмена отложенного запуска

4. Нажмите и удерживайте кнопку примерно 3 секунды, чтобы отменить задержку запуска и перейти к выбору программы.
5. Или нажмите кнопку питания для выключения и отмены отложенного запуска.

⚠ ПРЕДОСТЕРЕЖЕНИЕ

Если программа будет прервана в процессе мытья посуды, то остатки моющего средства останутся на посуде. Это может нанести вред здоровью! Перед использованием этой посуды обязательно полностью смойте остатки моющего средства.

Завершение программы

По завершении программы на дисплее отобразится 0:00, загорится значок выполненной программы мойки, и трижды прозвучит звуковой сигнал. Через 1 минуту устройство выключится без необходимости нажатия кнопки.

⚠ ПРЕДОСТЕРЕЖЕНИЕ

Если открыть дверцу сразу после окончания программы, из нее может вырваться горячий пар. Опасность ожога! Открывайте дверцу осторожно!

6. Достаньте посуду:

► Слегка приоткройте дверцу и оставьте ее приоткрытой (около 100 мм), чтобы ускорить процесс высыхания.

► Прежде чем вынимать посуду из машины, дайте ей остыть. Горячую посуду легче повредить.

► Сначала извлеките посуду из нижней корзины, затем из верхней.

Уход и чистка

Со временем внутри посудомоечной машины могут накапливаться остатки пищи или известковый налет. Это снижает эффективность мойки, а остатки пищи издают неприятный запах. Посудомоечную машину следует регулярно проверять и очищать.

ВАЖНО!

- Перед очисткой или обслуживанием всегда отключайте посудомоечную машину от электросети, перекройте подачу воды и подождите, пока все части машины остынут.
- Не используйте следующие чистящие средства, так как они могут повредить поверхности:
  - Абразивные губки из пластика или нержавеющей стали
  - Абразивные бытовые чистящие средства или растворители
  - Кислотные или щелочные чистящие средства
  - Средства для стирки и дезинфицирующие средства
  - Чистящие средства или полироли для нержавеющей стали
  - жидкости для мытья рук или мыло.
- Если в посудомоечной машине разбилась фарфоровая или стеклянная посуда, осколки необходимо осторожно удалить, чтобы не нанести себе травмы и не повредить машину.
- После очистки всегда проверяйте правильность установки разбрызгивателей и фильтров.

Очистка внешней поверхности посудомоечной машины

- Чтобы очистить внешние поверхности посудомоечной машины, протрите их чистой мягкой влажной тканью и вытрите насухо чистой тканью без ворса.
- Части, которые нельзя мочить, обтирайте вдоль или по контуру. Например, чтобы протереть кнопки управления, аккуратно проведите тканью вокруг них.
- Будьте осторожны, не допускайте чрезмерного намокания панели управления.

Примечание: перед очисткой панели управления можно отключить (заблокировать) кнопки.

Очистка уплотнителя дверцы и внутренней части посудомоечной машины

Тщательно протрите мягкой тканью без ворса, смоченной теплой водой. Если машина внутри сильно загрязнена, используйте средство для очистки посудомоечной машины/удаления накипи, следуя инструкциям производителя.

Очистка фильтров

Сливные фильтры задерживают крупные остатки пищи и не дают им попасть в насос. Эти остатки могут засорить фильтры. Мы рекомендуем чистить фильтры всякий раз, когда вы видите в них мусор.

- Чтобы снять сливной фильтр, поверните его против часовой стрелки и выньте.
- После этого извлеките фильтрующую пластину.
- Тщательно промойте все под струей воды и установите на место.

Убедитесь, что ставите фильтр обратно правильно: фильтрующая пластина должна находиться заподлицо с дном посудомоечной машины.

ВАЖНО!

При очистке нижней стороны пластины фильтра будьте осторожны и не порежьтесь о ее острый внешний край.

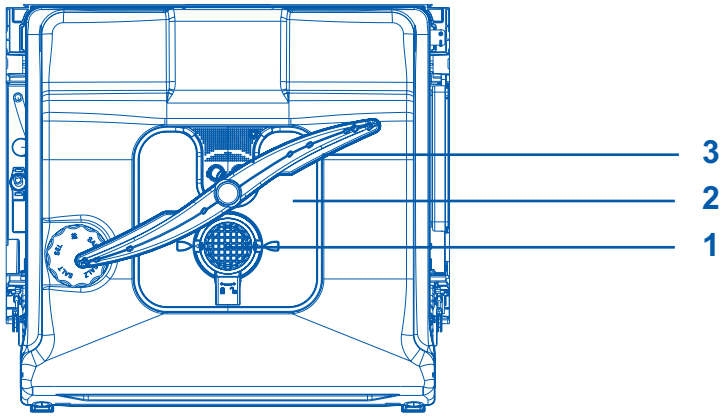

Детали

1. Сливной фильтр
2. Фильтрующая пластина
3. Нижний разбрызгиватель

Не показаны: средний и верхний разбрызгиватели

Очистка разбрызгивателей

Отверстия в разбрызгивателях и их креплениях могут забиваться накипью и остатками пищи в воде. Очищать эти детали нужно примерно раз в месяц или чаще, по мере необходимости.

Очистка центрального разбрызгивателя

- Чтобы снять центральный разбрызгиватель, осторожно отверните его стопорную гайку.
- Тщательно промойте разбрызгиватель под струёй воды, затем установите на место.

ВАЖНО!

Убедитесь, что стопорная гайка на центральном разбрызгивателе надежно закреплена на трубке подачи воды. Убедитесь, что центральный разбрызгиватель надежно зафиксирован и свободно вращается.

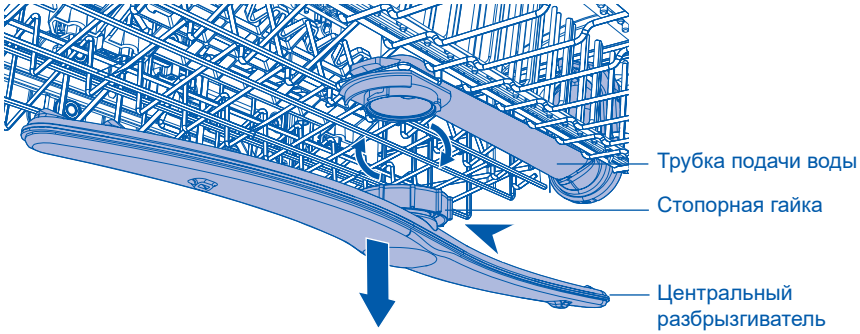

Очистка нижнего разбрызгивателя

- Чтобы извлечь нижний разбрызгиватель, просто снимите его с крепления.
- Тщательно промойте разбрызгиватель под струёй воды, затем установите на место.

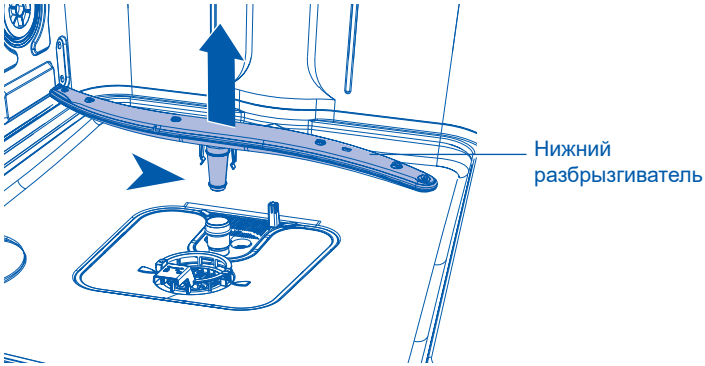

Снятие и очистка фильтра

1

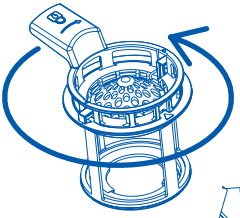

Поверните фильтр против часовой стрелки, чтобы снять его с креплений. Поднимите его, чтобы извлечь.

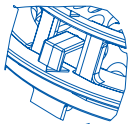

2



Поверните ручку фильтра против часовой стрелки, чтобы разблокировать. Поднимите, чтобы снять с фильтрующей пластины. Отсоедините крышку фильтра от основания, нажав на кнопки фиксации и подняв ее. Осторожно снимите фильтрующую пластину с фиксирующих зажимов в задней части слива. Не пытайтесь снять фильтр силой, это может привести к его повреждению. Промойте фильтр под горячей водой и тщательно ополосните.

Установка фильтров на место:

1

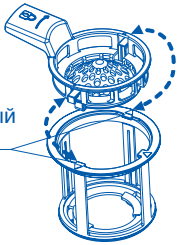

1. Совместите крышку фильтра с пазом на основании фильтра с одной стороны.
2. Нажмите кнопку, чтобы закрепить крышку фильтра под основанием фильтра, расположив выемки с других сторон.
3. Вставьте фильтрующую пластину под установочные зажимы в задней части сливного отверстия и плотно вставьте обратно в зажимы. Убедитесь, что фильтрующая пластина находится вровень с дном посудомоечной машины.
4. Установите сливной фильтр обратно в основание посудомоечной машины. Поверните ручку фильтра по часовой стрелке до щелчка.

2



Установите сливной фильтр обратно в основание посудомоечной машины. Дважды поверните по часовой стрелке до щелчка.

Поиск и устранение неисправностей

Многие возникающие проблемы вы можете решить самостоятельно, для этого не требуются специальных знаний. В случае возникновения проблемы, прежде чем обращаться в сервисную службу, проверьте все возможные варианты и следуйте приведенным ниже указаниям.

⚠ ПРЕДОСТЕРЕЖЕНИЕ

- Перед техобслуживанием выключите машину и выньте вилку из розетки.
- Техническое обслуживание электрооборудования должны выполнять только профессиональные специалисты-электрики, поскольку неправильно проведённый ремонт может быть причиной серьёзных повреждений.

Машина не запускается, либо останавливается во время работы, либо горит индикатор

Проблема	Возможная причина	Возможное решение
Программа не запускается.	Открыта дверца машины.	Закройте дверцу машины.
	Установлен отложенный запуск.	См. время на дисплее.
	Сетевая вилка не включена в розетку.	Включите вилку в розетку.
	Повреждён предохранитель в домашней цепи.	Замените предохранитель.
Горит индикатор ополаскивателя.	Дозатор ополаскивателя пуст.	Долейте ополаскиватель в дозатор до максимума.
	Доливка ополаскивателя не была подтверждена.	Одновременно нажмите кнопки и и удерживайте в течение 3 секунд после каждой доливки.
Горит индикатор соли.	Дозатор соли пуст.	Заполните ёмкость специальной солью.
	Досыпка соли не была подтверждена.	Одновременно нажмите кнопки и и удерживайте в течение 3 секунд после каждой доливки.

Коды ошибок на дисплее

Проблема	Возможная причина	Возможное решение
На светодиодном дисплее отображается «E30» Нет воды	Водопроводный кран закрыт.	Откройте водопроводный кран. Примечание. После устранения ошибки выключите устройство и перезапустите программу.
	Шланг подачи воды перегнут или перекручен.	Убедитесь, что положение шланга правильное.
	В случае системы аквастоп: срабатывает защита от затопления; маркер (C) красный.	Шланг необходимо заменить.
	Забит фильтр во впускном шланге.	Очистите фильтр в месте подключения впускного шланга к крану и в задней части машины.
	Засорился впускной клапан воды.	Проверьте поток воды из крана.
	Давление воды слишком низкое.	Обратитесь в водоснабжающую организацию.
На светодиодном экране отображается «E30» Утечка воды	Включено устройство защиты от затопления: • В машине есть утечка воды. • Клапан впуска воды заклинило в открытом положении. • Засорен слив.	1. Закройте водопроводный кран. 2. Отключите устройство от электросети. 3. Обратитесь в сервисный центр.

Все другие коды неисправностей:

1. Запомните или запишите код.
2. Свяжитесь со службой поддержки; см. «СЛУЖБА ПОДДЕРЖКИ КЛИЕНТОВ»

Поиск и устранение неисправностей

Проблема	Возможная причина	Возможное решение
Посуда недостаточно чистая	Забиты фильтры.	Очистите фильтры.
	Фильтры собраны и установлены неправильно.	Убедитесь, что фильтры собраны и установлены правильно.
	Засорены разбрызгиватели.	Удалите из них остатки пищи тонким заостренным предметом.
	Программа не подходит для данного типа загрузки и типа загрязнения.	Убедитесь, что программа подходит для данного типа загрузки и типа загрязнения.
	Неправильное расположение предметов в корзинах. Вода не смогла промыть все места.	Расположите посуду в корзинах правильно, чтобы вода могла промыть все предметы.
	Разбрызгиватели не могут свободно вращаться.	Убедитесь, что посуда в корзинах расположена так, что не мешает вращению разбрызгивателей.
	В дозаторе нет или мало моющего средства.	Перед запуском программы проверьте количество моющего средства в дозаторе.
	Цикл мойки был надолго прерван.	Не открывайте дверцу и не отключайте электропитание во время мойки.
Белесые полосы, пятна или голубоватые разводы на стаканах и тарелках.	Подается слишком большое количество ополаскивателя.	Уменьшите дозировку ополаскивателя.
	Слишком много моющего средства.	Перед запуском программы проверьте количество моющего средства в дозаторе.
	Таблетки Multitab, использованные в короткой программе, могут не успеть полностью раствориться.	При использовании моющих таблеток Multitab выбирайте более длительную программу.

Проблема	Возможная причина	Возможное решение
Пятна от высохших капель воды на посуде.	Подается слишком мало ополаскивателя.	Увеличьте дозировку ополаскивателя.
	Остатки ополаскивателя или таблеток Multitab на стаканах.	Слишком старое моющее средство, поменяйте его.
Посуда мокрая.	• В программе нет этапа сушки. • В программе был этап сушки при низкой температуре.	Слегка приоткройте дверцу и оставьте ее приоткрытой (около 100 мм), чтобы ускорить процесс высыхания.
Посуда мокрая и матовая.	Дозатор ополаскивателя пуст.	Залейте ополаскиватель в дозатор и сбросьте индикатор ополаскивателя.
	Плохое качество ополаскивателя или таблеток Multitab.	Слишком старое моющее средство, поменяйте его.

Рекомендации по размещению посуды в посудомоечной машине

Верхняя корзина

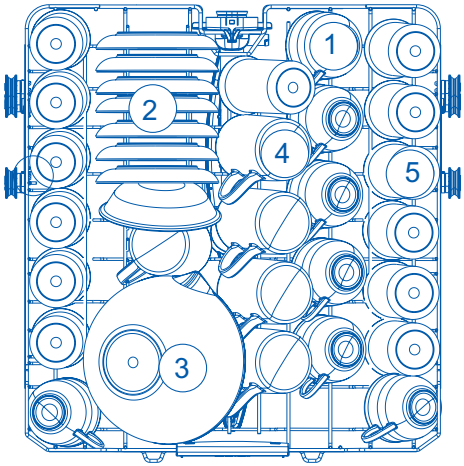

Номер	Название
1	Чашка
2	Блюдце
3	Стеклянная миска
4	Кружка
5	Стакан

Нижняя корзина

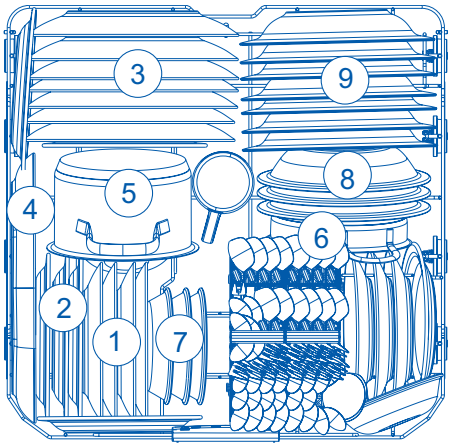

Номер	Название
1	Десертная миска
2	Меламиновая десертная тарелка
3	Обеденная тарелка
4	Овальное блюдо
5	Маленькая кастрюля
6	Горшок для духовки
7	Десертная миска
8	Меламиновая миска
9	Суповая тарелка

Техническое описание изделия (согласно EU 1059/2010)

Название или торговая марка поставщика	Haier
Идентификатор модели поставщика	HDWE14-691RU
Номинальная вместимость комплектов посуды для стандартного цикла	14
Класс энергоэффективности 1)	A
Годовое потребление энергии (AEc), кВтч/год 2)	337
Энергопотребление (Et) стандартного цикла мойки, кВт·ч	1,19
Потребляемая мощность (Po) в выключенном состоянии, Вт	0,5
Потребляемая мощность (Pl) в режиме ожидания, Вт	3,5
Годовое потребление воды (AWc), литр/год 3)	3080
Класс эффективности сушки 4)	A
Стандартная программа (стандартный цикл мойки) 5)	ECO
Продолжительность программы стандартного цикла мойки в минутах	298
Продолжительность режима ожидания (Tl) в минутах	10
Уровень передаваемого по воздуху шума относительно 1 пВт в дБ(A)	49
Установка / варианты установки	Встраиваемая
Давление в водопроводе	0,03–1 МПа (0,3–10 бар)
Напряжение питания	220-240 В перем. тока, 50 Гц
Максимальная сила тока, A	10 A
Общая потребляемая мощность, Вт	1720–2050

1) От A+++ (самая высокая эффективность) до D (самая низкая эффективность).

2) Потребление энергии в стандартном цикле мойки (280 в год) с заполнением холодной водой и в нижних режимах. Фактическое потребление энергии зависит от того, как используется машина.

3) Расход воды в литрах в год из расчета 280 стандартных циклов мойки. Фактическое потребление воды будет зависеть от того, как используется машина.

4) От A (самая высокая эффективность) до G (самая низкая эффективность).

5) Эта программа подходит для мытья посуды с нормальным загрязнением. Она является наиболее эффективной программой с точки зрения потребления энергии и воды для этого типа посуды.

Технические данные

Показатели потребления

Программа 1), 2)	Вода (л)	Длительность (минуты)
 50℃	11	298
AUTO 45-70℃	12,05	92
 70℃	23,49	128
 45℃	12,05	87
 59min	12,05	59
 10min	8,23	10

1) Эти значения могут варьироваться в зависимости от давления и температуры воды, напряжения в электросети, выбора опций, количества посуды и степени загрязнения.
2) Значения для всех программ, кроме ECO-режима, приведены только для информации.

Служба поддержки клиентов

Мы рекомендуем обращаться в службу поддержки клиентов компании Haier, а также использовать оригинальные запасные части. Если у вас возникли проблемы с вашей бытовой техникой, пожалуйста, сначала изучите раздел «Поиск и устранение неисправностей».

Если вы не нашли решения проблемы, пожалуйста, обратитесь:

— к вашему официальному дилеру или

— в наш колл-центр:

8-800-250-43-05 (РФ),

8-10-800-2000-17-06 (РБ),

— на сайт **http://haieronline.ru**, где вы можете оставить заявку на обслуживание, а также найти ответы на часто задаваемые вопросы.

Обращаясь в наш сервисный центр, пожалуйста, подготовьте следующую информацию, которую вы можете найти на паспортной табличке и в чеке:

Модель _____

Серийный номер _____

Дата продажи _____

Также, пожалуйста, проверьте наличие гарантии и документов о продаже.

Важно! Отсутствие на приборе серийного номера делает невозможной для Производителя идентификацию прибора и, как следствие, его гарантийное обслуживание.

Запрещается удалять с прибора заводские идентифицирующие таблички. Отсутствие заводских табличек может стать причиной отказа выполнения гарантийных обязательств.

В настоящий документ могут быть внесены изменения без предварительного уведомления. Производитель оставляет за собой право вносить изменения в конструкцию и комплектацию изделия без дополнительного уведомления.

Продукция соответствует требованиям технических регламентов Евразийского экономического (Таможенного) союза:

Сертификат соответствия № ЕАЭС RU C-CN.АЯ46.В.47289/26 от 16.04.2026 действует до 15.04.2031;

Декларация о соответствии № ЕАЭС N RU Д-CN.РА04.В.04915/26 от 08.05.2026 действует до 07.05.2031.

Более подробные сведения указаны в Едином реестре выданных сертификатов соответствия и зарегистрированных деклараций о соответствии Евразийского экономического союза.

Перевозить и хранить продукт необходимо в заводской упаковке, согласно указанным на ней манипуляционным знакам. При погрузке, разгрузке и транспортировке соблюдайте осторожность. Транспорт и хранилища должны обеспечивать защиту продукта от атмосферных осадков и механических повреждений.

Гарантийные условия

Уважаемый покупатель!

Корпорация Haier благодарит вас за ваш выбор, гарантирует высокое качество и безупречное функционирование изделий (товара) при соблюдении правил эксплуатации, установки (монтажа) и технического обслуживания. Официальный срок службы на изделия, предназначенные для использования в быту: микроволновые печи, измельчители пищевых отходов — 5 лет; роботы-пылесосы, пылесосы — 4 года; малая бытовая техника, умные замки — 3 года, водоочистители — 2 года, остальные изделия — 7 лет со дня передачи изделия конечному потребителю. Учитывая высокое качество изделий, их фактический срок службы может значительно превышать официальный, и при бережном и внимательном отношении они будут служить вам долгие годы. Однако, по окончании срока службы на основании Закона о защите прав потребителей изготовитель не обязуется обеспечивать потребителю возможность использования изделия по назначению и не несет ответственность за существенные недостатки, которые могут представлять опасность для жизни, здоровья потребителя, причинять вред его имуществу или окружающей среде. Тем не менее, по окончании срока службы изделия вы можете обратится в Авторизованный сервисный центр для проведения за дополнительную плату диагностических работ, получения информации по утилизации изделия.

Во избежание недоразумений, убедительно просим вас при покупке внимательно изучить эксплуатационную документацию, условия гарантийных обязательств на товар, а также сохранять в течение срока службы документы, прилагаемые к товару при его продаже (товарный или кассовый чек, эксплуатационную документацию, накладные, гарантийный талон). Если купленное вами изделие требует специальной установки (подключения), периодического технического обслуживания в соответствии с прилагаемой к изделию эксплуатационной документацией, необходимо обратиться в Авторизованный сервисный центр.

Установка (подключение) и периодическое техническое обслуживание газоиспользующего оборудования (изделия) производится исключительно специализированной организацией, соответствующей требованиям, установленным Постановлением Правительства РФ от 14.05.2013 № 410 «О мерах по обеспечению безопасности при использовании и содержании внутридомового и внутриквартирного газового оборудования».

Во избежание возникновения механических, термических и электрических повреждений рекомендуется производить регулярное техническое обслуживание изделия в Авторизованном сервисном центре с периодичностью не менее одного раза в год в зависимости от условий эксплуатации, что будет способствовать сохранению высокой производительности изделия, а также увеличит его фактический срок службы. Выход из строя изделия по причине загрязнения (пыль, грязь, шерсть, ворс) признается не гарантийным случаем и надлежит устранению исключительно за счет потребителя. Периодическое техническое обслуживание изделия производится Авторизованным сервисным центром за дополнительную плату. Корпорация Haier оставляет за собой право отказать в гарантийном обслуживании изделия в случае несоблюдения изложенных ниже условий.

Условия гарантийного обслуживания

Корпорация Haier устанавливает гарантийный срок 12 месяцев* со дня передачи товара потребителю. Гарантийное обслуживание распространяется только на товары, укомплектованные документами, прилагаемыми к товару при его продаже (товарный или кассовый чек, эксплуатационная документация, накладные, гарантийный талон), позволяющими идентифицировать товар. Отсутствие на изделии серийного номера (в случае если он предусмотрен изготовителем) делает невозможной его идентификацию и, как следствие, его гарантийное обслуживание. Запрещается удалять с изделия заводские идентифицирующие таблички. Повреждение или отсутствие заводских табличек, гарантийных пломб (в том случае, если их наличие предусмотрены изготовителем) может стать причиной отказа от выполнения гарантийных обязательств.

Гарантийное обслуживание производится исключительно Авторизованными сервисными центрами Haier. Полный список Авторизованных сервисных центров вы можете узнать в Информационном центре Haier по телефонам:

8-800-250-43-05 — для Потребителей из России (бесплатный звонок из регионов России)

8-10-800-2000-17-06 — для Потребителей из Беларуси (бесплатный звонок из регионов Беларуси)

или на сайте: https://haieronline.ru или сделав запрос по электронной почте: help@haieronline.ru.

Данные Авторизованных сервисных центров могут быть изменены, за справками обращайтесь в Информационный центр Haier.

Гарантийное обслуживание не распространяется на изделия, недостатки которых возникли вследствие:

- нарушения потребителем условий и правил эксплуатации, хранения и/или транспортировки товара;
- неправильной установки и/или подключения изделия;
- нарушения технологии работ с холодильным контуром и электрическими подключениями, как и привлечение к монтажу изделия лиц, не имеющих соответствующей квалификации, подтвержденной документально
- отсутствия своевременного технического обслуживания изделия в том случае, если этого требует эксплуатационная документация;
- избыточного или недостаточного давления в водопроводной сети;
- применения моющих средств, несоответствующих данному типу изделия, а также превышения рекомендуемой дозировки моющих средств;
- использования изделия в целях, для которых оно не предназначено;
- действий третьих лиц: ремонт или внесение несанкционированных изготовителем конструктивных или схемотехнических изменений неуполномоченными лицами;
- отклонений от стандартов и норм питающих сетей;
- действия непреодолимой силы (стихия, пожар, молния т. п.);
- несчастных случаев, умышленных или неосторожных действий потребителя или третьих лиц, в том числе повлекших механические повреждения изделия;
- попадания внутрь изделия посторонних предметов, веществ, жидкостей, насекомых, продуктов жизнедеятельности насекомых;
- нестабильного соединения проводной/беспроводной сети и нестабильные телефонные линии, некачественным заземлением, внешними электромагнитными полями, воздействия прямого солнечного света, высокой влажности и вибрации;
- несовместимости программного обеспечения и вирусным (вредоносным) ПО, а также самовольным модифицированием встроенного программного обеспечения, а также при использовании стороннего программного обеспечения;
- подключения внешних устройств, которое привело к выходу из строя всего устройства или какой-либо его части;
- естественного ухудшения (старения), включая вложения, дискеты, руководства, а также снижения емкости аккумуляторного блока;
- использования нестандартных и (или) некачественных расходных материалов, принадлежностей, запасных частей, элементов питания и/или носителей информации различных типов.

Гарантийное обслуживание не распространяется на следующие виды работ:

- установка, настройка и подключение изделия на месте эксплуатации;
- инструктаж и консультирование потребителя по использованию изделия;
- очистка изделия снаружи либо изнутри;
- переустановка операционной системы (заводской «прошивки»), поврежденной в результате умышленных или неосторожных действий потребителя или третьих лиц.

Гарантийному обслуживанию не подлежат нижеперечисленные расходные материалы и аксессуары:

- фильтры, шланги для подвода/слива воды для стиральных и посудомоечных машин;
- шланги, трубки, щетки, насадки, пылесборники, фильтры для пылесосов;
- тарелки, вертела, решетки, блюдца и подставки для микроволновых печей;
- фильтры, поглотители запахов, лампочки, полки, ящики, подставки и другие емкости для хранения продуктов в холодильниках;
- пульты управления, аккумуляторные батареи, элементы питания, внешние блоки питания и зарядные устройства, соединительные провода с разъемами;
- документация, прилагаемая к изделию.

* Гарантийный срок на инверторный мотор стиральной/ сушильной/ посудомоечной машины, инверторный компрессор холодильника/ морозильника, компрессор сушильной машины — 12 лет с даты передачи товара Потребителю. На мотор стиральной/ сушильной машины с прямым приводом (статор, ротор) распространяется пожизненная гарантия.

Haier

Ыдыс жуғыш машина

Пайдалану нұсқаулығы

HDWE14-691RU

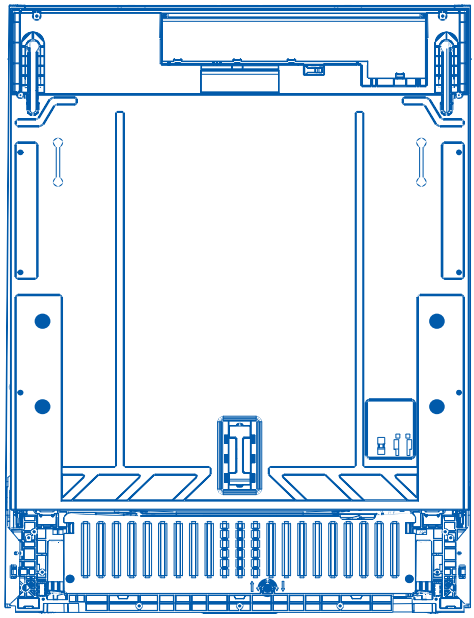

Құрылғыны пайдаланар алдында осы нұсқаулықты мұқият оқып шығыңыз.
Оны кейінірек пайдалану үшін сақтап қойыңыз.

Мазмұны

Haier үй техникасын сатып алғаныңыз үшін рахмет.

Осы құрылғыны орнатпас бұрын немесе пайдаланбас бұрын осы нұсқаулықты мұқият оқып шығыңыз. Бұл құжатта құрылғыны барынша тиімді пайдалануға, оны қауіпсіз және дұрыс орнатуға және күтіп ұстауға көмектесетін маңызды ақпарат бар.
Бұл нұсқаулықты ыңғайлы жерде сақтаңыз, сонда сіз әрқашан ыдыс жуғыш машинаны қауіпсіз және дұрыс пайдалану үшін оған жүгіне аласыз.
Құрылғыны сату кезінде құрылғыны басқа пайдаланушыға беру кезінде немесе егер сіз оны жаңа жерге көшу кезінде қалдырсаңыз, жаңа иесі пайдалану ережелерімен және қауіпсіздік техникасымен танысуы үшін міндетті түрде онымен бірге осы нұсқаулықты да тапсырыңыз.

Қауіпсіздік техникасы ережелері 1
Орнату нұсқаулары 4
Ыдыс жуғыш машинаның сипаттамасы 20
Бағдарламаларға шолу 22
Суды жұмсарту жүйесі 24
Шайғышты пайдалану 26
Ыдыс-аяқ 27
Ыдыс-аяқты жүктеу 28
Жуғыш затты қосу 29
Бірінші рет пайдаланар алдында 30
Күнделікті пайдалану 32
Күтім және тазалау 34
Ақаулықтарды іздеу және жою 38
Ыдыс жуғыш машинада ыдыс-аяқты орналастыру бойынша ұсыныстар 42
Техникалық деректер 43

Осы құрылғыны орнатпас бұрын немесе пайдаланбас бұрын осы нұсқаулықты мұқият оқып шығыңыз. Бұл құжатта құрылғыны барынша тиімді пайдалануға, оны қауіпсіз және дұрыс орнатуға және күтіп ұстауға көмектесетін маңызды ақпарат бар.

⚠ НАЗАР АУДАРЫҢЫЗ! Электр тогының соғу қаупі

Ыдыс жуғыш машинаны орнатпас бұрын үйіңіздің электр желісіндегі сақтандырғышты шығарыңыз немесе автоматты ажыратқышты ашыңыз. Машина міндетті түрде жерге тұйықталуы керек. Ақаулық немесе бұзылу жағдайында жерге тұйықтау электр тогының соғу қаупін азайтады, электр тогы үшін ең аз кедергі жолын қамтамасыз етеді. Ыдыс жуғыш машинада жерге тұйықтау сымы бар сым және жерге тұйықтау түйіспесі бар аша бар. Ашаны барлық жергілікті ережелер мен нормаларға сәйкес орнатылған және жерге тұйықталған розеткаға қосу керек.
ЕСКЕРТПЕ. Жерге тұйықтау сымын дұрыс қоспау электр тогының соғуына әкелуі мүмкін. Егер сіз құрылғының дұрыс жерге тұйықталғанына күмәндансаңыз, кәсіби электрикке немесе сервистік орталықтың өкіліне хабарласыңыз.
Ыдыс жуғыш машинамен бірге жеткізілетін қуат көзі ашасын ауыстырмаңыз. Егер ол розеткаға сәйкес келмесе, тиісті розетканы орнату үшін білікті электрикке хабарласыңыз. Ұзартқыш сымды, ауыстырғышты немесе көп розеткалы блокты пайдаланбаңыз.
Бұл ұсыныстыорындамау электр тогының соғуына немесе өлімге әкелуі мүмкін.

⚠ НАЗАР АУДАРЫҢЫЗ! Кесілу қаупі

Сақ болыңыз: панельдің шеттері өткір.
Ескертуді сақтамау жарақатқа немесе кесілуге әкелуі мүмкін.

⚠ НАЗАР АУДАРЫҢЫЗ! Ыдыс жуғыш машинаны пайдаланған кезде негізгі сақтық шараларын сақтаңыз, соның ішінде:

- Ыдыс жуғыш машинаны пайдаланар алдында барлық нұсқауларды оқып шығыңыз.
- Өрт немесе жарылыс қаупін азайту немесе мүліктің зақымдануын, жарақаттануды немесе өлімді болдырмау үшін осы нұсқаулықтағы нұсқауларды орындаңыз.
- Ыдыс жуғыш машинаны осы пайдаланушы нұсқаулығында сипатталғандай тек мақсатына сай пайдаланыңыз. Құрылғы үйде немесе ұқсас жағдайларда пайдалануға арналған:
  - дүкендердегі, кеңселердегі және басқа жұмыс орындарындағы қызметкерлерге арналған асүйлер;
  - ауылдық тұрғын үйлер;
  - қонақ үйлердің, мотельдердің және басқа да тұрғын орындардың қонақтары;
  - «түнеу және таңғы ас» типіндегі қонақ үйлер.
- Тұрмыстық ыдыс жуғыш машинада пайдалануға ұсынылған жуғыш заттарды немесе шайғышты ғана пайдаланыңыз және оларды балалардың қолы жетпейтін жерде сақтаңыз.
- Жуу бағдарламасы аяқталғаннан кейін әр рет жуғыш зат мөлшерлегішін тексеріңіз — ол бос болуы керек.
- Ыдыс-аяқты жууға жүктеген кезде өткір заттарды ыдыс жуғыш машинаға зақым келтірмейтіндей етіп орналастырыңыз, ал өткір пышақтарды кесіліп қалмау үшін тұтқасын жоғары қаратып қойыңыз.

Қауіпсіздік техникасы ережелері

- Пайдалану кезінде немесе одан кейін сүзгі тақтасына (ыдыс жуғыш машинаның түбіндегі металл диск) қол тигізбеңіз, себебі ол ыстық болуы мүмкін.
- Басқару элементтеріне рұқсатсыз өзгертулер енгізбеңіз.
- Ыдыс жуғыш машинаның есігіне немесе ыдыс себетіне отырмаңыз немесе тұрмаңыз.
- Реттелетін сөрелерге, әсіресе бүкіл дене салмағыңызбен сүйенбеңіз. Жарақат алмау үшін балаларға ыдыс жуғыш машинада ойнауға немесе оның үстінде болуға рұқсат бермеңіз.
- Белгілі бір жағдайларда екі немесе одан да көп апта бойы пайдаланылмаған су жылытқыш жүйесінде сутегі газы пайда болуы мүмкін. Сутегі газы жарылғыш. Сондықтан бұл жағдайда ыдыс жуғыш машинаны пайдаланар алдында барлық ыстық су шүмектерін ашып, олардан бірнеше минут су ағызып жіберіңіз. Бұл жиналған сутегі газын шығарады. Газ тез тұтанғыш болғандықтан, осы уақытта темекі шекпеңіз және ашық от жақпаңыз.
- Ескі ыдыс жуғыш машинаны кәдеге жаратқан кезде одан есікті алып тастау керек.
- Ыдыс жуғыш машиналарға арналған кейбір заттар күшті сілтілер болып табылады. Олар жұтқан жағдайда өте қауіпті болуы мүмкін. Олардың теріге және көзге тиюіне жол бермеңіз және балаларды есігі ашық ыдыс жуғыш машинадан аулақ ұстаңыз. Жуу циклі аяқталғаннан кейін жуғыш зат ыдысының бос екеніне көз жеткізу керек.
- Сертификатталған тұрмыстық ыдыс жуғыш машиналар қоғамдық тамақтандыру орындарында пайдалануға арналмаған.

Техникалық қызмет көрсету кезіндегі қауіпсіздік нұсқаулары

- Тазалау немесе техникалық қызмет көрсету алдында ыдыс жуғыш машинаны желіден ажыратыңыз.
- Құрылғыны ажыратқан кезде оларға зақым келтірмеу үшін қуат сымын немесе сымның қосылатын жерін емес, ашаны тартыңыз.
- Ыдыс жуғыш машинаның ешбір бөлігін жөндемеңіз немесе ауыстырмаңыз, егер бұл нұсқаулықта ұсынылмаса, ешқандай техникалық қызмет көрсетуге өзіңіз тырыспаңыз.
- Сырғанап кетпеу үшін ыдыс жуғыш машинаның айналасындағы еденнің таза және құрғақ екеніне көз жеткізіңіз.
- Ыдыс жуғыш машинаның айналасында/астында мамық, қағаз, шүберек және химиялық заттар сияқты жанғыш материалдардың жиналуына жол бермеңіз.

Пайдалану кезіндегі қауіпсіздік нұсқаулары

- Егер ыдыс жуғыш машина жұмыс істеп тұрса, есікті өте мұқият ашыңыз. Әйтпесе сізге ыстық су шашырауы мүмкін. Бүріккіштер айналуды тоқтатқанша есікті толығымен ашпаңыз.
- Есікті ашық қалдырмаңыз, өйткені оған сүрініп кетуіңіз мүмкін.
- Ыдыс жуғыш машинаның ішіндегі су ішуге жарамсыз.
- Ыдыс жуғыш машинаны жалпақ сүзгі, төкпе сүзгі және бүріккіш (бүріккіштер) орнатылған күйде пайдалану керек. Бұл егжей-тегжейлермен «Күтім және тазалау» тарауындағы иллюстрациялардан танысуға болады.
- Ыдыс жуғыш машина зақымдалған, ақаулы, жартылай бөлшектелген немесе оның кейбір бөліктері жоқ немесе сынған болса, оны пайдаланбаңыз: мысалы, қуат сымы немесе оның ашасы зақымдалған.
- Тұрмыстық техника балалардың ойнауына арналмаған. 8 жасқа дейінгі балаларға осы

электр құрылғысының жанында тек ересектердің қадағалауында болуға рұқсат етіледі. Бұл машинаны 8 жастан асқан балалар, физикалық, сенсорлық немесе ақыл-ой қабілеті шектеулі немесе тәжірибесі мен білімі жеткіліксіз тұлғалар пайдалана алады, егер олар қадағалауда болса немесе машинаны қауіпсіз пайдалану туралы нұсқау алса және мүмкін қауіптерді түсінсе.

- Балалар құрылғыны қараусыз тазалауды және техникалық қызмет көрсетуді орындамауы керек.
- Балаларға ыдыс жуғыш машинаның ішінде, үстінде немесе онымен не кез келген басқа кәдеге жаратылған құрылғымен ойнауға рұқсат бермеңіз.
- Ыдыс жуғыш машинаны тазалау құралын пайдаланған кезде машинаға зақым келтірмеу үшін жуғыш затпен жуу бағдарламасын дереу іске қосуды қатаң ұсынамыз.
- Ыдыс жуғыш машина қарапайым үй ыдыстарын жууға арналған. Бензинмен, бояумен, металл үгінділерімен, агрессивті, қышқылды немесе сілтілі химиялық заттармен ластанған заттарды ыдыс жуғыш машинада жууға болмайды.
- Егер ыдыс жуғыш машина ұзақ уақыт бойы пайдаланылмаса, оған су мен электр қуатын беруді өшіріңіз.

Жеткізу жиынтығы



Төкпе құбыршек ұстағышы (1)



Енгізу құбыршегі (1)



Тұзға арналған құйғыш (1)



Төменгі панельге арналған кронштейндер (2)



Бекітпелер (1)



Жұмсақ төсем (1)



Су өткізбейтін қорғаныс үлдірі (1) (асүй жиһазын судан қорғау үшін)

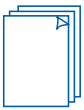

Пайдалану жөніндегі нұсқаулық (1)
Ыдыс жуғыш машиналарға арналған жуғыш және шаю құралдарын пайдалану жөніндегі нұсқаулық (1)
Энергия тұтынуды таңбалау (1)
Есік панелін орнату жөніндегі нұсқаулық (1)



Ø3,5 x 13 мм бұрандалар (10)



Ø4 x 25 мм бұрандалар (4)



Ø3,5 x 44 мм бұрандалар (6)

Машинаны орнатпас бұрын

Қаптамадан шығару және жылжыту

- Қаптамада және ыдыс жуғыш машинада тасымалдау кезінде зақым бар-жоғын тексеріңіз. Егер ыдыс жуғыш машина қандай да бір жолмен зақымдалған болса, оны орнатпаңыз. Ыдыс жуғыш машинаны сатып алған сатушыға хабарласыңыз. Қаптаманы кәдеге жарату: қаптаманың бір бөлігі қайта өңдеуге жарамды. Мүмкіндігінше қайта өңдеуге жіберіңіз. Қаптаманың таңбалары мен белгілерін тексеріңіз.
- Ыдыс жуғыш машинаны ешқашан есіктің тұтқасынан немесе үстіңгі панельден көтермеңіз. Бұл ыдыс жуғыш машинаны зақымдауы мүмкін.
- Ыдыс жуғыш машинаның артқы жағында орналасқан құбыршектер мен қуат сымын абайлап ұстаңыз. Олардың қысылуына, иілуіне, сынуына немесе кесілуіне жол бермеңіз.
- Ыдыс жуғыш машинаны орнатқан кезде төкпе құбыршектің қысылмағанына немесе бұралмағанына көз жеткізіңіз.

Коммуналдық желілерге қосылу

- Қуат сымы жеткілікті ұзын және розеткаға жететініне көз жеткізіңіз. Егер жоқ болса, оны Haier компанясының уәкілетті маманы ауыстыруы керек. Ыдыс жуғыш машинаны қуат көзіне қосу үшін ұзартқыш сымдарды немесе көп розеткалы қораптарды пайдаланбаңыз.
- Құбыршектердің жеткілікті ұзын екеніне және қосылу нүктелеріне жететініне көз жеткізіңіз. Егер құбыршекті ұзарту қажет болса, жаңа құбыршектің сапасы мен диаметрі бірдей екеніне көз жеткізіңіз.
- Ыдыс жуғыш машинаны температура 25 °C-тан асатын сумен жабдықтау жүйесіне қосуға болмайды.
- Ыдыс жуғыш машинаны жоғары қысымды ыстық су жүйесіне қосуға болмайды, себебі бұл жүйені зақымдауы мүмкін.

1 Бұйымның өлшемдері

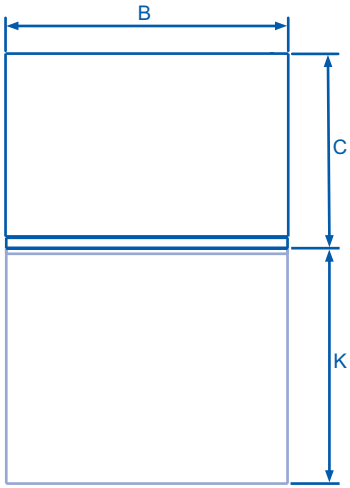

ЖОҒАРЫДАН КӨРІНІС

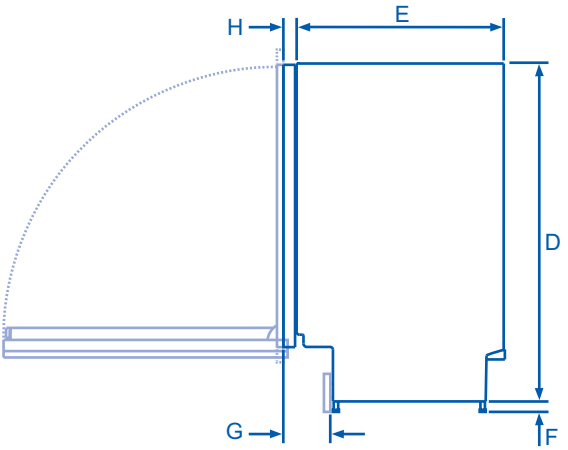

БҮЙІРЛІК КӨРІНІС

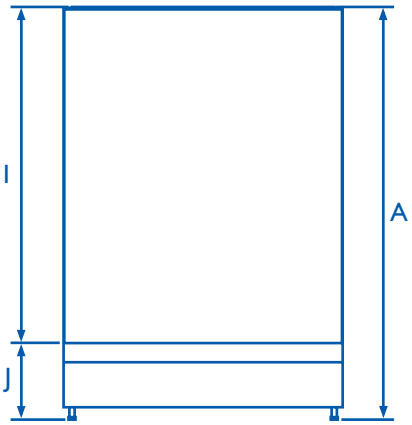

АЛДЫҢҒЫ КӨРІНІС

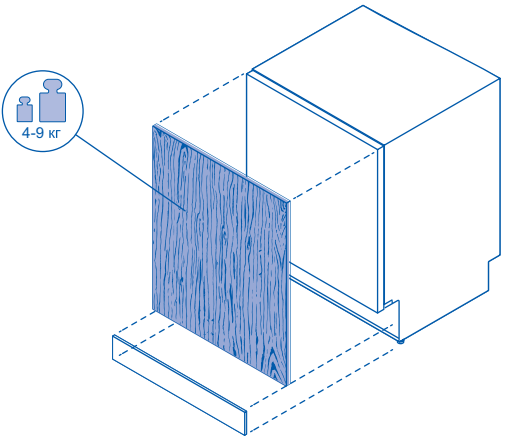

Орнату нұсқаулары

	Бұйымның өлшемдері	Өлшем бірлігі: мм
A	Жалпы биіктігі*	818-878
B	Жалпы ені**	598
C	Жалпы тереңдігі**	560
D	Корпустың биіктігі	818
E	Корпустың тереңдігі	521
F	Аяқтың биіктігі*	0-60
G	Цоколдік панель үшін ойықтың тереңдігі	120
H	Ішкі есіктің қалыңдығы**	33
I	Корпустың жоғарғы жағынан ішкі есіктің төменгі жағына дейінгі биіктік	683
J	Ішкі есіктің төменгі жағынан еденге дейінгі биіктік*	138
K	Есіктің ашылу қашықтығы**	639

* туралау аяқтарын реттеуге байланысты.

** сәндік панель мен тұтқаны қоспағанда.

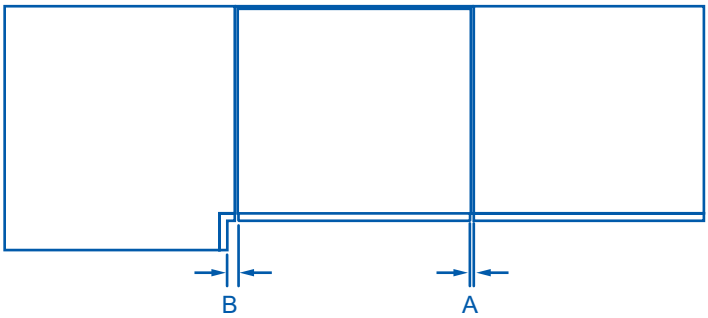

ЖОҒАРЫДАН КӨРІНІС

Бұйымның өлшемдері	Өлшем бірлігі: мм
Көрші шкафтың есігіне дейінгі минималды алшақтық	2
Бұрыштық шкафқа дейінгі минималды қашықтық	13

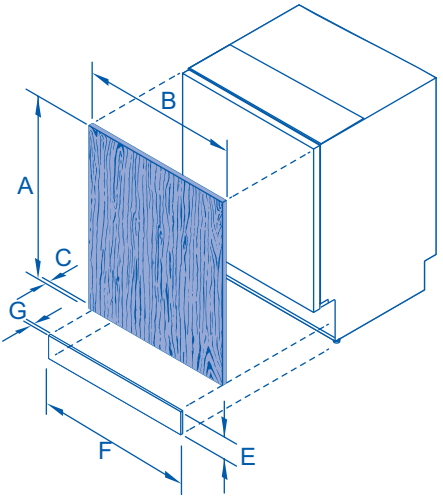

Изометриялық көрініс

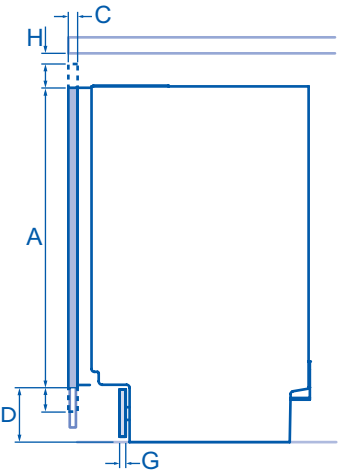

Бүйірлік көрініс

	Сәндік панельдің параметрлері	Өлшем бірлігі: мм
A	Ішкі есікті толығымен жабу үшін есіктің сәндік панелінің минималды биіктігі	677
B	Есік панелінің минималды ені	596
C	Есік панелінің тереңдігі	16-25
D	Есік панелінің төменгі жағынан еденге дейінгі қашықтық	65-200
E	Цокольдік панельдің биіктігі	65-200
F	Цокольдік панельдің минималды ені*	596
G	Цокольдік панельдің минималды тереңдігі**	16
H	Есік панелінің жоғарғы жағы мен үстел үстінің арасындағы минималды алшақтық	2
	Есік панелінің салмағы (тұтқаны қоса)	4-9 кг

*

** цокольдік панель үшін жиынтыққа кіретін бекіткіш бұрандаларды пайдаланған кезде. Панельді берілген монтаждау кронштейніне бұрандалар немесе желім арқылы бекітуге болады.

Бұйымның нақты өлшемдері +2 мм өзгеруі мүмкін

2 Тауашаны дайындау

Бұйымдар мен шкафтарды дайындау

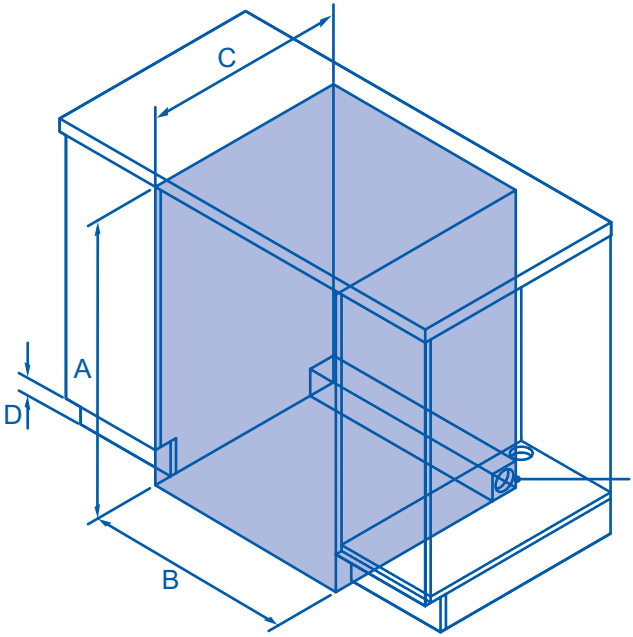

Изометриялық көрініс

Шкафтың өлшемдері		Өлшем бірлігі: мм
A	Минималды ішкі биіктік*	822
B	Минималды ішкі ені	600
C	Минималды жалпы тереңдік**	580
D	Цокольдік панельдің биіктігі	65-200

* туралау аяқтарын реттеуге байланысты

** көрші шкафтардағы 19 мм есік панельдерін қоса

*** Техникалық қызмет көрсету талаптары туралы қосымша ақпарат алу үшін «Сантехника және электр қосылымдары» және «Шкафты дайындау» тарауларын қараңыз.

3 Шкафтардың өлшемдері және тауашаны дайындау

МАҢЫЗДЫ!

Жиһаздың бумен зақымдалуын болдырмау үшін ыдыс жуғыш машинаның айналасындағы барлық ағаш бөлшектердің майлы бояумен немесе ылғалға төзімді полиуретанмен жабылғанына көз жеткізіңіз.

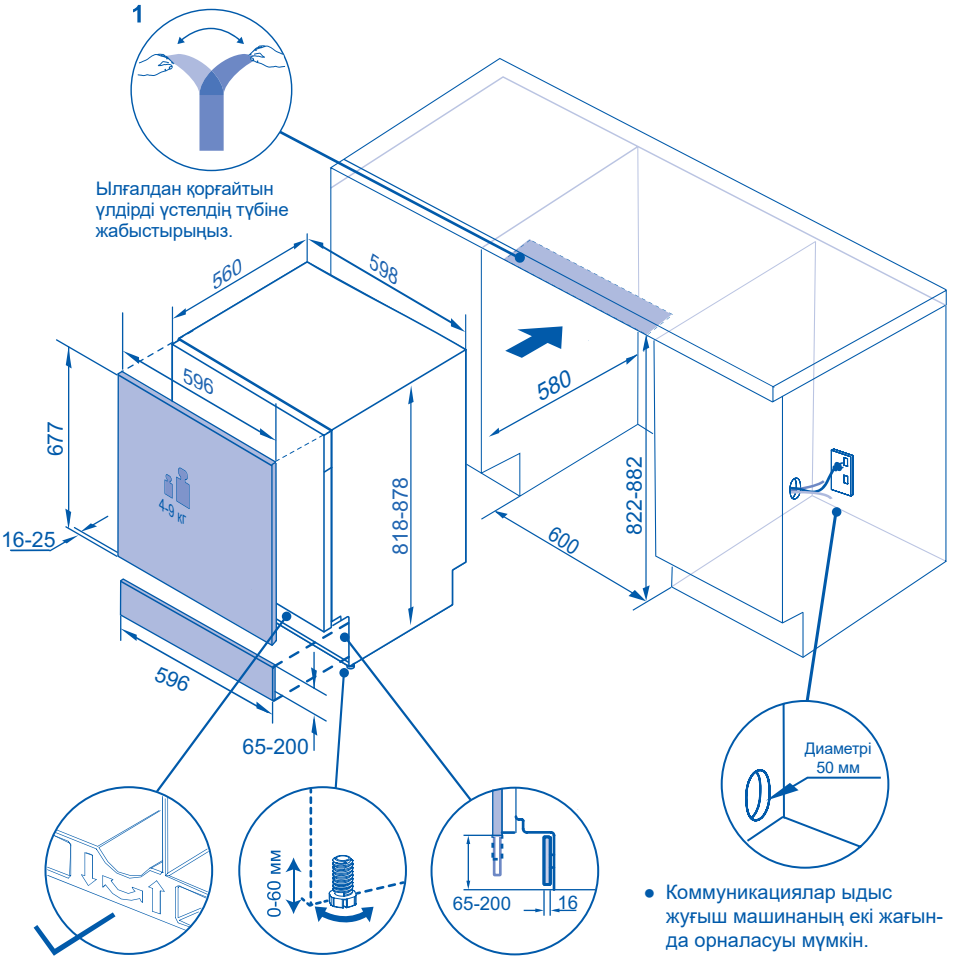

Ыдыс жуғыш машинаны дұрыс күйге келтіргеннен кейін артқы аяқты 6 мм диаметрлі алтыбұрышты кілтпен реттеңіз (жиынтыққа кірмейді)

Ыдыс жуғыш машинаның алдыңғы аяқтарын суретте көрсетілгендей реттеуге болады.

- Коммуникациялар ыдыс жуғыш машинаның екі жағында орналасуы мүмкін.
- Кез келген сервистік тесіктің диаметрі кемінде 50 мм екеніне көз жеткізіңіз.

МАҢЫЗДЫ!

Желілік розетка шкафтың сыртында ыдыс жуғыш машинаның жанында орналасуы керек.

Ыдыс жуғыш машинаны орналастыру және туралау

- Ыдыс жуғыш машинаны есіктің тұтқасынан көтермеңіз.
- Машинаны орнату кезінде шлангтар мен сымның бұралмауын немесе бүгілмеуін қадағалаңыз.
- Ыдыс жуғыш машинаны дұрыс күйге келтіргеннен кейін артқы аяқты 6 мм диаметрлі алтыбұрышты кілтпен реттеңіз. Алдыңғы аяқтарды қолмен де реттеуге болады.
- Ыдыс жуғыш машина үстелдің астында еңкеймей тегіс және тұрақты болатындай етіп аяқтарды реттеу ұсынылады.

4 Сәндік есік панелін дайындау

Сәндік панельдің сипаттамалары

Ыдыс жуғыш машинаның алдыңғы жағында келесі сипаттамалары бар сәндік панельді орнатуға болады:
Ылғалдан қорғау үшін жеткілікті тығыздық (80% салыстырмалы ылғалдылықта 50°C). Ыдыс жуғыш машинада әдетте ыстық және ылғалды орта болғандықтан, панельдің артқы және бүйір жақтары панельдің зақымдалуына жол бермейтін су және бу өткізбейтін қабатпен (мысалы, полиуретан) толығымен оқшауланған.

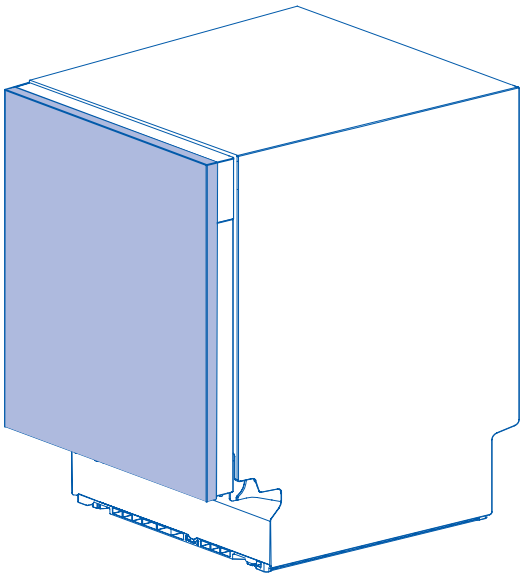

5 Сәндік есік панелін бекіту

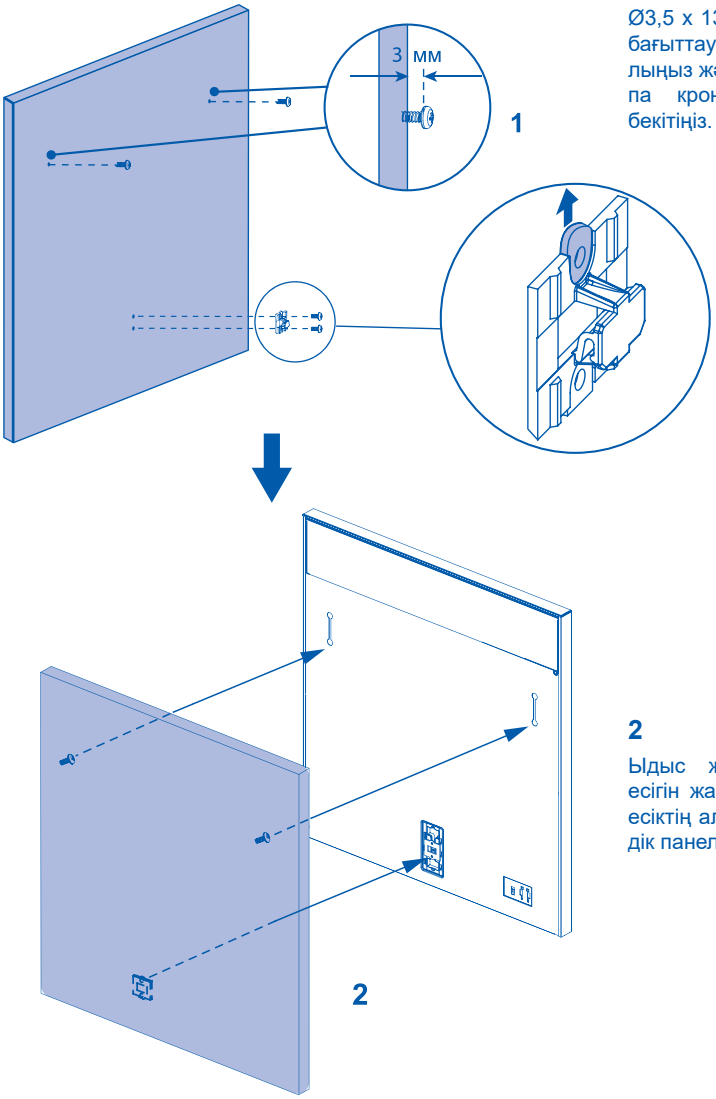

1

Ø3,5 x 13 мм бұрандаларды бағыттауыш тесіктерге салыңыз және кішкене сырғытпа кронштейнін панельге бекітіңіз.

2

Ыдыс жуғыш машинаның есігін жабыңыз, содан кейін есіктің алдыңғы жағына сәндік панельді іліп қойыңыз.

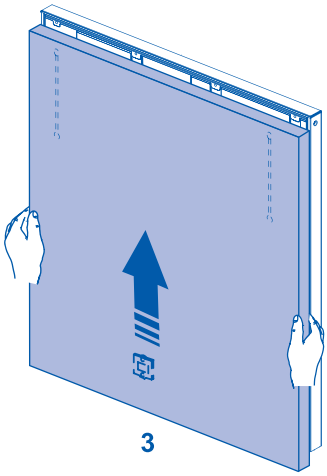

3

Есіктің күйін реттеңіз.

Есікті ашыңыз, бұрандаларды алыңыз және панельді бекіту үшін Ø3,5 x 44 мм бұрандалармен ауыстырыңыз.

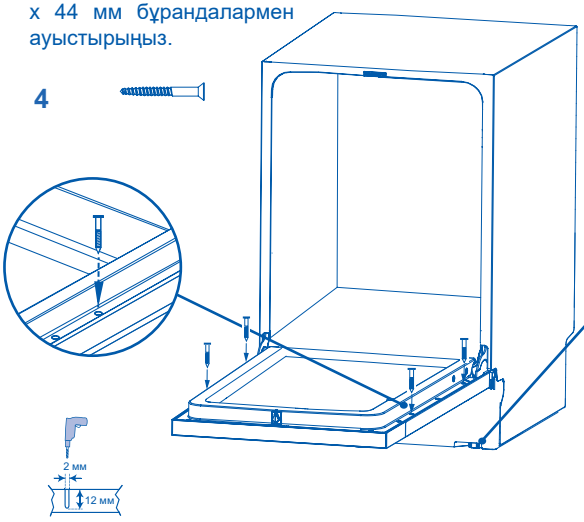

Есікті теңестіру

Есіктің тепе-теңдігін екі бұранданың көмегімен реттеуге болады, оған алдыңғы жағындағы екі тесік арқылы қол жеткізуге болады. Біркелкі тепе-теңдікке қол жеткізу үшін екі жағын да бір уақытта, кезекпен реттеңіз.

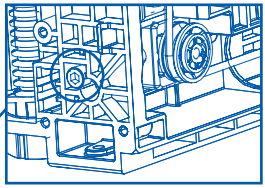

5

МАҢЫЗДЫ!

Есік өз салмағымен ашық тұратындай етіп балансты алтыбұрышты кілтпен реттеңіз.
Сағат тілімен бұру: серіппені тарту
Сағат тіліне қарсы бұру: серіппені босату

6 Сәндік жертөле панелін (еден қалқаны) орнату

Бөлек панель

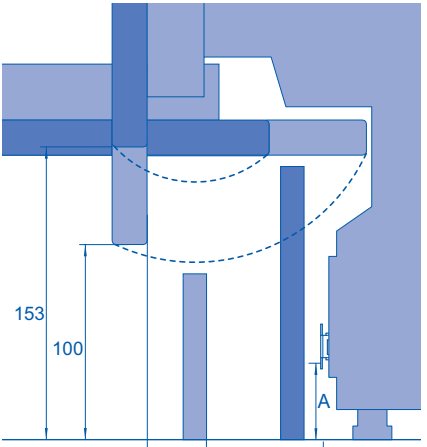

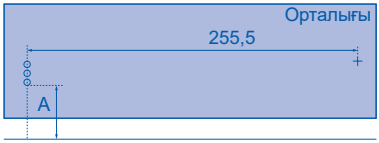

1

Әр кронштейн үшін бағыттауыш тесіктердің орналасуын белгілеңіз. Кронштейн бекітілетін биіктікті анықтау үшін еденнен кронштейннің ең төменгі саңылауына дейінгі қашықтықты өлшеу керек. Кронштейнді бұйымнан алыңыз және өлшенген қашықтықты басшылыққа ала отырып, басқа тесіктерді белгілеңіз. Есіктің шығыңқы бөлігі мен оның бұрылу радиусын ескеріңіз.

Кронштейндерді Ø3,5 x 13 мм бұрандалармен панельге бекітіңіз. Ұшты бұйымға салыңыз және кронштейнде қажетті туралау тереңдігін белгілеңіз. Панельді алыңыз. Белгіленген жерлерде бұрағышпен екі кронштейндегі шығыңқы бөліктерді бүгіңіз, осылайша қалқан қажет болғаннан тереңірек «отырмайды».

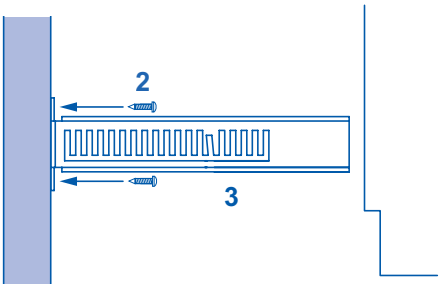

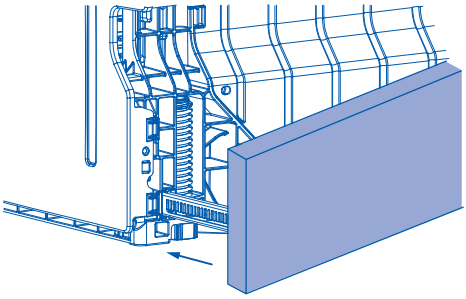

4

Бекіту үшін төменгі панельді корпустың екі жағындағы ойықтарға мықтап салыңыз.

Тұтас панель

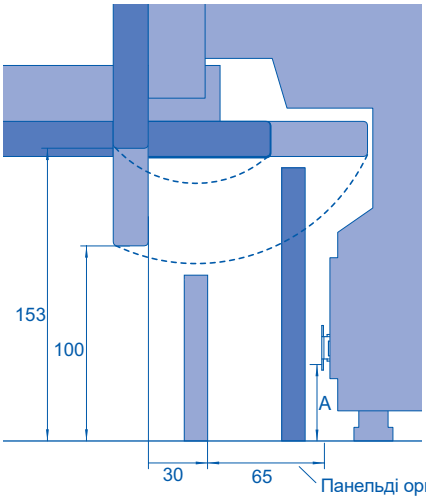

1

Еден қалқанының панелін орнату биіктігі мен тереңдігін анықтаған кезде есіктің шығыңқы бөлігін және оның айналу радиусын ескеріңіз. Панель тұтас болғандықтан, оны орнату орнында кесу қажет болуы мүмкін.

МАҢЫЗДЫ!

Төменгі панель еденнің жарықтандыруын жаппау үшін ыдыс жуғыш машинадан 90 мм-ден аспауы керек.

2

Панельді қалаған күйге орнатыңыз және есіктің негізіне тиетін нүктені белгілеңіз. Артық бөлігін кесіңіз.

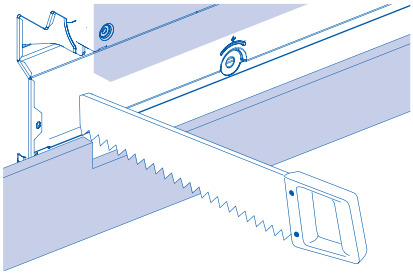

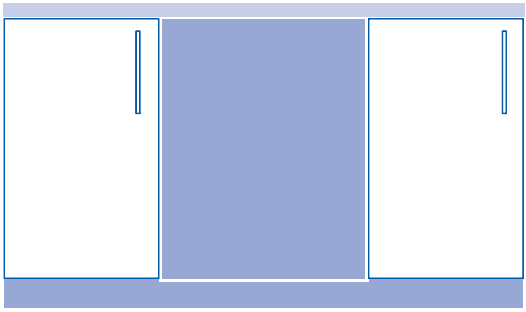

3

Тұтас панельді қоршаған шкафтарға орнатыңыз.

7 Машинаны бекіту

A Шкафқа бүйірлерінен бекіту

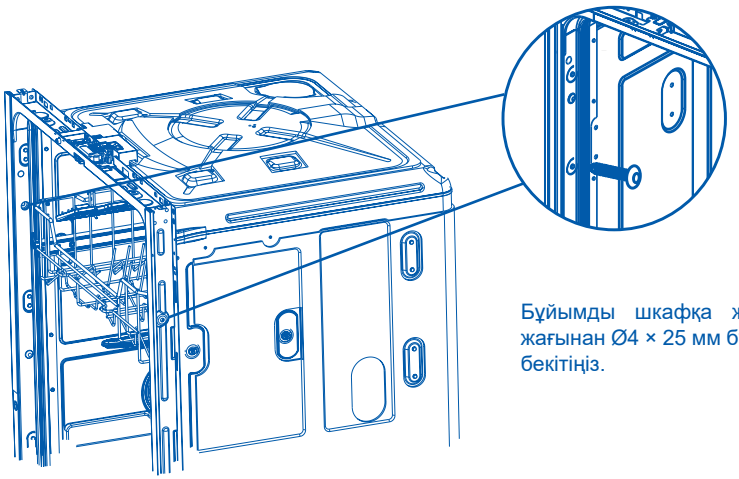

Бұйымды шкафқа жақтаудың екі жағынан Ø4 × 25 мм бұрандалармен бекітіңіз.

B Қалауыңызша шкафқа жоғарыдан бекітуге болады



Бұйымды Ø4 × 25 мм бұрандалармен үстелге бекітіңіз.

8 Суқұбырға және кәрізге қосылу нұсқалары. Ең қолайлы нұсқаны таңдаңыз

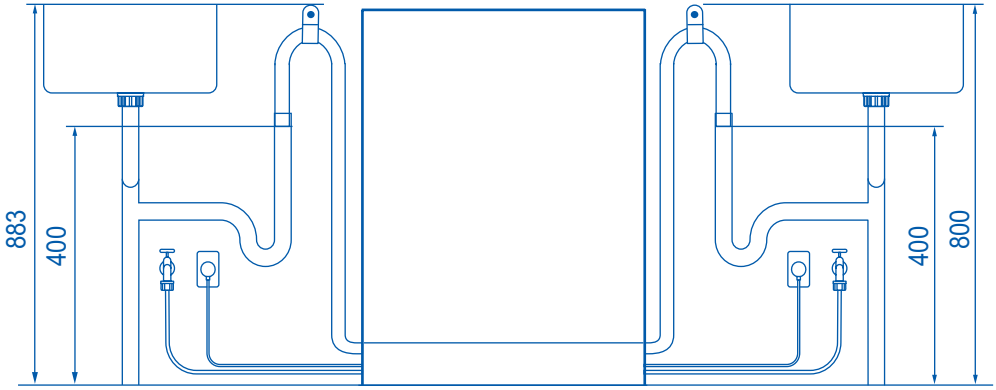

Коммуникацияларға қосылу үшін өлшемдер	Сол жағы	Оң жағы
	Өлшемдері, мм	Өлшемдері, мм
Еденнен құбыршек ұстағышының жоғарғы жағына дейінгі қашықтық	800	800
Еденнен төкпе құбыршектердің соңына дейінгі ең аз қашықтық *	400	400

* тіреуішке монтаждау көрсетілген. Қашықтық барлық қосылым нұсқалары үшін бірдей.

Құбыршектер мен қуат сымының ұзындығы

- Коммуникациялар құрылғының сол жағында да, оң жағында да көрші шкафта орнатылуы мүмкін. Коммуникация қосылымдарына қол жеткізу талаптары үшін «Орнату орны» тарауын қараңыз.
- Төкпе құбыршектің ұзындығы 4 м-ден аспауы керек. Ұзын төкпе құбыршек өнімділіктің төмендеуіне әкеледі.

Су беруді қосу

- Егер жүйе тиісті реттеуші клапанмен жабдықталмаса, ыдыс жуғыш машинаны температураны бақылау жоқ су беру жүйесіне қосуға болмайды.
- Ыдыс жуғыш машинаны жоғары қысымды ыстық су жүйесіне қосуға болмайды, себебі бұл жүйені зақымдауы мүмкін.
- Судың максималды температурасы: 25°C
- BSP стандартының 3/4 қосқышы бар су беру құбыршегі.
- Суқұбырға қосылу жергілікті сантехникалық нормаларға сәйкес келетініне көз жеткізіңіз.

Су қысымы

- 0,03–1 МПа

Электр қосылымына қойылатын талаптар

- 220-240 В, 50 Гц, 10 А

Ағып кетуден қорғау

- Бұл ыдыс жуғыш машина су тасқынынан қорғаумен жабдықталған, ол машина ішінде ағып кеткен жағдайда су ағынын тоқтатады.

9 Енгізу құбыршегін суық суға қосу

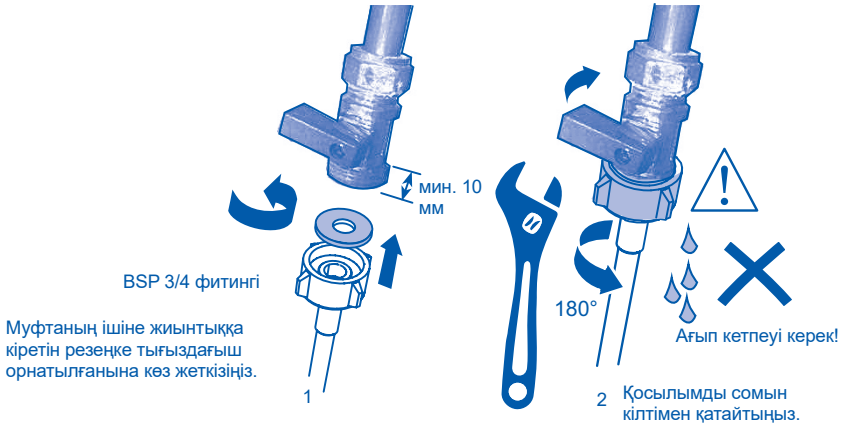

Суқұбыр — су беруді қосу

МАҢЫЗДЫ!

- **Ыдыс жуғыш машинаны жеткізу жиынтығына кіретін жаңа енгізу құбыршегімен суқұбырға қосу керек. Ескі құбыршектерді қолдануға болмайды.**
- **Енгізу құбыршегін қысқартпаңыз.**

1. Суқұбырға қойылатын талаптарға назар аударыңыз.
- Су қосылған жерде ыдыс жуғыш машина бір клапанмен жабдықталған.
- Жақсы өнімділік пен энергиятиімділік үшін суық суға қосуды ұсынамыз.
- Кіре берістегі судың температурасы 25°C аспауы керек.

2. Су қысымының рұқсат етілген шекті мәндеріне назар аударыңыз.
- Минималды мәні: 0,3 бар = 3 Н/см^2 = 30 кПа
- Егер қысым 1 бардан төмен болса, білікті сантехникке хабарласыңыз.
- Максималды мәні: 10 бар = 100 Н/см^2 = 1 МПа
- Егер қысым 10 бардан асса, қысымды төмендететін клапанды орнату керек. Білікті сантехникке хабарласыңыз.

3. Енгізу құбыршегін BSP 3/4 фитингімен суқұбыр шүмегіне қосыңыз. Енгізу құбыршегінің бұралмағанына көз жеткізіңіз (бұл су ағынын азайтуы мүмкін). 90° иілу үшін қыртыссыз иілу үшін ең аз биіктігі 200 мм қажет.

- Кіретін судың таза екеніне көз жеткізіңіз. Егер суқұбырлар ұзақ уақыт бойы пайдаланылмаса, оларда тұрып қалған судың ағып кетуіне жол беріңіз, судың таза екеніне көз жеткізіңіз. Әйтпесе, жиналған кір енгізу құбыршегінің бітелуіне және ыдыс жуғыш машинаның зақымдалуына әкелуі мүмкін.
- Қажет болса, суқұбырдан келетін суды тазарту үшін сүзгіні пайдаланыңыз. Сүзгіні уәкілетті сервистік орталықтан немесе тұтынушыларға қызмет көрсету орталығынан сатып алуға болады.

4. Тығыздағышпен байланыста болғаннан кейін құбыршек муфтасын тағы жарты айналымға қатайтыңыз.

5. Ағып кетпеу үшін қосылымды тексеріңіз.

10 Құрылғыны қосу

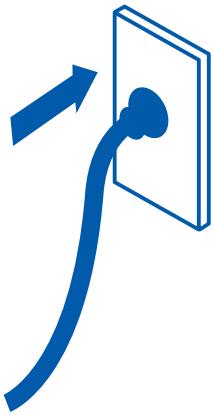

Электр желісіне қосылу

- Орнату кезінде ыдыс жуғыш машинаны электр желісіне қосуға болмайды. Үйіңіздегі электр сымдарының дұрыс жерге қосылғанына көз жеткізіңіз.
- Тақтайшаны тексеріңіз (ыдыс жуғыш машинаның ішкі есігінде сол жақта орналасқан, тот баспайтын болаттан жасалған) және желідегі кернеу мен ток жиілігінің мәндері тақтайшадағы мәндерге сәйкес келетініне көз жеткізіңіз.
- Ашаны жерге тұйықтаумен және ажыратқышпен жабдықталған розеткаға салыңыз.

МАҢЫЗДЫ!

- Кез келген тұрмыстық құрылғыны жерге тұйықтау — бұл нормативтерде қарастырылған қауіпсіздік талабы.
- Егер қуат сымының ұзындығы ыдыс жуғыш машинаны розеткаға қосу үшін жеткіліксіз болса немесе розетка ашасы сәйкес келмесе, бүкіл қуат сымын ауыстыру керек. Мұны тек Haier компаниясының техникалық маманы орындауы керек. Ашаны өзіңіз қайта жасамаңыз немесе үгітпеңіз. Ыдыс жуғыш машинаны тікелей желіге қосу үшін ауыстырғышты, ұзартқышты немесе көп розеткалы блокты пайдаланбаңыз, себебі бұл қызып кетуге және өртке әкелуі мүмкін.
- Ыдыс жуғыш машина қосылған розетка ыдыс жуғыш машинаны орнатқаннан кейін де оңай қолжетімді жерде болуы керек (мысалы, көрші шкафта). Бұл ыдыс жуғыш машинаны тазалау және техникалық қызмет көрсету үшін желіден ажырату үшін қажет.

Орнату аяқталғаннан кейінгі тексерулер

Машинаны орнатушы жүргізетін тексерулер

- Барлық бөліктердің орнатылғанына көз жеткізіңіз.
- Барлық панельдер мен олардың бөліктері мықтап бекітілгеніне және барлық электр қосылымдары жергілікті электр ережелеріне сәйкес жасалғанына көз жеткізіңіз.
- Ыдыс жуғыш машинаның тегіс тұрғанына көз жеткізіңіз. Қажет болса, реттегіш аяқтарды сәл бұраңыз. Машинаның қалыпты жұмысы үшін оның көлбеуі 1° аспауы керек. Көлбеуді спирт деңгейімен тексеріңіз.
- Су құятын енгізу құбыршегінде жеткізілімге кіретін резеңке шайба бар екеніне және ол тығыздағышпен байланыста болғаннан кейін тағы жарты айналымға тартылғанына көз жеткізіңіз.
- Төкпе келтеқұбырдағы барлық тесіктердің немесе тығындардың ашық екеніне және төкпе қосылыстың дайын екеніне көз жеткізіңіз.
- Төкпе құбыршектің қосқышы құбыршектің артық салмағын көтермеуі керек. Төкпе құбыршек салбырамай толығымен тартылуы керек. Төкпе құбыршектің артық ұзындығын ілмекке орап, ыдыс жуғыш машинаның бүйіріне қою керек.
- Төкпе құбыршекті шұңғылша сифонына жалғаған кезде бұл ілмек төкпе құбыршектің муфтасынан кемінде 150 мм жоғары болуы керек.
- Ыдыс жуғыш машинадан сөрелерді бекітетін барлық қаптаманың немесе таспаның алынғанына көз жеткізіңіз.
- Есіктің көрші шкафтарға тигізбестен еркін ашылатынына және жабылатынына көз жеткізіңіз.
- Электр розеткасының оңай қолжетімді және көрші шкафта екеніне көз жеткізіңіз.
- Ыдыс жуғыш машинаның жұмысын тексеріңіз. Егер экранда ақаулық коды пайда болса, осы нұсқаулықтың «Ақаулық кодтары» тарауын қараңыз.

- Орнатушы орнату нұсқаулығында сипатталған «Орнату аяқталғаннан кейінгі тексеруді» орындағанына көз жеткізіңіз.
- «Қауіпсіздік ережелері» тарауына ерекше назар аудара отырып, осы нұсқаулықты оқыңыз.
- Барлық ішкі және сыртқы қаптамаларды алып тастап, оны дұрыс кәдеге жаратыңыз. Қайта өңдеуге мүмкіндігінше барлығын беріңіз.

Ыдыс жуғыш машинаның сызбасы

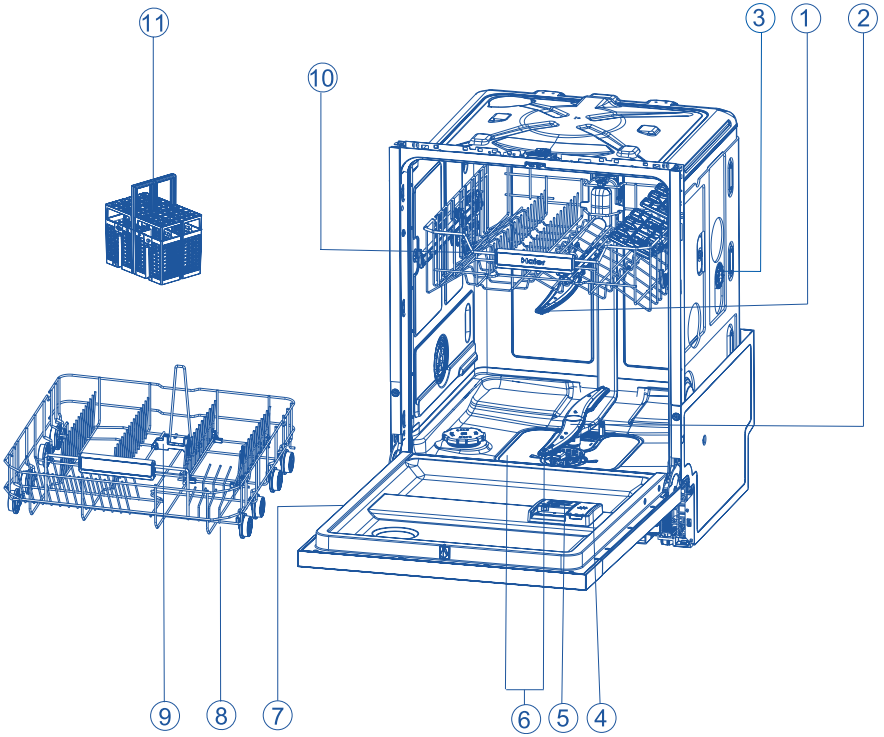

1. Жоғарғы бүріккіш
2. Төменгі бүріккіш
3. Ішкі жарықтандыру
4. Шайғыш мөлшерлегіші
5. Жуғыш зат мөлшерлегіші
6. Сүзгі
7. Төлқұжат тақтайшасы
8. Төменгі себет
9. Биік бөтелкелерге арналған тұғырық
10. Жоғарғы себет
11. Асхана аспаптары/асүй керек-жарақтары науасы

Бағдарламаларға шолу

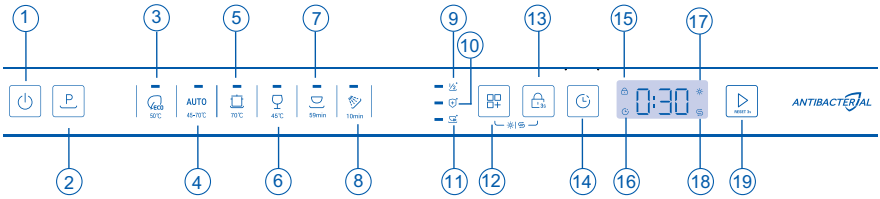

1. ҚОС./ӨШ. түймесі
2. Бағдарламаны таңдау түймесі
3. ECO бағдарламасы
4. Автоматты жуу бағдарламасы
5. Қарқынды жуу бағдарламасы
6. Шыны ыдыстарды жуу бағдарламасы
7. 59 МИН бағдарламасы
8. Шаю бағдарламасы
9. +Жартылай жүктеу
10. +Дезинфекция
11. +Жеделдету
12. Қосымша функцияны таңдау түймесі*
13. Балалардан бұғаттау*
14. Тағайындау түймесі
15. Балалардан бұғаттау индикаторы
16. Іске қосуды кешіктіру индикаторы
17. Шайғыш индикаторы
18. Төмен тұз деңгейінің индикаторы
19. БАСТАУ/КІДІРТУ түймесі

1) Бағдарламамен үйлесімді қосымша функцияны таңдауға болады.
2) Балаларға арналған бұғаттауды іске қосу үшін «Балаларға арналған бұғаттау» түймесін 3 секунд басып тұрыңыз.

1) Бағдарламалар мен қосымша функциялардың сәйкестік кестесі

	+Жартылай (1/2) жүктеу	+Дезинфекция	+Жеделдету
ECO	×	×	×
AUTO	√	√	×
Қарқынды	√	√	√
Шыны ыдыс	√	×	√
59 МИН	√	√	×
Шаю	×	×	×

Бағдарламаны таңдау үшін басыңыз, қажетті қосымша функцияны таңдау үшін басыңыз, содан кейін бағдарламаны іске қосу үшін басыңыз.

МАҢЫЗДЫ!

Негізгі бағдарламаға тек бір қосымша бағдарлама ғана сәйкес келуі мүмкін.

Бағдарлама	Тамақ қалдықтарының типі	Жүктеу типі
 50℃	Орташа ластану: Сорпалар, жұмыртқа, тұздықтар, картоп, макарон, күріш, қуырылған немесе пісіріл-ген тағамдар	Стандартты режим: асхана ыдыстары, асхана аспаптары, шыны ыдыстар
1). AUTO 45-70℃	Жеңілден қатты ластануға дейін: пісірме, тұздықтар, картоп, макарон, күріш, пісірілген немесе қуырылған тағамдар	Стандартты режим: асхана ыдыстары, асхана аспаптары, кәстрөлдер мен табалар
 70℃	Қатты ластану: пісірме, тұздықтар, картоп, макарон, күріш, пісірілген немесе қуырылған тағамдар	Стандартты режим: асхана ыдыстары, асхана аспаптары, кәстрөлдер мен табалар
2).  45℃	Әлсіз ластану: кофе, торттар, сүт, салқын сусындар, салаттар, шұжық	Нәзік режим: шыны ыдыстар, асхана ыдыстары, асхана аспап-тары
 59min	Аралас ластану: кофе, пісірме, сүт, салқын сусындар, салаттар, шұжықтар, макарон өнімдері, пісірілген немесе қуырылған тағамдар	Нәзік режим: асхана ыдыстары, асхана аспаптары, кәстрөлдер мен табалар
3).  10min	Жуар алдында бірнеше күн тамақ сақталған ыдыс-аяқ	Барлық режимдер: асхана ыдыстары, асхана аспаптары, кәстрөлдер мен табалар

1). Машина себеттердегі ластану типін және ыдыс-аяқ санын анықтайды. Ол температура мен су мөлшерін, энергия тұтынуды және бағдарлама ұзақтығын автоматты түрде реттейді.
2). Бұл бағдарламаның көмегімен жаңа ластанған ыдыс-аяқты жууға болады. Ол қысқа уақыт ішінде жақсы жуу нәтижелерін қамтамасыз етеді.
3). Бұл бағдарламаны ыдыс-аяқты тез шаю үшін пайдаланыңыз. Бұл ыдыс-аяққа жабысып қалған тамақ қалдықтарын жұмсартады және ыдыс жуғыш машинадан жағымсыз иістің пайда болуына жол бермейді. Бұл бағдарламамен жуғыш затты пайдаланбаңыз.

Суды жұмсарту жүйесі

Жақсы жуу нәтижелеріне қол жеткізу үшін ыдыс жуғыш машинаға жұмсақ су қажет. Кермек су ыдыс жуғыш машинаның жұмысына кері әсер етуі мүмкін. Кермек суда жуылған шыны ыдыстар уақыт өте келе мөлдірлігін жоғалтады, ал стандартты ыдыстарда дақтар немесе ақ жабын пайда болады. Өте кермек суды пайдалану ыдыс жуғыш машинаның бөлшектерінің уақыт өте келе істен шығуына әкелуі мүмкін. Тұз жағдайды жақсарта алады.

Суды жұмсарту жүйесін реттеу

Қосылатын тұз мөлшерін судың кермектігіне байланысты H1–H6 деңгейінде орнатуға болады

1. Үйіңіздегі құбыр судың кермектік мәнін анықтаңыз. Бұл ақпаратты сумен жабдықтау ұйымынан алуға болады.
2. Реттеу мәндерін судың кермектігі кестесінен қараңыз.

Жергілікті судың кермектігін анықтау

Судың кермектігі				Суды жұмсарту жүйесін реттеу
Неміс градустары (°dH)	Француз градустары (°fH)	Ммоль/л	Кларк градустары	Дисплейдегі мән
31–50	55–89	5,5–8,9	39–63	H6
17–30	30–54	3,0–5,4	21–38	H5
13–16	23–29	2,3-2,9	16–20	H4 1) *
9–12	16–22	1,6-2,2	11–15	H3
0–8	0–15	0–1,5	0–10	H2 2) *
-	-	-	-	H1 3) *

* Ескерту

1) Ұнтақты жуғыш зат үшін зауыттық әдепкі баптау.
2) Біріктірілген жуғыш зат таблеткалары үшін ұсынылатын баптау.
3) Тұз индикаторы жанбайды.

Арнайы тұзды пайдалану

Басқару панелінде төмен тұз деңгейінің индикаторы жанғаннан кейін ыдысқа тұз қосу керек. Құрылғыны қоспас бұрын әрқашан арнайы тұз қосыңыз. Бұл артық тұздың бірден жуылуын қамтамасыз етеді және шаюға арналған ыдысты коррозияға ұшыратпайды.

Тұзды келесідей толтырыңыз:

⚠ ЕСКЕРТПЕ

Тек ыдыс жуғыш машинаға арналған тұзды пайдаланыңыз. Тұздың басқа түрлері машинаны зақымдауы мүмкін! Кез келген төгілген тұз коррозияға ұшырайды. Мөлшерлегішке тұз салғаннан кейін әр жолы жуу бағдарламасын іске қосыңыз.

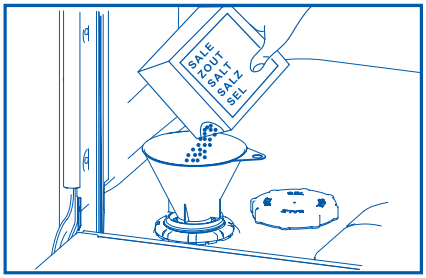

1. Тұз ыдысын ашу үшін қақпақты сағат тіліне қарсы бұраңыз.
2. Тұз ыдысына 0,5 литр су құйыңыз (тек бірінші рет қажет).
3. Ыдысты арнайы тұзбен толтырыңыз (су шетінен ағып кетеді).
4. Тесік айналасындағы ағып кеткен су мен тұзды сүртіңіз.
5. Тұз ыдысын жабу үшін қақпақты сағат тілімен бұраңыз.
6. Тұз қосылғаннан кейін [ ] және [ ] түймелерін бір уақытта басып, оларды 3 секунд ұстап тұрыңыз, содан кейін төмен тұз деңгейінің индикаторы сөнеді.

Шайғышты пайдалану

Кептірудің ең жақсы нәтижелері үшін сұйық шайғышты үнемі қолдануды қатаң ұсынамыз. Шайғыш шыны және фарфор ыдыстарға дақсыз жарқыраған, таза көрініс береді. Сонымен қатар, шайғыш металдың күңгірттенуіне жол бермейді.

Мөлшерлегішке шайғышты қашан қосу керек

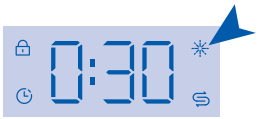

Шайғыш деңгейі төмен болған кезде шайғыш және тұз индикаторлары жанады.
Шайғышты қосқаннан кейін және түймелерін бір уақытта басыңыз және оларды 3 секунд ұстап тұрыңыз, содан кейін төмен шайғыш деңгейінің индикаторы сөнеді.

Шайғышты беруді реттеу

Зауытта орнатылған стандартты мөлшерлеу деңгейі — rA5, бірақ оны судың жағдайына сәйкес реттеу керек.
Егер жуудың соңында тым көп көбік пайда болса, мөлшерді азайтыңыз.
Егер сіз кермек су бар аймақта тұрсаңыз немесе ыдыс кептірілгеннен кейін жолақтармен жабылса, мөлшерді көбейтіңіз.
Шайғышты орнату үшін: «Алғашқы қолданар алдында» тарауындағы нұсқауларды қараңыз.
Егер сіз шайғышы бар аралас таблеткаларды қолдансаңыз, шайғышты беруді толығымен өшіруді (rA−) ұсынамыз.

Мөлшерлегішке шайғышты құю

1. Мөлшерлегіш қақпағын ашу үшін түймені тартыңыз.

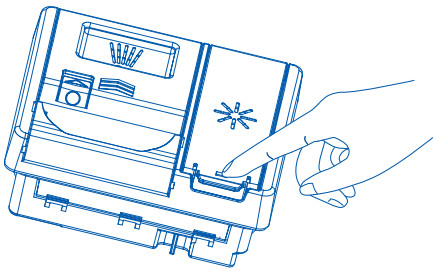

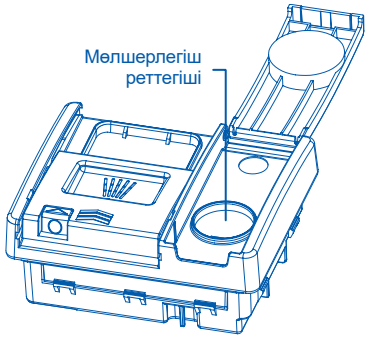

2. Шайғышты дөңгелек тесікке құйыңыз, оның деңгейі MAX белгісінен аспайтынына көз жеткізіңіз.

МАҢЫЗДЫ!

Ыдыс жуғыш машинаның ішіне төгілмеу үшін шайғышты абайлап құйыңыз. Барлық төгілген сұйықтықты сүрту керек, әйтпесе жуу кезінде тым көп көбік пайда болады. Осы мәселе бойынша сервистік орталыққа жүгінуге кепілдік қолданылмайды.

3. Қақпақты шертілгенше жабыңыз.

МАҢЫЗДЫ!

Ыдыс жуғыш машинаға губкалар мен сүлгілер сияқты қатты сіңіретін материалдарды салуға тыйым салынады. Ыдыс жуғыш машинаға темекі күлімен, балауызбен, жағармаймен немесе бояумен ластанған ағаш тұтқалары бар ыдыстарды немесе асхана аспаптарын салмаңыз.

Асхана аспаптары мен күміс бұйымдар

Барлық асхана аспаптары мен күміс бұйымдарды қолданғаннан кейін бірден жуу керек, өйткені кейбір өнімдермен ұзақ уақыт байланыста болған кезде олар күңгірттенуі мүмкін. Күміс бұйымдар тот баспайтын болаттан жасалған бұйымдармен, мысалы, басқа асхана аспаптарымен жанаспауы керек. Бұл дақтардың пайда болуына әкелуі мүмкін. Күміс асхана аспаптарын ыдыс жуғыш машинадан шығарып, бағдарлама аяқталғаннан кейін бірден қолмен кептіру керек.

Алюминий

Алюминий ыдыс жуғыш машинаға арналған жуғыш затты қолданған кезде күңгірттенеді. Күңгірттену дәрежесі бұйымның сапасына байланысты.

Басқа металдар

Темір мен шойыннан жасалған бұйымдар тот басып, басқа заттарды онымен ластауы мүмкін. Мыс, қалайы және жезден жасалған бұйымдар дақтармен жабылуға бейім. Мұндай ыдыстарды қолмен жуыңыз.

Ағаш ыдыс

Ағаш ыдыстар әдетте жылу мен суға сезімтал. Ыдыс жуғыш машинада үнемі жуу уақыт өте келе мұндай бұйымдардың бұзылуына әкелуі мүмкін. Күмән келтірсеңіз, оларды қолмен жуған дұрыс.

Шыны ыдыс

Күнделікті шыны ыдыстардың көпшілігін ыдыс жуғыш машинада жууға болады. Хрусталь, өте жұқа және антикварлық шыны ыдыстар зақымдалуы мүмкін, яғни мөлдірлігін жоғалтуы мүмкін. Мұндай бұйымдарды қолмен жуу ұсынылады.

Пластик

Пластиктің кейбір түрлері ыстық судың әсерінен пішінін немесе түсін өзгерте алады. Пластик ыдыс өндірушісінің нұсқауларын басшылыққа алыңыз. Ыдыс жуғыш машинаға жүктеу кезінде пластик ыдыстарды ауырлату керек, сондықтан олар аударылып қалмайды, сумен толмайды және жуу кезінде себеттен түсіп кетпейді.

Безендірілген заттар

Қазіргі заманғы фарфор бұйымдарының көпшілігін ыдыс жуғыш машинада жууға болады. Антикварлық ыдыс-аяқ, глазурьге салынған өрнекті, алтын жиектері бар немесе қолмен боялған фарфор машинада жууға сезімтал болуы мүмкін. Күмән келтірсеңіз, оларды қолмен жуған дұрыс.

Желімделген бұйымдар

Кейбір желімдер машинада жуылған кезде жағылады немесе ериді. Күмән келтірсеңіз, оларды қолмен жуған дұрыс.

Ыдыс-аяқты жүктеу

Егер ыдыс-аяқ немесе ыдыс-аяқ сөресі көміртегі шөгінділерімен, жабысқақ заттармен және басқа да қиын кетірілетін ластаушы заттармен жабылған болса, оларды машинада жуар алдында біраз уақыт жібіту ұсынылады, әйтпесе оларды жуу қиын болады. Ыдыс жуғыш машинаға ыдыс салмас бұрын, одан барлық ірі тамақ қалдықтарын алып тастаңыз. Ыдыс-аяқты ағынды сумен алдын ала шаюдың қажеті жоқ.

Жоғарғы себет

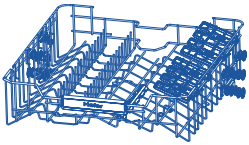

Үстіңгі себет шыныаяқтар, кесе-табақтар, табақшалар, тәрелкелер, кішкене тостағандар және таяз табалар сияқты заттарға арналған.

Бүктелмелі кесе-табақ тіректері

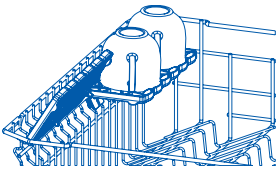

Басқа заттарға орын босату үшін биіктікті реттеңіз немесе бүктеңіз. Бокалдардың аяқтарын қолдау үшін ойықтарды пайдаланыңыз.

Биіктікті реттеу

1. Бұғаттан шығару үшін көтеріңіз.
2. Жоғары немесе төмен жылжыту арқылы биіктікті реттеңіз.
3. Қажетті күйде бекіту үшін төмен түсіріңіз.

Төменгі себет

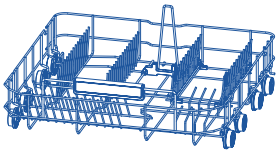

Қатты ластанған заттарды (мысалы, кәстрөлдер мен табалар немесе түскі ас тәрелкелері) төменгі себетке салыңыз. Күштірек ағын оларды жақсырақ жуады.

Асхана аспаптары/асүй керек-жарақтары науасы



Асхана аспаптары мен асүй керек-жарақтарын орналастыру үшін себетті пайдаланыңыз. Бекіту үшін асхана аспаптары мен ыдыстарды себетке салыңыз.

⚠ ЕСКЕРТПЕ

Зақымдану мен жарақаттанудың алдын алу үшін өткір және үшкір заттарды жүздерімен төмен қаратып қойыңыз.

МАҢЫЗДЫ!

- Автоматты ыдыс жуғыш машиналарға ұсынылған жуғыш заттарды ғана пайдаланыңыз.
- Ыдыс жуғыш машиналарға арналған жуғыш заттар күшті сілтілер болып табылады. Олар жұтқан жағдайда өте қауіпті болуы мүмкін. Олардың теріге және көзге тиюіне жол бермеңіз және есігі ашық ыдыс жуғыш машинаға балаларды немесе мүмкіндігі шектеулі тұлғаларды жақындатпаңыз. Жуу бағдарламасы аяқталғаннан кейін әр жолы жуғыш зат мөлшерлегішін тексеріңіз — ол бос болуы керек.
- Ешқашан жуғыш затты ыдыс жуғыш машинадағы ыдысқа тікелей шашыратпаңыз немесе құймаңыз. Таблеткалар мен сұйық жуғыш заттар ыдыс-аяқпен немесе асхана аспаптарымен тікелей байланыста болмауы керек.
- Қол жууға арналған сұйықтықтарды, сабындарды, кір жуғыш заттарды немесе дезинфекциялау құралдарын пайдаланбаңыз, себебі олар ыдыс жуғыш машинаны зақымдауы мүмкін.

Жуғыш заттар мөлшерлегішін толтыру

1. Мөлшерлегіштің оң жағындағы түймені басыңыз.

МАҢЫЗДЫ!

Ашқан кезде қақпақ қолыңызға тиіп кетпеуі үшін мөлшерлегіштің оң жағынан жақындаңыз.

2. Жуғыш затты тиісті бөліктерге құйыңыз.

МАҢЫЗДЫ!

Таблеткалар тек негізгі бөлікке (ең үлкеніне) салынады.

3. Артық жуғыш затты мөлшерлегіштің шетінен алыңыз (сүртіңіз).
4. Қақпақты жабыңыз және оны шертілдегенше басыңыз. Жуғыш зат жуу бағдарламасы кезінде ыдыс жуғыш машинаға автоматты түрде беріледі.



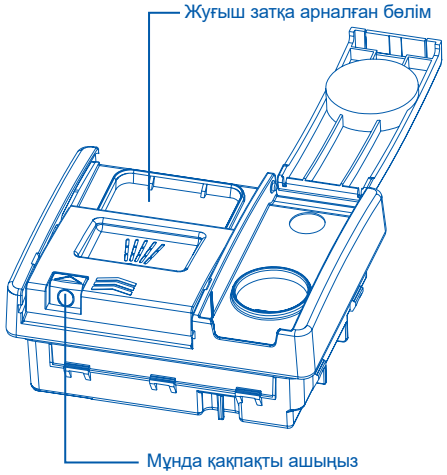

Пайдаланушы баптауларын қалай өзгертуге болады

1. Пайдаланушы баптаулары режимі

Бағдарламаларды таңдау кезінде пайдаланушы баптауларына кіру үшін батырмасын 3 с басып тұрыңыз. Бір рет дыбыстық сигнал естіледі. Пайдаланушы баптаулары шайғыш, су жұмсартқыш, еден жарықтандыруын қайта қосқыш, ішкі жарықтандыру қосқышы және жад баптауларын қамтиды.

2. Шайғыш мөлшерлегішін баптау

Пайдаланушы баптауларына кіргеннен кейін экранда rAx көрсетіледі. Осы кезде шайғыштың берілуін баптауға болады: әдепкі бойынша rA5 деңгейі қолданылады, сонымен қатар деңгейді rA - *, rA1-ден rA6-ға дейінгі аралықта орнатуға болады.

– Баптауды өзгерту үшін қажетті мән пайда болғанша батырмасын бірнеше рет басыңыз.
– Баптауды сақтау және судың кермектігі баптауына өту үшін батырмасын басыңыз. Баптауды сақтау және пайдаланушы баптаулары режимінен шығу үшін батырмасын 1 секунд бойы басып тұрыңыз.

*rA- шайғыш қосудың қажеті жоқ дегенді білдіреді. Егер rA- мәні орнатылған болса, машинада шайғыш болмаса да, индикатор (шайғыш белгішесі) жанбайды.

rA деңгейі	Шайғышты беру
rA-	/
rA1	1 мл
rA2	2 мл
rAZ	3 мл
rA4	4 мл
rA5	5 мл
rA6	6 мл

3. Судың кермектігін баптау

Пайдаланушы баптаулары режиміне кіріңіз. Экранда rAx деген жазу пайда болған кезде судың кермектігін баптау режиміне өту үшін түймесін бір рет басыңыз. Бұл жағдайда экранда Hx көрсетіледі және судың кермектік деңгейін орнатуға болады. Әдепкі мән — H4, сонымен қатар кермектік деңгейлерін H1-ден H6-ға дейін реттеуге болады.

– Баптауды өзгерту үшін қажетті мән пайда болғанша батырмасын бірнеше рет басыңыз.
– Баптауларды сақтау үшін батырмасын басып, жад баптауынаөтіңіз; немесе баптаулар режимін сақтау және одан шығу үшін батырмасын 1 секунд басып тұрыңыз.

4. Жадты баптау

Пайдаланушы баптаулары режиміне кіріңіз. Дисплейде rAx көрсетілгенде, жад баптауына өту үшін батырмасын үш рет басыңыз. Осы кезде экранда ELx көрсетіледі. Әдепкі бойынша EL- мәні орнатылған, яғни жад режимі өшірулі және әдепкі бағдарламаны таңдағанда ECO бағдарламасы таңдалады. ELo мәні жад режимі қосылғанын білдіреді және әдепкі бағдарламаны таңдағанда пайдаланушы пайдаланған соңғы бағдарлама таңдалады.

– Баптауды өзгерту үшін қажетті мән пайда болғанша батырмасын бірнеше рет басыңыз.
– Баптауды сақтау үшін батырмасын басып, еден жарықтандыруын орнату баптауына өтіңіз; немесе баптаулар режимін сақтау және одан шығу үшін батырмасын 1 секунд бойы басып тұрыңыз.

5. Еденді жарықтандыру қайта қосқышын орнату

Пайдаланушы баптаулары режиміне кіріңіз. Дисплейде rAx көрсетілген кезде еден жарықтандыруы қайта қосқышының параметріне өту үшін батырмасын төрт рет басыңыз. Осы кезде экранда FLx көрсетіледі. Әдепкі бойынша FLo мәні орнатылған, яғни еден жарықтандыруы қосулы. FL- мәні еден жарықтандыруы өшірілгенін білдіреді.

– Баптауды өзгерту үшін қажетті мән пайда болғанша батырмасын бірнеше рет басыңыз.
– Баптауларды сақтау үшін батырмасын басып, ішкі жарықтандыру баптауына өтіңіз; немесе баптаулар режимін сақтау және одан шығу үшін батырмасын 1 секунд бойы басып тұрыңыз.

6. Ішкі жарықтандыру қайта қосқышын баптау

Пайдаланушы баптаулары режиміне кіріңіз. Дисплейде rAx көрсетілген кезде ішкі жарықтандыру қайта қосқышының баптауына өту үшін батырмасын үш рет басыңыз. Осы кезде экранда CLx көрсетіледі. Әдепкі бойынша CLo мәні орнатылған, яғни ішкі жарықтандыру қосулы. CL- мәні ішкі жарықтандыру өшірілгенін білдіреді.

– Баптауды өзгерту үшін қажетті мән пайда болғанша батырмасын бірнеше рет басыңыз.
– Баптауларды сақтау үшін сақтау және шайғыш мәлшерлегішінің баптауларына өту үшін батырмасын басыңыз; немесе баптаулар режимін сақтау және одан шығу үшін батырмасын 1 секунд басып тұрыңыз.

Бағдарламаны іске қосу

1. Есікті ашып, ыдыс жуғыш машинаны қосу үшін ҚОС./ӨШ. түймесін басыңыз.
2. Ыдыс жуғыш машинаның басқару панелінен қажетті бағдарламаны таңдау үшін түймесін басыңыз.
3. Бағдарламаны іске қосу үшін түймесін басып, есікті жабыңыз.

⚠ ЕСКЕРТПЕ

Әр қосылған сайын машина ECO бағдарламасын алдын ала таңдайды.

Жуу бағдарламасын кідірту және қайта бастау

1. Бағдарламаның орындалуын кідірту үшін есікті абайлап ашыңыз. Ыдыс жуғыш машина кідіріс режимінде тұрған кезде қалған уақыт индикаторы жыпылықтайды, кідіріс дыбыстық сигналы естіледі.

⚠ ЕСКЕРТПЕ

Сізге ыстық су шашырамауы үшін бүріккіштер айналуды тоқтатқанша есікті толығымен ашпаңыз.

2. Қажет болса, ыдысты жүктеңіз, шығарыңыз немесе қайта реттеңіз.
3. Бағдарламаның орындалуын жалғастыру үшін есікті жабыңыз.

Жуу бағдарламасын жою немесе өзгерту

Бағдарламаның орындалуын кідірту үшін есікті абайлап ашыңыз. түймесін 3 секунд басып тұрыңыз. Машина 15 секунд ішінде суды ағызып, бағдарламаны таңдау кезеңіне оралады. Осыдан кейін іске қосу үшін жаңа жуу бағдарламасын таңдай аласыз.

⚠ ЕСКЕРТПЕ

Егер ыдыс жуу процесінде бағдарлама үзілсе, онда жуғыш заттың қалдықтары ыдыста қалады. Бұл денсаулыққа зиян тигізуі мүмкін! Бұл ыдысты қолданар алдында жуғыш заттың қалдықтарын толығымен шайыңыз.

Бағдарламаны кейінге қалдырылған іске қосу

Бағдарламаны іске қосуды кейінге қалдыру үшін іске қосу уақытын келесідей орнатыңыз:

1. Бағдарламаны таңдаңыз.
2. Қажетті кідіріс уақыты (1-ден 24 сағатқа дейін) пайда болғанша түймесін басып тұрыңыз.
3. БАСТАУ/КІДІРІС түймесін басып, есікті жабыңыз.

► Кейінге қалдырылған іске қосу уақытының есебі сағатпен жүргізіледі.

► Кері санақ аяқталғаннан кейін бағдарлама іске қосылады.

Кейінге қалдырылған іске қосуды болдырмау

4. Іске қосу кідірісін болдырмау және бағдарламаны таңдауға өту үшін түймесін шамамен 3 секунд басып тұрыңыз.
5. Немесе кейінге қалдырылған іске қосуды өшіру және болдырмау үшін қуат беру түймесін басыңыз.

⚠ ЕСКЕРТПЕ

Егер ыдыс жуу процесінде бағдарлама үзілсе, онда жуғыш заттың қалдықтары ыдыста қалады. Бұл денсаулыққа зиян тигізуі мүмкін! Бұл ыдысты қолданар алдында жуғыш заттың қалдықтарын толығымен шайыңыз.

Бағдарламаны аяқтау

Бағдарлама аяқталғаннан кейін дисплейде 0:00 көрсетіледі, орындалған жуу бағдарламасының белгішесі жанады және үш рет дыбыстық сигнал естіледі. 1 минуттан кейін құрылғы түймені баспай-ақ өшеді.

⚠ ЕСКЕРТПЕ

Бағдарлама аяқталғаннан кейін есікті бірден ашсаңыз, одан ыстық бу шығуы мүмкін. Күйіп қалу қаупі! Есікті абайлап ашыңыз!

6. Ыдыстарды алыңыз:

► Кептіру процесін жылдамдату үшін есікті сәл ашып, оны сәл ашық қалдырыңыз (шамамен 100 мм).

► Ыдысты машинадан шығармас бұрын оны суытыңыз. Ыстық ыдыстарды зақымдау оңайырақ.

► Алдымен ыдыстарды төменгі себеттен, содан кейін жоғарғы себеттен алыңыз.

Күтім және тазалау

Уақыт өте келе ыдыс жуғыш машинаның ішінде тамақ қалдықтары немесе әк жиналуы мүмкін. Бұл жуудың тиімділігін төмендетеді, ал тамақ қалдықтары жағымсыз иіс шығарады. Ыдыс жуғыш машинаны үнемі тексеріп, тазалап отыру керек.

МАҢЫЗДЫ!

- Тазалау немесе техникалық қызмет көрсету алдында әрқашан ыдыс жуғыш машинаны электр желісінен ажыратыңыз, су беруді тоқтатыңыз және машинаның барлық бөліктері суығанша күтіңіз.
- Келесі тазартқыштарды қолданбаңыз, себебі олар беттерді зақымдауы мүмкін:
  - Пластмассадан немесе тот баспайтын болаттан жасалған абразивті губкалар
  - Абразивті тұрмыстық тазартқыштар немесе еріткіштер
  - Қышқыл немесе сілтілі тазартқыштар
  - Кір жууға арналған құралдар және дезинфекциялау құралдары
  - Тот баспайтын болатқа арналған тазартқыштар немесе жылтыратқыштар
  - қол жууға арналған сұйықтықтар немесе сабын.
- Ыдыс жуғыш машинада фарфор немесе шыны ыдыс сынған болса, өзіңізге зақым келтірмеу немесе машинаға зақым келтірмеу үшін сынықтарды мұқият алып тастау керек.
- Тазалағаннан кейін әрқашан бүріккіштер мен сүзгілердің дұрыс орнатылғанын тексеріңіз.

Ыдыс жуғыш машинаның сыртқы бетін тазалау

- Ыдыс жуғыш машинаның сыртқы беттерін тазалау үшін оларды таза, жұмсақ, дымқыл шүберекпен сүртіп, таза, түксіз шүберекпен құрғатыңыз.
- Ылғалданбайтын бөліктерді бойымен немесе контур бойымен сүртіңіз. Мысалы, басқару түймелерін сүрту үшін матаны олардың айналасына ақырын сырғытыңыз.
- Басқару панелінің шамадан тыс ылғалдануына жол бермеңіз.

Ескерту: басқару панелін тазаламас бұрын түймелерді өшіруге (бұғаттауға) болады.

Есік тығыздағышын және ыдыс жуғыш машинаның ішін тазалау

Жылы суға малынған жұмсақ, түксіз шүберекпен мұқият сүртіңіз. Егер машина ішінен қатты ластанған болса, өндірушінің нұсқауларын орындай отырып, ыдыс жуғыш машинаны тазалағышты/қақтан тазартқышты қолданыңыз.

Сүзгілерді тазалау

Төкпе сүзгілер үлкен тамақ қалдықтарын ұстайды және олардың сорғыға түсуіне жол бермейді. Бұл қалдықтар сүзгілерді бітеп тастауы мүмкін. Сүзгілерді қоқыс көрген сайын тазалауды ұсынамыз.

- Төкпе сүзгіні алу үшін оны сағат тіліне қарсы бұрап, алыңыз.
- Осыдан кейін сүзгі тілімшесін алыңыз.
- Барлығын су ағынының астында жақсылап шайып, орнына қойыңыз.

Сүзгіні дұрыс орналастырғаныңызға көз жеткізіңіз: сүзгі тілімшесі ыдыс жуғыш машинаның түбімен бірдей болуы керек.

МАҢЫЗДЫ!

Сүзгі тілімшесінің астыңғы жағын тазалаған кезде абай болыңыз және оның өткір сыртқы жиегін кесіп алмаңыз.

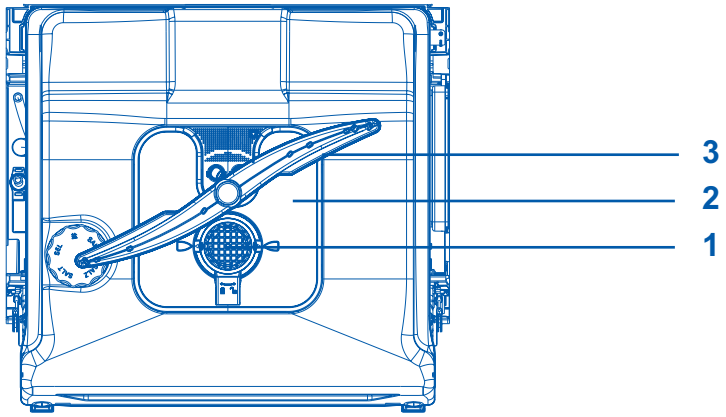

Бөлшектер

1. Төкпе сүзгі
2. Сүзгі тілімшесі
3. Төменгі бүріккіш

Көрсетілмеген: орташа және жоғарғы бүріккіштер

Бүріккіштерді тазалау

Бүріккіштер мен олардың бекітпелеріндегі тесіктер судағы қақ пен тамақ қалдықтарымен бітеліп қалуы мүмкін. Бұл бөлшектерді айына бір рет немесе қажет болған жағдайда жиі тазалау керек.

Орталық бүріккішті тазалау

- Орталық бүріккішті алу үшін оның тоқтатқыш сомынын абайлап бұраңыз.
- Бүріккішті су ағынының астында мұқият шайыңыз, содан кейін орнына орнатыңыз.

МАҢЫЗДЫ!

Орталық бүріккіштегі тоқтатқыш сомынның су беру түтігіне сенімді бекітілгеніне көз жеткізіңіз. Орталық бүріккіштің сенімді бекітілгеніне және еркін айналатынына көз жеткізіңіз.

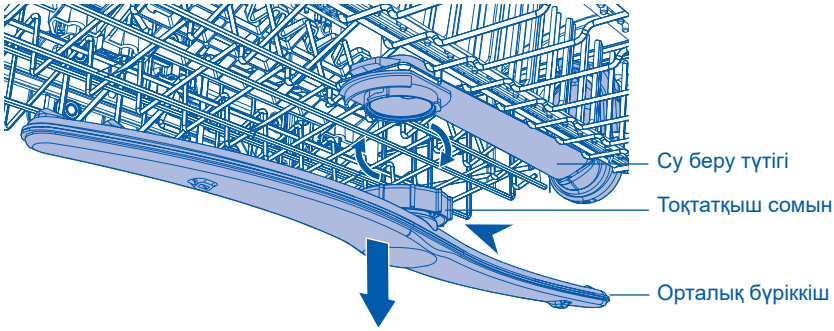

Төменгі бүріккішті тазалау

- Төменгі бүріккішті алу үшін оны бекітпеден алып тастаңыз.
- Бүріккішті су ағынының астында мұқият шайыңыз, содан кейін орнына орнатыңыз.

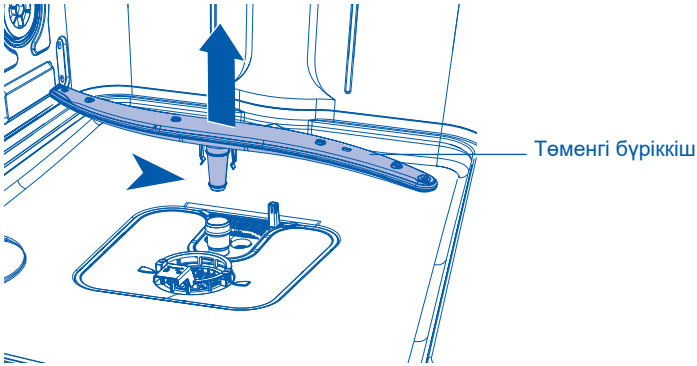

Сүзгіні алу және тазалау

1

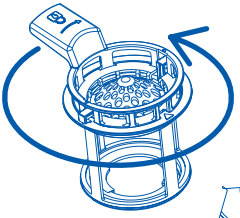

Бекітпеден алу үшін сүзгіні сағат тіліне қарсы бұраңыз. Шығару үшін оны көтеріңіз.

2

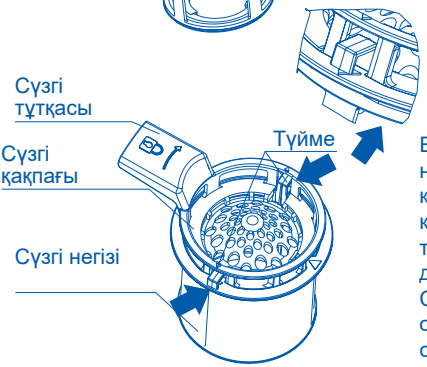

Бұғаттан шығару үшін сүзгі тұтқасын сағат тіліне қарсы бұраңыз. Сүзгі тілімшесінен алу үшін көтеріңіз. Бекіту шыртылдақтарын басып, оны көтеру арқылы сүзгі қақпағын негізден ажыратыңыз. Сүзгі тілімшесін төкпенің артқы жағындағы бекіту қысқыштарынан абайлап алыңыз. Сүзгіні күшпен алып тастауға тырыспаңыз, бұл оның зақымдалуына әкелуі мүмкін. Сүзгіні ыстық сумен шайып, мұқият шайыңыз.

Сүзгілерді орнына орнату:

1



1. Сүзгі қақпағын бір жағындағы сүзгі негізіндегі ойықпен туралаңыз.
2. Сүзгі қақпағын басқа жақтардағы ойықтарды орналастыру арқылы сүзгі негізінің астына бекіту үшін шыртылдақты басыңыз.
3. Сүзгі тілімшесін төкпе тесіктің артқы жағындағы орнату қысқыштарының астына салыңыз да, қысқыштарға мықтап салыңыз. Сүзгі тілімшесі ыдыс жуғыш машинаның түбіне тегіс келетініне көз жеткізіңіз.
4. Төкпе сүзгіні қайтадан ыдыс жуғыш машинаның негізіне орнатыңыз. Сүзгі тұтқасын сағат тілімен шертілгенше бұраңыз.

2



Төкпе сүзгіні қайтадан ыдыс жуғыш машинаның негізіне орнатыңыз. Шертілгенше сағат тілімен екі рет бұраңыз.

Ақаулықтарды іздеу және жою

Көптеген туындаған мәселелерді өзіңіз шеше аласыз, бұл үшін арнайы білім қажет емес. Мәселе туындаған жағдайда, сервистік қызметке хабарласпас бұрын барлық мүмкін нұсқаларды тексеріп, төмендегі нұсқауларды орындаңыз.

⚠ ЕСКЕРТПЕ

- Техникалық қызмет көрсетер алдында машинаны өшіріп, ашаны розеткадан алыңыз.
- Электр жабдықтарына техникалық қызмет көрсетуді тек кәсіби электриктер жүргізуі керек, өйткені дұрыс жүргізілмеген жөндеу елеулі зақым келтіруі мүмкін.

Машина іске қосылмайды, жұмыс кезінде тоқтайды немесе индикатор жанады

Мәселе	Ықтимал себеп	Ықтимал шешім
Бағдарлама іске қосылмайды.	Машинаның есігі ашық.	Машинаның есігін жабыңыз.
	Кейінге қалдырылған іске қосу орнатылды.	Дисплейдегі уақытты қараңыз.
	Желілік аша розеткаға қосылмаған.	Ашаны розеткаға қосыңыз.
	Үй тізбегіндегі сақтандырғыш зақымдалған.	Сақтандырғышты ауыстырыңыз.
Шайғыш индикаторы жанып тұр.	Шайғыш мөлшерлегіші бос.	Шайғышты мөлшерлегішке максимумға дейін құйыңыз.
	Шайғышты толтыру расталмады.	және түймелерін бір уақытта басып, әр толтырудан кейін 3 секунд ұстап тұрыңыз.
Тұз индикаторы жанып тұр.	Тұз мөлшерлегіші бос.	Сыйымдылықты арнайы тұзбен толтырыңыз.
	Тұз себу расталмады.	және түймелерін бір уақытта басып, әр толтырудан кейін 3 секунд ұстап тұрыңыз.

Дисплейдегі қате кодтары

Мәселе	Ықтимал себеп	Ықтимал шешім
Жарықдиодты дисплейде «E30» Су жоқ деп көрсетіледі	Суқұбыр шүмегі жабық.	Суқұбыр шүмегін ашыңыз. Ескерту. Қатені жойғаннан кейін құрылғыны өшіріп, бағдарламаны қайта іске қосыңыз.
	Су беру құбыршегі бүгілген немесе бұралған.	Құбыршектің дұрыс орналасуын тексеріңіз.
	Аквастоп жүйесі жағдайында: су басудан қорғау іске қосылады; маркер (C) қызыл.	Құбыршекті ауыстыру керек.
	Енгізу құбыршегіндегі сүзгі бітелген.	Сүзгіні енгізу құбыршегі шүмекке қосылған жерде және машинаның артқы жағында тазалаңыз.
	Су енгізу клапаны бітеліп қалды.	Шүмектен су ағынын тексеріңіз.
	Судың қысымы тым төмен.	Сумен жабдықтау ұйымына хабарласыңыз.
Жарықдиодты экранда «E30» Су ағып жатыр деп көрсетіледі	Су тасқынынан қорғау құрылғысы қосылған: • Машинада судың ағуы бар. • Су енгізу клапаны ашық күйде кептеліп қалды. • Төкпе бітелген.	1. Суқұбыр шүмегін жабыңыз. 2. Құрылғыны электр желісінен ажыратыңыз. 3. Сервистік орталыққа хабарласыңыз.

Барлық басқа ақаулық кодтары:

1. Кодты есте сақтаңыз немесе жазып алыңыз.
2. Қолдау қызметіне хабарласыңыз; «КЛИЕНТТЕРГЕ ҚОЛДАУ КӨРСЕТУ ҚЫЗМЕТІ» қар.

Ақаулықтарды іздеу және жою

Мәселе	Ықтимал себеп	Ықтимал шешім
Ыдыс-аяқ жеткілікті таза емес	Сүзгілер бітелген.	Сүзгілерді тазалаңыз.
	Сүзгілер дұрыс жиналмаған және орнатылмаған.	Сүзгілердің дұрыс жиналғанына және орнатылғанына көз жеткізіңіз.
	Бүріккіштер бітелген.	Олардан тамақ қалдықтарын жіңішке үшкір затпен алып тастаңыз.
	Бағдарлама жүктеудің осы типіне және ластану типіне сәйкес келмейді.	Бағдарламаның жүктеудің осы типіне және ластану типіне сәйкес келетініне көз жеткізіңіз.
	Себеттердегі заттардың дұрыс орналаспауы. Су барлық жерлерді шайып кете алмады.	Ыдыс-аяқты себеттерге дұрыс орналастырыңыз, сонда су барлық заттарды шайып кетеді.
	Бүріккіштер еркін айнала алмайды.	Себеттердегі ыдыс-аяқтар бүріккіштердің айналуына кедергі жасамайтындай етіп орналастырылғанына көз жеткізіңіз.
	Мөлшерлегіште жуғыш зат жоқ немесе аз.	Бағдарламаны іске қосар алдында мөлшерлегіштегі жуғыш заттың мөлшерін тексеріңіз.
	Жуу циклі ұзақ уақытқа үзілді.	Жуу кезінде есікті ашпаңыз және электр қуат көзін өшірмеңіз.
Стақандар мен тарелкалардағы ақшыл жолақтар, дақтар немесе көкшіл дақтар.	Тым көп шайғыш беріледі.	Шайғыштың мөлшерін азайтыңыз.
	Тым көп жуғыш зат.	Бағдарламаны іске қосар алдында мөлшерлегіштегі жуғыш заттың мөлшерін тексеріңіз.
	Қысқа бағдарламада қолданылатын Multitab таблеткалары толық еруге үлгермеуі мүмкін.	Multitab жуғыш таблеткаларын пайдаланған кезде ұзағырақ бағдарламаны таңдаңыз.

Мәселе	Ықтимал себеп	Ықтимал шешім
Ыдыс-аяқтағы көпкен су тамшыларының дақтары.	Тым аз шайғыш беріледі.	Шайғыштың мөлшерін көбейтіңіз.
	Стақандардағы шайғыш немесе Multitab таблеткаларының қалдықтары.	Тым ескі жуғыш зат, оны ауыстырыңыз.
Ыдыс-аяқ дымқыл.	• Бағдарламада кептіру кезеңі жоқ. • Бағдарламада төмен температурада кептіру кезеңі болды.	Кептіру процесін жылдамдату үшін есікті сәл ашып, оны сәл ашық қалдырыңыз (шамамен 100 мм).
Ыдыс-аяқ дымқыл және күңгірт.	Шайғыш мөлшерлегіші бос.	Шайғышты мөлшерлегішке құйып, шайғыш индикаторын қалпына келтіріңіз.
	Шайғыштың немесе Multitab таблеткаларының нашар сапасы.	Тым ескі жуғыш зат, оны ауыстырыңыз.

Ыдыс жуғыш машинада ыдыс-аяқты орналастыру бойынша ұсыныстар

Жоғарғы себет

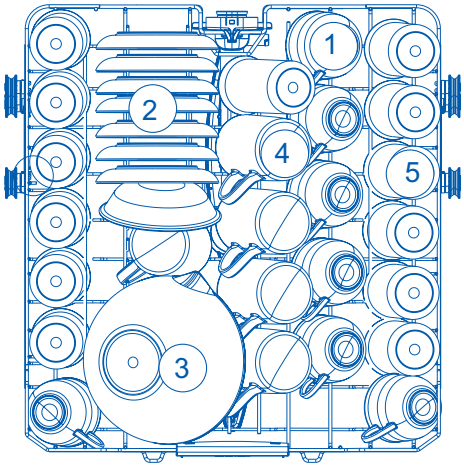

Нөмірі	Атауы
1	Кесе
2	Табақша
3	Шыны ыдыс
4	Саптыаяқ
5	Стақан

Төменгі себет

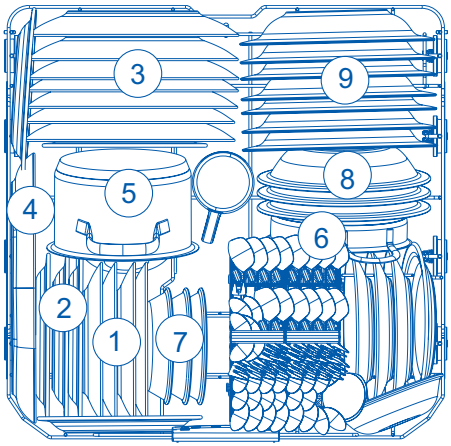

Нөмірі	Атауы
1	Десерт ыдысы
2	Меламинді десерт табақшасы
3	Түскі ас табағы
4	Сопақ ыдыс
5	Кішкентай кастрөл
6	Тұмшапешке арналған қыш құмыра
7	Десерт ыдысы
8	Меламинді ыдыс
9	Сорпа табағы

Бұйымның техникалық сипаттамасы (EU 1059/2010 сәйкес)

Жеткізушінің атауы немесе сауда белгісі	Haier
Жеткізушінің үлгі идентификаторы	HDWE14-691RU
Стандартты цикл үшін ыдыс-аяқ жиынтықтарының номиналды сыйымдылығы	14
Энергиятиімділік класы 1)	A
Жылдық энергия тұтынуы (AEc), кВт·сағ/жыл 2)	337
Стандартты жуу циклінің энергия тұтынуы (Et), кВт·сағ	1,19
Өшірулі күйдегі қуат тұтынуы (Po), Вт	0,5
Күту режиміндегі қуат тұтынуы (Pl), Вт	3,5
Жылдық су тұтынуы (AWc), литр/жыл 3)	3080
Кептіру тиімділігі класы 4)	A
Стандартты бағдарлама (стандартты жуу циклі) 5)	ECO
Стандартты жуу циклі бағдарламасының ұзақтығы минутпен	298
Күту режимінің ұзақтығы (Tl) минутпен	10
1 пВт-қа қатысты ауа арқылы берілетін шу деңгейі дБ(A)-да	49
Орнату / орнату нұсқалары	Кіріктірілетін
Су құбырындағы қысым	0,03–1 МПа (0,3–10 бар)
Қуат көзінің кернеуі	220–240 В айнымалы ток, 50 Гц
Максималды ток күші, А	10 А
Жалпы қуат тұтынуы, Вт	1720–2050

1) A+++ (ең жоғары тиімділік)–тен D (ең төменгі тиімділік)-ға дейін.

2) Стандартты жуу циклінде (жылына 280) суық сумен толтыру және төменгі режимдерде энергия тұтынуы. Нақты энергия тұтынуы машинаның қалай пайдаланылатынына байланысты.

3) 280 стандартты жуу циклі есебінен жылына литрмен су шығыны. Нақты су тұтынуы машинаның қалай пайдаланылатынына байланысты болады.

4) A (ең жоғары тиімділік)-дан G (ең төменгі тиімділік)-ға дейін.

5) Бұл бағдарлама қалыпты ластанған ыдыс-аяқты жууға жарамды. Бұл ыдыс-аяқтың осы типі үшін энергия мен су тұтынуы тұрғысынан ең тиімді бағдарлама.

Техникалық деректер

Тұтыну көрсеткіштері

Бағдарлама 1), 2)	Су (л)	Ұзақтығы (минут)
 50℃	11	298
AUTO 45-70℃	12,05	92
 70℃	23,49	128
 45℃	12,05	87
 59min	12,05	59
 10min	8,23	10

1) Бұл мәндер судың қысымы мен температурасына, электр желісінің кернеуіне, опцияларды таңдауға, ыдыс-аяқтың мөлшеріне және ластану дәрежесіне байланысты өзгеруі мүмкін.
2) ECO режимінен басқа барлық бағдарламалардың мәндері тек ақпарат үшін берілген.

Клиенттерге қолдау көрсету қызметі

Біз Haier компаниясының Клиенттерге қолдау көрсету қызметіне хабарласуды, сондай-ақ түпнұсқа қосалқы бөлшектерді пайдалануды ұсынамыз. Егер сіздің тұрмыстық техникаңызда ақаулықтар туындаса, алдымен «Ақаулықтарды іздеу және жою» тарауын қарап шығыңыз.

Егер сіз мәселенің шешімін таппасаңыз, мыналарға хабарласыңыз:

— сіздің ресми дилеріңізге немесе

— біздің байланыс орталығымызға:

8-800-070-01-29 (ҚР)

— **https://haieronline.kz** сайтына, онда сіз сервистік қызметке өтініш қалдыра аласыз, сондай-ақ жиі қойылатын сұрақтарға жауаптар таба аласыз.

Біздің сервистік орталыққа хабарласқанда паспорттық тақтайшадан және чектен таба алатын келесі ақпаратты дайындаңыз:

Үлгі _____

Сериялық нөмір _____

Сату күні _____

Сондай-ақ кепілдік пен сату құжаттарының бар екенін тексеріңіз.

Маңызды! Құрылғыда сериялық нөмірдің болмауы өндіруші үшін құрылғыны сәйкестендіруді және соның салдарынан оның кепілдік қызметін мүмкін емес етеді.

Құрылғыдан зауыттық сәйкестендіру тақтайшаларын алып тастауға тыйым салынады. Зауыттық тақтайшалардың болмауы кепілдік міндеттемелерін орындаудан бас тарту себебі болуы мүмкін.

Осы құжатқа алдын ала хабарламай өзгерістер енгізілуі мүмкін. Өндіруші бұйымның құрылымы мен жиынтығына қосымша хабарламай өзгерістер енгізу құқығын өзіне қалдырады.

Өнім Еуразиялық экономикалық (Кеден) одақтың техникалық регламенттерінің талаптарына сәйкес келеді:

Сәйкестік сертификаты № ЕАЭС RU C-CN.АЯ46.В.47289/26 16.04.2026 бастап 15.04.2031 дейін жарамды;

Сәйкестік туралы декларация № ЕАЭС N RU Д-CN.РА04.В.04915/26 08.05.2026 бастап 07.05.2031 дейін әрекет етеді.

Толығырақ мәліметтер Еуразиялық экономикалық одақтың берілген сәйкестік сертификаттары мен тіркелген сәйкестік туралы декларацияларының Бірыңғай тізілімінде көрсетілген.

Өнім онда көрсетілген өңдеу белгілеріне сәйкес түпнұсқа қаптамасында тасымалдануы және сақталуы керек. Тиеу, түсіру және тасымалдау кезінде сақ болыңыз. Көлік құралы және қоймалар өнімді атмосфералық жауын-шашыннан және механикалық зақымнан қорғауы керек.

Кепілдік шарттары

Құрметті сатып алушы!

Haier корпорациясы таңдауыңыз үшін алғыс білдіріп, пайдалану, орнату (монтаждау) және техникалық қызмет көрсету ережелерін сақтаған жағдайда бұйымдардың (тауардың) жоғары сапасы мен мінсіз жұмыс істеуіне кепілдік береді. Тұрмыста пайдалануға арналған бұйымдарға берілетін ресми қызмет мерзімі: микротолқынды пештер, тамақ қалдықтарын ұсақтағыштар — бұйымды соңғы тұтынушыға берілген күннен бастап 5 жыл; робот-шаңсорғыштар, шаңсорғыштар — 4 жыл; кіші тұрмыстық техника, ақылды құлыптар — 3 жыл, су тазартқыштар — 2 жыл, қалған бұйымдар — 7 жыл. Бұйымдардың жоғары сапасын ескере отырып, олардың нақты қызмет мерзімі ресми мерзімнен едәуір асып кетуі мүмкін және ұқыпты әрі мұқият қарасаңыз, олар сізге көптеген жылдар бойы қызмет етеді.

Алайда, қызмет мерзімі аяқталғаннан кейін Тұтынушылар құқықтарын қорғау туралы Заң негізінде дайындаушы тұтынушыға бұйымды мақсаты бойынша пайдалану мүмкіндігін қамтамасыз етуге міндеттенбейді және тұтынушының өміріне, денсаулығына қауіп төндіретін, оның мүлкіне немесе қоршаған ортаға зиян келтіруі мүмкін елеулі кемшіліктер үшін жауап бермейді. Дегенмен, бұйымның қызмет мерзімі аяқталғаннан кейін сіз бұйымға қосымша ақыға диагностикалық жұмыстарды жүргізу, кәдеге жарату жөнінде ақпарат алу үшін Авторландырылған сервистік орталыққа жүгіне аласыз.

Түсініспеушіліктерді болдырмау үшін сізден сатып алу кезінде пайдалану құжаттамасын, тауарға кепілдік міндеттемелерінің шарттарын мұқият зерделеуді, сондай-ақ тауарды сату кезінде оған қоса берілетін құжаттарды (тауар немесе кассалық чек, пайдалану құжаттамасы, жүкқұжаттар, кепілдік талон) қызмет мерзімі бойы сақтауды сұраймыз. Егер сіз сатып алған бұйым арнайы орнатуды (қосылуды), бұйымға қоса берілетін пайдалану құжаттамасына сәйкес мерзімді техникалық қызмет көрсетуді талап етсе, Авторландырылған сервистік орталыққа жүгіну қажет.

Газ пайдаланатын жабдықты (бұйымды) орнатуды (қосуды) және оған мерзімді техникалық қызмет көрсетуді ұлттық заңнамада белгіленген талаптарға сәйкес келетін мамандандырылған ұйым ғана жүргізеді.

Механикалық, термиялық және электрлік зақымданулардың пайда болуына жол бермеу үшін бұйымға тұрақты техникалық қызмет көрсетуді пайдалану жағдайларына қарай жылына кемінде бір рет кезеңділікпен Авторландырылған сервистік орталықта жүргізу ұсынылады, бұл бұйымның жоғары өнімділігін сақтауға ықпал етеді, сондай-ақ оның нақты қызмет ету мерзімін арттырады. Ластануы (шаң, кір, жүн, түк) себебінен бұйымның істен шығуы кепілді емес жағдай болып танылады және тек тұтынушының есебінен ғана жойылуы тиіс.

Бұйымға мерзімді техникалық қызмет көрсетуді Авторландырылған сервистік орталық қосымша ақыға жүргізеді.

Haier корпорациясы төменде көрсетілген шарттар сақталмаған жағдайда бұйымға кепілдік қызмет көрсетуден бас тарту құқығын өзіне қалдырады.

Кепілдік қызмет көрсету шарттары

Haier Корпорациясы тауар тұтынушыға табысталған күннен бастап 12 ай* кепілдік мерзімді орнатады. Кепілдікті қызмет көрсету тауарды сату кезінде оған қоса берілетін құжаттармен (тауарлық немесе кассалық чек, пайдалану құжаттамасы, жүкқұжаттар, кепілдік талон) жинақталған, тауарды сәйкестендіруге мүмкіндік беретін тауарларға ғана қолданылады. Бұйымда сериялық нөмірдің болмауы (егер оны дайындаушы көздеген жағдайда) оны сәйкестендіруге және соның салдарынан оған кепілдік қызмет көрсетуге мүмкіндік бермейді. Бұйымнан зауыттық сәйкестендіру тақтайшаларын алып тастауға тыйым салынады. Зауыттық тақтайшалардың, кепілдік пломбалардың зақымдануы немесе болмауы (егер олардың болуын дайындаушы көздеген жағдайда) кепілдік міндеттемелерін орындаудан бас тартуға себеп болуы мүмкін.

Кепілді қызмет көрсетуді тек Haier авторландырылған сервистік орталықтары ғана жүзеге асырады. Үәкілетті сервис орталықтарының толық тізімін Haier ақпараттық орталығына мына нөмірлерге қоңырау шалу арқылы ала аласыз:

8 (800) 070-01-29 — Қазақстаннан келген тұтынушылар үшін (Қазақстан өңірлерінен тегін қоңырау шалу)

немесе https://haieronline.kz/ сайтында немесе support-kz@haieronline.kz электрондық поштасында.

Авторизацияланған сервис орталықтарының деректері өзгеруі мүмкін, анықтау үшін Haier ақпараттық орталығына жүгініңіз.

Кепілдікті қызмет көрсету келесілердің салдарынан ақау пайда болған бұйымдарға көрсетілмейді:

— тұтынушының тауарды пайдалану, сақтау және/немесе тасымалдау жағдайлары мен ережелерін бұзуы;
— бұйымды қате орнату, баптау және/немесе іске қосу;
— тоңазытқыш сұлбамен жұмыстар технологияларын және электрлік қосылуларды бұзу, сонымен қатар бұйымды монтаждауға құжатпен расталған тиісті біліктілігі жоқ тұлғаларды тарту;
— пайдалану бойынша құжаттама талап еткен жағдайда бұйымға уақытылы техникалық қызмет көрсетпеу;
— су құбырларының желісіндегі артық немесе жеткіліксіз қысымнан;
— бұл бұйым типіне жарамайтын жуғыш құралдар қолдану, сонымен қатар жуғыш құралдардың кеңес берілген мөлшерін асырудан.
— бұйымды ол арналмаған мақсаттарда пайдалану;
— үшінші тұлғалардың әрекеттері: үәкілеттігі жоқ тұлғалардың жөндеуі немесе дайындаушы рұқсат етпеген құрылымдық немесе сызбалы техникалық өзгерістерді енгізуі;
— қорек желілерінің стандарттары мен нормаларынан ауытқығаннан;
— еңсерілмейтін күш әрекеттері (апат, өрт, найзағай және т. б.);
— жазатайым оқиғалар, тұтынушының немесе үшінші тұлғалардың қасақана немесе абайсыз әрекеттері, оның ішінде бұйымның механикалық зақымдануы;
— бұйымның ішіне бөгде заттардың, сұйықтықтардың, жәндіктердің, жәндіктердің тіршілік қызметі қалдықтарының түсуі;
— сымды/сымсыз желісінің тұрақсыз байланысы және тұрақсыз телефон желілері, сапасыз жерге тұйықтау, сыртқы электромагниттік өрістер, тікелей күн сәулесінің әсері, жоғары ылғалдылық және діріл;
— бағдарламалық жасақтама мен вирустық (зиянды) бағдарламалық жасақтаманың үйлесімсіздігі, сондай-ақ өндірілген бағдарламалық жасақтаманы өз бетінше түрлендіру, сондай-ақ үшінші тарап бағдарламалық жасақтамасын пайдалану;
— бүкіл құрылғының немесе оның бір бөлігінің істен шығуына әкелген сыртқы құрылғылардың қосылуы;
— табиғи нашарлау (ескіру), соның ішінде тіркемелер, дискеталар, нұсқаулықтар, сондай-ақ аккумуляторлық блоктың сыйымдылығының төмендеуі;
— стандартты емес және (немесе) сапасыз шығыс материалдарын, керек-жарақтарды, қосалқы бөлшектерді, қуат беру элементтерін және/немесе әртүрлі типтегі ақпарат тасымалдағыштарды пайдалану.

Кепілді қызмет көрсету келесі жұмыстар түрлеріне қолданылмайды:

— бұйымды пайдаланатын жерде орнату, баптау және қосу;
— тұтынушыға бұйымды пайдалану жөнінде нұсқау және кеңес беруге;
— бұйымды сыртынан немесе ішінен тазартуға;
— тұтынушының немесе үшінші тұлғалардың қасақана немесе абайсыз әрекеттері нәтижесінде бүлінген операциялық жүйені (зауыттық «тігілмені») қайта орнату.

Төменде аталған шығын материалдары мен аксессуарларға кепілдік бойынша қызмет көрсетілмейді:

— кір және ыдыс жуғыш машиналарға арналған сүзгілерге, суды жеткізу/ағызуға арналған құбыршектерге;
— шаңсорғыштарға арналған құбыршектер, түтіктер, шөткелер, саптамалар, шаң жинағыштар, сүзгілер;
— микротолқынды пештерге арналған тәрелкелер, істекшелер, торлар, табақшалар және қойғыштар;
— сүзгілер, иіс сіңіргіштер, шамдар, әрелер, тартпалар, бұйым қойғыштар және тоңазытқышта азық-түлік сақтауға арналған басқа ыдыстар;
— басқару пульттері, аккумулятор батареялары, қуат беру элементтері, сыртқы қуат беру блоктары және зарядтау құрылғылары, ағытпалары бар қосқыш сымдар;
— бұйымға қосымша тіркелетін құжаттама.

* Кір жуатын/кептіретін/ыдыс жуатын машинаның инверторлық моторына, тоңазытқыш/мұздатқыштың инверторлық компрессорына, кептіретін машинаның компрессорына кепілдік мерзімі - тауар Тұтынушыға берілген күннен бастап 12 жыл. Кір жуатын/кептіретін машинаның тура жетекті моторына (статор, ротор) шексіз кепілдік беріледі.

Изготовитель: «Haier Overseas Electric Appliances Corp. Ltd.»,
Room S401, Haier Brand building, Haier Industry park Hi-tech Zone,
Laoshan District, Qingdao, China

Өндіруші: «Haier Overseas Electric Appliances Corp. Ltd.»,
Рум S401, Хайер бренд билдинг, Хайер индастри парк Хай-тек зон,
Лаошан дистрикт, Циндао, Қытай

Уполномоченная организация/импортер:
ООО «ХАР», 121099, город Москва, Новинский бульвар, дом 8,
этаж 16, офис 1601.

Қазақстан Республикасындағы уәкілетті ұйым/ импорттаушы:
«Хайер Мидл Эйжа» ЖШС, 050000, Алматы қаласы, Медеу ауданы,
Достық даңғылы, 210 ғимарат.

Уполномоченная организация в Республике Казахстан:
ТОО «Хайер Мидл Эйжа», 050000, город Алматы, Медеуский район,
Проспект Достык, дом 210.

Сделано в Китае
Қытайда жасалған

EAC

Дата изготовления и гарантийный срок
указаны на этикетке устройства

Дайындалған күні және кепілдік мерзімі
құрылғының заттаңбасында көрсетілген

0120508474

Haier