BOSCH

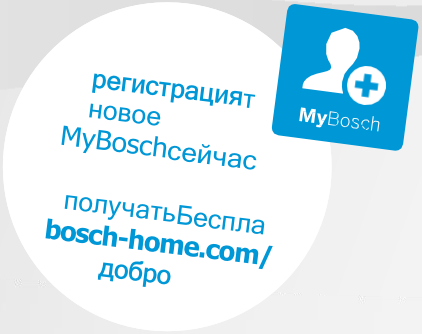


# стиральная машина

**WIW28443**

Инструкция по
применению и сборке
указания

**Дополнительную информацию и пояснения можно найти здесь:который вы можете найти в интернете:**

## Оглавление

**1 Безопасность** ..... **4**
1.1 Общая информация ..... 4
1.2 Назначение нуждаться ..... 4
1.3 Ограничение для пользователей круг ..... 4
1.4 Надежная установка ..... 5
1.5 Безопасное использование ..... 7
1.6 Безопасная уборка и складирование тунг ..... 9

**2 Предотвратите повреждение имущества** ..... **11**

**3 защита окружающей среды иСохранять** ..... **12**
3.1 Утилизируйте упаковку. ..... 12
3.2 Энергетика и ресурсы сохранять ..... 12
3.3 режим энергосбережения ..... 13

**4 Настройка и подключение** ..... **13**
4.1 Распаковка устройства ..... 13
4.2 Комплект поставки ..... 13
4.3 Требования к повышению расположение ..... 13
4.4 Снимите транспортировочные замки а ..... 14
4.5 Инструменты для сборки ..... 15
4.6 Установите устройство ..... 16
4.7 Подключите устройство ..... 21
4.8 Выровнять устройство ..... 22
4.9 Подключите устройство к электросети. ..... 22

**5 Познакомьтесь** ..... **24**
5.1 Устройство ..... 24
5.2 ящик для моющих средств ..... 25
5.3 панель управления ..... 25

**6 Перед первым использованием** ..... **26**
6.1 Запустить цикл стирки без белья .....26

**7 Отображать** ..... **27**

**8 Ключи** ..... **29**

**9 Программы** ..... **30**

**10 Аксессуары** ..... **34**

**11 стирать** ..... **34**
11.1 Подготовьте белье .....34

**12 моющее средство иСредства по уходу тел** ..... **35**

**13 Основная операция** ..... **35**
13.1 Включите устройство.....35
13.2 Установить программу .....35
13.3 Настройки программы включены соответствовать.....35
13.4 Добавить стирку .....36
13.5 Вспомогательное средство для дозирования жидкостей Используйте моющее средство .....36
13.6 Вспомогательное средство для дозирования жидкостей использовать моющее средство .....36
13.7 Стиральные порошки и средства по уходу за бельем заполните телефон.....37
13.8 Запустить программу .....37
13.9 Активированное завершение при изменении времени. тот.....37
13.10 Замочить белье.....37
13.11 Добавить стирку .....38
13.12 Отменить программу .....38
13.13 Программа запускается при остановке полоскания продолжать.....38
13.14 Выньте белье.....38
13.15 Выключите устройство .....38

**14 блокировка от детей** ..... **39**
14.1 Активировать родительский контроль 39
14.2 Блокировка от детей отключена.
эн .....39

**15 Основные настройки** ..... **40**
15.1 Обзор базовой настройки
позиции .....40
15.2 Изменить основные настройки 41

**16 Чистка и техническое обслуживание 41**
16.1 Очистка барабана .....41
16.2 ящик для моющих средств
ниген.....41
16.3 Очистите сливной насос .....42

**17 Поиск неисправностей** ..... **46**
17.1 Экстренное освобождение ...56

**18 Транспортировка, хранение и
Утилизировать** ..... **56**
18.1 Разберите устройство .....56
18.2 Транспортные крепежные устройства
набор.....56
18.3 Перезагрузите устройство
мужчины .....56
18.4 Утилизируйте старую бытовую технику. 57

**19 Обслуживание клиентов** ..... **57**
19.1 Номер изделия (E-Nr.) и
серийный номер
(ФД) .....57
19.2 Гарантия Aqua-Stop .....58

**20 показатели расхода топлива 59**

**21 Технические данные** ..... **59**

# 1. Безопасность

Пожалуйста, соблюдайте следующие правила техники безопасности.

## 1.1 Общая информация



- Внимательно прочтите эти инструкции.
- Сохраните инструкцию и информацию о продукте для дальнейшего использования или для последующих владельцев.
- Не подключайте устройство, если оно было повреждено при транспортировке.

## 1.2 Назначение

Используйте устройство только в следующих случаях:

- Стирать текстильные изделия, пригодные для машинной стирки, и шерстяные изделия, пригодные для ручной стирки, следует в соответствии с инструкцией по уходу.
- с использованием водопроводной воды и имеющихся в продаже моющих средств и средств по уходу за бельем, подходящих для стиральных машин.
- в частных домах и закрытых помещениях в пределах жилой среды.
- до высоты 4000 м над уровнем моря.

## 1.3 Ограничение доступа к группе пользователей

Данное устройство может использоваться детьми в возрасте 8 лет и старше, а также лицами с ограниченными физическими, сенсорными или умственными способностями, а также лицами, не имеющими опыта и/или знаний, при условии, что они находятся под присмотром или получили инструкции по безопасному использованию устройства и понимают связанные с этим опасности.
Детям запрещается играть с этим устройством.

Детям без присмотра нельзя проводить уборку и техническое обслуживание.

Держите детей младше 3 лет и домашних животных подальше от устройства.

## 1.4 Надежная установка

При установке устройства, пожалуйста, соблюдайте правила техники безопасности.

**⚠ ВНИМАНИЕ – Опасность поражения электрическим током!**

Неправильная установка опасна.

▶Подключайте и используйте устройство только в соответствии с инструкциями, указанными на заводской табличке.

▶Данное устройство следует использовать только через правильно установленную электрическую розетку.
Подключитесь к сети переменного тока с заземлением.

▶Система защитных проводников электроустановки дома должна быть установлена правильно. Сечение проводника должно быть достаточно большим.

▶При использовании автоматического выключателя дифференциального тока достаточно одного
Введите символ вставлять.

▶Никогда не подавайте питание на устройство через внешнее коммутирующее устройство, например,
Б. Таймер или пульт дистанционного управления.

▶При установке устройства сетевой штекер соединительного кабеля должен быть свободно доступен, или, если свободный доступ невозможен, его необходимо проложить внутри стационарно проложенной электропроводки.
Устройство отключения для всех полюсов должно быть установлено в соответствии с правилами монтажа.

▶При настройке устройства убедитесь, что подключение к электросети выполнено правильно.
Конечный кабель не пережат и не поврежден.

Повреждение изоляции на кабеле сетевого подключения опасно.

▶Никогда не используйте сетевой шнур с горячими деталями электроприборов или источниками тепла.
Предоставьте мне контактные данные источников.

▶Никогда не допускайте контакта шнура питания с острыми концами или краями.

▶Никогда не перегибайте, не зажимайте и не изменяйте длину шнура питания.
дерн.

## ⚠ ВНИМАНИЕ! Опасно возгорание!

Использование удлинённого сетевого кабеля и несанкционированных адаптеров опасно.

▶Использование удлинителей и сетевых фильтров запрещено. повернись.

▶Используйте только адаптеры и сетевые шнуры, одобренные производителем.

▶Если сетевой кабель слишком короткий и его больше нет. Если имеется кабель для подключения к электросети, обратитесь к электрику.

Обновить для адаптации домашней установки.

## ⚠ ВНИМАНИЕ – Риск получения травмы!

Большой вес устройства может стать причиной травм при его подъеме.

▶Не поднимайте устройство в одиночку.

Если этот прибор неправильно установить в стирально-сушильную машину, он может упасть.

▶Используйте сушилку исключительно с соединительным комплектом.

Продукция производителя сушилок устанавливается поверх стиральной машины. А...

Их метод установки недопустим.

▶Не устанавливайте прибор в стирально-сушильную машину, если производитель сушилки не предлагает подходящий комплект для подключения.

▶Нет устройств от разных производителей и с субмиллиметровыми характеристиками.

различной глубины и ширины в колонне стиральной машины с сушкой.

место.

▶Не устанавливайте стирально-сушильную машину на подставку, которая может препятствовать работе прибора.

Они могут опрокинуться.

## ⚠ ВНИМАНИЕ – Опасность удушья!

Дети могут натянуть упаковочный материал себе на голову или завернуться в него и задохнуться.

▶Храните упаковочный материал в недоступном для детей месте.

▶Не позволяйте детям играть с упаковочным материалом.

**⚠ ВНИМАНИЕ – Риск получения травмы!**

Во время работы устройство может вибрировать или двигаться.

▶Установите устройство на чистую, ровную и твердую поверхность.
место.

▶Устройство установлено на ножках с использованием строительного уровня.
прямой.

Неправильно проложенные шланги и кабели для подключения к электросети представляют опасность споткнуться.

▶Проложите шланги и силовые кабели таким образом, чтобы Опасность споткнуться отсутствует.

Если устройство перемещается с помощью выступающих элементов, таких как дверца устройства, детали могут сломаться.

▶Не перемещайте устройство за выступающие компоненты.

**⚠ ВНИМАНИЕ – Существует риск порезов!**

Острые края устройства могут вызвать порезы при прикосновении.

▶Не прикасайтесь к устройству с острых краев.

▶При установке и транспортировке используйте защитные перчатки.
устройства.

## 1.5 Безопасное использование

## ⚠ ВНИМАНИЕ – Опасность поражения электрическим током!

Поврежденное устройство или поврежденный шнур питания представляют опасность.

▶Никогда не используйте поврежденное устройство.

▶Никогда не тяните за шнур питания, чтобы отключить устройство.

Отключитесь от электросети. Всегда отключайте от сети напрямую, через вилку.
Потяните за последний кабель.

▶Если прибор или шнур питания повреждены, немедленно отсоедините шнур питания от сети или выключите предохранитель в распределительном щите и отключите подачу воды.
Закройте кран.

▶Позвоните в службу поддержки клиентов. → *Страница 57*

Проникновение влаги может привести к поражению электрическим током.

▶Используйте устройство только в помещении.

▶Никогда не подвергайте устройство воздействию высоких температур и влаги.

▶Запрещено использование пароочистителей, моек высокого давления, шлангов и оборудования для пивоварения.
Используйте их для очистки устройства.

**⚠ ВНИМАНИЕ – Риск нанесения вреда здоровью!**
Дети могут запереться внутри устройства и оказаться в смертельной опасности.

▶Не размещайте прибор за дверью, которая препятствует открыванию.
Дверца прибора заблокирована или недоступна.

▶Чтобы выбросить ненужные устройства, отсоедините шнур питания, а затем отрежьте его.
и повредить замок дверцы прибора до такой степени, что дверца прибора перестанет закрываться.

**⚠ ВНИМАНИЕ – Опасность удушья!**
Дети могут вдохнуть или проглотить мелкие предметы и задохнуться в результате этого.

▶Храните мелкие детали в недоступном для детей месте.

▶Не позволяйте детям играть с мелкими деталями.

**⚠ ВНИМАНИЕ – Риск отравления!**
Моющие средства и средства личной гигиены могут вызвать отравление при проглатывании.

▶В случае случайного проглатывания обратитесь за медицинской помощью.

▶Храните моющие средства и средства по уходу в недоступном для детей месте.
рен.

**⚠ ВНИМАНИЕ – Опасность взрыва!**
Если белье предварительно обрабатывалось чистящими средствами на основе растворителей, это может привести к взрыву прибора.

▶Перед стиркой тщательно прополощите предварительно

обработанное белье водой.
стирать.

**⚠ ВНИМАНИЕ – Риск получения травмы!**

Крышка может сломаться, если наступить на устройство или забраться на него.

▶Не наступайте на устройство и не залезайте на него.

Устройство может опрокинуться, если его поставить на открытую дверь или прислонить к ней.

▶Не садитесь и не опирайтесь на дверцу прибора.

▶Не кладите никакие предметы на дверцу прибора.

Засовывание руки в вращающийся барабан может привести к травмам рук.

▶Прежде чем вмешаться, барабан должен полностью остановиться.

ждать.

**⚠ ВНИМАНИЕ – Риск ожога!**

Во время стирки моющий раствор сильно нагревается при высоких температурах.

▶Не прикасайтесь к горячей воде для стирки.

**⚠ ВНИМАНИЕ – Опасность химических ожогов!**

При открытии отсека для моющего средства моющее средство и кондиционер для белья могут разбрызгиваться из прибора. Попадание в глаза или на кожу может вызвать раздражение.

▶Тщательно очистите все места контакта с моющими средствами или средствами по уходу.

Промойте глаза или кожу чистой водой.

▶В случае случайного проглатывания обратитесь за медицинской помощью.

▶Храните моющие средства и средства по уходу в недоступном для детей месте.

рен.

## 1.6 Безопасная чистка и техническое обслуживание

При чистке и техническом обслуживании устройства соблюдайте правила техники безопасности.

**⚠ ВНИМАНИЕ – Опасность поражения электрическим током!**

Неправильный ремонт опасен.

▶Ремонт устройства разрешен только квалифицированным специалистам.

▶Для ремонта устройства можно использовать только оригинальные запасные части.
det werden.

▶В случае повреждения сетевого шнура данного устройства его замена должна быть произведена производителем, его сервисным агентом или лицом, обладающим аналогичной квалификацией, во избежание опасностей.
чтобы избежать [ген].

Проникновение влаги может привести к поражению электрическим током.

▶Не используйте пароочистители, мойки высокого давления, шланги или душевые лейки для очистки устройства.

**⚠ ВНИМАНИЕ – Риск получения травмы!**

Использование неоригинальных запасных частей и принадлежностей опасно.

▶Разрешается использовать только оригинальные запасные части и оригинальные аксессуары от производителя.
поверните.

**⚠ ВНИМАНИЕ – Риск отравления!**

При использовании чистящих средств на основе растворителей могут образовываться токсичные пары.

▶Не используйте чистящие средства, содержащие растворители.

# 2 Предотвратите повреждение имущества

Пожалуйста, следуйте этим инструкциям, чтобы избежать повреждения имущества и оборудования.

**ОПАСНОСТЬ!**

Неправильная дозировка кондиционеров для белья, моющих средств, средств по уходу и чистящих средств может ухудшить работу прибора.

▶Рекомендации производителя по дозировке
Обратите внимание на позиционер.

Превышение максимальной грузоподъемности ухудшает функционирование устройства.

▶Максимальное количество груза для
Обратите внимание на каждую программу и
не превышать.
→ *«Программы», Страница 30*

Для транспортировки устройство защищено транспортировочными замками.

Несоблюдение требований по снятию транспортных замков может привести к повреждению имущества и оборудования.

▶Перед вводом в эксплуатацию
все транспортные расходы
Выньте все предохранители
и хранить.

▶Перед каждой транспортировкой необходимо полностью установить все транспортировочные замки, чтобы предотвратить повреждения при транспортировке.
избегать.

▶Убедитесь, что корпус клапана впускного шланга не касается окружающей среды.
построен и не подвержен воздействию каких-либо внешних сил.

▶Убедитесь, что внутри...
диаметр крана
не менее 17 мм.

▶Убедитесь, что длина резьбы в месте соединения с метчиком составляет не менее 10 мм.
несет.

Слишком низкое или слишком высокое давление воды может нарушить работу устройства.

▶Убедитесь, что вода-
давление в водопроводе
В системе должно
поддерживаться
минимальное давление 100 кПа (1 бар) и максимальное давление 1000 кПа.
(10 бар).

▶Если давление воды превышает установленное максимальное значение, необходимо установить редукционный клапан.
Его следует устанавливать между соединением для питьевой воды и шлангом устройства.

▶Не подключайте устройство к
батарее миксера.
горячая вода без давления
Подключите процессор.

Изменение конструкции или повреждение водопроводных шлангов может привести к повреждению имущества и оборудования.

▶Никогда не перегибайте водяные шланги.
сжать, изменить или с помощью
резать

Неправильное подключение шланга подачи воды может привести к повреждению имущества.

▶Винтовые соединения на водопроводе

Надежно затяните входное отверстие вручную.

▶По возможности подсоедините шланг подачи воды напрямую, без дополнительных соединительных элементов, таких как переходники.

Подсоедините к крану удлинитель, клапан или аналогичное устройство.

Неподходящие чистящие средства могут повредить поверхности устройства.

▶Отсутствие острых или абразивных поверхностей. Используйте чистящие средства.

▶Не используйте чистящие средства, содержащие сильнодействующий спирт.

▶Не используйте жесткие губки или мочалки.

▶Чистите устройство только водой и мягкой влажной тканью. ген.

▶При контакте с устройством немедленно удалите все остатки моющих средств, аэрозольных частиц или другие загрязнения.

# 3 Защита окружающей среды и экономия денег

## 3.1 Утилизируйте упаковку.

Упаковочные материалы экологически чистые и подлежат переработке.

▶Утилизируйте отдельные компоненты по типу.

## 3.2 Экономия энергии и ресурсов

Следуя этим инструкциям, вы сможете снизить потребление электроэнергии и воды вашим прибором.

Используйте программы с низкими температурами и увеличенным временем стирки, а также максимальную загрузочную емкость.

✔ Наиболее эффективными являются потребление энергии и

Дозируйте моющее средство в зависимости от степени загрязнения белья.

✔ При легких и умеренных загрязнениях достаточно небольшого количества моющего средства. Следуйте инструкциям производителя по дозировке.

Для слабозагрязненного и слабозагрязненного белья следует снизить температуру стирки.

✔ При более низких температурах устройство потребляет меньше энергии. Для легких и умеренных загрязнений достаточно даже более низких температур, чем указано на этикетке по уходу.

Установите максимальную скорость отжима, если после этого белье будет сушиться в сушильной машине.

✔ Более сухая сушка белья сокращает цикл сушки и снижает энергопотребление. Более высокие скорости отжима уменьшают остаточную влажность белья и повышают уровень шума во время отжима.

Стирайте белье без предварительной стирки.

✔ Предварительная стирка продлевает продолжительность программы и увеличивает потребление энергии и воды.

Устройство оснащено функцией автоматического регулирования количества.

✔ Система автоматического регулирования загрузки

**де** Защита окружающей
потребление воды.

## 3.3 режим энергосбережения

Если вы не используете устройство в течение длительного периода времени, оно автоматически переключится в энергосберегающий режим. Режим энергосбережения отключится при следующем включении устройства.

# 4 Настройка и подключени е

## 4.1 Распаковка устройства

**ОПАСНОСТЬ!**
Оставшиеся в барабане предметы, не предназначенные для использования в устройстве, могут привести к повреждению имущества и самого устройства.
▶Перед использованием этих предметов:
де и прилагаемые аксессуары извлечь из барабана.

1. Полностью удалите все упаковочные материалы и защитные чехлы с устройства.
   *→ «Упаковка» распорядиться", Страница 12*
2. Проверьте устройство на наличие видимых повреждений.
3. Откройте дверцу прибора.
   *→ «Основные операции»", Страница 35*
4. Извлеките принадлежности из барабана.
5. Закройте дверцу прибора.

## 4.2 Комплект поставки

После распаковки проверьте все детали на наличие повреждений при транспортировке и комплектность посылки.

**ОПАСНОСТЬ!**
Эксплуатация устройства с неполным комплектом или неисправными принадлежностями может ухудшить его работу или привести к повреждению имущества и самого устройства.
▶Не устройство с неполным аксессуары или неисправные аксессуары
водить машину.
▶Перед использованием устройства замените соответствующие принадлежности.
*→ «Аксессуары» Страница 34*

**Уведомление:**Прибор был проверен на исправность на заводе. В процессе проверки внутри прибора могут оставаться пятна от воды. Эти пятна исчезнут после первого цикла стирки.

В комплект поставки входит:
- стиральная машина
- Сопроводительные документы
- Транспортные крепежные устройства
  *→ «Снять транспортные замки» нен", Страница 14*
- Крышки
- Угловой патрубок для крепления водосточного шланга.
- Детали для установки
  *→ "Установить устройство", Страница 16*

## 4.3 Требования к месту установки

**⚠ ПРЕДУПРЕЖДЕНИЕ**
**Опасность поражения**

**де** Защита окружающей
**электрическим током!**
Устройство содержит токоведущие части. Прикосновение к токоведущим частям опасно.
▶Это не устройство без защитной крышки.
работать.

⚠ ПРЕДУПРЕЖДЕНИЕ
**Риск получения травмы!**
При установке на подставку устройство может опрокинуться.
▶Ножки устройства перед вводом в эксплуатацию
на пьедестале, безусловно, с тотФиксирующие закладки → *Страница 34* Приложите инструкцию производителя.

**ОПАСНОСТЬ!**
Замерзание остаточной воды внутри прибора может привести к его повреждению.
▶Не размещайте устройство в местах, подверженных обледенению.
зоны или на открытом воздухе
Обучать и действовать.
Если устройство наклонено под углом более 40°, остаточная вода из устройства может вытекать и причинить ущерб имуществу.
▶Осторожно наклоните устройство.
▶Переносите устройство в вертикальном положении.

| Место установки | Требования |
|---|---|
| база 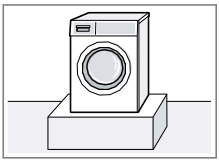 | Он устройство с Фиксирующие закладки → *Страница 34* обеспечить безопасность. |
| Потолок из деревянных балок. Устройство на... 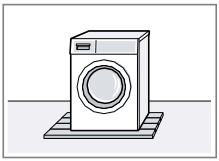 | Разместите его на водостойкой деревянной доске (толщиной не менее 30 мм), прочно привинченной к полу. |
| мини-кухня 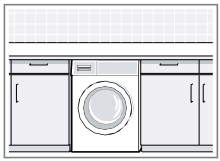 | Данное устройство следует использовать только под сплошной столешницей. Установите блок, прочно соединенный с соседними шкафами. Требуемая ширина ниши: 60 см. **Уведомление:**Вер-Поворот скользящих пластин → *«Аксессуары» Страница 34* Это облегчит установку прибора в нишу. Перед установкой смочите направляющие пластины смесью воды и моющего средства. Не используйте масла или смазки. |
| На стене 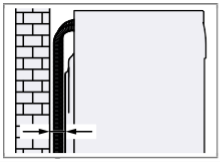 | НетШланги Закрепите его между стеной и устройством. |

## 4.4 Снимите транспортировочные замки

Для транспортировки устройство защищено транспортировочными замками на задней панели.

**Уведомление:**Сохраните винты транспортных замков и втулки для дальнейшего использования.Транс- порт → *Страница 56* на.

1. Вытащите шланги из держателей.

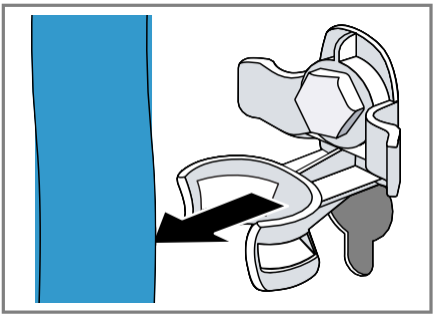

2. Открутите все винты 4 транспортных фиксаторов с помощью гаечного ключа на 13 мм.① и удалить②.

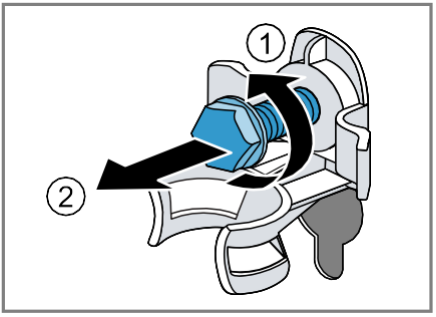


3. Отсоедините шнур питания от держателя.

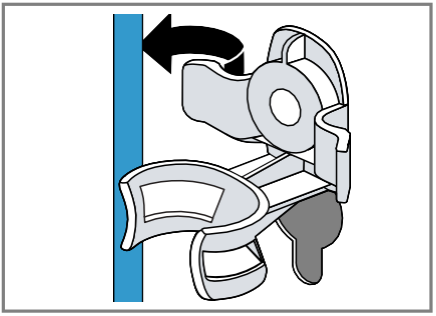

4. Снимите 4 рукава.

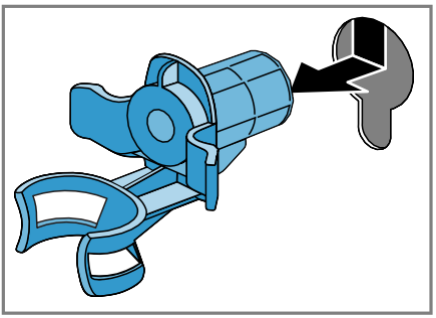

5. Вставьте 4 защитные крышки.

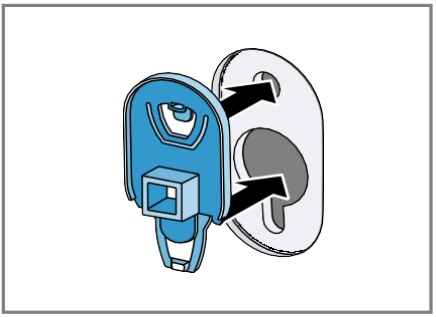

6. Нажмите на 4 крышки.

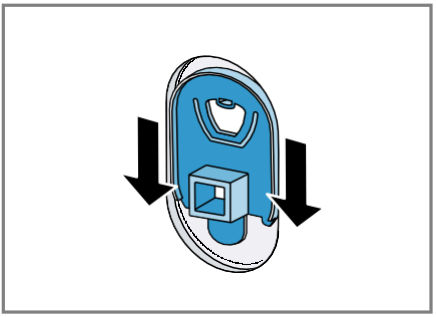

## 4.5 Инструменты дляСборка

Для сборки потребуются следующие инструменты:

- уровень
- Гаечный ключ SW 13
- Гаечный ключ SW 17
- Сверло Форстнера Ø 35 мм

- Спиральное сверло Ø 2 мм
- отвертка

## 4.6 Установите устройство

### Устройствоподготовить

1. Чтобы облегчить установку устройства, поверните задние ножки устройства до тех пор, пока устройство не встанет на направляющие.

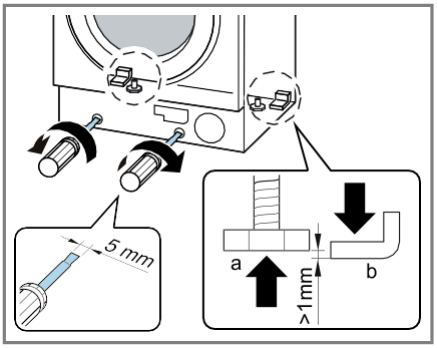


2. Измерьте нишу для установки.

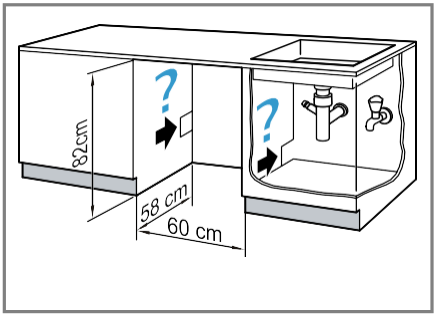


3. Проложите сетевой кабель, а также шланги для подачи и отвода воды.

4. Вставьте устройство, одновременно вытягивая шнур питания и шланги подачи и слива воды.

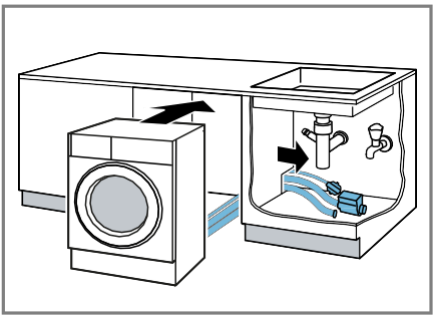

5. Подсоедините шланг подачи воды.
→ *«Подсоедините шланг подачи воды». "ßеп". Страница 21*
6. Подсоедините сливной шланг.
→ *«Типы соединений для водоотведения». Страница 21*
7. Выверните задние ножки устройства.

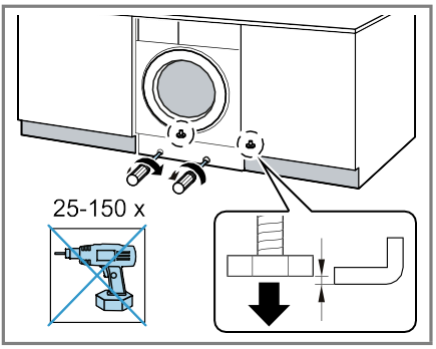

8. Выровняйте устройство с помощью строительного уровня.
→ *"Выровнять устройство" Страница 12*

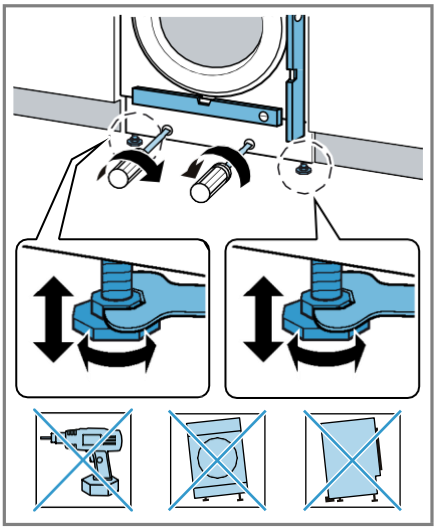

## Мебельная дверьсобрать

**Уведомление:**Металлические элементы могут нарушить работу панели управления.
Не используйте дверцы мебели с металлическими элементами в области панели управления.

1. Приложите дверцу шкафа к прибору на нужной высоте и отметьте верхний край прибора с внутренней стороны дверцы.

–

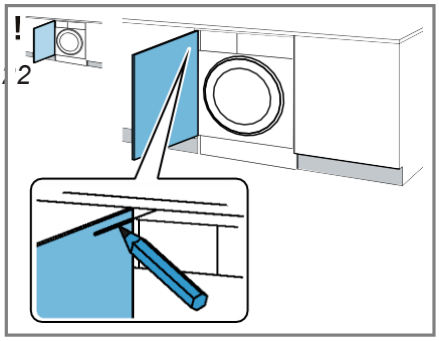

Маркировка верхнего края устройства при остановке

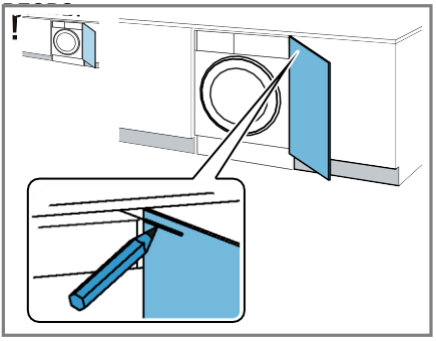

Маркировка верхнего края устройства при остановке вправо.

2. Исходя из разметки верхнего края устройства на внутренней стороне двери, отметьте отверстия для сверления следующим образом.

–

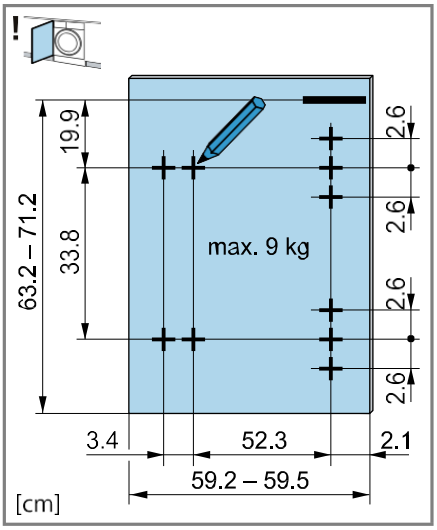


Разметка отверстий для сверления под левый упор

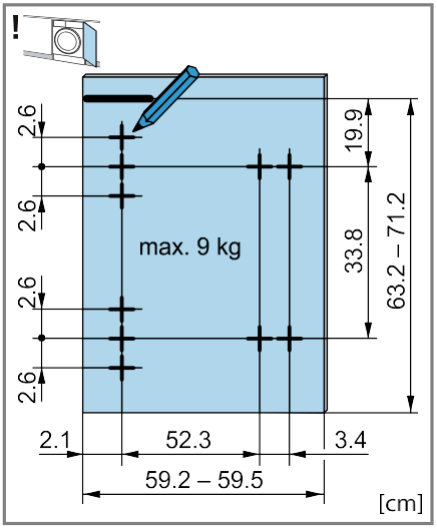


Разметка буровых отверстий при остановке справа.

**3.** Просверлите отверстия для петель в отмеченных ранее местах, используя сверло Форстнера диаметром 35 мм. Просверлите отверстия для винтов в отмеченных ранее местах, используя спиральное сверло диаметром

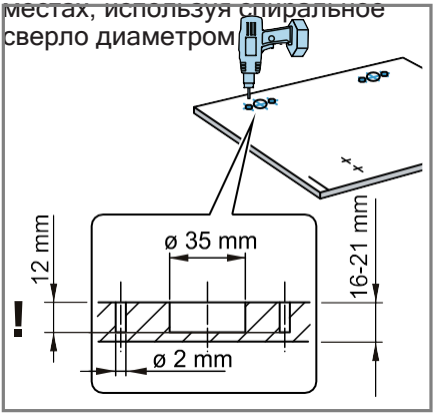


**4.** Вставьте петли в просверленные отверстия и прикрутите их.

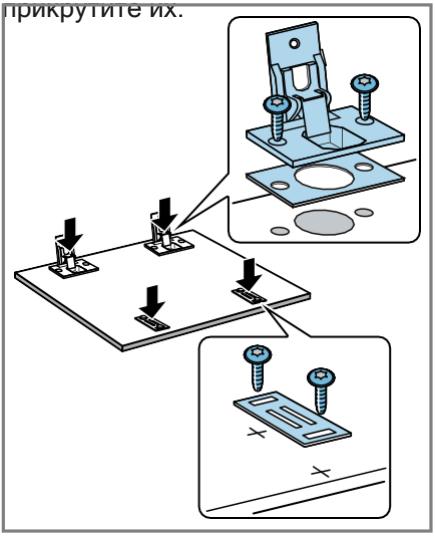

**5.** Прикрутите контрпластины магнитных защелок.

6. Вставьте петли в устройство.① - ②.

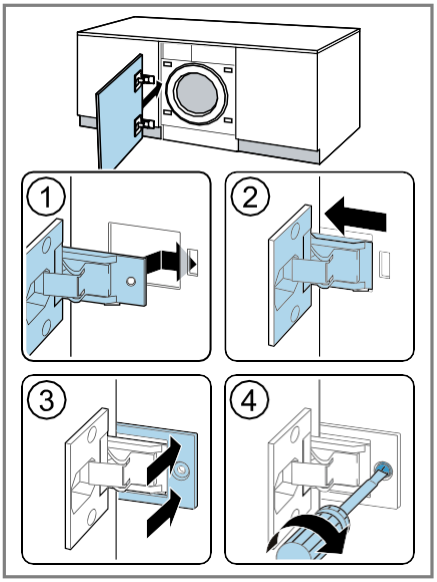


7. Вставьте защитную планку.③ и прикрутить его④.
8. Вставьте магнитные защелки в устройство.

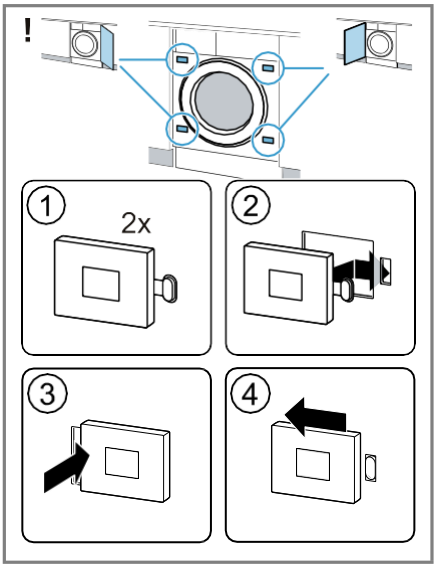


## Мебельная дверьвыровнять

### Мебельная дверь вертикальныйвыровнять

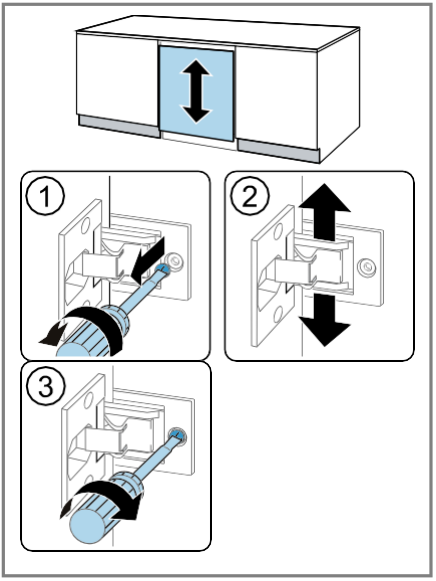


### Мебельная дверь горизонтальныйвыровнять

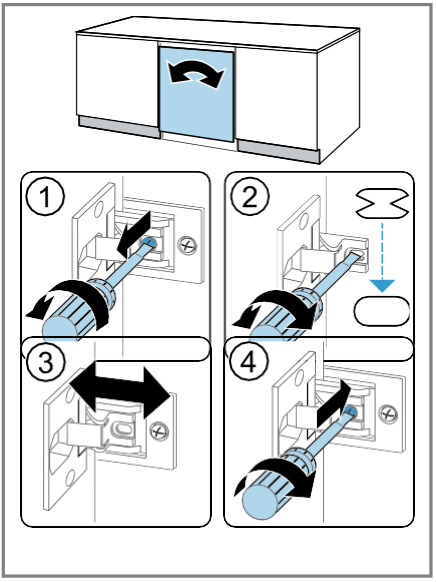

## Установите плинтус.

1. Вставьте прокладки для базовой панели.

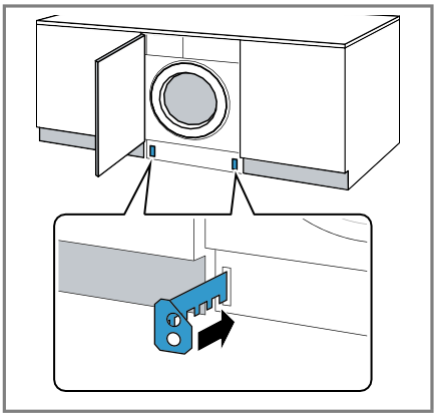

2. Измерьте размер Z и размер Y.

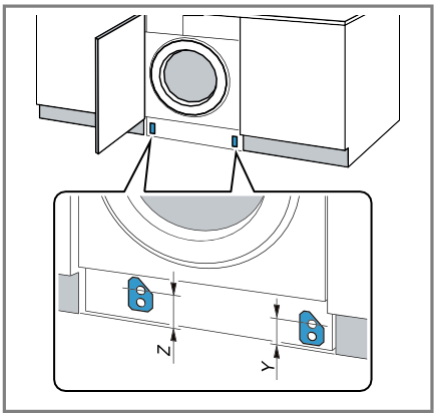


3. Прикрутите проставки в соответствии с их размерами.

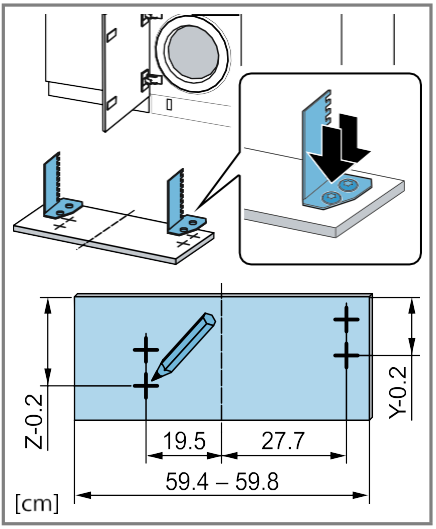


4. **Примечание:** При установке плинтуса убедитесь, что светильник Timelight не виден, если плинтус выдвинут вперед или если передняя панель мебели находится на одном уровне с поверхностью.

   Установите плинтус.

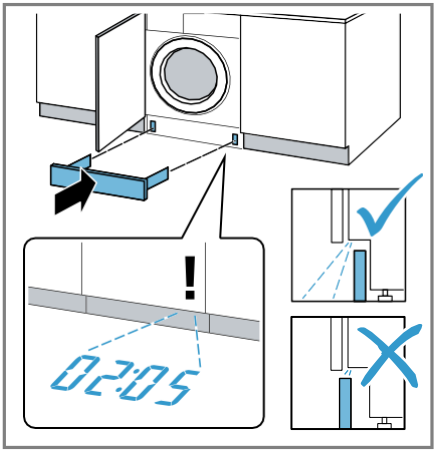

5. Подключите устройство к источнику питания.
→ *«Подключите устройство к электросети». Страница 22.*

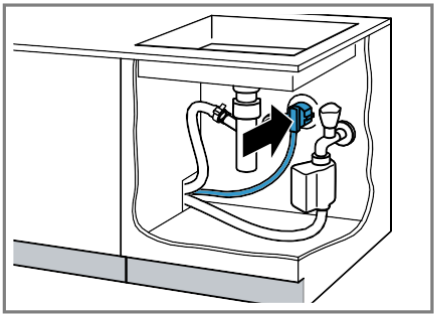

## 4.7 Подключите устройство

### Подсоедините шланг подачи воды.

**⚠ ПРЕДУПРЕЖДЕНИЕ**
**Опасность поражения электрическим током!**
Устройство содержит токоведущие части. Прикосновение к токоведущим частям опасно.
▶Не электрический Aquastop-Погрузите клапан в воду.

**Уведомление:** Убедитесь, что прибор подключен к водопроводу, оборудованному устройством предотвращения обратного потока (соответствующим стандарту DIN EN 1717), чтобы предотвратить загрязнение питьевой воды. Если водопроводная система в доме правильно установлена, предусмотренные для этой цели соединительные вентили/краны оснащены таким предохранительным устройством.

1. Подсоедините шланг подачи воды к крану (26,4 мм = 3/4 дюйма).

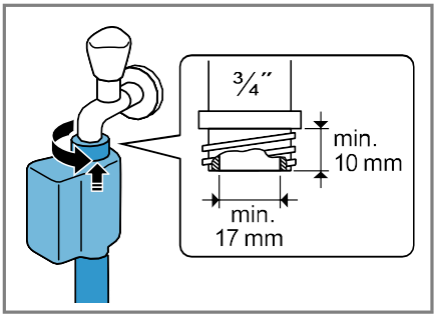


2. Осторожно откройте кран и убедитесь, что соединения надежно затянуты.

### Типы подключения Водоотвод

Эта информация поможет вам подключить данное устройство к водоотводу.

**ОПАСНОСТЬ!**
Во время откачки воды сливной шланг находится под давлением и может отсоединиться от установленного соединительного элемента.
▶Сливной шланг против Предотвращает случайное высвобождение.

**Уведомление:** Обратите внимание на высоту накачки.
Максимальная высота откачки составляет100 см.

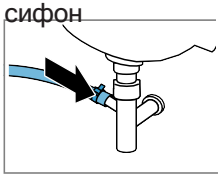


Закрепите точку соединения хомутом (24-40 мм).

| | |
|---|---|
| Раковина в ванной<br> 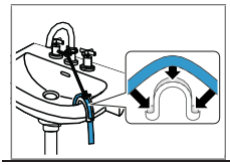 | Закрепите и подвиньте сливной шланг, сделав в него изгиб. |
| пластиковая трубкас резиновой накладкой или желобом<br>  | Закрепите и подвиньте сливной шланг, сделав в него изгиб. |

## 4.8 Выровнять устройство

Для снижения шума и вибраций, а также предотвращения смещения устройства, правильно выровняйте его.

1. Ослабьте контргайки по часовой стрелке с помощью гаечного ключа на 17 мм.

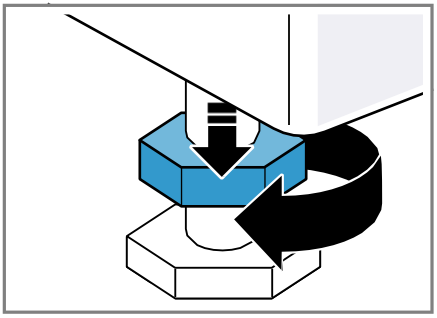

2. Для выравнивания устройства поверните ножки. Проверьте выравнивание с помощью строительного уровня.

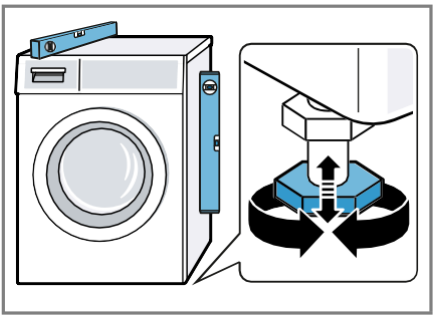

Ножки всех устройств должны быть прочно установлены на полу.

3. Затяните контргайки вручную к корпусу с помощью гаечного ключа на 17 мм.

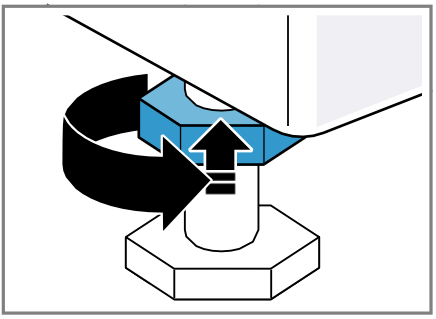

Крепко удерживайте основание устройства на месте и не регулируйте его высоту.

## 4.9 Подключите устройство к электросети.

**Уведомление:**Электропроводка вашего дома для данного прибора должна соответствовать местным законам и правилам техники безопасности и включать в себя устройство защитного отключения (УЗО).

1. Подключите шнур питания устройства к розетке, расположенной рядом с устройством.

   Подробную информацию о подключении устройства можно найти в...Технические характеристики
   → *Страница 59*.
2. Убедитесь, что вилка питания надежно подключена.

# 5 Познакомьтесь

## 5.1 Устройство

Здесь вы найдете обзор компонентов вашего устройства.

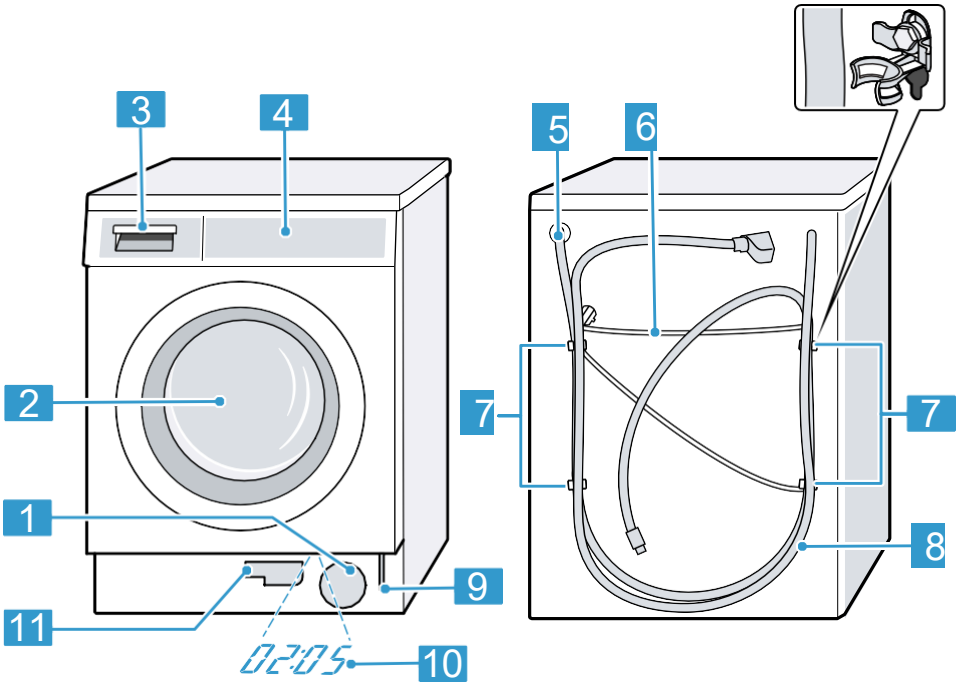


В зависимости от типа устройства, детали изображения могут различаться, например, цвет и форма.

→ *Страница 22*

| | |
|---|---|
| 1 | Технический люк щелочи насос → *Страница 42* |
| 2 | дверь |
| 3 | ящик для моющих средств → *Страница 25* |
| 4 | панель управления → *Страница 25* |
| 5 | Шланг для слива воды → *Страница 21* |
| 6 | линия сетевого подключения |

7 Транспортные крепежные устройства
→ *Страница 14*

8 шланг подачи воды
→ *Страница 21*

9 Экстренное освобождение → *Страница 56*

10 Таймлайт → *Страница 40*

11 Сливной шланг
→ *Страница 42*

## 5.2 ящик для моющих средств

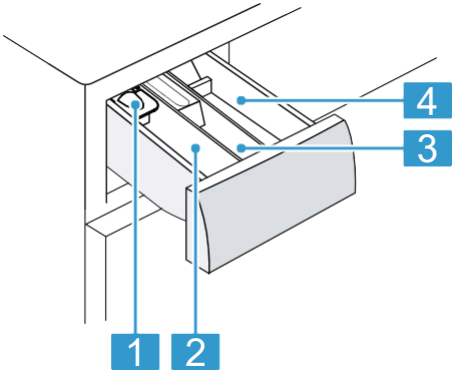


| | |
|---|---|
| 1 | Вспомогательное средство для дозирования жидких моющих средств → *«Вспомогательное средство для дозирования жидких веществ» моющее средство вставлять", Страница 36* |
| 2 | Камера II:<br>▪ Стиральный порошок для основной стирки<br>▪ смягчитель воды<br>▪ Отбеливать<br>▪ Средство для удаления пятен |
| 3 | камера❀:<br>▪ смягчитель<br>▪ Жидкий крахмал<br>▪ пропиточное средство |

## 5.3 панель управления

С помощью панели управления вы можете настроить все функции вашего устройства и получать информацию о его рабочем состоянии.

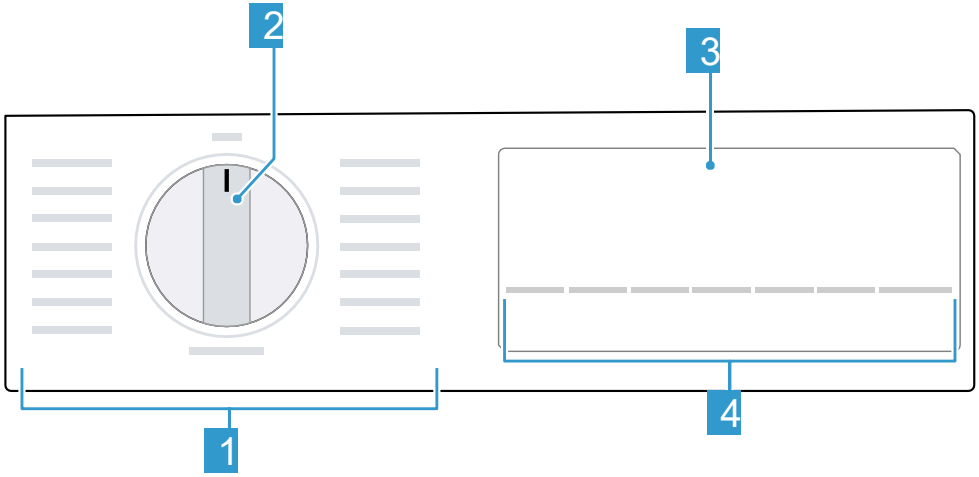


| | |
|---|---|
| 1 | Программы → *Страница 30* |
| 2 | селектор программ → *Страница 35* |
| 3 | Отображать → *Страница 27* |
| 4 | Ключи |

# 6 Перед первым использовани ем

Подготовьте устройство к использованию.

## 6.1 Запустить цикл стирки без белья

Ваш прибор прошел тщательное тестирование перед отправкой с завода. Чтобы удалить остатки воды, пожалуйста, запустите первый цикл стирки без белья.

1. Установите переключатель программ в режим очистки барабана.
2. Закрыть дверь.
3. Выдвиньте отсек для моющих средств.
4. Наполните камеру II примерно 1 литром водопроводной воды.

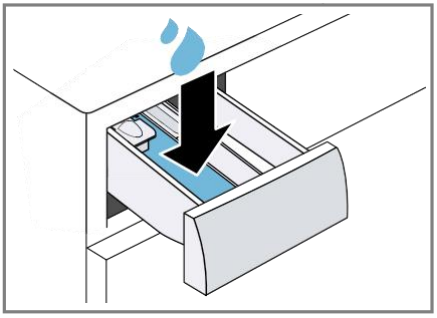

5. Всыпьте порошкообразный стиральный порошок во вторую камеру.

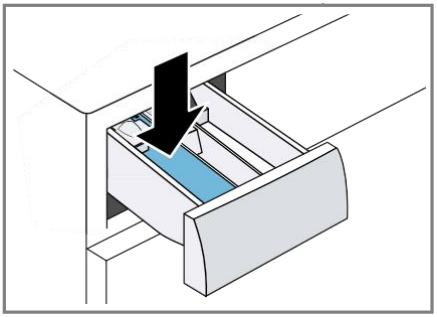

Чтобы избежать чрезмерного пенообразования, используйте только половину количества моющего средства, рекомендованного производителем для слабозагрязненных вещей. Не используйте моющие средства для шерсти или деликатных тканей.

6. Вставьте отсек для моющего средства.
7. Чтобы запустить программу, нажмите на **Пуск/Добавить** нажимать.

✔ На экране отображается оставшаяся продолжительность программы.

✔ После завершения программы на экране отобразится надпись «Конец».

8. Запустите первый цикл стирки или установите переключатель программ в положение «Выкл.», чтобы выключить прибор.
→ *«Основные операции»", Страница 35*

# 7 Отображать

На дисплее отображаются текущие настройки, параметры или информационные тексты.

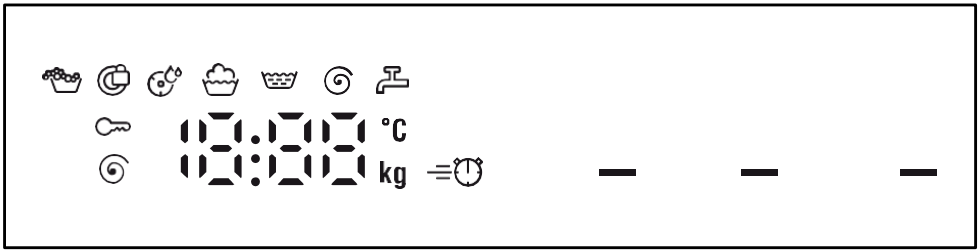


Пример отображения

| Реклама | обозначение | болееинформация |
|---|---|---|
| 0:40 1 | Продолжительность программы / оставшееся время программы | Приблизительная ожидаемая продолжительность программы или оставшееся время программы. |
| 10 ч 1 | Завершено в срок. | → *"Ключи", Страница 29* |
| 8,0 кг 1 | Рекомендации по загрузке | Максимальная грузоподъемность для выбранной программы в кг. |
| – – – – 1400 | Скорость вращения | Установите скорость вращения в об/мин. → *"Ключи", Страница 29* 0: без финального отжима, только слив - - -: остановка полоскания, без слива |
| – – – 70 | температура | Установите температуру в °C. → *"Ключи", Страница 29* – – (холодный) |
| — (Начинать/ (Добавить еще) | Старт / Пауза | Начать, Отменить или Приостановить<br>▪ Индикатор загорается: программа запущена и может быть отменена или приостановлена.<br>▪ мигание: Программу можно запустить или продолжить. |

| | | |
|---|---|---|
| de | Стирать | Статус программы |

1 пример

| Реклама | обозначение | болееинформация |
|---|---|---|
|  | Стирать | Статус программы |
|  | Слинг | Статус программы |
| – – – | Сливной клапан | Статус программы |
| Конец | Конец программы | Статус программы |
|  | блокировка от детей | ▪ Загорается индикатор: активирована блокировка от детей.<br>▪ Мигание: активирована блокировка от детей, устройство использовалось.<br>*→ «Защита от детей» деактивировать", Страница 39* |
|  | SpeedPerfect | Стирать с использованием активированного режима сокращенного времени.<br>*→ "Ключи", Страница 29* |
|  | Напоминание о чистке барабана | Мигает индикатор: Барабан загрязнен. Запустите программу «Очистка барабана», чтобы очистить и обслужить барабан и бак.<br>*→ "Чистый барабан" Страница 41* |
|  | Комментарии к выпуску | Прибор обнаружил слишком большое количество пены. |
|  | дверь | ▪ Свет горит: дверь заперта и не открывается.<br>▪ Мигающий индикатор: дверь не закрыта.<br>▪ От: Дверь не заперта и может быть открыта. |
|  | Кран | ▪ Нет напора воды.<br>▪ Давление воды слишком низкое. |
| E:35 / -10 1 | Ошибка | Код ошибки, сообщение об ошибке, сигнал. |

1 пример

# 8 Ключи

Выбор настроек программы зависит от выбранной программы.

| кнопка | Выбор | болееинформация |
|---|---|---|
| Пуск/Добавить | ▪ начинать<br>▪ отмена<br>▪ пауза | Запустить, отменить или приостановить программу. |
| Скорость Идеальная | ▪ активировать<br>▪ деактивировать | Включить или отключить сокращение продолжительности программы.<br>**Уведомление:**Потребление энергии увеличивается. Результат стирки не меняется. |
| Готово в | до 24 часов | Установите время окончания программы.<br>Продолжительность программы уже включена в установленное количество часов.<br>Продолжительность программы отображается после её начала. |
| Температура °C | – – – 70 °C | Укажите температуру в °C. |
| обороты в минуту(Слинг) | – – – – 1400 | Отрегулируйте скорость отжима или активируйте - - - (остановка полоскания).<br>При выборе - - - вода не будет удалена в конце цикла стирки.Вода откачана, и режим отжима отключен. Белье остается в воде для полоскания. |
| 🔑 3 сек. (детский) (3 сек.) | ▪ активировать<br>▪ деактивировать | → *«Защитная блокировка от детей» Страница 39* |
| Предварительная стирка | ▪ активировать<br>▪ деактивировать | Активируйте или деактивируйте предварительную стирку, например, для стирки сильно загрязненного белья. |
| Ополоснуть плюс | ▪ активировать<br>▪ деактивировать | Активируйте или деактивируйте дополнительный цикл полоскания. Рекомендуется для особо чувствительной кожи или для регионов с очень мягкой водой. |

# 9 Программы

**Уведомление:**На этикетках с инструкциями по уходу за бельем вы найдете дополнительную информацию о выборе программы стирки.

| программа | Описание | макс. нагрузка (кг) |
|---|---|---|
| Хлопок | Стирайте прочные текстильные изделия из хлопка, льна и смесовых тканей.<br>Также подходит в качестве программы с сокращенным временем для стирки белья с обычным уровнем загрязнения, если активировать функцию Speed Perfect.<br>Настройки программы:<br>▪ макс. 70 °C<br>▪ макс. 1400 об/мин | 8.0<br>5.01 |
| Эко 40-60 | Стирать текстильные изделия из хлопка, льна и смесовых тканей.<br>**Уведомление:**Текстильные изделия, которые, согласно символу ухода,<br>40 °C до 60 °C Вещи, которые можно стирать, можно стирать вместе.<br>Показатели стирки соответствуют максимально возможному классу чистоты в соответствии с законодательными требованиями.<br>В этой программе температура стирки автоматически регулируется в зависимости от размера загрузки для достижения оптимальной энергоэффективности и наилучших результатов стирки. Температуру стирки изменить нельзя.<br>Настройки программы:<br>**Уведомление:**В этой программе температура не регулируется и устанавливается автоматически.<br>▪ макс. - °C<br>▪ макс. 1400 об/мин | 8.0 |
| Простой в уходе | Стирка синтетических и смесовых тканей.<br>Настройка программы:<br>▪ макс. 60 °C<br>▪ макс. 1200 об/мин | 4.0 |
| Быстрое смешивание | Стирать текстильные изделия из хлопка, льна, синтетики и смесовых тканей.<br>Подходит для слабозагрязненного белья. | 4.0 |

| |
|---|
| 1 скорость. Идеально активировано. |
| Две стирки невозможны |

| программа | Описание | макс. нагрузка (кг) |
|---|---|---|
| | Настройки программы:<br>▪ макс. 60 °C<br>▪ макс. 1400 об/мин | |
| Быстрый/смешанный тихий | Стирать текстильные изделия из хлопка, льна, синтетики и смесовых тканей.<br>Подходит для бесшумного мытья в ночное время. Сигнал в конце программы деактивируется, и устанавливается пониженная конечная скорость вращения.<br>Настройки программы:<br>▪ макс. 60 °C<br>▪ макс. 1400 об/мин | 4.0 |
| Тонкий/Шелк | Стирайте деликатные, пригодные для стирки текстильные изделия из шелка, вискозы и синтетических материалов.<br>Используйте моющее средство, предназначенное для деликатных тканей или шелка.<br>**Уведомление:**Особо деликатные ткани, а также ткани с крючками, петлями или утюгом, следует стирать в сетке для белья.<br>Настройки программы:<br>▪ макс. 40 °C<br>▪ макс. 800 об/мин | 2.0 |
| Шерсть | Текстильные изделия из шерсти или с содержанием шерсти можно стирать вручную или в стиральной машине.<br>Чтобы предотвратить усадку белья, барабан перемещает ткани особенно бережно, делая длительные паузы.<br>Используйте моющее средство для шерсти. Настройка программы:<br>▪ макс. 40 °C<br>▪ макс. 800 об/мин | 2.0 |
| Стирать | Промойте, затем отожмите и откачайте воду.<br>Настройки программы:макс. 1400 об/мин | – |
| Отжим/Слив | Открутите и откачайте воду.<br>Если вам нужно только слить воду, выберите 0. Отжим белья производиться не будет.<br>Настройка программы: макс. 1400 об/мин. | – |

| |
|---|
| 1 скорость. Идеально активировано. |
| Две стирки невозможны |

| программа | Описание | макс. нагрузка (кг) |
|---|---|---|
| Рубашки/блузки | Рубашки и блузки из хлопка, льна, синтетики и смесовых тканей следует стирать без необходимости глажки. Примечание: Рубашки и блузки из шелка или деликатных материалов следует стирать в режиме деликатной стирки/шелка.<br>Настройки программы:<br>▪ макс. 60 °C<br>▪ макс. 800 об/мин | 2.0 |
| Спортивная одежда | Стирать спортивный и повседневный текстиль из синтетических материалов, микрофибры и флиса. Используйте специальное моющее средство для спортивной одежды. Не используйте кондиционер для белья.<br>**Кончик:**Стирайте сильно загрязненное белье, используя программу для легкой стирки.<br>Настройки программы:<br>▪ макс. 40 °C<br>▪ макс. 800 об/мин | 2.0 |
| вниз | Подушки, одеяла или пуховая одежда и наполнители из синтетических волокон следует стирать.<br>Крупные вещи стирайте отдельно.<br>Для стирки пуховых или деликатных тканей используйте специальное моющее средство.<br>Используйте экономно.<br>Не используйте кондиционер для белья.<br>**Уведомление:**Чтобы избежать чрезмерного образования пены, перед стиркой сверните одежду в рулон и удалите воздух из белья.<br>Настройки программы:<br>▪ макс. 60 °C<br>▪ макс. 1200 об/мин | 1.5 |
| Джинсы/Темное белье | Стирайте темные и насыщенные по цвету хлопчатобумажные ткани, а также ткани, не требующие особого ухода, например, джинсы. Стирайте белье наизнанку.<br>Используйте жидкое моющее средство. Настройка программы:<br>▪ макс. 40 °C | 4.0 |

| |
|---|
| 1 скорость. Идеально активировано. |
| Две стирки невозможны |

| программа | Описание | макс. нагрузка (кг) |
|---|---|---|
| | ▪ макс. 1200 об/мин | |
| Очистите барабан | Чистка и обслуживание барабана.<br>Используйте программу в следующих случаях:<br>▪ перед первым использованием<br>▪ при частой стирке при температуре 40 °C и ниже.<br>▪ после длительного отсутствия<br>Используйте порошковый стиральный порошок или моющее средство, содержащее отбеливатель. Чтобы избежать пенообразования, уменьшите количество моющего средства вдвое.<br>Не используйте кондиционер для белья. Не используйте моющие средства для шерсти, деликатных тканей или жидкие моющие средства.<br>**Уведомление:** Если вы длительное время не использовали программу с температурой 60°C или выше, индикатор очистки барабана будет мигать, напоминая об этом. | –[2] |
| Сверхкороткий 15'/30' | Стирать текстильные изделия из хлопка, синтетики и смесовых тканей.<br>Короткая программа для небольших партий белья с незначительными загрязнениями.<br>Продолжительность программы составляет приблизительно 30 минут. Чтобы сократить продолжительность программы до 15 минут, активируйте режим Speed Perfect. Максимальная грузоподъемность снижается до 2,0 кг.<br>Настройки программы:<br>▪ макс. 40 °C<br>▪ макс. 1200 об/мин | 4.0 |

1 скорость. Идеально активировано.

Две стирки невозможны

# 10 Аксессуары

Используйте оригинальные аксессуары. Они разработаны специально для вашего устройства.

| | использовать | Номер заказа |
|---|---|---|
| Удлинитель шланга подачи воды | Удлините шланг подачи холодной воды или шланг подачи воды через верхнее отверстие устройства Aquas (2,50 м). | WMZ2381 |
| Фиксирующие закладки | Улучшить стабильность работы устройства. | WMZ2200 |
| Вставка с жидким моющим средством | Дозировка жидкого моющего средства. | 00605740 |
| Скользящие пластины | Облегчает установку устройства в монтажную нишу. | 00661827 |
| комплект расширения | Комплект для установки или монтажа под столешницу на высокой рабочей поверхности. | WMZ20441 |
| Соединительный клапан | Соединительный клапан как предохранительное устройство, предотвращающее обратный поток воды в трубопроводную сеть. | 10015611 |

# 11 стирать

**Уведомление:**Дополнительную информацию можно найти в цифровом руководстве пользователя, отсканировав QR-код в содержании, или на сайте www.bosch-home.com.

## 11.1 Подготовьте белье

**ОПАСНОСТЬ!**
Оставленные в белье вещи могут повредить стиральную машину и барабан.

▶Перед началом работы все предметы из карманов для белья издалека.

▶Чтобы защитить вашу бытовую технику и белье, подготовьте белье заранее.

– Пустые карманы
– Вычистите песок из всех конвертов и карманов.
– Плотно застегните пододеяльники и наволочки.
– Застежки-молнии, липучки, крючки и петли.
– Свяжите вместе тканевые ремни или завязки фартука, или используйте мешок для белья.
– Длинные шнурки и веревки с закрепленными концами следует связать вместе в капюшонах или брюках.
– Снимите рулоны для штор и свинцовые грузики или используйте сетку для белья.

– для мелких предметов белья, таких как
Например, для детских носков можно использовать мешок для стирки.
– Некоторые стойкие, засохшие пятна можно удалить, несколько раз постирав вещь.
– Стирайте крупные и мелкие вещи вместе.
– Свежие пятна не следует тереть, а нужно промокнуть их мыльной водой.
– Разверните и взбейте белье или следуйте инструкциям программы.

# 12 Моющие средства и средства по уходу

**Примечания**
- Дополнительную информацию можно найти в цифровом руководстве пользователя, отсканировав QR-код в содержании, или на сайте www.bosch-home.com.
- Обратите внимание на информацию, касающуюсяБезопасность → *Страница 4* иМатериал Избегайте повреждений → *Страница 11*.

Инструкции производителя по применению и дозировке можно найти на упаковке.

**Примечания**
- Используйте только самотекучие жидкие моющие средства.
- Не смешивайте разные жидкие моющие средства.
- Не смешивайте моющие средства и кондиционеры для белья.
- Не используйте старые или сильно загущенные продукты.
- Используйте краситель экономно; соль может вызвать коррозию нержавеющей стали.

- Не используйте отбеливающие средства в устройстве.

# 13 Основная операция

**Уведомление:**Дополнительную информацию можно найти в цифровом руководстве пользователя, отсканировав QR-код в содержании, или на сайте www.bosch-home.com.

## 13.1 Включите устройство

**Требование:**Устройство правильно настроено и подключено.
→ *"Настройка и подключение", Страница 13*

▶Установите переключатель программ на нужную программу.

**Уведомление:**Подсветка барабана автоматически отключается.

## 13.2 Установить программу

1. Поверните переключатель программ и установите его на нужную программу.
→ *«Программы», Страница 30*
2. При необходимости,Ввод программы Регулировка положений → *Страница 35*.

## 13.3 Настройте параметры программы

**Требование:**Программа прекращена.
→ *"Настроить программу" Страница 35*

▶Настройте параметры программы.
→ *"Ключи", Страница 29*

**Уведомление:**Настройки программы не сохраняются

## 13.4 Добавить стирку

**Уведомление:**Во избежание замятий, соблюдайте максимальную нагрузку на программы.
→ *«Программы», Страница 30*

**Требование:**Стирка завершена.
→ *"Стирать", Страница 34*

1. Откройте дверь.
   Убедитесь, что барабан пуст.
2. Поместите белье в барабан.
3. Закрыть дверь.
   Убедитесь, что в дверях не застряло белье.

## 13.5 Используйте дозирующее средство для жидких моющих средств.

Если вы заказываете дозирующее устройство в качестве дополнительного аксессуара, вы обязаны его использовать.

1. Выдвиньте отсек для моющих средств.
2. Нажмите на вставку и извлеките отсек для моющего средства.

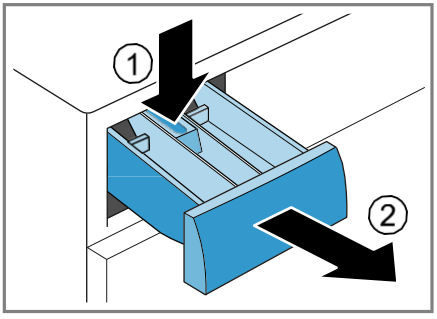


3. Воспользуйтесь вспомогательным средством для дозирования.

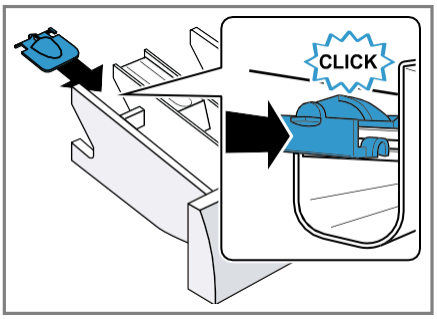


4. Вставьте отсек для моющего средства.

## 13.6 Используйте дозирующее средство для жидких моющих средств.

Для дозирования жидкого моющего средства можно использовать дозатор, расположенный в отсеке для моющих средств.

1. Выдвиньте отсек для моющих средств.
2. Передвиньте дозирующее устройство вперед.

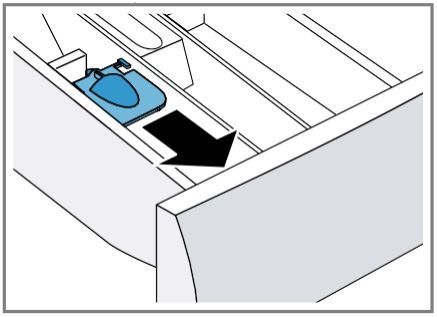

3. Сложите дозирующее приспособление и зафиксируйте его в нужном положении.

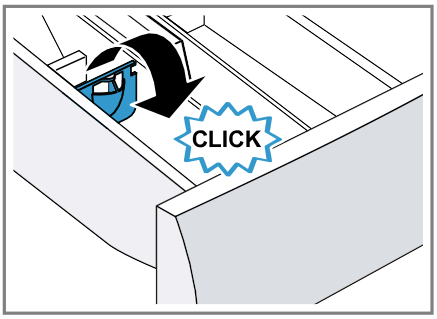


4. Вставьте отсек для моющего средства.

## 13.7 Стиральные порошки и средства по уходу за бельемнаполнить средним

**Примечания**

- Не используйте дозирующее средство для жидких моющих средств, содержащих гелевые моющие средства, стиральные порошки, активированные средства для предварительной стирки или готовые к использованию средства.
- Пожалуйста, обратите внимание на инструкции относительноСтиральные порошки и средства по уходу за бельем → *Страница 35*.

1. Выдвиньте отсек для моющих средств.
2. Влейте моющее средство. → *«Ящик для моющих средств», Страница 25*
3. При необходимости добавьте средство по уходу.
4. Вставьте отсек для моющего средства.

## 13.8 Запустить программу

**Требование:**Программа прекращена. → *"Настроить программу" Страница 35*

▶ На **Пуск/Добавить** нажимать.

✔ Барабан вращается, происходит процесс определения нагрузки, который может занять до 2 минут, после чего поступает вода.
✔ На дисплее отображается либо продолжительность программы, либо время её завершения.
✔ После завершения программы на экране отобразится надпись «Конец».

## 13.9 Активированное завершение по временииизменять

Если вы установили и активировали время "Готовность к запуску" для отложенного начала программы, вы можете изменить это время еще раз перед началом программы.

**Требования**

- Программа прекращена.
  → *"Настроить программу" Страница 35*
- Время "Готовность к работе" установлено и активировано.
  → *"Ключи", Страница 29*

1. На **Пуск/Добавить** нажимать.
   Активированный таймер "Завершить забег" приостанавливается.
2. Нажимайте кнопку "Ready in" до тех пор, пока на дисплее не отобразится желаемое время готовности.
3. На **Пуск/Добавить** нажимать.
   Измененная настройка "Завершить вовремя" активирована.

## 13.10 Замочить белье

**Уведомление:**Дополнительное моющее средство не требуется. Затем для стирки используется полученный раствор.

1. Запустите программу.
2. Чтобы приостановить программу, нажмите кнопку «Пуск/Добавить еще» примерно через 10 минут.

3. Для продолжения программы нажмите кнопку «Старт/Добавить ингредиенты» после истечения желаемого времени замачивания.

## 13.11 Добавить стирку

После запуска программы вы можете добавлять или удалять белье в зависимости от ее статуса.

**Требование:**Программа запущена.
→ *"Запустить программу" Страница 37*

1. Нажмите «Пуск»/«Добавить ещё».Работа устройства приостановлена.

   **Уведомление:**Если вы хотите добавить больше белья, пожалуйста, ознакомьтесь с инструкциями на дисплее.
   → *"Отображать", Страница 28*
2. Откройте дверцу прибора.
3. Добавить или удалить белье.
4. Закройте дверцу прибора.
5. На **Пуск/Добавить** нажимать.

## 13.12 Отменить программу

1. На **Пуск/Добавить** нажимать.
2. Откройте дверцу прибора.

   Из соображений безопасности дверь остается запертой при высоких температурах и высоком уровне воды.
   – Запустите программу ополаскивания при высокой температуре.
   – Если уровень воды высокий, запустите цикл отжима или выберите подходящую программу для слива воды.
   → *«Программы», Страница 30*
3. ОнВыньте белье
   → *Страница 38.*

## 13.13 Программа во время мытья посудыостановить продолжить

**Требования**

- Функция остановки смыва активирована.
  → *"Ключи", Страница 29*
- Завершен последний цикл полоскания выбранной программы, и белье находится в воде для полоскания.

1. Выберите режим отжима или режим слива воды.
   → *«Программы», Страница 30*
2. На **Пуск/Добавить** нажимать.

## 13.14 Выньте белье

1. Откройте дверцу прибора.
2. Выньте белье.

## 13.15 Выключите устройство

1. Переведите переключатель программ в положение «Выкл.».
2. Протрите резиновую манжету насухо и удалите все посторонние предметы.

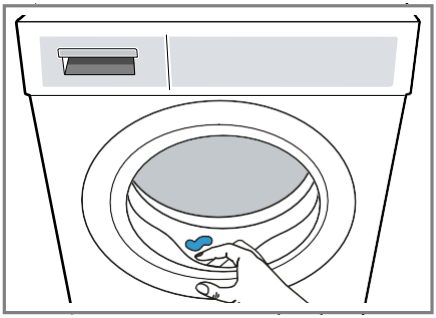

3. Оставьте дверцу прибора и отсек для моющего средства открытыми, чтобы остатки воды могли высохнуть.

# 14 блокировка от детей

Защитите свое устройство от случайного нажатия кнопок управления.

## 14.1 Активировать блокировку от детей

▶Оба ключа **3 сек.**Нажмите и удерживайте примерно 3 секунды.

✔ На дисплее отображается.

✔ Элементы управления заблокированы.

✔ Функция блокировки от детей остается активной даже после выключения устройства и в случае отключения электроэнергии.

## 14.2 Отключить блокировку от детей

**Требование:**Для отключения блокировки от детей устройство необходимо включить.

▶Оба ключа **3 сек.**Нажмите и удерживайте примерно 3 секунды.

✔ Дисплей гаснет.

# 15 Основные настройки

Вы можете настроить основные параметры своего устройства в соответствии со своими потребностями.

## 15.1 Обзор основных настроек

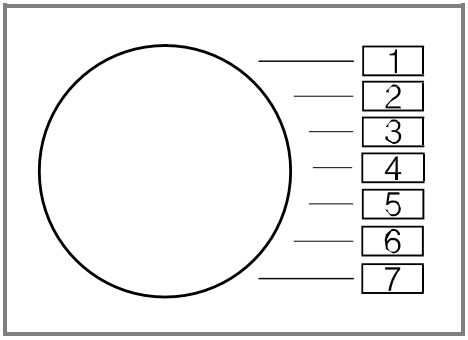


| Базовыйпозиция | Программапозиция | Ценить | Описание |
|---|---|---|---|
| Конечный сигнал | 2 | 0 (из)<br>1 (тихий)<br>2 (середина)<br>3 (громкий)<br>4 (очень громко) | После окончания программы отрегулируйте громкость сигнала. |
| Ключевой сигнал | 3 | 0 (из)<br>1 (тихий)<br>2 (середина)<br>3 (громкий)<br>4 (очень громко) | Отрегулируйте громкость сигнала при нажатии клавиш. |
| Очистка барабановпамять о гунге | 4 | Вкл. (вкл.)<br>ВЫкл. (выкл.) | Включить или выключить напоминание о чистке барабана. |

| | | | |
|---|---|---|---|
| Таймлайт | 5 | Вкл. (вкл.)<br>ВЫкл. (выкл.) | Активировать или деактивировать Timelight (визуальный дисплей для отображения информации о программе на полу). |
| Счетчик программ | 6 | 421 | Отобразить количество завершенных программ. |

1 пример

## 15.2 Изменить основные настройки

1. Установите селектор программ в положение 1.

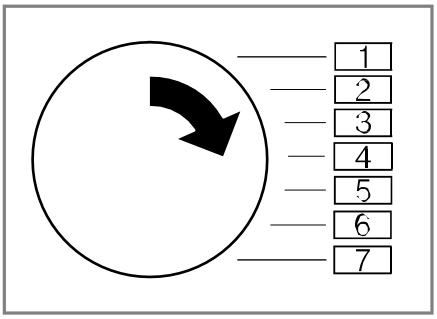


2. Нажмите «Пуск»/«Добавить и установщик».Одновременно установите селектор программ в положение 2.

✓ На дисплее отображается текущее значение.

3. Установите переключатель программ в нужное положение.
4. Чтобы изменить значение, нажмите «Готово».
5. Чтобы сохранить изменения, выключите устройство.

## 16.1 Очистка барабана

### ⚠ ОСТОРОЖНОСТЬ

**Риск получения травмы!**

Длительная стирка при низких температурах и недостаточная вентиляция прибора могут повредить барабан и привести к травмам.

▶Регулярно предлагается программа для путешествий.
Выполните регулировку барабана.
или стирать при температуре не ниже 60°C.

▶Устройство следует чистить после каждого использования.
открыть дверь и моющее средство
Дайте ящику высохнуть.

▶Запустите программу "очистка барабана" без белья, используя порошковый стиральный порошок.

## 16.2 Очистите отсек для моющих средств.

1. Выдвиньте отсек для моющих средств.
2. Нажмите на вставку и извлеките отсек для моющего средства.

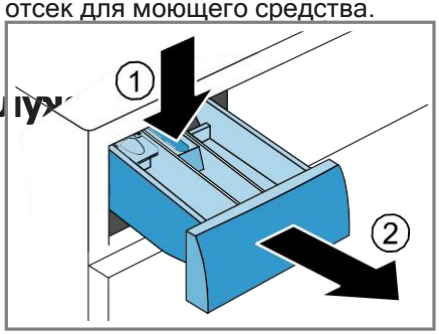


# 16 Чистка и техническое обслу

Чтобы ваше устройство долгое время оставалось работоспособным, тщательно чистите и обслуживайте его.

**Уведомление:**Дополнительную информацию можно найти в цифровом руководстве пользователя, отсканировав QR-код в содержании, или на сайте www.bosch-home.com.

3. Вытяните вставку снизу вверх.

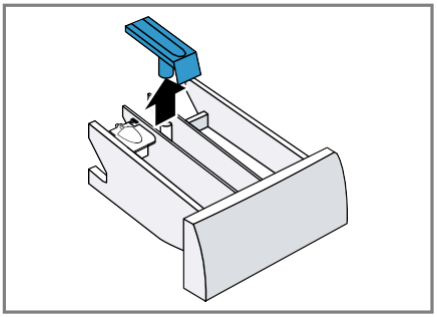

4. Очистите отсек для моющего средства и вставку водой и щеткой, затем высушите.

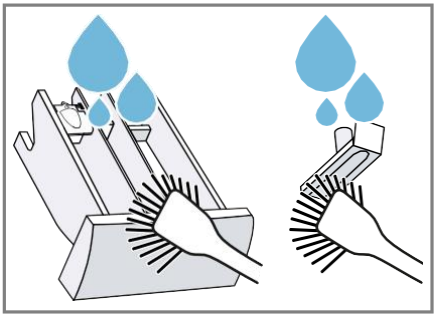

5. Вставьте вставку и зафиксируйте её на месте.

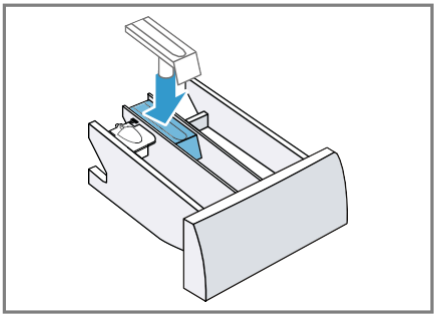

6. Очистите отверстие для отсека для моющего средства.

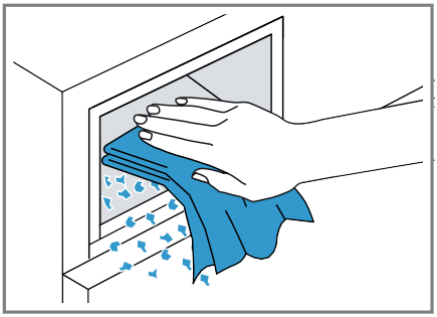

7. Вставьте отсек для моющего средства.

## 16.3 Очистите сливной насос

Прочистите сливной насос, если он неисправен, например, если он засорился или издает дребезжащий звук.

### Опорожнить сливной насос

1. Перекройте кран.
2. Выключите устройство.
3. Отсоедините вилку питания устройства от сети.
4. Снимите нижнюю панель.

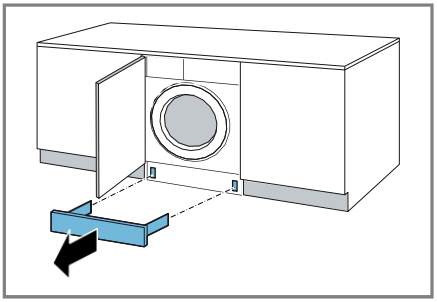

5. Под отверстие подсуньте достаточно большой контейнер.

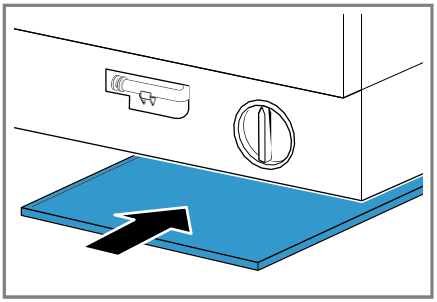

6. Снимите сливной шланг с держателя.

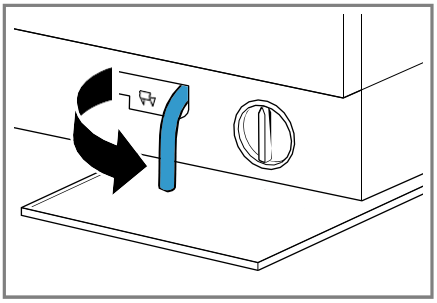

7. ⚠ **ВНИМАНИЕ! Риск ожога.водить машину!**Во время стирки моющий раствор сильно нагревается при высоких температурах.

▶Не прикасайтесь к горячей воде для стирки.

Чтобы слить стиральный раствор в контейнер, снимите крышку.

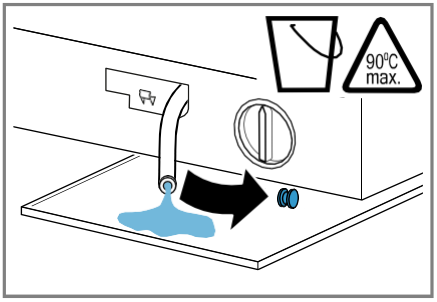


8. Нажмите на крышку.

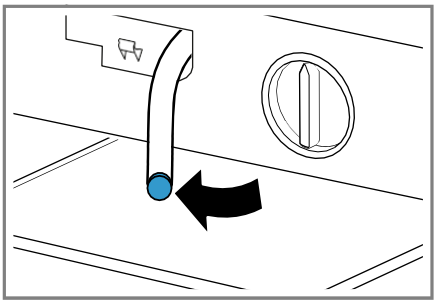

9. Закрепите сливной шланг в держателе.

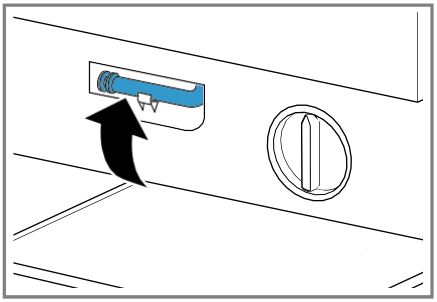

## Очистите сливной насос

**Требование:**Дренажный насос пуст.

1. Поскольку в сливном насосе может оставаться вода, осторожно открутите крышку насоса.
   – Крупная грязь может привести к застреванию фильтрующего элемента в корпусе насоса. Разрыхлите грязь и извлеките фильтрующий элемент.

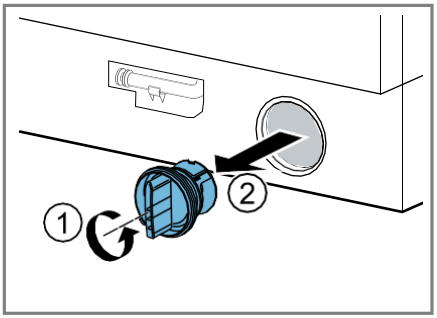


2. Очистите внутреннюю поверхность, резьбу крышки насоса и корпус насоса.

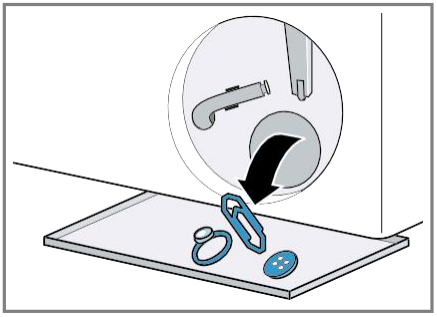

3. Убедитесь, что рабочее колесо сливного насоса может вращаться.

4. Поверните крышку насоса до упора.

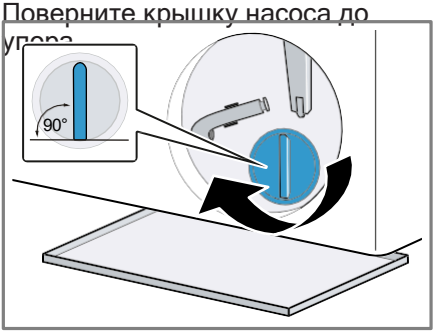


Ручка крышки насоса должна быть вертикальной.

5. Вставьте крышку насоса и полностью затяните её.

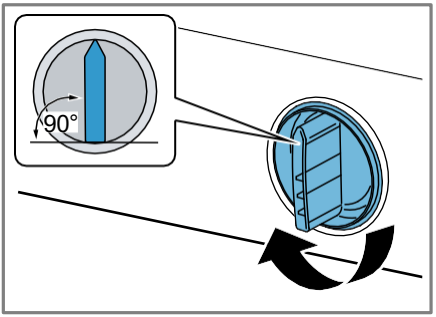


Ручка крышки насоса должна быть вертикальной.

6. **Уведомление:**При установке плинтуса убедитесь, что светильник Timelight не виден, если плинтус выдвинут вперед или если передняя панель мебели находится на одном уровне с поверхностью.

   Установите плинтус.

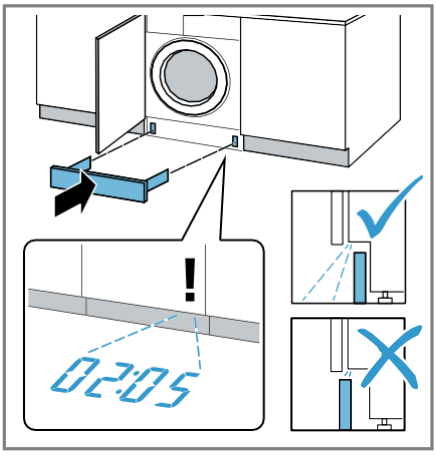


## Перед следующей стиркой

Чтобы предотвратить попадание неиспользованного моющего средства в канализацию во время следующей стирки, запустите программу «Слив» после опорожнения сливного насоса.

1. Откройте кран.
2. Подключите шнур питания.
3. Включите устройство.
4. Наполните камеру II одним литром воды.
5. Выберите подходящую программу откачки.
   → *«Программы», Страница 30*

# 17 Поиск неисправностей

Обычно мелкие неполадки с устройством можно устранить самостоятельно. Прежде чем обращаться в службу поддержки, воспользуйтесь предоставленной информацией по устранению неполадок, чтобы избежать ненужных расходов.

**⚠ ПРЕДУПРЕЖДЕНИЕ**

**Опасность поражения электрическим током!**

Неправильный ремонт опасен.

▶Ремонт устройства разрешен только квалифицированным специалистам.

▶Для ремонта устройства можно использовать только оригинальные запасные части.

▶Если сетевой шнур данного устройства поврежден, его замена должна быть произведена производителем, его сервисным агентом или лицом, обладающим аналогичной квалификацией.
Во избежание опасностей этого человека заменят.

| Нарушение | Причины и устранение неполадок |
|---|---|
| Дисплей выключен, а индикатор «Начало/Заправка» мигает. | Режим энергосбережения активен.<br>▶Нажмите любую клавишу.<br>✔ Дисплей снова загорелся. |
| "E:36 / -10" | Сливная труба или шланг для слива воды засорились.<br>▶Прочистите сливную трубу и сливной шланг. |
| | Сливная труба или сливной шланг перегнуты.или попали в ловушку.<br>▶Убедитесь, что сливная труба и сливной шланг не перекручены и не зажаты. |
| | Дренажный насос засорился.<br>▶→ *"Прочистить сливной насос". Страница 42* |
| | Шланг слива воды подсоединен слишком высоко.<br>▶Установите сливной шланг на высоте не более 1 метра. |
| | Дозировка моющего средства слишком высока.<br>▶Немедленное действие: смешайте одну столовую ложку кондиционера для белья с 0,5 литрами воды и наполните емкость.<br>Перемешайте в левом отсеке (не подходит для одежды для активного отдыха, спортивной одежды и пуховых изделий).<br>▶Уменьшите количество моющего средства, используемого в следующем цикле стирки с той же загрузкой. |

На сливной шланг был установлен несанкционированный удлинитель.

| Нарушение | Причины и устранение неполадок |
|---|---|
| "E:36 / -10" | ▶Удалите все несанкционированные удлинители из сливного шланга.<br>→ *"Подключить устройство" Страница 21* |
| | Крышка насоса не завинчена до конца.<br>▶Убедитесь, что крышка насоса прикручена к устройству до упора. Ручка крышки насоса должна быть расположена вертикально.<br>→ *"Прочистить сливной насос". Страница 43* |
| "E:36 / -25 / -26" | Дренажный насос засорился.<br>▶→ *"Прочистить сливной насос". Страница 42* |
| "E:60 / -2B" | Система контроля дисбаланса остановила цикл отжима из-за неравномерного распределения белья.<br>▶Перераспределите белье в барабане.<br>**Уведомление:**По возможности, кладите в барабан стиральной машины вещи разного размера и большие, и маленькие. Разные по размеру вещи лучше распределятся во время отжима. |
| "E:30 / -10" и/или  | Низкое давление воды.<br>Исправить ситуацию невозможно. |
| | Фильтр на входе воды засорился.<br>▶Очистите фильтр во впускном патрубке для воды. |
| | Кран закрыт.<br>▶Откройте кран. |
| | Шланг подачи воды перекручен или защемлен.<br>▶Убедитесь, что шланг подачи воды не перекручен и не зажат. |
| | Система измерения уровня воды неисправна.<br>**Уведомление:**Сообщение об ошибке запускает процесс перекачки жидкости устройством.<br>1. Пожалуйста, подождите примерно 5 минут, пока процесс откачки не завершится.<br>2. Чтобы сбросить сообщение об ошибке, выключите устройство.<br>3. Включите устройство снова.<br>4. Если сообщение об ошибке появится снова, позвоните в службу поддержки клиентов.<br>→ *"Обслуживание клиентов", Страница 57* |

| Нарушение | Причины и устранение неполадок |
|---|---|
| "E:35 / -10" | В поддоне для сбора капель есть вода.<br>▶Перекройте кран.<br>▶Позвоните в службу поддержки клиентов.<br>→ *"Обслуживание клиентов", Страница 57* |
| | Устройство протекает.<br>▶Перекройте кран.<br>▶Позвоните в службу поддержки клиентов.<br>→ *"Обслуживание клиентов", Страница 57* |
| | Дозировка моющего средства слишком высока.<br>▶Немедленное действие: Смешайте одну столовую ложку кондиционера для белья с 0,5 литрами воды и вылейте смесь в левое отделение (не для использования вне помещения).<br>двери, спортивная одежда и пуховые ткани).<br>▶Уменьшите количество моющего средства, используемого в следующем цикле стирки с той же загрузкой. |
| сияет. | Температура слишком высокая.<br>▶Подождите, пока температура не понизится.<br>▶→ *"Отменить программу" Страница 38* |
| | Уровень воды слишком высок.<br>▶Выберите подходящую программу для откачки.<br>→ *«Программы», Страница 30* |
| моргает. | Дверь не закрыта.<br>1. Закрыть дверь.<br>2. Чтобы запустить программу, нажмите «Пуск/Добавить ещё». |
| | Бельё застряло в двери.<br>1. Откройте дверь снова.<br>2. Удалите все застрявшее белье.<br>3. Закрыть дверь.<br>4. Чтобы запустить программу, нажмите «Пуск/Добавить ещё». |
| Все остальные коды ошибок. | Неисправность<br>▶Позвоните в службу поддержки клиентов.<br>→ *"Обслуживание клиентов", Страница 57* |
| "E:30/-20" | Электромагнитный клапан неисправен.<br>▶Позвоните в службу поддержки клиентов.<br>→ *"Обслуживание клиентов", Страница 57* |
| | Дозировка моющего средства слишком высока. |

| Нарушение | Причины и устранение неполадок |
|---|---|
| "E:30/-20" | ▶Уменьшите количество моющего средства, используемого в следующем цикле стирки с той же загрузкой. |
| | Добавлена дополнительная вода.<br>▶Не добавляйте дополнительную воду в устройство во время работы. |
| Устройство не работает. | Штекер сетевого кабеля не вставлен.<br>▶Подключите устройство к электросети. |
| | Предохранитель в блоке предохранителей сработал.<br>▶Проверьте предохранитель в блоке предохранителей. |
| | Блок питания вышел из строя.<br>▶Проверьте, работают ли освещение в комнате и другие приборы. |
| Программа не запустится. | **Пуск/Добавить**На это не надавили.<br>▶Нажмите «Пуск»/«Добавить ещё». |
| | Дверь не закрыта.<br>1. Закрыть дверь.<br>2. Чтобы запустить программу, нажмите «Пуск/Добавить ещё». |
| | Включена блокировка от детей.<br>▶→ *"Отключить родительский контроль" Страница 39* |
| | **Готово в**активирован.<br>▶Проверьте, включена ли опция "Выполнено".<br>→ *"Ключи", Страница 29* |
| | Бельё застряло в двери.<br>1. Откройте дверь снова.<br>2. Удалите все застрявшее белье.<br>3. Закрыть дверь.<br>4. Чтобы запустить программу, нажмите «Пуск/Добавить ещё». |
| Дверь не открывается. | **– – –**активирован.<br>▶Продолжите программу, выбрав отжим или слив и нажав кнопку «Старт/Добавить белье».<br>→ *"Продолжить программу, если остановить полоскание" Страница 38* |

Температура слишком высокая.

▶Подождите, пока температура не понизится.

▶→ *"Отменить программу" Страница 38*

Уровень воды слишком высок.

| Нарушение | Причины и устранение неполадок |
|---|---|
| Дверь не открывается. | ▶Выберите подходящую программу для откачки.<br>→ *«Программы», Страница 30* |
| | Отключение электроэнергии.<br>▶Откройте дверь с помощью аварийного механизма.<br>→ *«Экстренное освобождение» Страница 56* |
| Раствор для стирки не откачивается. | Сливная труба или шланг для слива воды засорились.<br>▶Прочистите сливную трубу и сливной шланг. |
| | Сливная труба или сливной шланг перегнуты.или попали в ловушку.<br>▶Убедитесь, что сливная труба и сливной шланг не перекручены и не зажаты. |
| | Дренажный насос засорился.<br>▶→ *"Прочистить сливной насос". Страница 42* |
| | **– – –**активирован.<br>▶Продолжите программу, выбрав отжим или слив и нажав кнопку «Старт/Добавить белье».<br>→ *"Продолжить программу, если остановить полоскание" Страница 38* |
| | Шланг слива воды подсоединен слишком высоко.<br>▶Установите сливной шланг на высоте не более 1 метра. |
| | Дозировка моющего средства слишком высока.<br>▶Немедленное действие: Смешайте одну столовую ложку кондиционера для белья с 0,5 литрами воды и вылейте смесь в левое отделение (не для использования вне помещения).<br>двери, спортивная одежда и пуховые ткани).<br>▶Уменьшите количество моющего средства, используемого в следующем цикле стирки с той же загрузкой. |
| | На сливной шланг был установлен несанкционированный удлинитель.<br>▶Удалите все несанкционированные удлинители из сливного шланга.<br>→ *"Подключить устройство" Страница 21* |
| | Крышка насоса не завинчена до конца.<br>▶Убедитесь, что крышка насоса прикручена к устройству до упора. Ручка крышки насоса должна быть расположена вертикально.<br>→ *"Прочистить сливной насос". Страница 43* |

| Нарушение | Причины и устранение неполадок |
|---|---|
| Вода не поступает. Моющее средство не подается. | **Пуск/Добавить**На это не надавили.<br>▶Нажмите «Пуск»/«Добавить ещё». |
| | Фильтр на входе воды засорился.<br>▶Очистите фильтр во впускном патрубке для воды. |
| | Кран закрыт.<br>▶Откройте кран. |
| | Шланг подачи воды перекручен или защемлен.<br>▶Убедитесь, что шланг подачи воды не перекручен и не зажат. |
| Многократное вращение. | Система контроля дисбаланса компенсирует дисбаланс путем многократного перераспределения белья.<br>▶Ошибок нет – никаких действий не требуется.<br>**Уведомление:**При загрузке стиральной машины, по возможности, кладите в барабан крупные и мелкие вещи вместе. Вещи разного размера лучше распределятся во время отжима. |
| Продолжительность программы меняется в процессе стирки. | В настоящее время осуществляется электронная оптимизация процесса выполнения программы. Это может привести к изменению продолжительности программы.<br>▶Ошибок нет – никаких действий не требуется. |
| | Система контроля дисбаланса компенсирует дисбаланс путем многократного перераспределения белья.<br>▶Ошибок нет – никаких действий не требуется.<br>**Уведомление:**При загрузке стиральной машины, по возможности, кладите в барабан крупные и мелкие вещи вместе. Вещи разного размера лучше распределятся во время отжима. |
| | Система контроля пенообразования активирует цикл ополаскивания при чрезмерном образовании пены.<br>▶Ошибок нет – никаких действий не требуется. |
| Вода в барабане не видна. | Вода находится ниже видимой области.<br>▶Ошибок нет – никаких действий не требуется.<br>▶Не добавляйте дополнительную воду в устройство во время работы. |
| Барабан дергается после начала программы. | Причиной является внутренний тест двигателя.<br>▶Ошибок нет – никаких действий не требуется. |

| | |
|---|---|
| В камере❀ Обнаружены остатки сточных вод. | Развертывание в камере❀ засорился. ▶→ *«Очистите отсек для моющих средств».* *Страница 41* |

| Нарушение | Причины и устранение неполадок |
|---|---|
| Вибрации и движение устройства во время цикла отжима. | Устройство неправильно выровнено.<br>▶→ *"Выровнять устройство" Страница 22* |
| | Ножки устройства не закреплены.<br>▶Закрепите ножки устройства.<br>→ *"Выровнять устройство" Страница 22* |
| | Транспортные шлюзы не были демонтированы.<br>▶→ *"Снять транспортные блокировки" Страница 14*. |
| Барабан вращается, но вода в него не поступает. | Функция обнаружения нагрузки активна.<br>▶Нет ошибки, никаких действий не требуется.<br>**Уведомление:**Обнаружение нагрузки может занять до 2 минут. |
| Обильное пенообразование. | Дозировка моющего средства слишком высока.<br>▶Немедленное действие: Смешайте одну столовую ложку кондиционера для белья с 0,5 литрами воды и вылейте смесь в левое отделение (не для использования вне помещения).<br>двери, спортивная одежда и пуховые ткани).<br>▶Уменьшите количество моющего средства, используемого в следующем цикле стирки с той же загрузкой. |
| Свет времени не горит. | Функция Timelight отключена в основных настройках.<br>▶→ *«Обзор основных настроек». Страница 40* |
| | Активирован режим энергосбережения.<br>▶Нажмите любую клавишу.<br>✔ Дисплей снова загорелся. |
| Высокая скорость вращения не достигается. | Установлена низкая скорость вращения.<br>▶Установите более высокую скорость отжима для следующего цикла стирки. |
| | Система контроля дисбаланса компенсирует дисбаланс путем снижения скорости вращения.<br>▶Перераспределите белье в барабане.<br>**Уведомление:**По возможности, кладите в барабан стиральной машины вещи разного размера и большие, и маленькие. Разные по размеру вещи лучше распределятся во время отжима.<br>▶Запустите цикл отжима. |
| Программа отжима не запускается. | Сливная труба или шланг для слива воды засорились.<br>▶Прочистите сливную трубу и сливной шланг. |

Сливная труба или сливной шланг перегнуты.или попали в ловушку.

| Нарушение | Причины и устранение неполадок |
|---|---|
| Программа отжима не запускается. | ▶Убедитесь, что сливная труба и сливной шланг не перекручены и не зажаты. |
| | Система контроля дисбаланса остановила цикл отжима из-за неравномерного распределения белья.<br>▶Перераспределите белье в барабане.<br>**Уведомление:**По возможности, кладите в барабан стиральной машины вещи разного размера и большие, и маленькие. Разные по размеру вещи лучше распределятся во время отжима.<br>▶Запустите цикл отжима. |
| Шум, шипение. | Вода подается в отсек для моющих средств под давлением.<br>▶Никаких неисправностей – нормальный рабочий шум. |
| Громкие шумы во время отжима. | Устройство неправильно выровнено.<br>▶→ *"Выровнять устройство" Страница 22* |
| | Ножки устройства не закреплены.<br>▶Закрепите ножки устройства.<br>→ *"Выровнять устройство" Страница 22* |
| | Транспортные шлюзы не были демонтированы.<br>▶→ *"Снять транспортные блокировки" Страница 14*. |
| дребезжащие звуки,Дребезжание в сливном насосе. | В сливной насос попал посторонний предмет.<br>▶→ *"Прочистить сливной насос". Страница 42* |
| Чавкающий, ритмичный звук всасывания. | Дренажный насос работает; моющий раствор откачивается.<br>▶Никаких неисправностей – нормальный рабочий шум. |
| Морщинистость. | Скорость вращения слишком высока.<br>▶Установите более низкую скорость отжима для следующего цикла стирки. |
| | Объем загрузки слишком велик.<br>▶Уменьшите размер загрузки для следующего цикла стирки. |

| | |
|---|---|
| | Для данного типа текстиля выбрана неподходящая программа.<br>▶Выберите программы, подходящие для данного типа ткани. |

| Нарушение | Причины и устранение неполадок |
|---|---|
| Стиральный порошок или кондиционер для белья капают с манжеты и скапливаются на двери или в складке манжеты. | Слишком много моющего средства/кондиционера для белья в отсеке для моющих средств.<br>▶При дозировании жидкого моющего средства и кондиционера для белья следите за отметками в отсеке для моющего средства и не превышайте их. |
| Результат отжима неудовлетворительный. Белье слишком влажное/слишком мокрое. | Установлена низкая скорость вращения.<br>▶Установите более высокую скорость отжима для следующего цикла стирки.<br>▶Запустите цикл отжима. |
| | Сливная труба или шланг для слива воды засорились.<br>▶Прочистите сливную трубу и сливной шланг. |
| | Сливная труба или сливной шланг перегнуты.или попали в ловушку.<br>▶Убедитесь, что сливная труба и сливной шланг не перекручены и не зажаты. |
| | Система контроля дисбаланса остановила цикл отжима из-за неравномерного распределения белья.<br>▶Перераспределите белье в барабане.<br>**Уведомление:**По возможности, кладите в барабан стиральной машины вещи разного размера и большие, и маленькие. Разные по размеру вещи лучше распределятся во время отжима.<br>▶Запустите цикл отжима. |
| | Система контроля дисбаланса компенсирует дисбаланс путем снижения скорости вращения.<br>▶Перераспределите белье в барабане.<br>**Уведомление:**По возможности, кладите в барабан стиральной машины вещи разного размера и большие, и маленькие. Разные по размеру вещи лучше распределятся во время отжима.<br>▶Запустите цикл отжима. |
| Остатки моющего средствана влажном белье. | В состав моющих средств могут входить нерастворимые в воде вещества, которые оставляют следы на белье.<br>▶Запустите цикл полоскания. |

| | |
|---|---|
| Остатки моющего средствана сухом белье. | В состав моющих средств могут входить нерастворимые в воде вещества, которые оставляют следы на белье.<br>▶После стирки и сушки почистите белье щеткой. |

| Нарушение | Причины и устранение неполадок |
|---|---|
| Из шланга подачи воды протекает вода. | Шланг подачи воды неправильно/неплотно подсоединен.<br>1. Правильно подсоедините шланг подачи воды. → *"Подсоедините шланг подачи воды". Страница 21*<br>2. Затяните винт. |
| Из сливного шланга протекает вода. | Шланг слива воды поврежден.<br>▶Замените поврежденный сливной шланг. |
| | Шланг слива воды подключен неправильно.<br>▶Правильно подсоедините сливной шланг. → *«Типы соединений для водоотведения». Страница 21* |
| Внутри устройства образовался запах. | Влага и остатки моющих средств могут способствовать образованию бактерий.<br>▶→ *"Чистый барабан" Страница 41*<br>▶Когда устройство не используется, оставляйте дверцу и отсек для моющего средства открытыми, чтобы остаточная вода могла высохнуть. |

## 17.1 Экстренное освобождение

**открыть дверь**

**Требование:**Дренажный насос пуст.

1. **ОПАСНОСТЬ!**Утечка воды может привести к повреждению имущества.

▶Не открывайте дверь, если в ней вода.

как видно на стекле.

С помощью инструмента потяните рычаг аварийного разблокирования вниз и

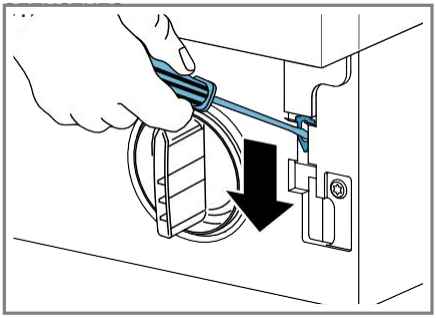

✔ Дверной замок не заперт.

2. Вставьте сервисный люк и защелкните его на месте.
3. Закройте люк для технического обслуживания.

# 18 Транспортировка, хранение и утилизация

Здесь вы узнаете, как подготовить ваше устройство к транспортировке и хранению. Вы также найдете информацию о том, как утилизировать старые устройства.

## 18.1 Разберите устройство

1. Перекройте кран.
2. Слейте воду из шланга подачи воды.
3. Выключите устройство.
4. Отключите устройство от сети.
5. Слейте стиральный раствор. → *"Прочистить сливной насос". Страница 42*
6. Отсоедините шланги.

## 18.2 Используйте транспортные крепежные устройства.

Для предотвращения повреждений закрепите устройство во время транспортировки с помощью транспортных замков.

1. Снимите 4 защитные крышки с помощью отвертки.

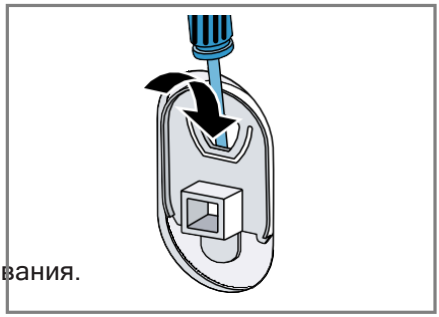

**Уведомление:**Дополнительную информацию можно найти в цифровом руководстве пользователя, отсканировав QR-код в содержании, или на сайте www.bosch-home.com.

Сохраните защитные колпачки.

2. Установите 4 транспортных замка. См. инструкцию.
   → *«Снять транспортные замки» нен", Страница 14* и действовать в обратном порядке.

## 18.3 Перезагрузите устройство

▶Для получения дополнительной информации см.
→ *"Настройка и подключение", Страница 13* и
→ *"Завершить цикл стирки" начинать", Страница 26*.

## 18.4 старое устройствоутилизировать

Экологически безопасная утилизация позволяет повторно использовать ценное сырье.

**⚠ ПРЕДУПРЕЖДЕНИЕ**

**Риск нанесения вреда здоровью!**Дети могут запереться внутри устройства и оказаться в смертельной опасности.

▶Не размещайте устройство за дверью.
конструкция, которая предотвращает открытие Ge-Дверь в зал заседаний совета заблокирована или недоступна.

▶Для выведенных из эксплуатации устройств отсоедините шнур питания, а затем отсоедините его от розетки.
Перережьте шнур питания и повредите замок на дверце прибора, чтобы дверца больше не закрывалась.

1. Отсоедините шнур питания.
2. Перережьте соединительный кабель от сети.
3. Утилизируйте устройство экологически безопасным способом.

Информацию о существующих методах утилизации можно получить у вашего специализированного продавца, а также в местном совете или городской администрации.



Это устройство, соответственно,маркировка соответствует Европейской директиве 2012/19/EC об отходах электрического и электронного оборудования (WEEE).

Данная директива устанавливает рамки для общеевропейской системы приема и переработки старых устройств.

# 19 Обслуживание клиентов

Если у вас возникли вопросы по приложению, вы не можете самостоятельно решить проблему с устройством или если устройство нуждается в ремонте, пожалуйста, свяжитесь с нашей службой поддержки клиентов. Функционально значимые оригинальные запасные части, соответствующие требованиям экодизайна, доступны в нашем отделе обслуживания клиентов в течение как минимум 10 лет с даты выпуска вашего устройства на рынок Европейской экономической зоны.

**Уведомление:** В соответствии с условиями гарантии производителя, обращение в службу поддержки клиентов осуществляется бесплатно.

Подробную информацию о гарантийном сроке и условиях в вашей стране можно получить в нашей службе поддержки клиентов, у вашего дилера или на нашем веб-сайте. При обращении в службу поддержки клиентов вам потребуется номер изделия (E-Nr.) и серийный номер (FD) вашего устройства.
Контактные данные службы поддержки клиентов вы найдете в прилагаемом справочнике службы поддержки или на нашем веб-сайте.

## 19.1 Номер изделия (E-Nr.) и производственный номер (FD)

Номер изделия (E-Nr.) и производственный номер (FD) указаны на заводской табличке устройства.
Типовая табличка расположена в зависимости от модели:

- с внутренней стороны двери.
- с внутренней стороны люка для технического обслуживания.
- на задней панели устройства.

Чтобы быстро найти данные своего устройства и номер телефона службы поддержки, вы можете записать эту информацию.

## 19.2 Гарантия Aqua-Stop

Помимо гарантийных претензий к продавцу, вытекающих из договора купли-продажи, и помимо нашей гарантии производителя, мы предоставляем замену при следующих условиях.

- В случае неисправности нашей системы Aqua-Stop, повлекшей за собой повреждение водой, мы компенсируем частным пользователям понесенные убытки. Для обеспечения безопасности воды устройство должно быть подключено к электросети.
- Гарантия распространяется на весь срок службы устройства.
- Претензия по гарантии распространяется на случаи профессиональной установки прибора и его подключения к системе Aqua-Stop в соответствии с нашими инструкциями; это также включает профессиональную установку удлинителя Aqua-Stop (оригинальный аксессуар). Наша гарантия не распространяется на дефектные подводящие трубы или фитинги до места подключения Aqua-Stop к крану.
- Приборы с системой Aqua-Stop, как правило, не требуют присмотра во время работы, и их нельзя остановить после завершения работы, перекрыв водопроводный вентиль. Чтобы перекрыть кран. Перекрывать кран следует только в случае длительного отсутствия дома, например, в отпуске на несколько недель.

# 20 показатели расхода топлива

Приведенная ниже информация соответствует Регламенту ЕС по экодизайну. Значения, указанные для программ, отличных от Eco 40-60, являются лишь ориентировочными и определены на основе применимого стандарта EN60456.

| программа | Бела-навоз (кг) | Продолжительность программы (ч:мин)1 | Потребление энергии (кВт·ч/цикл)1 | Потребление воды сервером (л/цикл)1 | Максимальная температура (°C) 5 мин1 | Вращайте вращающийсянаномер (U/мин)1 | Остаточная влажностьте (%)1 |
|---|---|---|---|---|---|---|---|
| Эко 40-602 | 8.0 | 3:26 | 1090 | 55.0 | 48 | 1400 | 50.00 |
| Эко 40-602 | 4.0 | 2:40 | 0,560 | 45.0 | 38 | 1390 | 50.00 |
| Эко 40-602 | 2.0 | 2:25 | 0.170 | 33.0 | 25 | 1400 | 54.00 |
| Хлопокле 20 °C | 8.0 | 3:20 | 0.320 | 88.0 | 23 | 1400 | 52.00 |
| Хлопок40 °C | 8.0 | 3:20 | 1030 | 88.0 | 45 | 1400 | 52.00 |
| Хлопок60 °C | 8.0 | 3:20 | 1350 | 88.0 | 53 | 1400 | 52.00 |
| Хлопок40 °C + Предварительная стирка | 8.0 | 4:00 | 1200 | 92.0 | 45 | 1400 | 52.00 |
| Уход-свет 40 °C | 4.0 | 2:30 | 0,770 | 64.0 | 44 | 1200 | 30.00 |
| Быстрый/ Смешивание при 40 °C | 4.0 | 1:05 | 0.610 | 45.0 | 41 | 1400 | 55.00 |
| Шерсть 30 °C | 2.0 | 0:45 | 0.220 | 42.0 | 24 | 800 | 27.00 |

1. Фактические значения могут отличаться от указанных из-за влияния давления воды, жесткости и температуры на входе, температуры окружающей среды, типа, количества и степени загрязнения белья, используемого моющего средства, колебаний в электросети и некоторых дополнительных функций.
2. Программа испытаний в соответствии с Регламентом ЕС по экодизайну и Регламентом ЕС по энергетической маркировке с использованием холодной воды (15°C).

| | |
|---|---|
| Глубина устройства | 54,4 см |
| Глубина прибора при | 57,4 см |

# 21 Технические данные

| | |
|---|---|
| высота устройства | 81,8 см |
| Ширина устройства | 59,6 см |

| | |
|---|---|
| Глубина прибора при открытой дверце | 95,6 см |
| Масса | 72,1 кг |
| Максимальное количество груза | 8,0 кг |
| Сетевое напряжение | 220-240 В, 50 Гц |
| ⎓ Минимальная защита при установке | 10 A |
| Номинальная мощность | 2300 Вт |
| Потребление электроэнергии | ▪ Вне штата:0,12 Вт<br>▪ НезаконченоИспытанное состояние: 0,50 Вт |
| давление воды | ▪ По меньшей мере:100 кПа (1 бар)<br>▪ Максимум:1000 кПа (10 бар) |
| Длина шланга подачи воды | 220 см |
| Длина сливного шланга | 220 см |
| Длина сетевого соединительного кабеля | 210 см |

Данное изделие содержит источники света класса энергоэффективности F. Источники света доступны в качестве запасных частей и должны заменяться только квалифицированными специалистами.
Дополнительную информацию о вашей модели можно найти в Интернете по адресу https://eprel.ec.europa.eu/1. Этот веб-адрес ведет к официальной базе данных продукции EC EPREL. Затем следуйте инструкциям по поиску модели. Идентификатор модели

Номер модели можно найти в символах, предшествующих косой черте номера изделия (E-Nr.) на заводской табличке. В качестве альтернативы, идентификатор модели также можно найти в первой строке энергетической этикетки ЕС.

1. Применяется только к странам Европейской экономической зоны.

# Спасибо за покупку бытовой техники Bosch!

Зарегистрируйте свое новое устройство на MyBosch прямо сейчас и получите прямую выгоду от:

- **Советы и рекомендации экспертов по эксплуатации вашей бытовой техники.**
- **Варианты продления гарантии**
- **Скидки на аксессуары и запчасти.**
- **Цифровое руководство пользователя и все данные о приборе под рукой.**
- **Удобный доступ к сервисному центру бытовой техники Bosch.**

Бесплатная и простая регистрация – в том числе и на мобильных телефонах:
**www.bosch-home.com/welcome**

BOSCH
HOME APPLIANCES
SERVICE

# Нужна помощь? Вы найдете ее здесь.

Консультации экспертов по бытовой технике Bosch, помощь в решении проблем.или ремонт у специалистов Bosch.
Узнайте все о том, как Bosch может вас поддержать:
**www.bosch-home.com/service**
Контактные данные всех стран приведены в прилагаемом справочнике услуг.

BSH Home Appliances
GmbHКарл-Вери-
штрассе, 34
81739 Мюнхен,
Германияwww.bosch-

home.com

Компания Bosch

**9001734047**(020321)
де