Инструкция по эксплуатации

Quality, Design and Innovation

home.liebherr.com/fridge-manuals

LIEBHERR

Содержание

1 Общие указания по технике безопасности..... 3
1.1 Применение по назначению..... 3
1.2 Предсказуемое ненадлежащее использование. 3
1.3 Группа пользователей..... 3
1.4 Предупредительные указания – опасности для пользователя..... 3
1.5 Неисправности, повреждения и ремонт..... 4
1.6 Указания по утилизации..... 4
1.7 Декларация соответствия..... 4
1.8 Климатические классы..... 4
1.9 Материалы SVHC согласно регламенту REACH... 5
1.10 База данных EPREL..... 5
1.11 Лицензии на ПО с открытым исходным кодом.... 5
1.12 Запчасти..... 5
1.13 Уровни предупреждения..... 5

2 Основные отличительные особенности устройства..... 5
2.1 Комплект поставки..... 5
2.2 Обзор устройства и оснащения..... 5

3 Установка и подключение..... 6
3.1 Условия установки..... 6
3.2 Габаритные размеры устройства..... 7
3.3 Размеры ниши..... 7
3.4 Мебельный фасад..... 7
3.5 Транспортировка устройства..... 8
3.6 Распаковка устройства..... 9
3.7 Перестановка навеса двери морозильного отделения с 4 звездочками*..... 9
3.8 Изменение направления открывания двери..... 9
3.9 Монтаж в нишу..... 14
3.10 Монтаж мебельной двери..... 16
3.11 После установки..... 18
3.12 Подключение устройства к электропитанию..... 18
3.13 Упаковку утилизируйте надлежащим образом... 19

4 Принцип функционирования дисплея..... 19
4.1 Навигация сенсорной кнопкой и пояснение к символам..... 19
4.2 Меню..... 19

5 Ввод в работу..... 21
5.1 Включение устройства (первый ввод в эксплуатацию)..... 21

6 Хранение..... 21
6.1 Указания по хранению..... 21
6.2 Холодильное отделение..... 21
6.3 Морозильное отделение с 4 звездочками*..... 21
6.4 Сроки хранения..... 22

7 Экономия электроэнергии..... 22

8 Управление..... 22
8.1 Элементы управления и индикации..... 22
8.1.1 Индикация температуры/индикация статуса.. 23
8.1.2 Поведение светодиодов..... 23
8.1.3 Звуковые сигналы..... 23
8.2 Функции устройства..... 23
8.2.1 Указания по функциям устройства..... 23
Включение и выключение устройства..... 23
Температура..... 24
SuperCool..... 24
SabbathMode..... 24
Блокировка ввода..... 25
Демо-режим..... 25
Сброс на заводские настройки..... 26
8.3 Сообщения..... 26
8.3.1 Устранение сообщений..... 26

9 Оснащение..... 26
9.1 Морозильное отделение с 4 звездочками*..... 26
9.2 Дверные полки..... 26
9.3 Съемные полки..... 27
9.4 Выдвижные ящики..... 28
9.5 Держатель для бутылок..... 28

10 Уход..... 28
10.1 FreshAir-Фильтр с активированным углем*..... 28
10.2 Демонтаж / монтаж держателя для бутылок..... 29
10.3 Разборка/сборка выдвижных систем..... 29
10.4 Размораживание устройства..... 29
10.5 Ручное размораживание морозильной камеры* 29
10.6 Чистка устройства..... 30

11 Поддержка клиентов..... 30
11.1 Технические данные..... 30
11.2 Рабочие шумы..... 30
11.3 Техническая неисправность..... 31
11.4 Сервисная служба..... 32
11.5 Заводская табличка..... 32

12 Отключение..... 32

13 Утилизация..... 32
13.1 Подготовка устройства к утилизации..... 32
13.2 Экологичная утилизация устройства..... 33

14 Информация о производителе..... 33

Изготовитель постоянно работает над дальнейшим развитием всех типов и моделей. Поэтому мы рассчитываем на понимание в том, что мы оставляем за собой право изменять форму, оборудование и технику.

Символ	Расшифровка
	**Прочтите руководство** Чтобы познакомиться со всеми полезными возможностями данного нового устройства, пожалуйста, прочитайте внимательно указания в этом руководстве.
	**Дополнительную информацию см. в Интернете** Цифровое руководство с дополнительной информацией на других языках можно посмотреть в Интернете, отсканировав QR-код на внешней стороне данного руководства или введя сервисный номер на странице **home.liebherr.com/fridge-manuals**. Сервисный номер указан на заводской табличке: 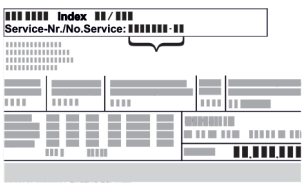 *Fig.* Примерное отображение
	**Проверьте устройство** Проверить все детали на повреждения при транспортировке. В случае замечаний обратитесь к своему дилеру или в сервисную службу.

*** Наличие в зависимости от модели и комплектации**

Символ	Расшифровка
*	**Отклонения** Данное руководство действительно для множества моделей, поэтому для конкретной модели возможны некоторые отклонения. Разделы, относящиеся только к определенным устройствам, помечены знаком "звездочка" (*).
▷ ▶	**Указания к действиям и результаты действий** Указания к действиям обозначены знаком ▶. Результаты действий обозначены знаком ▷.
▶	**Видеоролики** Видеоролики об устройствах доступны на YouTube-канале компании Liebherr-Hausgeräte.

Лицензии на ПО с открытым исходным кодом:

Устройства включает в себя программные компоненты, которые используют лицензии на ПО с открытым исходным кодом. Информацию об используемых лицензиях на ПО с открытым исходным кодом см.: **home.liebherr.com/open-source-licences**

Этот информационный материал для пользователя действует для следующих устройств:

(D)UR..	36..
UR..	37..

1 Общие указания по технике безопасности

Тщательно храните данный информационный материал для пользователя, чтобы в любой момент иметь возможность обратиться к нему.

При передаче устройства вручите следующему владельцу также и данный информационный материал для пользователя.

Для надлежащего и безопасного использования устройства тщательно прочтите данный информационный материал для пользователя перед началом установки и использования. Всегда следуйте содержащимся в ней инструкциям, указаниям по технике безопасности и предупредительным указаниям. Они важны для надежной и безупречной установки и эксплуатации устройства.

1.1 Применение по назначению

- Данное устройство предназначено для использования в домашнем хозяйстве и в аналогичных сферах применения, как например:
  - на кухнях для персонала в магазинах, офисах и прочих рабочих пунктах;
  - в сельском хозяйстве и гостями в отелях, мотелях и других местах проживания;
  - в гостевых домах с завтраком;
  - при обеспечении готовым питанием и аналогичных услугах оптовой торговли.
- Прочие варианты применения:
  - Данное устройство не предназначено для замораживания пищевых продуктов.*
  - Данное устройство может быть встроено в нижнюю часть стола.
  - Все другие виды применения являются недопустимыми.

1.2 Предсказуемое ненадлежащее использование

Следующее использование запрещается в явном виде:

- Хранение и охлаждение:
  - химически нестабильных, горючих или едких веществ
  - взрывоопасных материалов, например, аэрозольных баллончиков с горючим топливным газом
  - медикаментов, плазмы крови, лабораторных препаратов или аналогичных веществ и продуктов, лежащих в основе директивы по медицинской продукции 2007/47/EG
- Использование во взрывоопасных зонах

Ненадлежащее использование устройства приводит к повреждению или порче хранящихся там пищевых продуктов.

1.3 Группа пользователей

- Данное устройство не допускается использовать лицам (в т.ч. и детям) с ограниченными физическими, сенсорными и умственными способностями и людям, которые не обладают достаточным опытом и знаниями, за исключением случаев, когда они находятся под надзором лица, ответственного за их безопасность, или если они получили от него инструкции по обращению с устройством. Нельзя оставлять детей без присмотра, чтобы не допустить их игр с данным устройством.
- Дети возрастом 3–8 лет могут загружать продукты холодильник/морозильник и доставать их оттуда.

1.4 Предупредительные указания – опасности для пользователя

- ПРЕДУПРЕЖДЕНИЕ: не загромождайте вентиляционные отверстия в корпусе устройства и во встроенном корпусе.
- ПРЕДУПРЕЖДЕНИЕ: Для ускорения процесса оттаивания не используйте другие механические устройства или прочие средства, кроме рекомендованных производителем.
- ПРЕДУПРЕЖДЕНИЕ: Не допускайте повреждения контура хладагента.
- ПРЕДУПРЕЖДЕНИЕ: не эксплуатируйте внутри холодильного/морозильного отделения электрические устройства, которые не соответствуют рекомендованной производителем конструкции.
- ПРЕДУПРЕЖДЕНИЕ: при установке устройства следует исключить зажатие или повреждение сетевого кабеля.
- ПРЕДУПРЕЖДЕНИЕ: не размещайте переносные разветвители или сетевые блоки у задней стороны устройств.

После монтажа устройства должна остаться возможность его отключения от сети.

- Доступная сетевая вилка (над/под или рядом с устройством)
- Срабатывание предохранителя в электропроводке здания в соответствии с электромонтажными нормами.



ПРЕДУПРЕЖДЕНИЕ: опасность пожара / пожароопасные вещества.

Этот символ находится на компрессоре и также может быть дополнительно размещен в других местах на устройстве. Он указывает на опасность от пожароопасных веществ. Не удаляйте наклейку.

- Чем больше хладагента находится в устройстве, тем больше должно быть помещение, в котором расположено это устройство. Если объем помещения небольшой, то при вытекании хладагента может образоваться горючая газо-воздушная смесь. На 8 г хладагента должно приходиться не менее 1 м^3 площади помещения. Данные об используемом хладагенте приведены на заводской табличке внутри устройства.
- Необходимо регулярно чистить поверхности, которые могут соприкасаться с пищевыми продуктами и открытыми сливными системами.
- Сырое мясо или сырую рыбу упаковывайте в чистые, закрытые емкости. Таким образом вы предотвратите касание мясом или рыбой других пищевых продуктов или стекание на них.
- Если холодильник/морозильник длительное время стоит пустым, его следует выключить, разморозить, почистить и просушить, и оставить дверь открытой во избежание образования плесени.
- Не допускайте длительного контакта кожи с холодными поверхностями или охлажденными продуктами. Для защиты используйте, например, защитные перчатки.
- Алкогольные напитки и другие емкости, содержащие спирт, храните только плотно закрытыми. Случайно вылившийся спирт может воспламениться при контакте с электрическими узлами.
- Открывайте дверь только на короткое время. Это предотвратит повышение температуры внутри устройства.
- При открытии и закрытии двери не проникайте в зону между дверью и устройством. Можно защемить пальцы.
- Не ставьте никакие предметы в передней части самой нижней стеклянной пластины, чтобы обеспечить правильное закрытие двери устройства. (см. 6.2 Холодильное отделение) (см. 9.2 Дверные полки)
- ПРЕДУПРЕЖДЕНИЕ: данное устройство необходимо закрепить в соответствии с указаниями из руководства по применению, чтобы исключить опасности из-за плохой устойчивости.
- Соблюдайте инструкции по монтажу, закреплению, данные о требуемых размерах и подключениях. (см. 3 Установка и подключение)

1.5 Неисправности, повреждения и ремонт

- Подключение к сети при помощи штекера стандарта IEC:
  При повреждении сетевого кабеля этого устройства его следует заменить на специальный соединительный кабель, который предоставляется производителем или его сервисной службой. Замена может производиться заказчиком.
- Ремонтные работы и вмешательства в устройство разрешается выполнять только сервисной службе или другим прошедшим соответствующее обучение специалистам.
- При неисправностях или ошибках устройства извлеките вилку из розетки или выключите предохранитель. При извлечении всегда беритесь за вилку. Не тяните за кабель.

1.6 Указания по утилизации



Перечеркнутый символ мусорного бака указывает на то, что устройство нельзя утилизировать с несортированными бытовыми отходами, а нужно передать в пункт раздельного сбора. Оно содержит в себе ценные материалы и при необходимости может быть использовано повторно.



Символ может находиться на компрессоре. Он относится к маслу в компрессоре и указывает на следующую опасность: **проглатывание и попадание в дыхательные пути может привести к смертельному исходу.** Данное указание имеет значение только для утилизации. В обычном режиме работы опасность отсутствует.



Эта или аналогичная наклейка может располагаться на обратной стороне устройства. На ней указано, что в двери и/или корпусе находятся вакуумные изоляционные панели (VIP) или перлитовые панели. Данное указание имеет значение только для утилизации. Не удаляйте наклейку.

- Поэтому утилизацию вышедшего из употребления оборудования необходимо проводить надлежащим образом в соответствии с действующими на месте использования предписаниями и законами. При вывозе устройства, отслужившего свой срок, не повредите контур хладагента, т.к. в результате этого хладагент (тип указан на заводской табличке) и масло могут неконтролируемо выйти наружу.
- Для Германии: В местных пунктах вторичной переработки / приема вторсырья можно бесплатно утилизировать устройство через сборные контейнеры класса 1. При покупке нового холодильника / морозильника и торговой площади > 400 м^2 старое устройство также бесплатно принимается обратно через торговую сделку.
- ЕС: Информацию о вариантах утилизации старого оборудования можно получить в местных органах власти.

1.7 Декларация соответствия

Контур хладагента проверен на герметичность. Устройство в установленном состоянии отвечает применимым требованиям по технике безопасности и соответствующим директивам.

Полный текст Декларации соответствия стандартам ЕС доступен по следующему адресу в сети Интернет: www.Liebherr.com

1.8 Климатические классы

Устройство предназначено для эксплуатации в ограниченном диапазоне температуры окружающей среды в зависимости от климатического класса. Климатический класс, соответствующий данному устройству, указан на заводской табличке.

Указание

▶ Для обеспечения безупречной работы соблюдать заданную температуру окружающей среды.

Климатическое исполнение	для температуры окружающего воздуха
SN	от 10 °C до 32 °C
N	от 16 °C до 32 °C
ST	от 16 °C до 38 °C
T	от 16 °C до 43 °C
SN-ST	от 10 °C до 38 °C
SN-T	от 10 °C до 43 °C

1.9 Материалы SVHC согласно регламенту REACH

- По приведенной ниже ссылке можно проверить, содержит ли ваше устройство материалы SVHC согласно регламенту REACH: https://go.liebherr.com/z3eewm

1.10 База данных EPREL

- С 1 марта 2021 года информацию о маркировке класса энергопотребления и требованиях по экологическому проектированию электропотребляющей продукции можно найти в Европейской базе данных для продукции, подлежащей энергетической маркировке (EPREL). Эту базу данных продукта можно открыть по ссылке https://eprel.ec.europa.eu/. Здесь нужно ввести идентификатор модели. Данные об идентификаторе модели см. на заводской табличке.

1.11 Лицензии на ПО с открытым исходным кодом

- Устройства включает в себя программные компоненты, которые используют лицензии на ПО с открытым исходным кодом. Информацию об используемых лицензиях на ПО с открытым исходным кодом см.: home.liebherr.com/open-source-licences

1.12 Запчасти

- Период для заказа запасных частей для функциональных и пригодных для хранения компонентов оснащения составляет 15 лет.

1.13 Уровни предупреждения

ОПАСНОСТЬ	Обозначает непосредственную опасную ситуацию, которая, если не будет предотвращена, приведет к смерти или тяжелым травмам.
ПРЕДУПРЕЖДЕНИЕ	Обозначает опасную ситуацию, которая, если не будет предотвращена, может привести к смерти или тяжелой травме.
ОСТОРОЖНО	Обозначает опасную ситуацию, которая, если не будет предотвращена, может привести к травмам легкой или средней тяжести.
ВНИМАНИЕ	Обозначает опасную ситуацию, которая, если не будет предотвращена, может привести к повреждению имущества.
Указание	Обозначает полезные указания и советы.

2 Основные отличительные особенности устройства

2.1 Комплект поставки

Проверьте все детали на повреждения при транспортировке. В случае наличия претензий обратитесь к дилеру или в сервисную службу. (см. 11.4 Сервисная служба)

Поставка состоит из следующих частей:

- Встраиваемая техника
- Оснащение (в зависимости от модели)
- Монтажный материал (в зависимости от модели)
- «Quick Start Guide»
- «Installation Guide»*
- Сервисная брошюра

2.2 Обзор устройства и оснащения

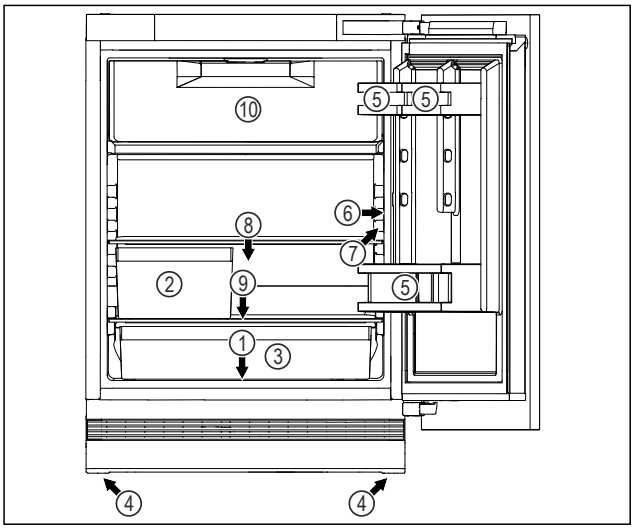

Fig. 1 Вид спереди, примерное изображение

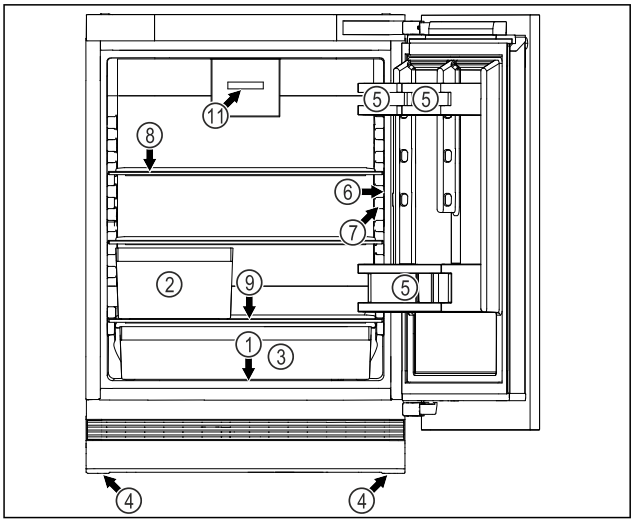

Fig. 1 Вид спереди, примерное изображение

Оснащение

(1) Заводская табличка
(2) Ящик для овощей и фруктов
(3) Универсальный ящик
(4) Регулируемая опора
(5) Дверные полки
(6) Элементы управления и индикация температуры
(7) Внутреннее освещение
(8) Съемная полка
(9) Сток для талой воды
(10) Морозильное отделение 4 звезды*
(11) Вентилятор с фильтром из активированного угля FreshAir*

3 Установка и подключение

3.1 Условия установки

Условия установки имеют решающее значение для безопасной, эффективной и бесперебойной эксплуатации устройства.

- Соблюдайте все указания по технике безопасности.
- Примите во внимание место установки и расположение в помещении.

ПРЕДУПРЕЖДЕНИЕ
Опасность пожара из-за неправильной установки!
Если сетевой кабель или вилка соприкасается с задней стенкой устройства, то вибрация устройства может привести к повреждению сетевого кабеля или вилки, что вызовет короткое замыкание.

▶ Проследите за тем, чтобы сетевой кабель не был зажат под устройством, когда производится его установка.
▶ Устанавливайте устройство таким образом, чтобы оно не соприкасалось с вилками или сетевыми кабелями.
▶ Не подключайте устройства к розеткам в области задней стенки.
▶ Планки штепсельных розеток или многоместных блоков зажимов и другие электронные устройства (как, например, галогенные трансформаторы) **нельзя** размещать и эксплуатировать на задней стенке устройства.

ПРЕДУПРЕЖДЕНИЕ
Опасность возгорания из-за влажности!
Если токоведущие узлы или сетевой кабель становятся влажными, то это может привести к короткому замыканию.

▶ Устройство предназначено для использования в закрытых помещениях. Запрещается использовать устройство на открытом воздухе или во влажных помещениях и в зоне разбрызгивания воды.

ПРЕДУПРЕЖДЕНИЕ
Опасность возгорания при выделении хладагента и масла!
Содержащийся в устройстве хладагент не опасен для окружающей среды, но является горючим материалом. Содержащееся в устройстве масло также является горючим материалом. Вытекающий хладагент или масло при соответствующей высокой концентрации и при контакте с внешним источником тепла могут воспламениться.

▶ Не повредите трубопроводы контура хладагента и компрессор.

3.1.1 Место установки

- Устанавливать и применять устройство исключительно в закрытых помещениях.
- Эксплуатация устройства разрешается только во встроенном состоянии.
- Если устройство установлено в очень влажном помещении, то на внешней его стороне может образоваться конденсат.
  Всегда следите за хорошим притоком и оттоком воздуха на месте установки.
- Чем больше хладагента находится в устройстве, тем больше должно быть помещение, в котором расположено это устройство. Если объем помещения небольшой, то при вытекании хладагента может образоваться горючая газо-воздушная смесь. На 8 г хладагента должно приходиться не менее 1 м^3 площади помещения. Данные об используемом хладагенте приведены на заводской табличке внутри устройства.
- Пол на месте установки должен быть горизонтальным и ровным.

3.1.2 Расположение в помещении

- Избегайте монтажа устройства в зоне прямых солнечных лучей, рядом с системой отопления и т.п.
- Вы можете установить устройство непосредственно рядом с духовым шкафом.
- Если смонтировать устройство непосредственно рядом с духовым шкафом, это может незначительно увеличить потребление электроэнергии. Это зависит от продолжительности и интенсивности использования духового шкафа.
- Если устройство устанавливается в кухонный остров, возникает опасность повреждения устройства другими устройствами с встроенной вытяжной системой. Обеспечьте отдельный воздуховод или установите перегородку между устройствами.
- Не допускается использование во взрывоопасных зонах.

3.1.3 Установка под рабочей поверхностью (столешницей)

- Если устройство устанавливается в кухонный гарнитур, который стоит на неровном основании: Выровняйте кухонный гарнитур.

*** Наличие в зависимости от модели и комплектации**

3.2 Габаритные размеры устройства

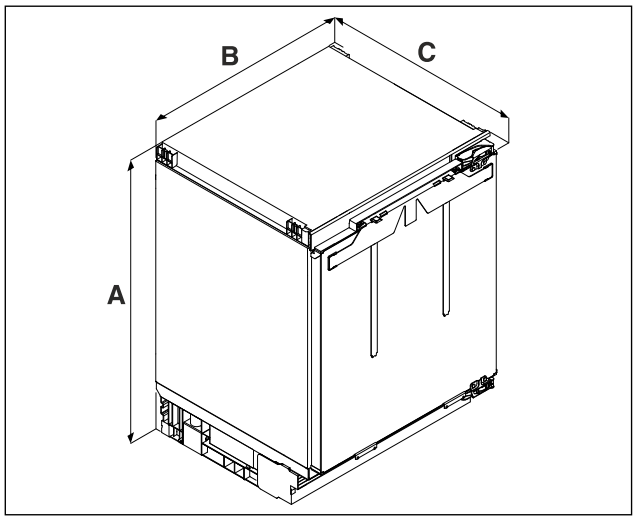

Fig. 2 Примерное изображение

(A) Высота устройства вместе с опорами
(B) Ширина устройства
(C) Глубина устройства

	U.. 36..[A]	U.. 37..[A]
A	819 мм	859 мм
B	597 мм	
C	556 мм	

[A] Обозначение типа устройства

3.3 Размеры ниши

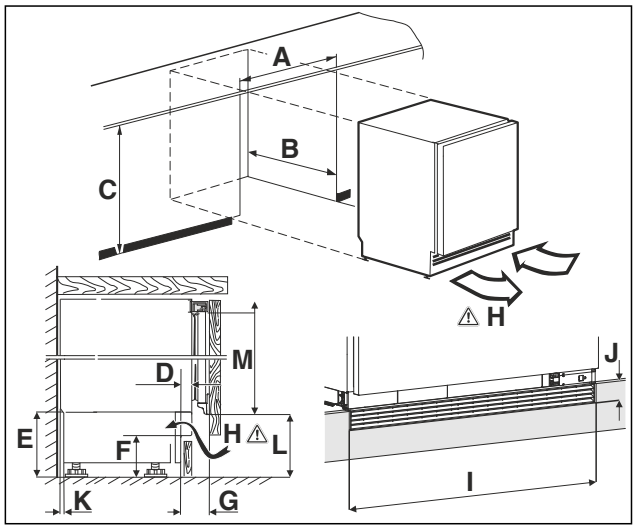

Fig. 3 Примерное изображение

(A) Ширина ниши
(B) Глубина ниши
(C) Высота ниши
(H) Поперечное сечение воздушного канала

A	600 мм	
B	мин. 560 мм	
C	**U.. 36..:**[A] 820 мм - 880 мм	**U.. 37..:**[A] 860 мм - 920 мм
D	11 мм - 66 мм	
E	100 мм - 160 мм	
F	60 мм - 120 мм	
G	54 мм - 109 мм	
H	150 см²	
I	600 мм	
J	40 мм	
K	18 мм	
L	**SDUFD 3603 / DURD 3600 / DuRd 3601:** 99 мм - 159 мм **SUFd 3603 / SUFNd 365i / SUFNh 3653 / URd 3600 / URh 3600 / URD 365i / URd 3601 / URh 365i:** 104 мм - 164 мм **URPh 365i / URPd 356i / SUFNPc 365i:** 126 мм - 186 мм **SUFNc 375i / SUFc 3703 / URc 3700 / URC 375i /URC 3701 / SUBa 375i / URh 375i / URPc 375i:** 104 мм - 164 мм	
M	**SDUFD 3603 / DURD 3600 / DuRd 3601:** 752 мм **SUFd 3603 / SUFNd 365i / SUFNh 3653 / URd 3600 / URh 3600 / URD 365i / URd 3601 / URh 365i:** 705 мм **URPh 365i / URPd 356i / SUFNPc 365i:** 680 мм **SUFNc 375i / SUFc 3703 / URc 3700 / URC 375i /URC 3701 / SUBa 375i / URh 375i / URPc 375i:** 744 мм	

[A] Обозначение типа устройства

3.4 Мебельный фасад

3.4.1 Вес мебельного фасада

ВНИМАНИЕ
Опасность повреждения из-за слишком тяжелой мебельной двери!
Если мебельная дверь слишком тяжелая, то не исключены повреждения шарниров и, как результат, нарушение функционирования.
▶ Перед монтажом мебельной двери убедитесь, что ее допустимый вес не превышен.

Высота ниши	Максимальный вес мебельной двери
.. 36..[A]	10 кг
.. 37..[A]	10 кг

[A] Обозначение типа устройства

3.4.2 Мебельная дверь

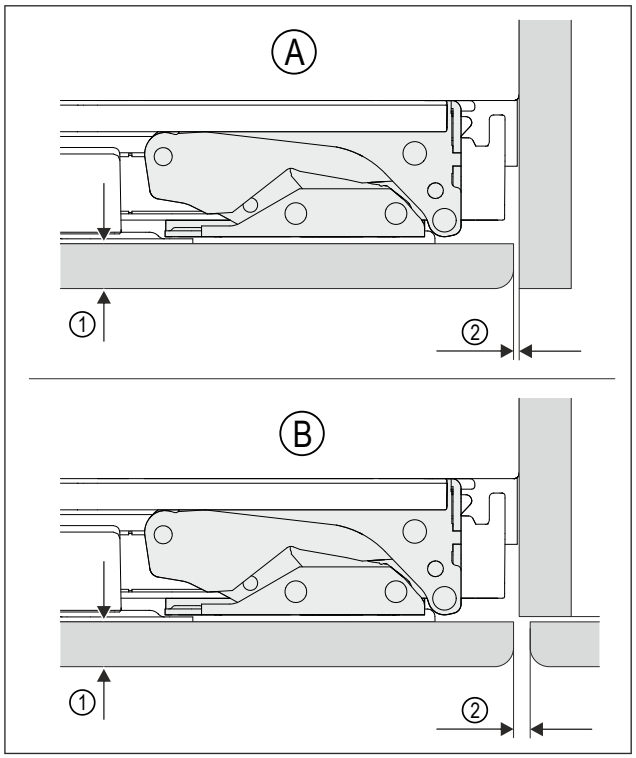

Fig. 4 Примерное изображение

(A) Ниша со стенкой
(B) Ниша с соседней мебелью
(1) Толщина передней стенки холодильника
(2) Величина зазора

Толщина передней стенки холодильника	мин. 16 мм - макс. 19 мм
Величина зазора	мин. 3 мм
Мебельная дверь должна быть ровной и установлена без внутренних напряжений.	

3.4.3 Размер мебельного фасада

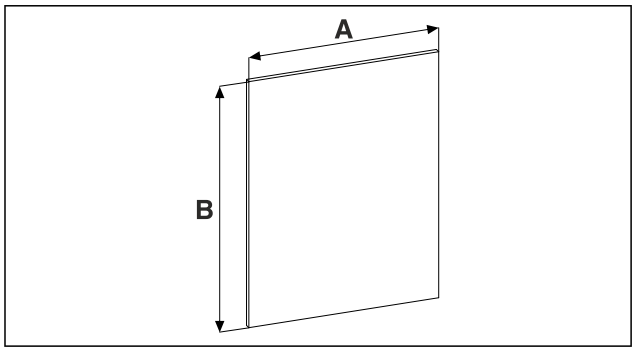

Fig. 5

Высота ниши	.. 36..	.. 37..
A	мин. 595 мм	
B	мин. 711 мм Максимальное значение не должно превышать поперечное сечение воздушного канала 150 см².	мин. 757 мм Максимальное значение не должно превышать поперечное сечение воздушного канала 150 см².

A) Обозначение типа устройства

3.4.4 Размеры декоративной панели

Декоративная панель вставлена в раму, которая уже смонтирована на основании. Основание поставляется с устройством. Основание с декоративной панелью монтируется на устройство.

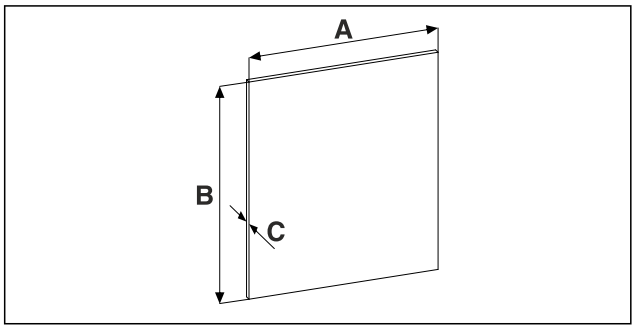

Fig. 6

Высота ниши	.. 36..
A	585 мм
B	678 мм
C	макс. 4 мм

A) Обозначение типа устройства

3.5 Транспортировка устройства

3.5.1 Транспортировка устройства для первого ввода в эксплуатацию

Убедитесь, что выполнены следующие исходные условия:

- ❑ Устройство упаковано.
- ❑ Устройство стоит вертикально.

▶ Транспортировка устройства должна производиться вдвоем.
▶ Распакуйте устройство. (см. 3.6 Распаковка устройства)

3.5.2 Транспортировка устройства после первого ввода в эксплуатацию

Соблюдайте приведенные ниже инструкции, если нужно повторно транспортировать или переместить устройство после первого ввода в эксплуатацию.

Убедитесь, что выполнены следующие исходные условия:

- ❑ Устройство опорожнено.
- ❑ Устройство стоит вертикально.
- ❑ Устройство с дверью (дверьми): Дверь зафиксирована от самопроизвольного открытия.
- ❑ Устройство с выдвижным отсеком: Выдвижной отсек зафиксирован от самопроизвольного открытия.
- ❑ Устройство демонтировано.

▶ Транспортировка устройства должна производиться вдвоем.

3.6 Распаковка устройства

ВНИМАНИЕ
Опасность повреждения в результате перемещения устройства!
Если перемещать устройство по полу без соответствующей защиты, оно может повредить пол.
▶ Перед снятием упаковки устройства необходимо надлежащим образом защитить пол.

▶ Проверьте устройство и упаковку: При подозрении на повреждения при транспортировке обратитесь к поставщику до подключения оборудования.

ВНИМАНИЕ
Повреждение острыми или колющими предметами!
При использовании острых или колющих предметов при снятии упаковочного материала возникает опасность повреждения устройства.
▶ Не используйте острые или колющие предметы для снятия упаковочного материала.

▶ Снимите упаковочный материал.

3.7 Перестановка навеса двери морозильного отделения с 4 звездочками*

Можно переставить дверь морозильного отделения с 4 звездочками, сменив навес двери одним простым движением. Если дверь холодильного устройства можно открыть более чем на 115° (1), морозильное отделение также можно открывать без перевешивания двери. При меньшем угле открытия (2) двери устройства перестановка навеса двери необходима.

Ползунок для перестановки навеса двери находится внизу на обратной стороне двери морозильного отделения с 4 звездочками.

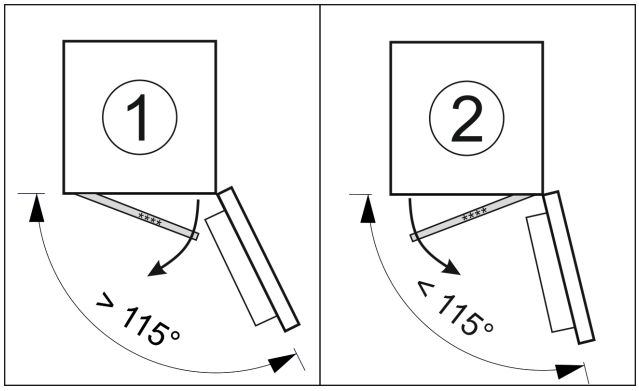

Fig. 7

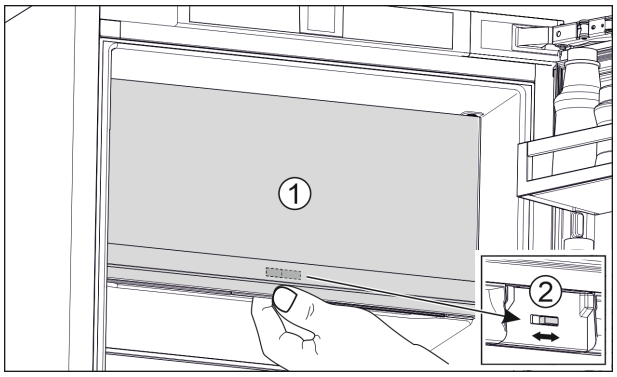

Fig. 8

▶ Закройте дверь морозильного отделения с 4 звездочками (1).

▶ Возьмитесь снизу за дверь морозильного отделения с 4 звездочками.
▶ Сдвиньте ползунок (2) либо вправо, либо влево.

3.8 Изменение направления открывания двери

3.8.1 Указания по технике безопасности

ПРЕДУПРЕЖДЕНИЕ
Опасность получения травмы из-за неквалифицированного перевешивания двери!
▶ Направление открывания дверей может изменить специалист.

ПРЕДУПРЕЖДЕНИЕ
Опасность физического и материального ущерба из-за веса двери!
▶ Менять направление открывания дверей разрешается только при возможности подъема груза весом 15 кг.
▶ Для замены направления дверей потребуется два человека.

ВНИМАНИЕ
Токопроводящие детали!
Повреждение электрических конструктивных элементов.
▶ Перед перевешиванием двери извлеките электрическую вилку из розетки электросети.

3.8.2 Инструмент



3.8.3 Комплект поставки

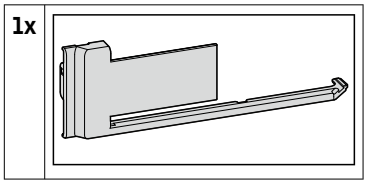

3.8.4 Снятие крышек

▶ Откройте дверь.

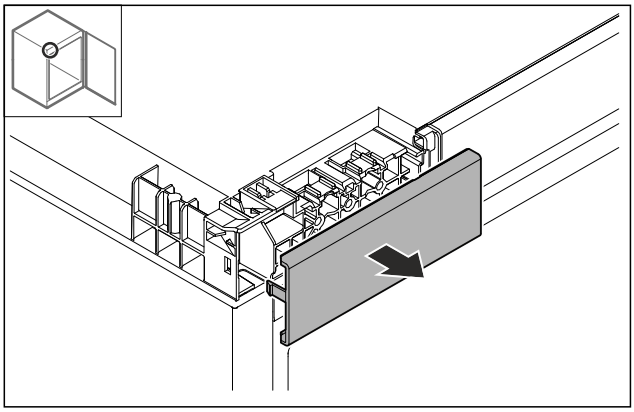

Fig. 9

▶ Снимите крышку.

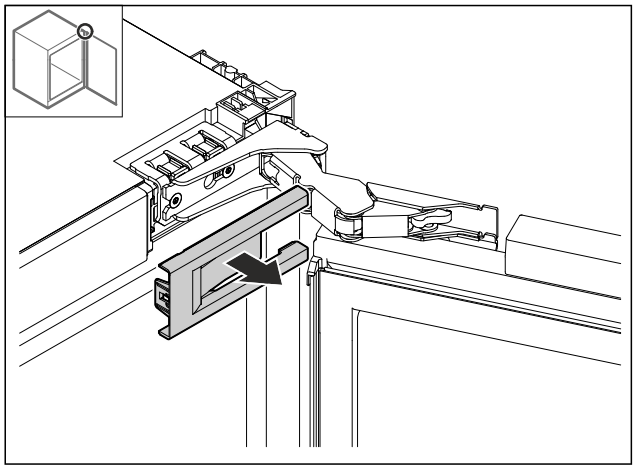

Fig. 10

▶ Снимите крышку.

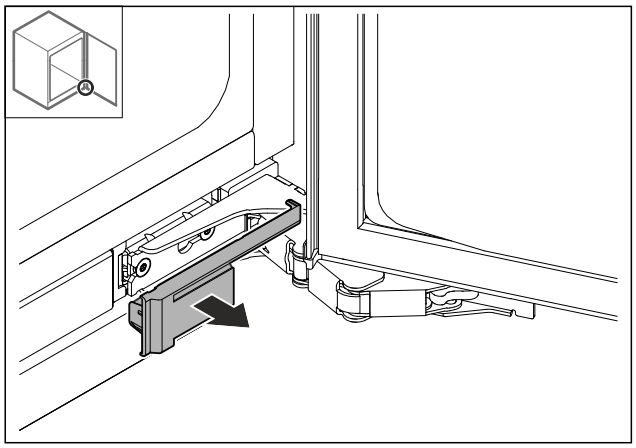

Fig. 11

▶ Снимите крышку.

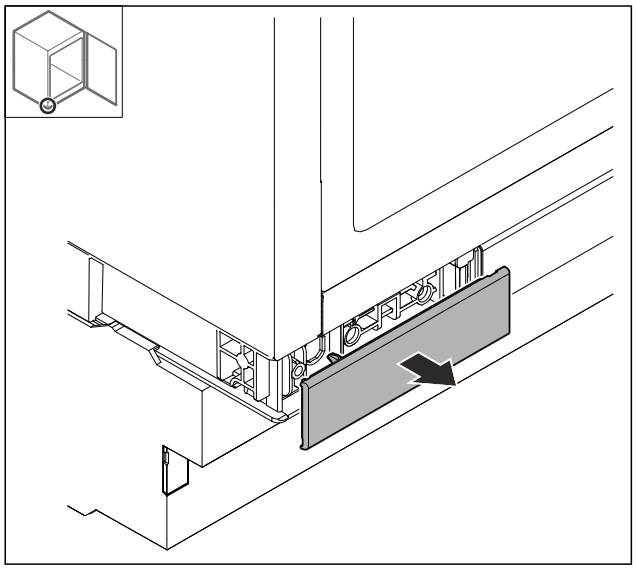

Fig. 12

▶ Снимите крышку.

3.8.5 Снятие двери

ВНИМАНИЕ
Опасность травмы при опрокидывании двери!
▶ Зафиксируйте дверь.

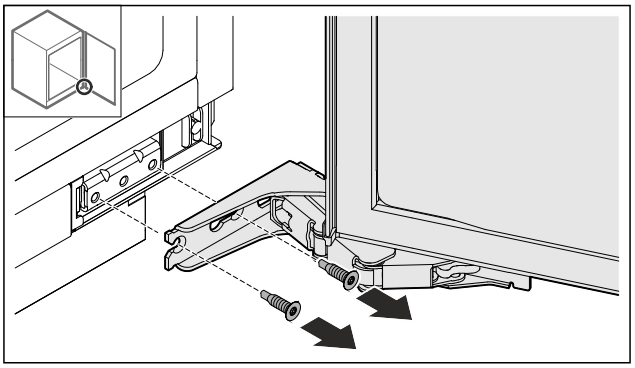

Fig. 13

▶ Извлеките винты.

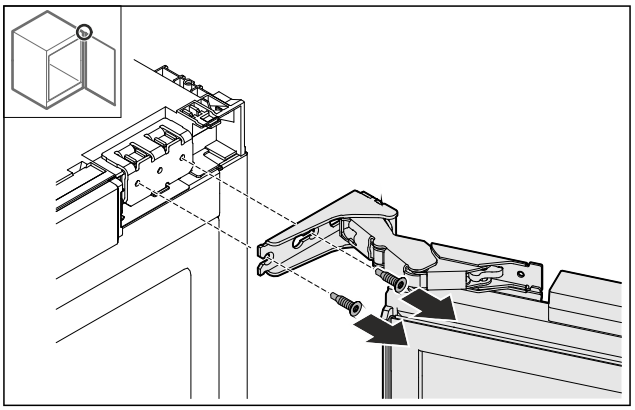

Fig. 14

▶ Извлеките винты.
▶ Снимите дверь.
▶ Уложите дверь на мягкую подкладку.

3.8.6 Демонтаж шарниров

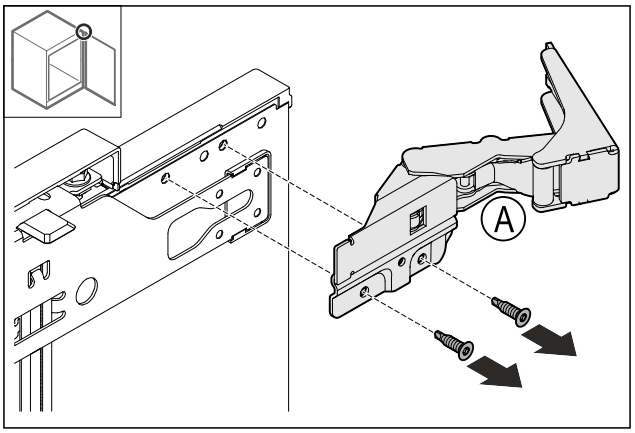

Fig. 15

▶ Извлеките винты.

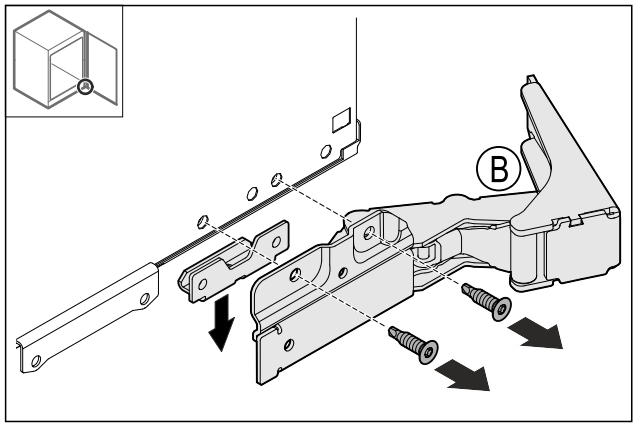

Fig. 16

▶ Извлеките винты.

3.8.7 Перестановка крепежного уголка

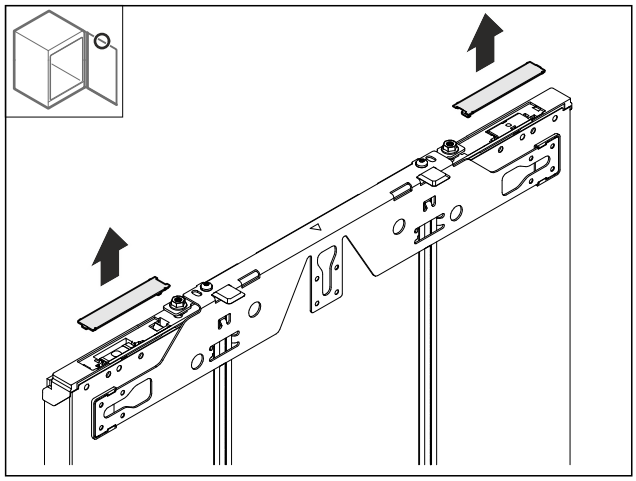

Fig. 17

▶ Демонтируйте крышки.

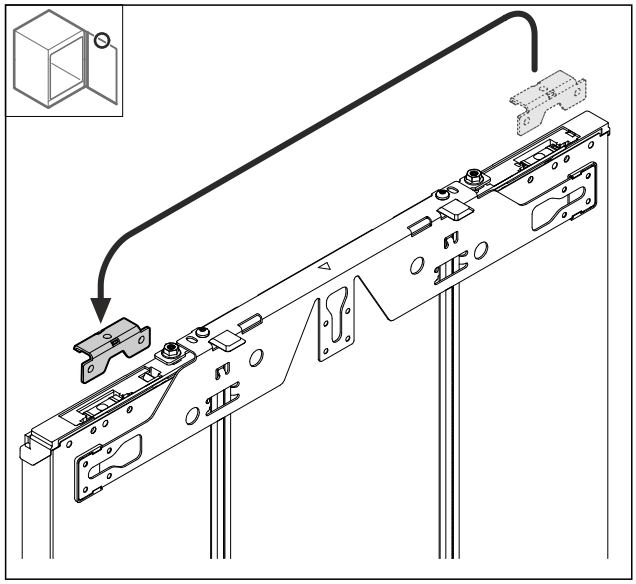

Fig. 18

▶ Переставьте уголок.

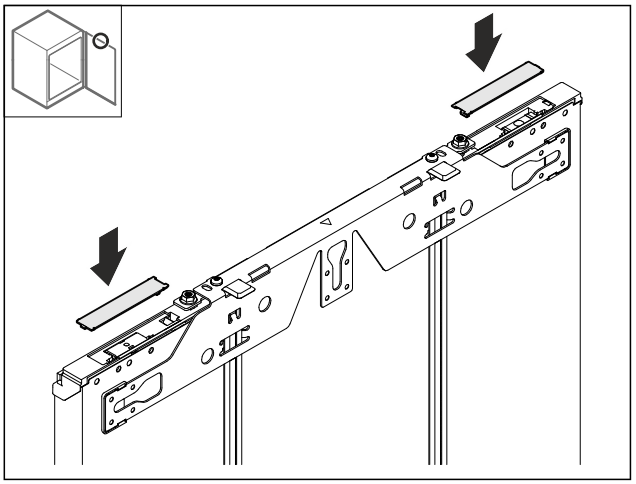

Fig. 19

▶ Смонтируйте крышки.

3.8.8 Монтаж шарниров

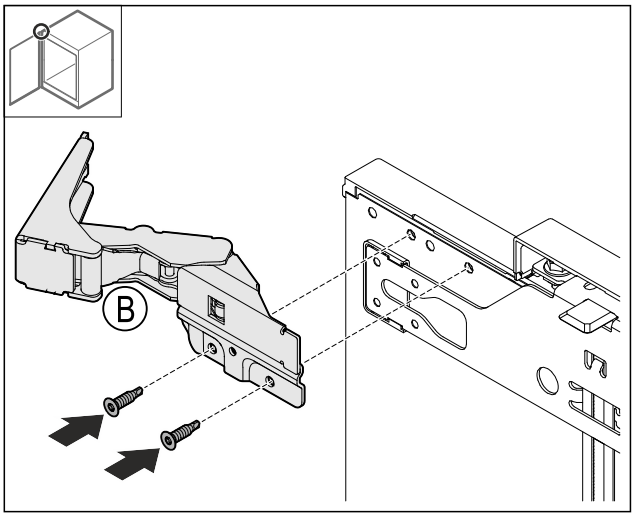

Fig. 20

▶ Привинтите шарнир.

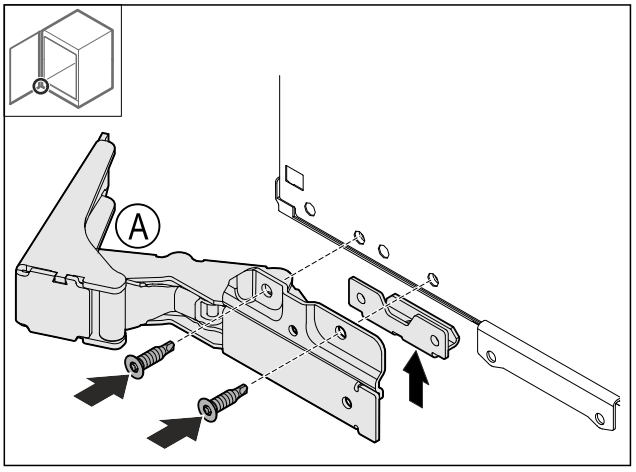

Fig. 21

▶ Привинтите шарнир.

3.8.9 Перестановка верхнего уголка

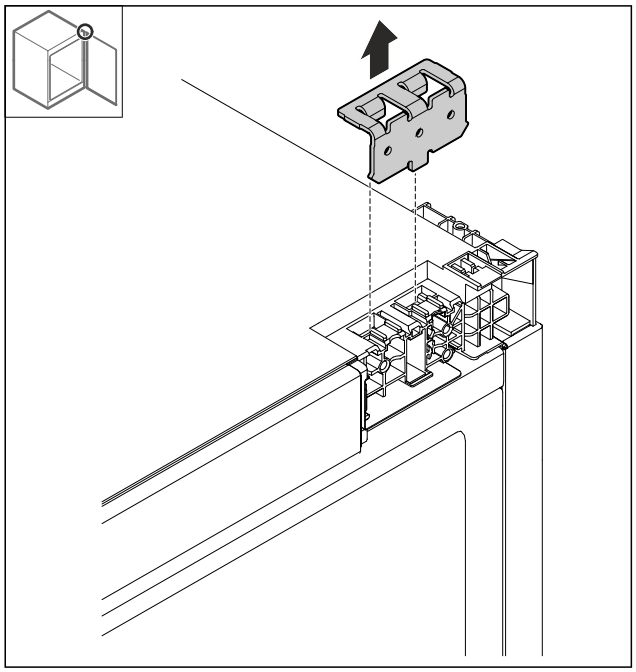

Fig. 22

▶ Демонтируйте уголок.

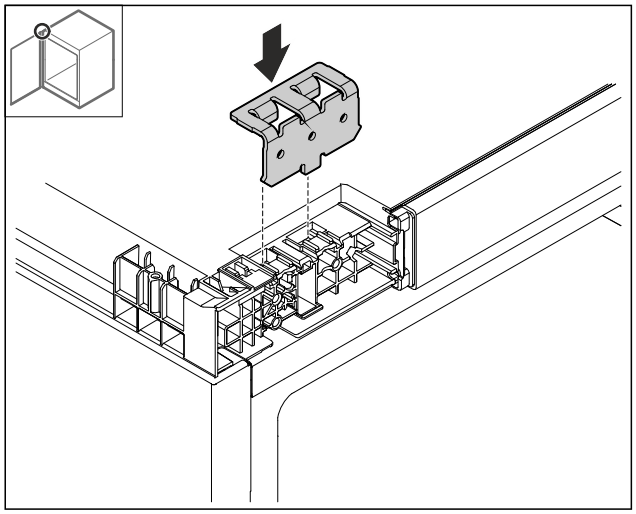

Fig. 23

▶ Установите уголок.

3.8.10 Перестановка нижнего уголка

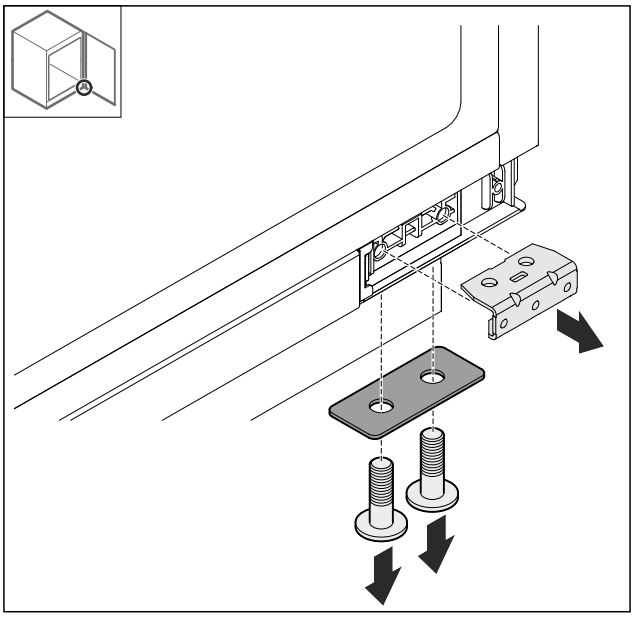

Fig. 24

▶ Демонтируйте уголок.

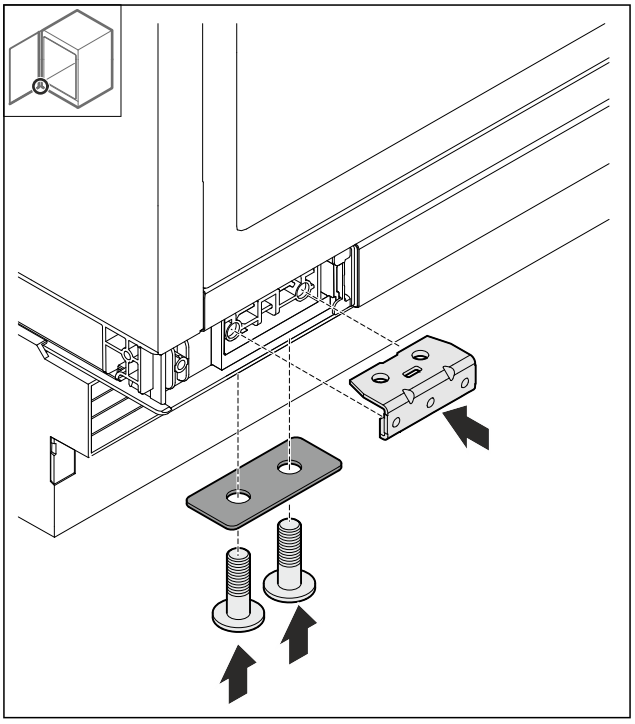

Fig. 25

▶ Смонтируйте уголок.

*** Наличие в зависимости от модели и комплектации**

3.8.11 Перестановка нижнего держателя

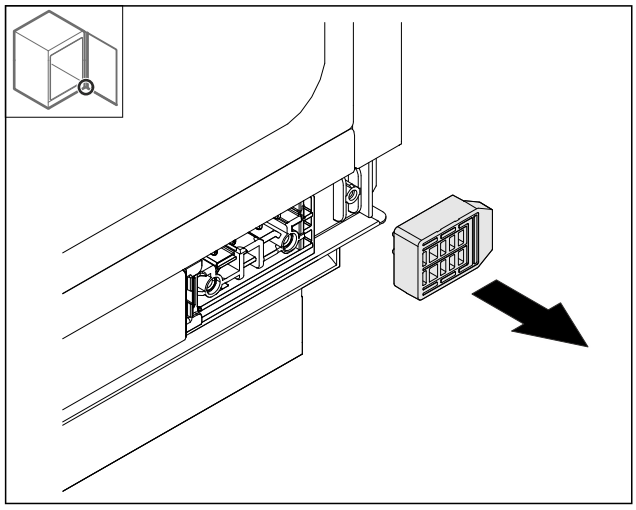

Fig. 26

▶ Демонтируйте держатель.

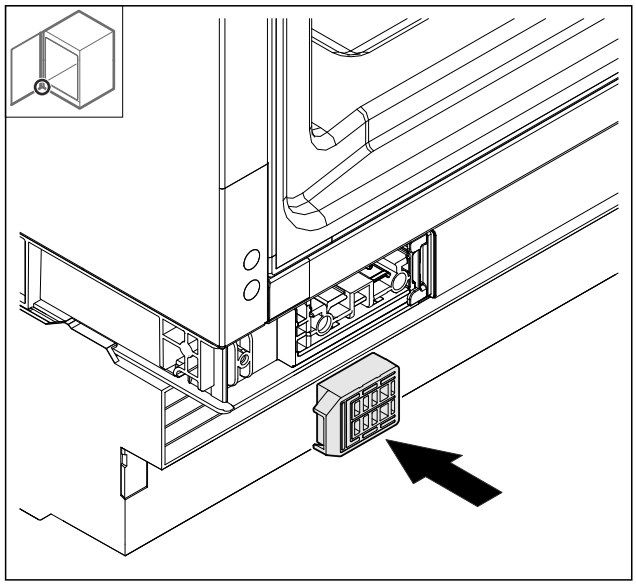

Fig. 27

▶ Установите держатель.

3.8.12 Монтаж двери

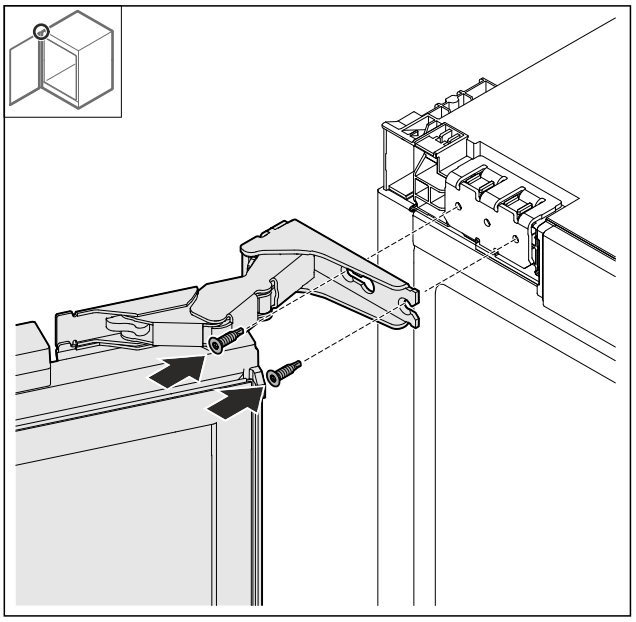

Fig. 28

▶ Привинтите дверь сверху.

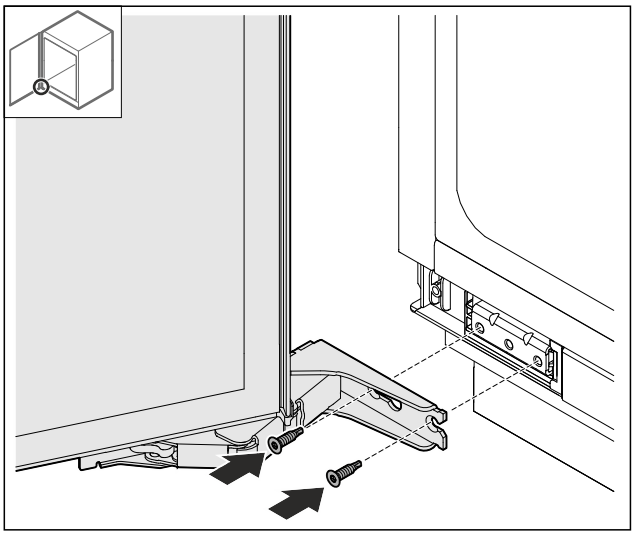

Fig. 29

▶ Привинтите дверь снизу.

3.8.13 Установка крышек

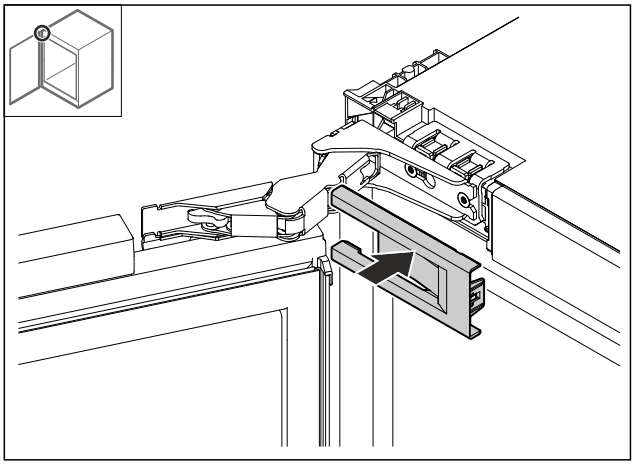

Fig. 30

▶ Установите крышку.

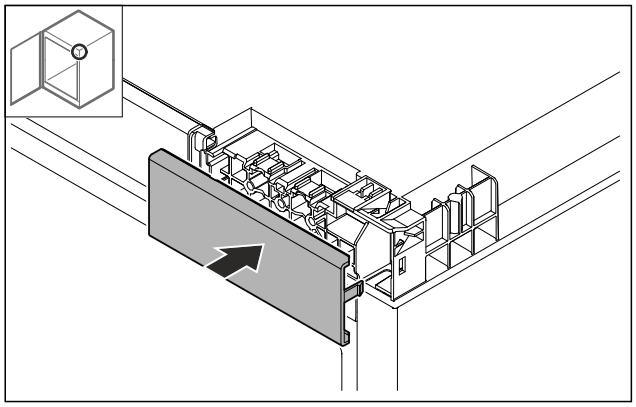

Fig. 31

▶ Установите крышку.

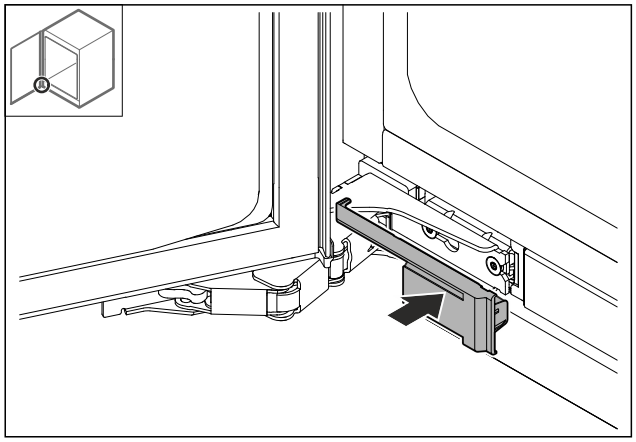

Fig. 32

▶ Установите крышку.

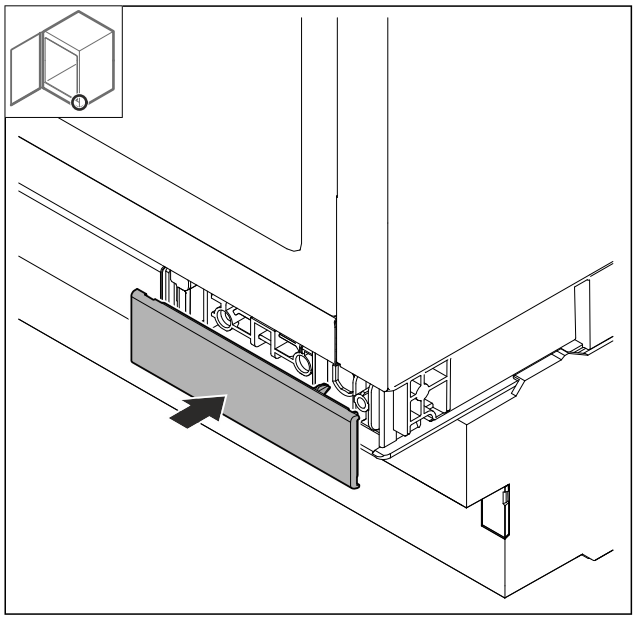

Fig. 33

▶ Установите крышку.

3.9 Монтаж в нишу

3.9.1 Инструмент



Прежде чем установить устройство в нишу, учитывайте метод закрепления:	
Боковое крепление	**Потолочное крепление**
Установка под твердую столешницу, например, из гранита	Без гранитной столешницы
При полностью выкрученных установочных опорах устройство расположено ниже столешницы.	При полностью выдвинутых ножках устройство слегка зажато под столешницей.
Боковая стенка мебели подготовлена для привинчивания.	

3.9.2 Комплект поставки

1x	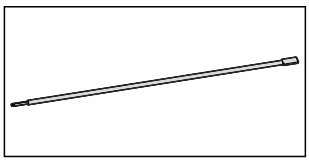
1x	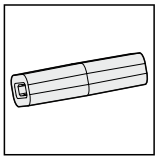
2x	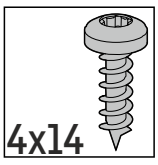
2x	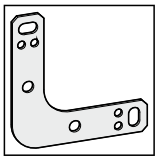
2x	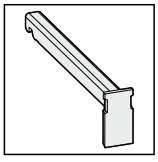

*** Наличие в зависимости от модели и комплектации**

3.9.3 Подготовка устройства

Убедитесь, что выполнены следующие исходные условия, прежде чем встраивать устройство в нишу:

- ❑ Направление открывания двери задано. Направление открывания двери можно задать только за пределами ниши, так как для этого требуется достаточно свободного пространства.

▶ Полностью вставьте разъем сетевого кабеля, предназначенный для устройств, не выделяющих тепла, в штекер устройства с задней стороны устройства.
▶ Следите за прочностью крепления разъема сетевого кабеля, предназначенного для устройств, не выделяющих тепла.
▶ Проложите сетевой штекер с помощью шнура к доступной розетке.

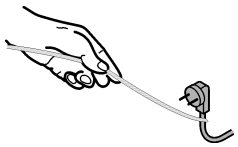

Fig. 34

ВНИМАНИЕ
Опасность повреждений из-за перемещения устройства!
При перемещении устройства возникает опасность повреждения днища или регулируемых опор устройства.
Перед перемещением:
▶ Полностью вкрутите регулируемые опоры.
▶ Подложите по одной полоске из картона (например, из упаковочного материала) размером прим. 100 мм x 600 мм под регулируемые опоры.
При перемещении:
▶ Осторожно перемещайте устройство.
▶ При перемещении по неровному полу: Осторожно поднимите устройство.
После перемещения:
▶ Уберите полоски из картона.

3.9.4 Закрепление устройства на крышке

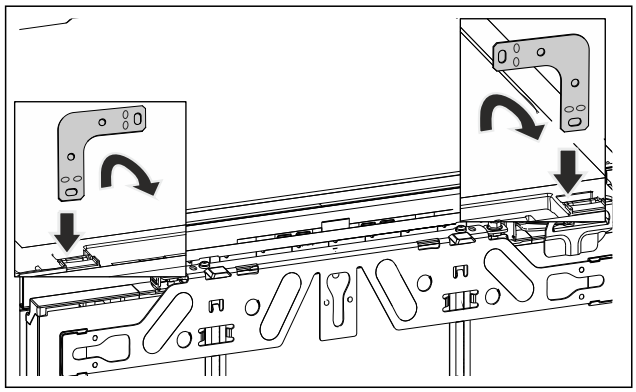

Fig. 35 Примерное изображение

▶ Вставьте угол в приемное отверстие крышки устройства и отогните вперед.

ПРЕДУПРЕЖДЕНИЕ
Опасность возгорания вследствие короткого замыкания!
▶ Если устройство устанавливается в нишу: Предотвратите перегибание, защемление или повреждение сетевого кабеля.
▶ Не используйте устройство с поврежденным сетевым кабелем.

▶ Вдвиньте устройство в нишу и выровняйте, см. пункт (см. 3.9.6 Выравнивание устройства) .

3.9.5 Закрепление устройства сбоку

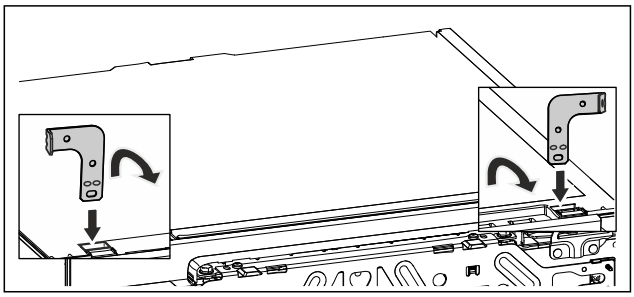

Fig. 36 Примерное изображение

▶ Оба угла отогнуть на соответствующем конце перед монтажом. Вставить прямую сторону в приемное отверстие крышки устройства и отогнуть вперед.

ПРЕДУПРЕЖДЕНИЕ
Опасность возгорания вследствие короткого замыкания!
▶ Если устройство устанавливается в нишу: Предотвратите перегибание, защемление или повреждение сетевого кабеля.
▶ Не используйте устройство с поврежденным сетевым кабелем.

▶ Вдвиньте устройство в нишу и выровняйте, см. пункт (см. 3.9.6 Выравнивание устройства) .

3.9.6 Выравнивание устройства

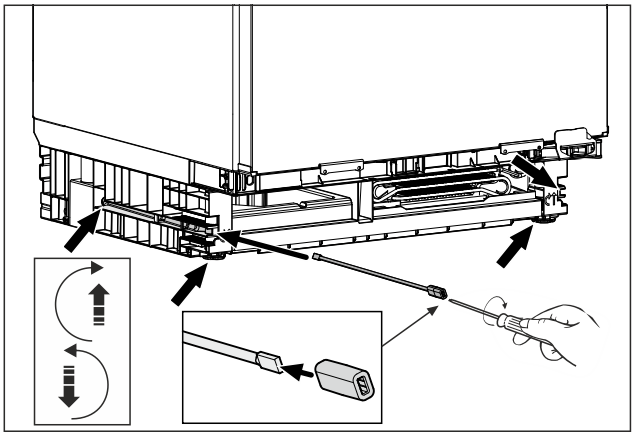

Fig. 37 Примерное изображение

▶ Выкрутите регулируемые опоры до столешницы.
▶ Устройство выровняйте с помощью водяного уровня прямо в стоячем положении.
▶ Сохраните штангу с адаптером для демонтажа устройства.

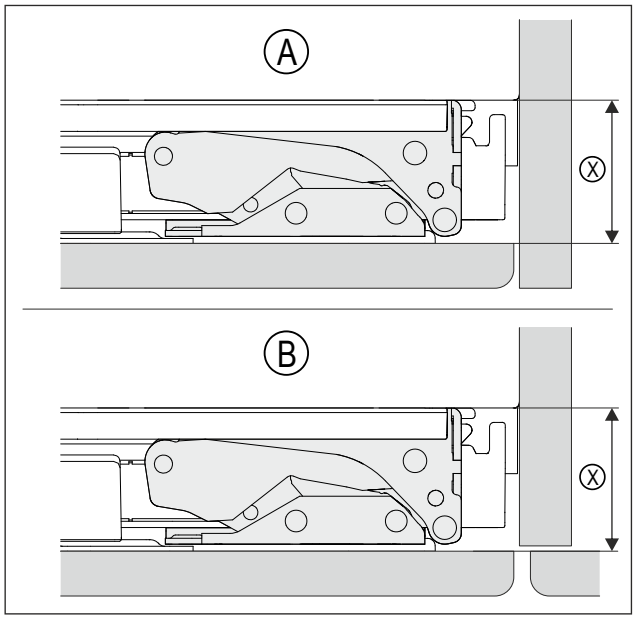

Fig. 38 Примерное изображение

(A) Ниша со стенкой

(B) Ниша с соседней мебелью

(X) Расстояние между корпусом устройства и задней частью смонтированного мебельного фасада

▶ Проверьте, соответствует расстояние (X) монтажной ситуации (A) или (B).

(X)	42 мм
При отсутствии боковой стенки мебели ориентируйтесь на столешницу.	

▶ Попеременно выкрутите регулируемые опоры на максимум. Ход перестановки составляет максимум 60 мм.

▷ Устройство выровнено прямо по вертикали.

▷ Устройство слегка зажато в нише между полом и столешницей.

3.9.7 Монтаж цоколя

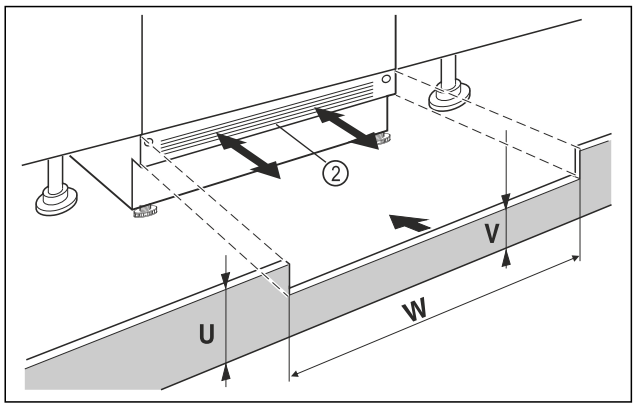

Fig. 39 Примерное изображение

▶ Установите цокольную панель устройства *Fig. 39 (2)*, но еще не фиксируйте ее.

▶ Установите мебельную дверь и цокольную панель мебели для проверки

▶ Если цокольную панель *Fig. 39 (2)* видно, потяните её вперед настолько, пока передний край вентиляционной решетки не станет вровень с цокольной панелью мебели.

-или-

▶ Если цокольная панель *Fig. 39 (2)* скрыта, сдвиньте её назад как можно дальше.

▶ Вентиляционное отверстие должно быть полностью открытым: При необходимости следует подрезать цокольную панель мебели по высоте *Fig. 39 (U)*!

▷ Подгоните высоту перемычки *Fig. 39 (W)* по всей ширине ниши *Fig. 39 (V)* под цокольной панелью устройства *Fig. 39 (2)*.

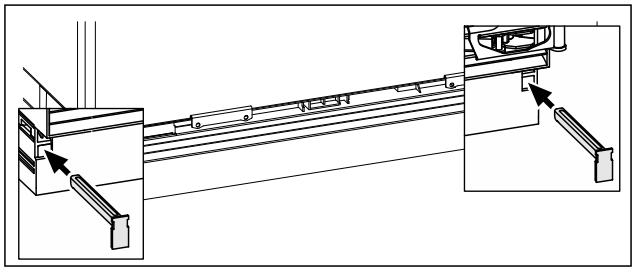

Fig. 40 Примерное изображение

▶ Зафиксируйте цокольную панель устройства: вставьте фиксатор, при этом придерживайте цокольную панель устройства.

▶ Закрепить цокольную панель мебели.

3.9.8 Закрепление устройства в нише

Потолочное крепление:

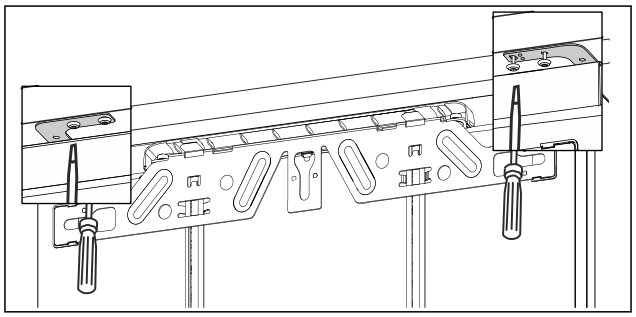

Fig. 41 Примерное изображение

▶ Для крепления под столешницей прикрутить крепежные уголки соответственно двумя винтами под столешницей.

Боковое крепление:

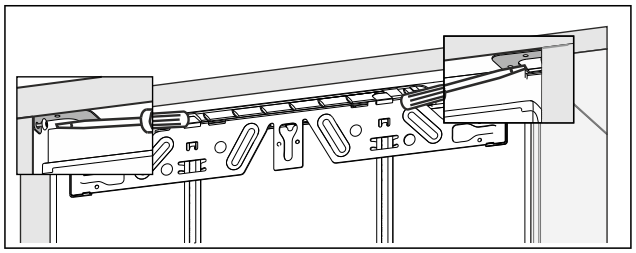

Fig. 42 Примерное изображение

▶ Для бокового крепления прикрутить крепежный уголок соответственно одним винтом справа и слева в нише.

3.10 Монтаж мебельной двери

Инструмент

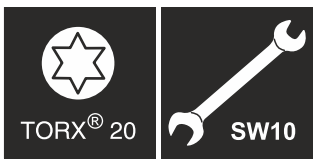

*** Наличие в зависимости от модели и комплектации**



Комплект поставки

1x	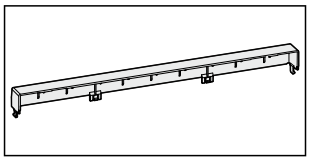
6x	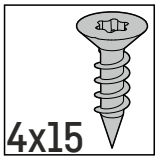
4x	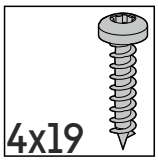

▶ Смонтируйте ручку на мебельной двери.

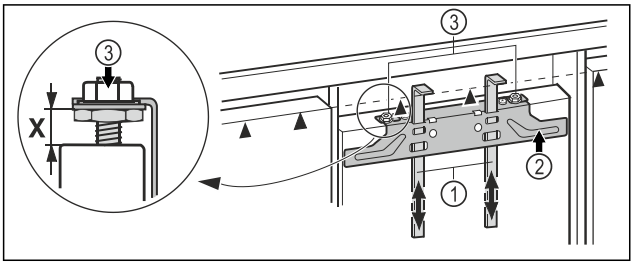

Fig. 43

▶ Проверьте предварительную установку **X = 8 мм**. (расстояние между дверью устройства и нижней кромкой поперечины)
▶ Монтажные приспособления *Fig. 43 (1)* сдвиньте вверх на высоту мебельного фасада. Нижняя упорная кромка ▲ монтажного приспособления = верхней кромке мебельной двери, которую планируется смонтировать.
▶ Открутите крепежную поперечину *Fig. 43 (2)* с помощью контргаек *Fig. 43 (3)*.

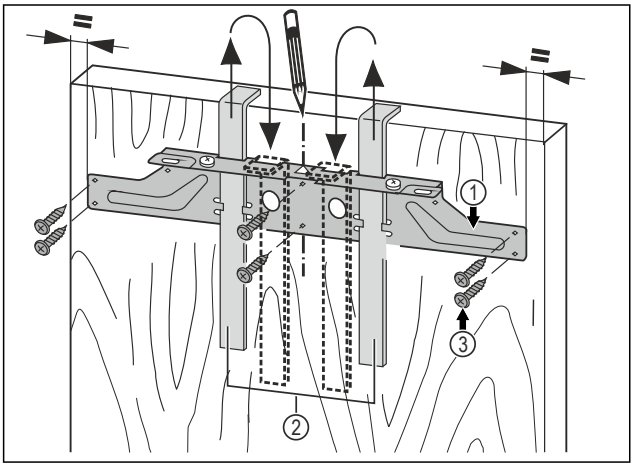

Fig. 44

▶ Навесьте крепежную поперечину *Fig. 44 (1)* с монтажными вспомогательными элементами *Fig. 44 (2)* на внутреннюю сторону мебельной двери.
▶ Выровняйте крепежную поперечину *Fig. 44 (1)* по центру на двери.
▷ Расстояния до наружных кромок справа и слева должны быть одинаковыми.

Для дверей из ДСП:

▶ Прикрутите крепежную поперечину *Fig. 44 (1)* по меньшей мере 6 винтами *Fig. 44 (3)*.

Для ячеистых дверей:

▶ Прикрутите крепежную поперечину *Fig. 44 (1)* 4 винтами *Fig. 44 (3)* по краю.
▶ Вытяните вверх монтажные приспособления *Fig. 44 (2)* и, развернув, вставьте их в расположенные рядом приемные отверстия.

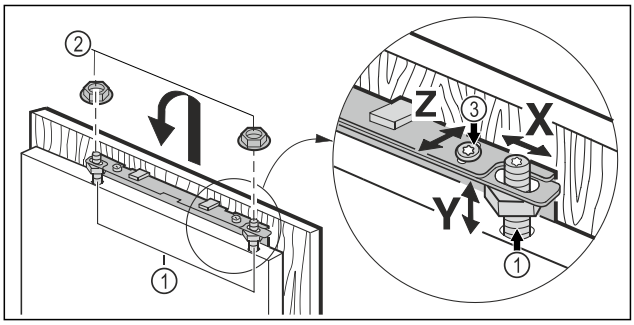

Fig. 45

▶ Навесьте мебельную дверь на регулировочные болты *Fig. 45 (1)* и накрутите контргайки *Fig. 45 (2)* на регулировочные болты, не затягивая.
▶ Закройте дверь.
▶ Проверьте расстояние от двери устройства до мебельных фасадов, расположенных рядом.
▶ Выравнивание бокового положения мебельной двери: сдвиньте мебельную дверцу в направлении **X**.
▶ Выравнивание мебельной двери по высоте **Y** и боковому наклону: с помощью отвертки установите положение регулировочными болтами *Fig. 45 (1)*.
▷ Мебельная дверь установлена заподлицо и в одну линию с расположенными рядом мебельными фасадами.
▶ Затяните контргайки *Fig. 45 (3)*.

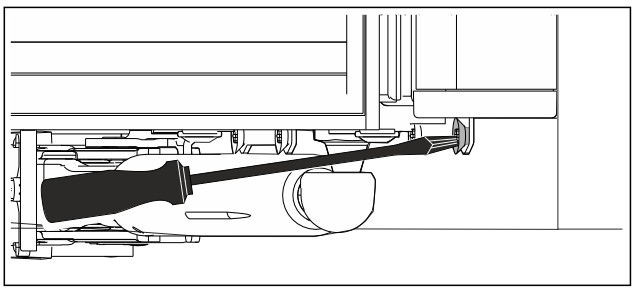

Fig. 46

▶ Прикрутите мебельную дверь к двери устройства.
▶ Просверлите в мебельной дверце крепежные отверстия (возможно для этого понадобится сначала наметить отверстие шилом).
▶ Скрепите вместе дверь устройства и мебельную дверь винтами при помощи крепежного уголка.

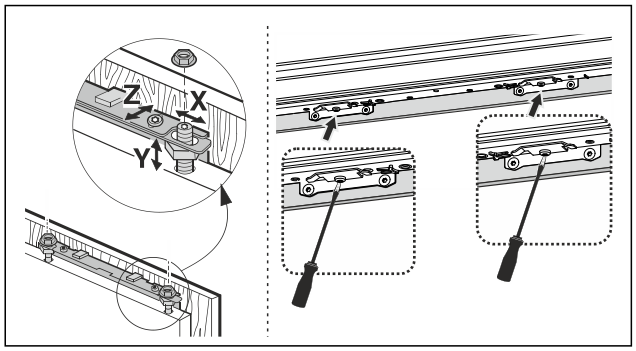

Fig. 47

- ▶ Выровняйте мебельную дверь в глубине **Z** : отпустите винты сверху и снизу на дверце, потом сдвиньте дверцу.
- ▶ Чтобы лучше доставать винты под дверцей, откройте её примерно на 45°.
- ▶ Не допускайте упора в утолщения и уплотнения - это важно для нормального функционирования!
- ▶ Установите между мебельной дверью и корпусом мебели зазор около 2 мм.

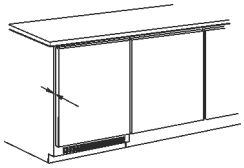

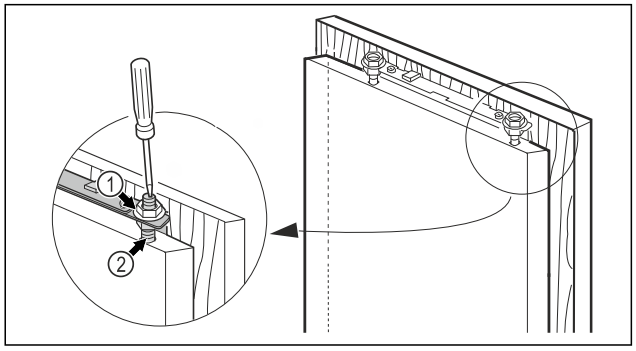

Fig. 48

- ▶ Проверьте посадку двери и при необходимости отрегулируйте.
- ▶ Затяните все винты.
- ▶ Затяните контргайки *Fig. 48 (1)* шестигранным ключом на 13, при этом удерживайте регулировочные болты *Fig. 48 (2)* от проворачивания отверткой.

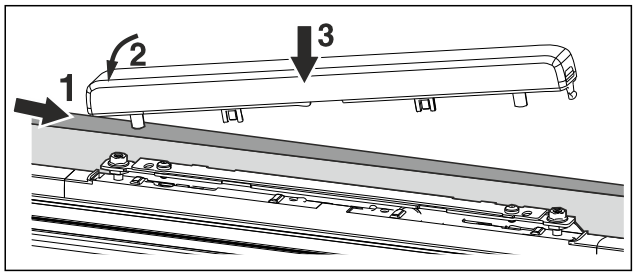

Fig. 49

- ▶ Установите и защелкните верхнюю крышку.

3.11 После установки

- ▶ Удалите из камеры все детали, защищавшие устройство при перевозке.

ВНИМАНИЕ
Повреждение острыми или колющими предметами!
При использовании острых или колющих предметов при снятии упаковочного материала возникает опасность повреждения устройства.
- ▶ Не используйте острые или колющие предметы для снятия упаковочного материала.

- ▶ Уберите из камеры защитную пленку: стяните пленку в горизонтальном направлении вдоль конструктивного узла, чтобы минимизировать ее силу сцепления.
- ▶ Очистите устройство. (см. 10.6 Чистка устройства)
- ▶ Запишите тип (модель, номер), обозначение устройства, номер устройства / серийный номер, дату покупки и адрес продавца.

3.12 Подключение устройства к электропитанию

ПРЕДУПРЕЖДЕНИЕ
Опасность поражения электрическим током и получения травм из-за повреждения устройства или сетевого шнура!
Опасность для жизни и риск получения резаных ран.
Повреждение устройства или сетевого шнура во время транспортировки может стать причиной смертельного поражения электрическим током. Кроме того, можно порезаться о поврежденные части корпуса устройства.
- ▶ После транспортировки проверьте устройство и сетевой шнур на наличие повреждений.
- ▶ Категорически запрещается эксплуатация при повреждении устройства или сетевого шнура.
- ▶ Свяжитесь с сервисной службой.

К сети электропитания вы подключаете ваше устройство при помощи отдельно поставляемого сетевого кабеля. Сетевой кабель на одном конце располагает гнездом «холодного подключения», а на другом конце штепсельной вилкой.

Убедитесь, что выполнены следующие исходные условия:
- Устройство и сетевой кабель не повреждены.
- Устройство смонтировано надлежащим образом. (см. 3.9 Монтаж в нишу)
- Требования в отношении подключения к электросети соблюдены.
- Величины для осуществления надлежащего подключения известны и соблюдены.
- Сетевое напряжение и частота соответствуют данным, приведенным на заводской табличке.
- Розетка надлежащим образом заземлена и снабжена электрическим предохранителем.
- Ток срабатывания предохранителя составляет от 10 A до 16 A.

ВНИМАНИЕ
Опасность материального ущерба из-за неправильной эксплуатации!
Повреждение электрических компонентов устройства.
- ▶ Используйте исключительно прилагаемый к изделию сетевой шнур.

ПРЕДУПРЕЖДЕНИЕ
Опасность пожара из-за неправильного подключения!
Ожоги.
Повреждения на устройстве.
- ▶ Не использовать удлинители кабеля.
- ▶ Не использовать электрические разветвители.

*** Наличие в зависимости от модели и комплектации**

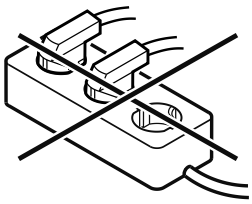

ВНИМАНИЕ
Опасность материального ущерба из-за неправильного подключения!
Повреждения на устройстве.
▶ Не подключайте устройство к автономным инверторам, как, например, установки солнечной энергии, бензиновые генераторы.

▶ Подключите штепсельную вилку сетевого кабеля к сети подачи напряжения. Следите за прочностью крепления штепсельной вилки в розетке.
▷ Устройство подключено. Информацию о первом ввод в эксплуатацию см. в главах далее или в инструкции по эксплуатации.

3.13 Упаковку утилизируйте надлежащим образом

ПРЕДУПРЕЖДЕНИЕ
Опасность удушения упаковочным материалом и пленкой!
▶ Не разрешайте детям играть с упаковочным материалом.

Упаковка изготовлена из материалов, пригодных для вторичного использования:
- Гофрированный картон / картон
- Детали из вспененного полистирола
- Пленки и мешки из полиэтилена
- Обвязочные ленты из полипропилена
- сбитая гвоздями деревянная рама со вставкой из полиэтилена*

▶ Упаковочный материал отнесите в официальное место сбора вторсырья.

4 Принцип функционирования дисплея

Управление вашим устройством осуществляется через сенсорную кнопку.

4.1 Навигация сенсорной кнопкой и пояснение к символам

На изображениях используются различные символы для навигации сенсорной кнопкой. Таблица ниже описывает данные символы.

Символ	Описание
	**Кратковременное нажатие сенсорной кнопки пальцем:** Навигация по главному меню и по подменю. Если появился рисунок с изображением числа на руке: Число показывает, сколько раз подряд нужно кратко коснуться сенсорной кнопки, чтобы перейти к определенной функции.
	**Касание сенсорной кнопки пальцем в течение 3 секунд:** Включить устройство. В главном меню: Выключить устройство. В подменю: Перейти в главное меню. Деактивация активной функции подменю.
	**Касание сенсорной кнопки пальцем в течение 7 секунд:** В главном меню: Открыть подменю.
	**Стрелка с часами:** Следующая индикация на дисплее появляется по истечении более чем 10 секунд.
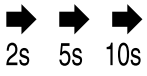	**Стрелка с указанием времени:** Следующая индикация на дисплее появляется по истечении указанного времени.

4.2 Меню

Функции устройства разделены по различным меню.

Меню	Описание
Главное меню	При включении устройства вы автоматически окажетесь в главном меню. Отсюда можно выполнить навигацию к функциям устройства и в подменю.
Подменю	Подменю содержит другие функции для настройки вашего устройства.

4.2.1 Главное меню

В главном меню можно активировать/деактивировать следующие функции:

Светодиод	Описание
	SuperCool
	Температура 3 °C
	Температура 5 °C

Свето-диод	Описание
7°C	Температура 7 °C
9°C	Температура 9 °C

Значение светодиодов в главном меню

Светодиод	Описание	Положение свето-диода
3°C	SabbathMode	Светодиод 2
5°C	Сброс на заводские настройки	Светодиод 3

Значение светодиодов в подменю

4.2.1 Открытие главного меню

При включении устройства вы автоматически окажетесь в главном меню.

Если при нахождении в подменю требуется перейти в главное меню:

▶ Выполните шаги действия (см. 4.2.2 Выход из подменю) .

4.2.1 Навигация в главном меню

Если выполняется навигация в главном меню, то после светодиода 5 снова следует светодиод 1.



Fig. 50

▶ Кратко касайтесь сенсорной кнопки до тех пор, пока не загорится требуемая функция.

▷ Функция активирована.

4.2.1 Спящий режим дисплея

Если не касаться сенсорной кнопки в главном меню в течение 10 секунд, то дисплей переходит в спящий режим. Спящий режим препятствует изменению температуры при случайном касании сенсорной кнопки.

Завершение спящего режима:

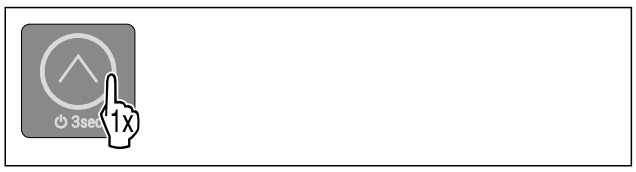

Fig. 51

▶ Кратко коснитесь сенсорной кнопки.

▷ Раздастся звуковой сигнал подтверждения.

▷ Установленная температура мигнет один раз.

▷ Спящий режим завершен.

4.2.2 Подменю

В подменю можно активировать/деактивировать следующие функции:

Светодиод	Описание	Положение свето-диода
✳	Блокировка ввода	Светодиод 1

4.2.2 Открытие подменю

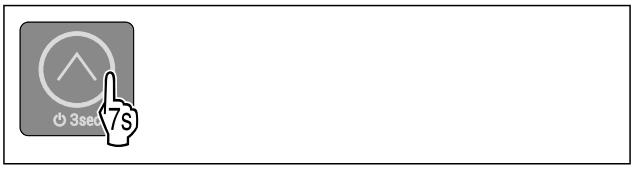

Fig. 52

▶ Выполняйте действия, как показано на рисунке, пока по истечении 7 секунд не раздастся двойной сигнал подтверждения.

▷ Светодиоды 1-5 горят: Вы находитесь в подменю.

▷ Если в течение 5 секунд на дисплее не выполняется никаких действий, индикация возвращается в главное меню.

4.2.2 Выход из подменю

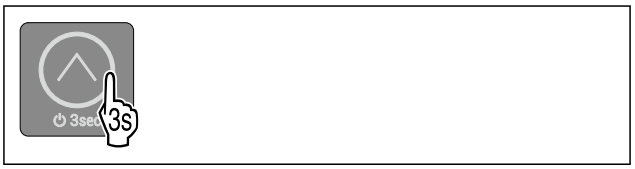

Fig. 53

▶ Выполните действия, как показано на рисунке.

-или-

▶ Не касайтесь сенсорной кнопки в течение 5 секунд.

▷ Вы находитесь в главном меню.

4.2.2 Навигация по подменю

Если выполняется навигация в подменю, то после светодиода последней функции подменю снова следует светодиод 1.

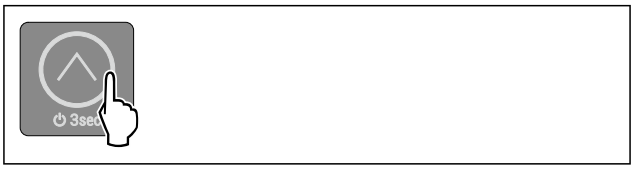

Fig. 54

▶ Кратко касайтесь сенсорной кнопки до тех пор, пока не загорится требуемая функция.

▷ Через 5 секунд бездействия выбранная функция активируется автоматически.

5 Ввод в работу

5.1 Включение устройства (первый ввод в эксплуатацию)

Убедитесь, что выполнены следующие исходные условия:

- ❑ Устройство встроено и подсоединено согласно инструкции по монтажу.
- ❑ Все клейкие ленты, клейкие и защитные пленки, а также транспортные крепления в и на устройстве удалены.
- ❑ Все рекламные вкладки удалены из выдвижных ящиков.
- ❑ Принцип функционирования дисплея известен. (см. 4 Принцип функционирования дисплея)

Включите устройство:

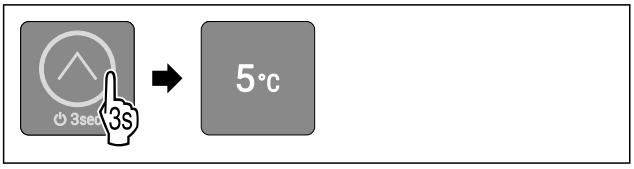

Fig. 55

▶ Касайтесь сенсорной кнопки в течение 3 секунд, как показано на рисунке, до тех пор, пока не прозвучит сигнал подтверждения.
▷ Устройство включено.
▷ Внутреннее освещение активировано.
▷ Светодиод 3 горит: С завода-изготовителя температура установлена на 5 °C.
▷ Устройство охлаждает до заданной на заводе-изготовителе целевой температуры.

Устройство запускается в демо-режиме:
Если устройство запускается в демо-режиме:
▶ Деактивация демо-режима. (см. Деактивация демо-режима)

Дисплей переключается в спящий режим:
Если дисплей переключается в спящий режим:
▶ Кратко коснитесь сенсорной кнопки. (см. 4.2.1 Спящий режим дисплея)

Указание
Рекомендации производителя:
▶ Закладывание пищевых продуктов: Подождите ок. 6 часов, пока не будет достигнута заданная температура.
▶ **Замораживаемые продукты** закладывайте при температуре -18 °C или ниже.*
▶ Учитывайте указания по хранению. (см. 6.1 Указания по хранению)

Указание
Sie erhalten Zubehör im Liebherr-Hausgeräte-Shop unter go.liebherr.com/47wtc4.

6 Хранение

6.1 Указания по хранению

ПРЕДУПРЕЖДЕНИЕ
Опасность пожара из-за электрических приборов!
Если использовать электрические приборы в области хранения продуктов в этом устройстве, они могут стать причиной пожара.
▶ В области хранения продуктов запрещается использовать электрические приборы, на которые отсутствует прямая рекомендация изготовителя.

Указание
При недостаточной вентиляции потребление электроэнергии повышается, и производительность охлаждения снижается.
▶ Вентиляционная щель всегда должна оставаться свободной.

Учитывайте следующие предписания по хранению:

- Воздушный зазор на вентиляторе должен оставаться свободным.*
- В морозильном отделении: Хорошо упаковывайте пищевые продукты.*
- Пищевые продукты, которые легко распространяют или впитывают запах и вкус, упаковывайте в закрытые емкости или укрывайте.
- Жидкости храните в закрытых емкостях.
- Храните пищевые продукты на расстоянии, чтобы воздух мог хорошо циркулировать.
- Храните пищевые продукты в соответствии с данными на упаковке.
- Всегда учитывайте минимальный срок пригодности, указанный на упаковке.

Указание
Несоблюдение этих норм может привести к порче пищевых продуктов.

6.2 Холодильное отделение

6.2.1 Сортировка пищевых продуктов

▶ Верхняя зона и дверь: Храните масло, сыр, консервы и тюбики.
▶ Самая нижняя полка: Храните скоропортящиеся продукты, например, готовые блюда, рыбу, мясные и колбасные изделия.
▶ Универсальный ящик: Храните небольшие стеклянные баночки, тюбики, шоколад, яйца, фрукты и овощи в упаковке.

6.3 Морозильное отделение с 4 звездочками*

Здесь поддерживается сухой морозный климат для хранения при -18 °C. Морозный климат подходит для хранения свежезамороженных и просто замороженных продуктов в течение нескольких месяцев, для приготовления кубиков льда или замораживания свежих пищевых продуктов.

Температура воздуха в морозильном отделении, измеряемая термометром или другими измерительными устройствами, может колебаться. В наполненном наполовину или пустом морозильном отделении температура колеблется в большем диапазоне, она может подняться выше -18 °C.

6.3.1 Замораживание продуктов

Можно в течение 24 часов заморозить столько свежих пищевых продуктов, сколько указано на заводской табличке (см. 11.5 Заводская табличка) у значка «Производительность по замораживанию ... кг/24 ч».

Для того, чтобы продукты быстро полностью промерзали, не кладите в упаковку больше следующего количества:

- фрукты и овощи до 1 кг
- мясо до 2,5 кг

Сортировка пищевых продуктов

ОСТОРОЖНО

Опасность травмы осколками стекла!
Бутылки и банки с напитками при замораживании могут взорваться. Это в особенности относится к газированным напиткам.

▶ Не замораживайте бутылки и банки с напитками!

▶ Поместите продукты в упаковке в морозильное отделение.

Размораживание пищевых продуктов

ПРЕДУПРЕЖДЕНИЕ

Опасность пищевого отравления!

▶ Размороженные продукты не замораживайте снова.
▶ Размороженные продукты подлежат немедленной переработке.

Пищевые продукты можно размораживать различными способами:

- в холодильном отделении
- в микроволновой печи
- в духовке/в аэрогриле
- при комнатной температуре

▶ Вынимайте только такое количество пищевых продуктов, которое требуется.

6.4 Сроки хранения

Указанные сроки хранения являются ориентировочными.

Для продуктов с указанием минимального срока хранения всегда действует указанная на упаковке дата.

6.4.1 Холодильное отделение

Это распространяется на минимальный строк пригодности, указанный на упаковке.

6.4.2 Морозильная камера*

Ориентировочными значениями для сроков хранения различных продуктов могут быть		
Пищевой лед	при -18 °C	от 2 до 6 месяцев
Колбаса, ветчина	при -18 °C	от 2 до 3 месяцев
Хлеб, выпечка	при -18 °C	от 2 до 6 месяцев
Дичь, свинина	при -18 °C	от 6 до 9 месяцев
Рыба, жирная	при -18 °C	от 2 до 6 месяцев
Рыба, постная	при -18 °C	от 6 до 8 месяцев
Сыр	при -18 °C	от 2 до 6 месяцев
Птица, говядина	при -18 °C	от 6 до 12 месяцев
Ориентировочными значениями для сроков хранения различных продуктов могут быть		
Фрукты, овощи	при -18 °C	от 6 до 12 месяцев

7 Экономия электроэнергии

- Всегда следите за хорошим притоком и оттоком воздуха. Не закрывайте вентиляционные отверстия / решетки.
- Вентиляционный воздушный зазор должен всегда оставаться открытым.*
- Избегайте монтажа устройства в зоне прямых солнечных лучей, рядом с системой отопления и т.п.
- Если смонтировать устройство непосредственно рядом с духовым шкафом, это может незначительно увеличить потребление электроэнергии. Это зависит от продолжительности и интенсивности использования духового шкафа.
- Потребление электроэнергии зависит от условий в месте установки, например, от температуры окружающей среды . При более высокой температуре окружающей среды потребление электроэнергии может вырасти.
- Открывайте устройство на предельно короткое время.
- Чем ниже заданная температура, тем больше потребление электроэнергии.
- Вынимайте продукты на как можно менее продолжительный срок, чтобы они не сильно нагрелись.
- Закладка тёплых блюд: сначала дайте им остыть до комнатной температуры.
- Продукты глубокой заморозки для оттаивания оставьте в холодильной камере.*
- Если в устройстве образовался толстый слой инея: разморозьте устройство.*

8 Управление

8.1 Элементы управления и индикации

Дисплей позволяет осуществить быстрый обзор текущего состояния устройства, настройку температуры, состояния функций и сообщений.

Управление вашим устройством осуществляется через сенсорную кнопку.

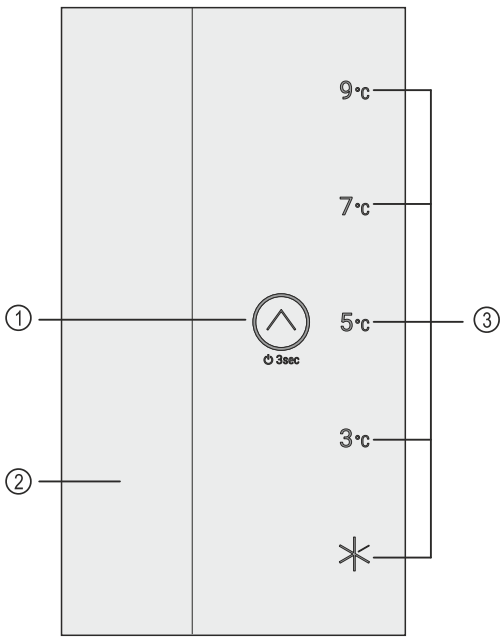

*** Наличие в зависимости от модели и комплектации**

Fig. 56 Примерное изображение: Дисплей

(1) Сенсорная кнопка (элемент управления)
(2) Внутреннее освещение
(3) Индикация температуры/индикация статуса

8.1.1 Индикация температуры/индикация статуса

Индикация температуры/индикация статуса состоит из пяти светодиодов:

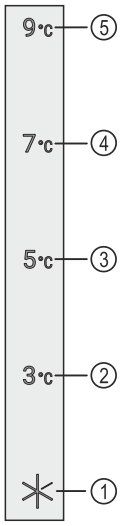

Fig. 57 Примерное изображение

(1) Светодиод 1
(2) Светодиод 2
(3) Светодиод 3
(4) Светодиод 4
(5) Светодиод 5

Светодиоды в главном меню показывают настройки температуры (см. 4.2.1 Главное меню) , а в подменю – функции (см. 4.2.2 Подменю) .

8.1.2 Поведение светодиодов

Состояние устройства можно распознать по тому, как горят или мигают светодиоды:

Поведение светодиодов (примерное изображение)	Описание
	**Светодиод не горит:** Светодиод не выбран. Функция не активна.
	**Светодиод горит:** Светодиод выбран, или функция активна.
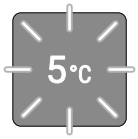	**Несколько светодиодов мигают одновременно:** Возникла ошибка. (см. 8.3 Сообщения)

Поведение светодиодов

8.1.3 Звуковые сигналы

Звуковой сигнал раздается в следующих случаях:

Звуковой сигнал	Описание
Сигнал подтверждения	Раздается при касании сенсорной кнопки.
Звук аварийного сигнала	Раздается при возникновении ошибки. (см. 8.3 Сообщения)
Сигнал ошибки	Раздается при касании сенсорной кнопки, но когда невозможно совершить действие.

8.2 Функции устройства

8.2.1 Указания по функциям устройства

Функции устройства были настроены на заводе-изготовителе так, чтобы ваше устройство было полностью работоспособно.

Прежде чем изменять, активировать или деактивировать функции устройства убедитесь, что выполнены следующие исходные условия:

- ❑ Вы прочли и поняли описание принципа функционирования дисплея. (см. 4 Принцип функционирования дисплея)
- ❑ Вы ознакомились с элементами управления и индикации вашего устройства. (см. 8.1 Элементы управления и индикации)

Включение и выключение устройства

При помощи данной функции происходит выключение и включение всего устройства.

Выключение устройства

После отключения устройства все выполненные ранее настройки сохраняются.

Убедитесь, что выполнены следующие исходные условия:

- ❑ Выполнены операционные инструкции (см. 12 Отключение) .
- ❑ Вы находитесь в главном меню. (см. 4.2.2 Выход из подменю)

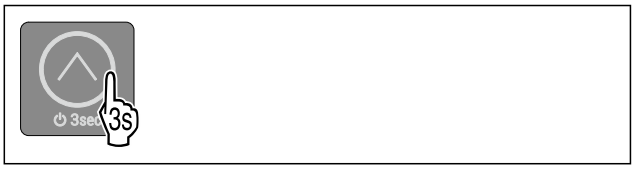

Fig. 58

▶ Выполняйте действия, как показано на рисунке, пока не раздастся сигнал подтверждения.
▷ Светодиоды дисплея больше не горят.
▷ Внутреннее освещение деактивировано.
▷ Устройство выключено.

Включение устройства

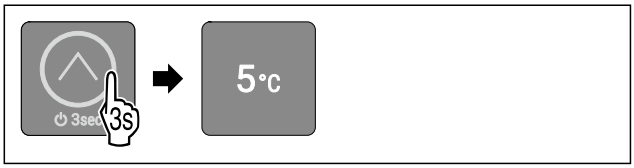

Fig. 62 Примерное изображение: Для устройств без SmartModule

▶ Выполняйте действия, как показано на рисунке, пока не раздастся сигнал подтверждения.
▷ Устройство включено.
▷ Внутреннее освещение активировано.

▷ При первом вводе в эксплуатацию: Устройство охлаждает до заданной на заводе-изготовителе целевой температуры.
▷ Если устройство ранее уже эксплуатировалось: Устройство охлаждает до предварительно заданной целевой температуры.

Температура

При помощи этой функции можно настроить температуру.

Температура зависит от следующих факторов:
- Частота открытия двери
- Длительность открытия двери
- Температура в помещении на месте установки
- Вид, температура и количество продуктов

Рекомендуемая настройка: 4 °C

Настройка температуры

Данная функция находится в главном меню на позициях светодиодов 2-5.

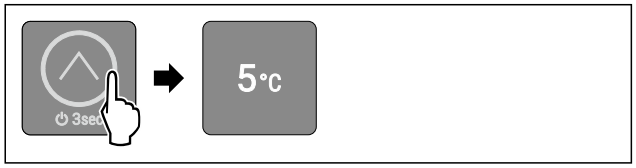

Fig. 64 Примерное изображение

▶ Кратко касайтесь сенсорной кнопки, как показано на рисунке, до тех пор, пока не загорится требуемая температура.
▷ Температура настроена.
▷ Устройство охлаждает до установленной целевой температуры.

SuperCool

При помощи этой функции можно активировать или деактивировать SuperCool. При активации SuperCool устройство увеличивает мощность охлаждения. Таким образом достигаются более низкие температуры охлаждения. Можно активировать SuperCool, если требуется как можно быстрее охладить большое количество продуктов.

При активации SuperCool можно достигнуть более низких температур также в морозильном отделении ****. Можно активировать SuperCool, если требуется заморозить продукты в морозильном отделении *****.

Активация SuperCool

Данная функция находится в главном меню на позиции светодиода 1.

Момент времени для активации функции:
- При хранении свежих продуктов в холодильном отделении: Активируйте функцию при закладке продуктов.

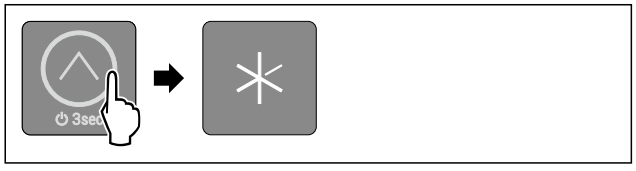

Fig. 65

▶ Кратко касайтесь сенсорной кнопки, как показано на рисунке, до тех пор, пока не загорится светодиод 1.
▷ Светодиод 1 горит: Функция SuperCool активирована.
▷ Устройство охлаждает до целевой температуры.

Деактивация SuperCool

Функция SuperCool автоматически деактивируется по истечении 18 часов.

Но вы можете также в любое время деактивировать SuperCool вручную, установив температуру:

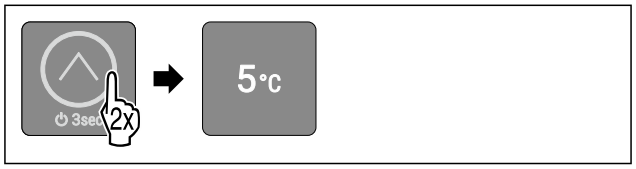

Fig. 66 Примерное изображение

▶ Кратко касайтесь сенсорной кнопки, как показано на рисунке, до тех пор, пока не загорится требуемая температура.
▷ Температура настроена, и функция SuperCool деактивирована.
▷ Устройство продолжает работать в обычном режиме.
▷ Устройство охлаждает до установленной целевой температуры.

SabbathMode

При помощи этой функции можно активировать или деактивировать режим SabbathMode. При активации данной функции происходит отключение некоторых электронных функций. Благодаря этому ваше устройство выполняет требования в такие еврейские праздничные дни, как, например, Шаббат, и соответствует сертификации кошерности STAR-K.

Состояние устройства при активном режиме SabbathMode
Светодиоды 1-5 горят.
Все функции на дисплее, за исключением **функции деактивации SabbathMode**, являются заблокированными.
Активные функции остаются активными.
Внутреннее освещение деактивировано.
Сообщения не отображаются.
Сигнал открытой двери не выдается.
После сбоя электропитания устройство возвращается в режим SabbathMode.

Состояние устройства

Указание
Данное устройство имеет сертификат «Institute for Science and Halacha» (Института науки и Галаха). (www.machonhalacha.co.il)

Список сертифицированных по STAR-K устройств можно найти по ссылке www.star-k.org/appliances.

Активация SabbathMode

ПРЕДУПРЕЖДЕНИЕ

Опасность отравления испорченными продуктами питания!

Если был активирован режим SabbathMode и произошел сбой электропитания, то на индикации статуса не будет сообщения о сбое электропитания. После восстановления электропитания устройство продолжит работать в режиме SabbathMode. В результате перебоя электропитания продукты питания могут испортиться, вызвав пищевое отравление.

После сбоя электропитания:

▶ Не следует употреблять пищевые продукты, которые были замерзшими и растаяли.

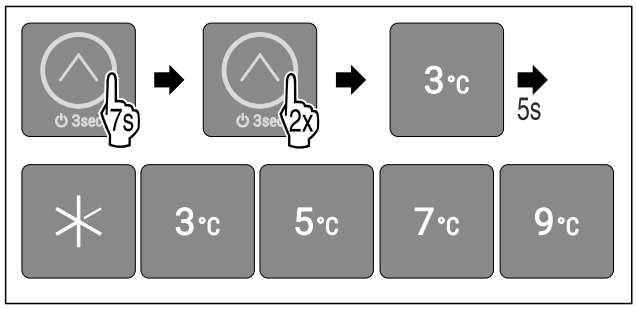

Fig. 67

▶ Выполните действия, как показано на рисунке.
▷ Светодиод 2 горит.
▷ Через 5 секунд бездействия SabbathMode активируется. Светодиоды 1-5 горят.

Деактивация SabbathMode

Режим SabbathMode автоматически деактивируется по истечении 80 часов. Вы можете также в любое время деактивировать SabbathMode вручную:

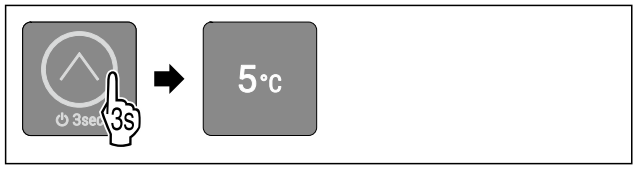

Fig. 68 Примерное изображение в зависимости от установленной ранее температуры

▶ Выполняйте действия, как показано на рисунке, пока не раздастся сигнал подтверждения.
▷ Режим SabbathMode деактивирован.
▷ Внутреннее освещение активировано.
▷ Устройство продолжает работать в обычном режиме. Светодиод предварительно настроенной температуры горит.
▷ Вы находитесь в главном меню.

Блокировка ввода

При помощи этой функции можно активировать или деактивировать блокировку ввода. Блокировка ввода позволяет предотвратить непреднамеренное управление устройством, например, детьми.

Применение:

- Предотвращение непреднамеренного изменения функций.
- Предотвращение непреднамеренного выключения устройства.
- Предотвращение непреднамеренной настройки температуры.

Активация блокировки ввода

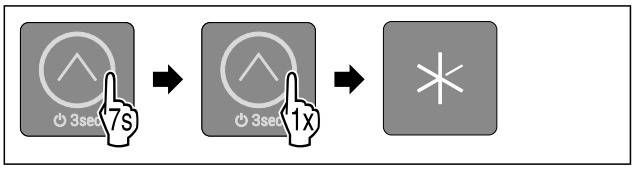

Fig. 69

▶ Выполните действия, как показано на рисунке.
▷ Светодиод 1 горит.
▷ Через 5 секунд бездействия блокировка ввода активируется.

Деактивация блокировки ввода



Fig. 70

▶ Выполняйте действия, как показано на рисунке, пока не раздастся сигнал подтверждения.
▷ Блокировка ввода деактивирована.
▷ Вы находитесь в главном меню.

Демо-режим

Демо-режим является специальной функцией для продавцов, которые хотят продемонстрировать функции устройства. При активации демо-режима все холодильные функции деактивированы, и нельзя открыть подменю.

Если активировать и затем снова деактивировать демо-режим, то устройство будет сброшено на заводские настройки. (см. Сброс на заводские настройки)

Активация демо-режима

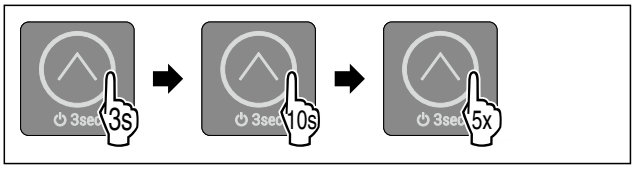

Fig. 71

▶ Касайтесь сенсорной кнопки в течение 3 секунд, как показано на рисунке, до тех пор, пока не прозвучит сигнал подтверждения.
▷ Устройство выключено.
▶ Касайтесь сенсорной кнопки в течение 10 секунд, как показано на рисунке, до тех пор, пока по истечении 10 секунд не прозвучит сигнал подтверждения.
▶ Пять раз быстро нажмите на сенсорную кнопку.
▷ Все светодиоды температуры дважды кратко загорятся: Демо-режим активирован.
▷ Устройство выключено.
▶ Включите устройство. (см. Включение устройства)
▷ Устройство находится в демо-режиме.

Деактивация демо-режима

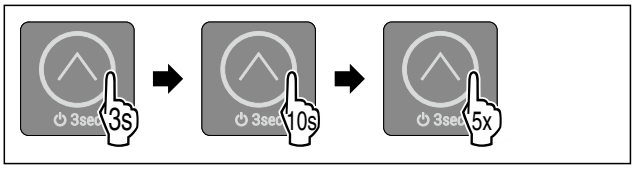

Fig. 72

▶ Касайтесь сенсорной кнопки в течение 3 секунд, как показано на рисунке, до тех пор, пока не прозвучит сигнал подтверждения.

▷ Устройство выключено.
▶ Касайтесь сенсорной кнопки в течение 10 секунд, как показано на рисунке, до тех пор, пока по истечении 10 секунд не прозвучит сигнал подтверждения.
▶ Пять раз быстро нажмите на сенсорную кнопку.
▷ Все светодиоды температуры кратко загорятся четыре раза: Демо-режим деактивирован.
▷ Устройство выключено.
▶ Включите устройство. (см. Включение устройства)

Сброс на заводские настройки

С помощью данной функции можно сбросить все настройки на заводские. Все ранее выполненные настройки (например, данные для входа в систему) будут сброшены до исходных настроек.

Применение:

- Сброс устройства

Выполнение сброса

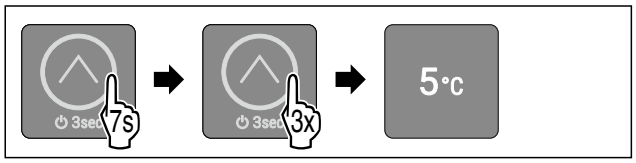

Fig. 73 Примерное изображение

▶ Выполните действия, как показано на рисунке.
▷ Светодиод 3 горит.
▷ Через 5 секунд бездействия устройство будет сброшено.
▷ Устройство выключено.
▶ Включите устройство. (см. 5.1 Включение устройства (первый ввод в эксплуатацию))
▷ Данные для входа в систему сброшены.

8.3 Сообщения

Сообщения отображаются акустически при помощи аварийного звукового сигнала и оптически при помощи мигания светодиода на дисплее. В зависимости от вида сообщения мигают различные светодиоды.

Представленные ниже сообщения можно убрать самостоятельно. Для обработки всех других сообщений требуется обратиться в сервисную службу. (см. 11.4 Сервисная служба)

Сообщение	Причина	Устранение сообщений
С нарастающей громкостью звучит аварийный сигнал. Внутреннее освещение мигает. **Сигнал открытой двери**	Сообщение появляется, если дверь открыта дольше 60 секунд.	Выполните шаги действия (см. Сигнал открытой двери) .

Обзор сообщений

8.3.1 Устранение сообщений

Сигнал открытой двери



Fig. 74

▶ Завершение сигнала тревоги: Выполните действия, как показано на рисунке.

-или-

▶ Закройте дверь.

▷ Аварийный сигнал завершен.
▷ Если не закрыть дверь: Сообщение появится снова через 3 минуты.

9 Оснащение

9.1 Морозильное отделение с 4 звездочками*

9.1.1 Открытие морозильного отделения с 4 звездочками

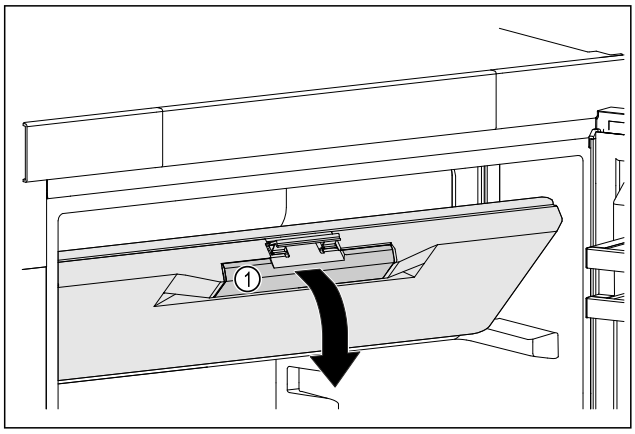

Fig. 75

▶ Возьмитесь за утопленную ручку *Fig. 75 (1)* на двери морозильного отделения.
▶ Потяните дверь морозильного отделения вперед и вниз.
▷ Дверь морозильного отделения открыта.

9.1.2 Закрытие морозильного отделения с 4 звездочками

▶ Закройте дверь морозильного отделения.
▶ Прижимайте дверь морозильного отделения спереди, пока она не защелкнется.
▷ Дверь морозильного отделения закрыта.

9.2 Дверные полки

Дверные полки предназначены для хранения напитков и пищевых продуктов. Дверные полки можно переставить для индивидуального пользования и разобрать их для очистки. Однако Liebherr рекомендует использовать дверные полки в положении, в котором они были при поставке двери.

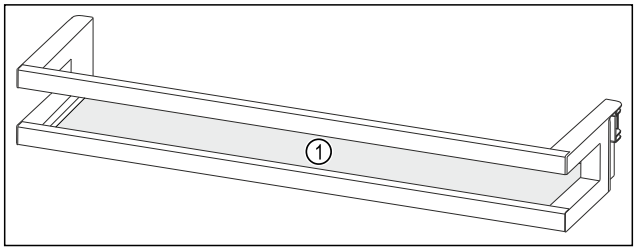

Fig. 76 Вид на дверную полку, примерное изображение
(1) Съемная полка

*** Наличие в зависимости от модели и комплектации**

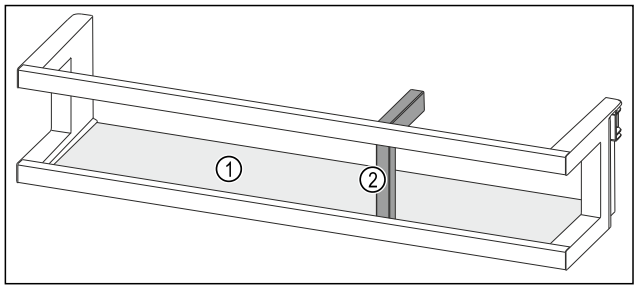

Fig. 77 Вид на дверную полку с держателем для бутылок, примерное изображение

(1) Съемная полка **(2)** Держатель для бутылок

В таблице ниже приведены примеры продуктов для хранения на соответствующих дверных полках.

Дверные полки	Пищевые продукты
Дверная полка (см. Fig. 76)	Масло, сыр, консервы, тюбики
Дверная полка с держателем для бутылок (см. Fig. 77)	Бутылки При помощи сдвижного держателя для бутылок можно зафиксировать бутылки на дверной полке.

9.2.1 Демонтаж дверной полки

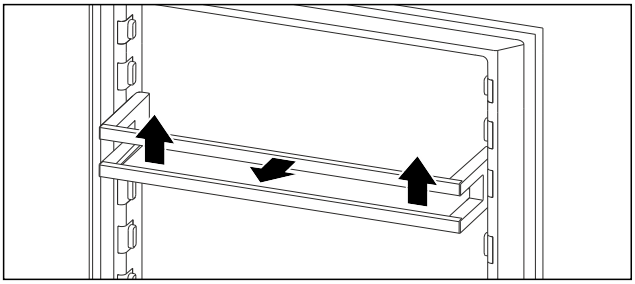

Fig. 78 Примерное изображение

▶ Сдвиньте дверную полку вверх.
▶ Потяните дверную полку вперед.

9.2.2 Установка дверной полки

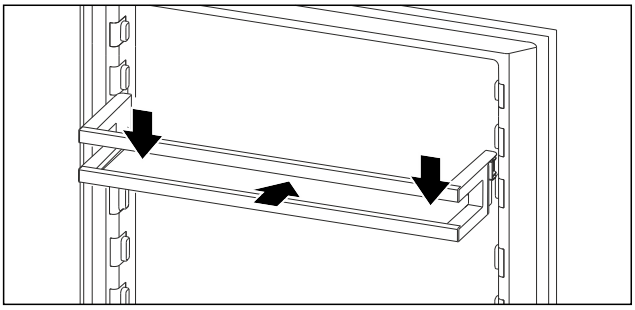

Fig. 79 Примерное изображение

▶ Вставьте дверную полку.
▶ Прижмите дверную полку вниз.

9.3 Съемные полки

В зависимости типа устройства используются различные съемные полки:

- Цельная съемная полка

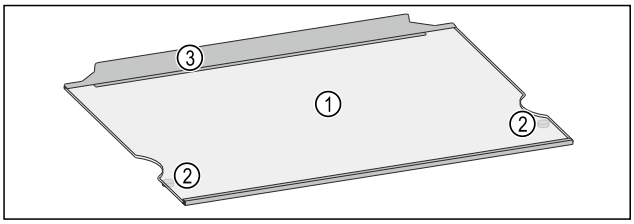

Fig. 80 Примерное изображение съемной полки с упорным буртом

(1) Съемная полка **(2)** Ограничитель выдвижения **(3)** Упорный бурт

9.3.1 Использование съемных полок

Съемные полки можно перемещать, а также извлекать полностью или только для очистки.

Убедитесь, что выполнены следующие исходные условия:

❑ Съемные полки пустые.

Извлечение съемной полки

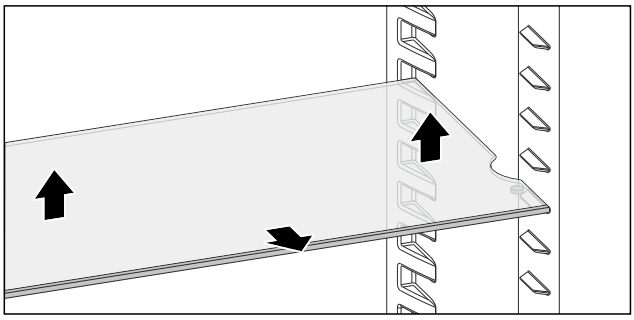

Fig. 81

▶ Поднимите съемную полку.
▶ Извлеките съемную полку движением вперед.

-или-

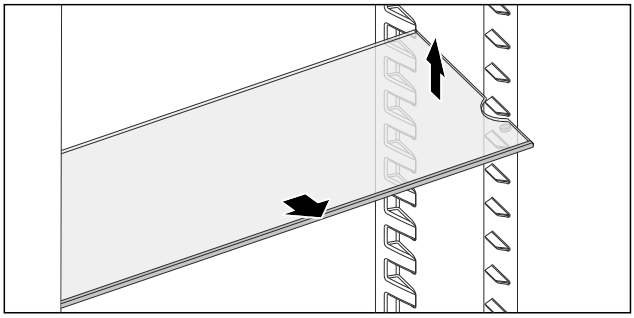

Fig. 82

▶ Облегченное извлечение: наклоните съемную полку и извлеките движением вперед.

▷ Съемные полки извлечены.
▷ Съемные полки можно установить на другой высоте.

Установка съемных полок

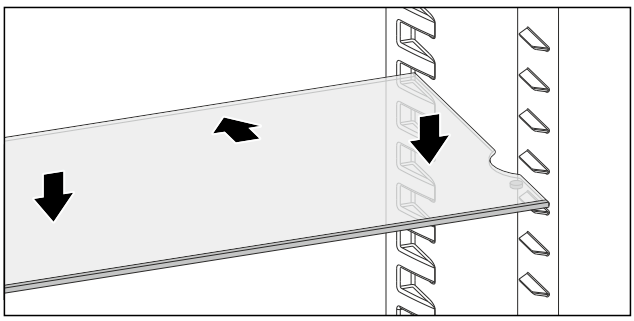

Fig. 83

Если ограничители выдвижения направлены вниз:
▶ Задвиньте съемную полку до упора.
▶ Опустите съемную полку вниз.
-или-

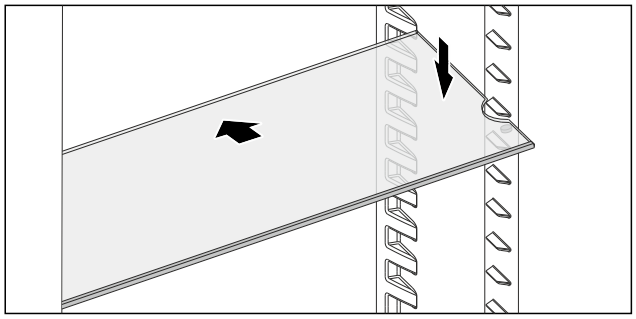

Fig. 84
▶ Задвиньте съемную полку под уклоном и опустите вниз.
▷ Ограничители выдвижения лежат за передней опорной поверхностью.

9.4 Выдвижные ящики

Вы можете извлечь выдвижные ящики для очистки.

Извлечение и вставка выдвижных ящиков отличаются в зависимости от выдвижной системы. Ваше устройство может иметь разные выдвижные системы.

Указание
При недостаточной вентиляции потребление электроэнергии повышается, и производительность охлаждения снижается.
▶ Вентиляционный воздушный зазор внутри на задней стенке всегда должен оставаться свободным.

9.4.1 Выдвижной ящик на дне устройства или стеклянной пластине

Выдвижной ящик движется прямо по дну устройства или по стеклянную пластине. Направляющих нет.

Извлечение выдвижного ящика

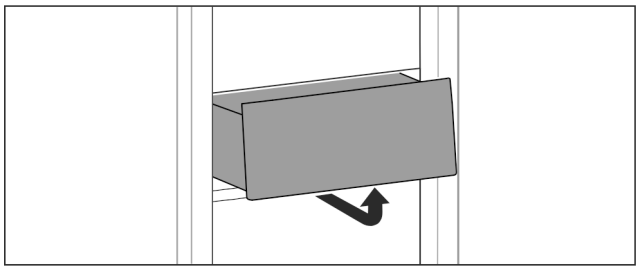

Fig. 85
▶ Извлекайте выдвижной ящик, как показано на рисунке.

Вставка выдвижного ящика

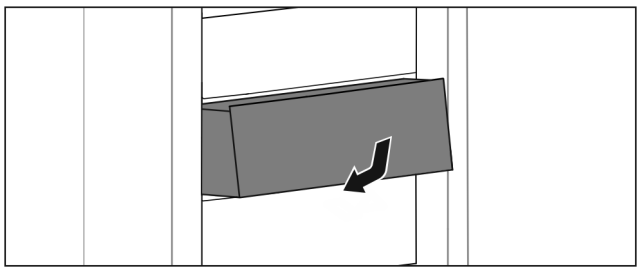

Fig. 86
▶ Вставить выдвижной ящик, как показано на рисунке.

9.5 Держатель для бутылок

9.5.1 Использование держателя для бутылок

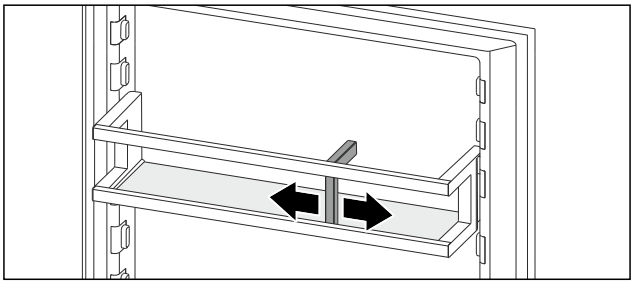

Fig. 87
▶ Надвинуть держатель для бутылок на бутылки.
▷ Бутылки не опрокидываются.

10 Уход

10.1 FreshAir-Фильтр с активированным углем*

FreshAir-Фильтр с активированным углем находится в отделении над вентилятором.

Он обеспечивает оптимальное качество воздуха.

❑ Фильтр с активированным углем менять каждые 6 месяцев.
❑ Фильтр с активированным углем можно утилизировать с обычным бытовым мусором.

Указание
Фильтр с активированным углем FreshAir можно получить в магазине Liebherr-Hausgeräte по ссылке go.liebherr.com/47wtc4.

10.1.1 Извлечение фильтра с активированным углем FreshAir

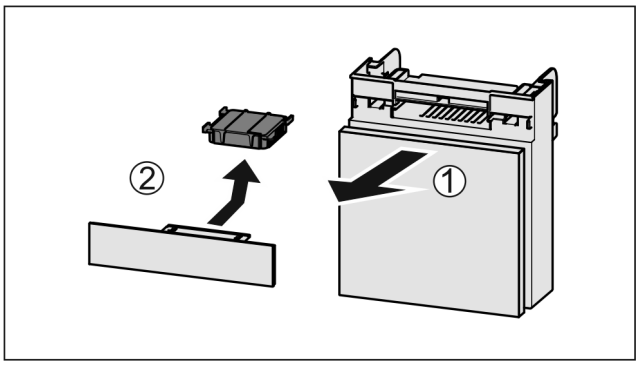

Fig. 88
▶ Вытянуть *Fig. 88 (1)* отделение движением вперед.
▶ Извлечение *Fig. 88 (2)* фильтра с активированным углем.

*** Наличие в зависимости от модели и комплектации**

10.1.2 Вставка фильтра с активированным углем FreshAir

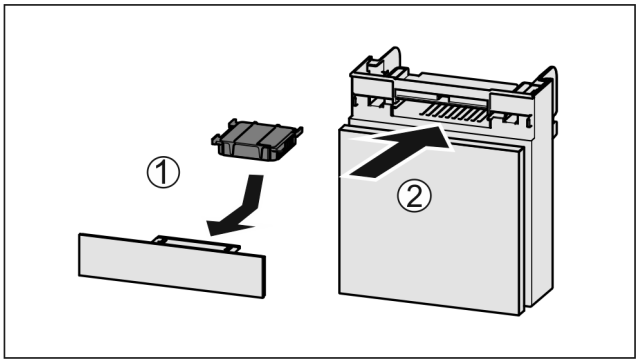

Fig. 89

▶ Установите фильтр с активированным углем, как показано на рисунке *Fig. 89 (1)*.
▷ Фильтр с активированным углем ощутимо фиксируется.
Если фильтр с активированным углем показывает вниз:
▶ Вставьте отделение *Fig. 89 (2)*.
▷ Фильтр с активированным углем теперь готов к работе.

10.2 Демонтаж / монтаж держателя для бутылок

10.2.1 Демонтаж держателя для бутылок

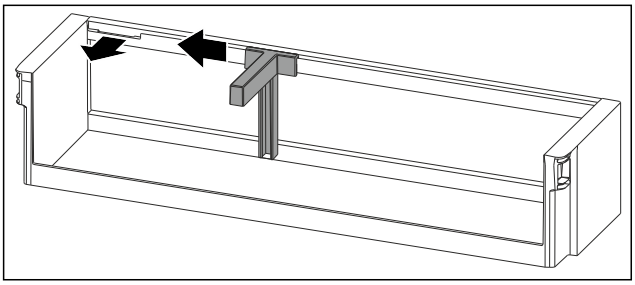

Fig. 90

▶ Сместите держатель для бутылок до выемки в сторону.
▶ Извлеките держатель для бутылок движением вперед.

10.2.2 Установка держателя для бутылок

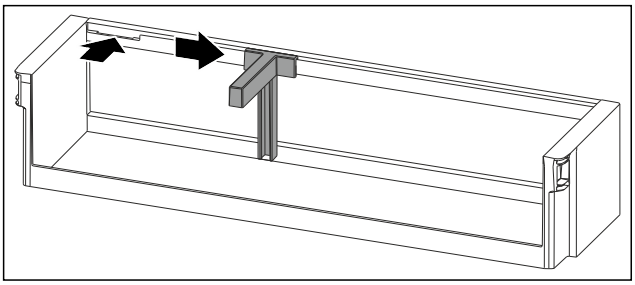

Fig. 91

▶ Установите держатель для бутылок в выемку.
▶ Сместите держатель для бутылок в нужное положение в сторону.

10.3 Разборка/сборка выдвижных систем

10.3.1 Указания по разборке

Вы можете разобрать некоторые выдвижные системы для очистки. Ваше устройство может иметь разные выдвижные системы.

Следующие выдвижные системы являются разборными или неразборными:

Выдвижная система	разборная / неразборная
Выдвижной ящик на дне устройства или стеклянной пластине	неразборная

10.4 Размораживание устройства

ПРЕДУПРЕЖДЕНИЕ
Недопустимое размораживание устройства!
Травмы и повреждения.
▶ Для ускорения процесса оттаивания не используйте другие механические устройства или прочие средства, кроме рекомендованных производителем.
▶ Не используйте электрические нагреватели или приборы для очистки паром, открытое пламя или спреи для оттаивания.
▶ Не удаляйте лёд острыми предметами.

Размораживание происходит автоматически. Талая вода стекает через отверстие для стока и испаряется.

Наличие капель воды или также тонкого слоя инея или льда на задней стенке функционально обосновано и абсолютно нормально. Убирать их не требуется.
▶ Регулярно очищайте отверстие для стока талой воды. (см. 10.6 Чистка устройства)

10.5 Ручное размораживание морозильной камеры*

После длительной эксплуатации образуется слой инея или льда.

Следующие факторы ускоряют процесс образования слоя инея или льда:

- Устройство часто открывается.
- Закладываются теплые продукты.

▶ Выключите устройство.
▶ Извлеките сетевой штекер из розетки или выключите предохранитель.
▶ Заверните замороженные продукты в газетную или оберточную бумагу и поместите в прохладное место.



▶ Поставьте в морозильное отделение кастрюлю с горячей, но не кипящей водой.
▷ Процесс размораживания будет ускорен.
▶ Во время размораживания держите дверь камеры и устройства открытой.
▶ Извлеките отделившиеся куски льда.
▶ При необходимости несколько раз соберите талую воду губкой или тряпкой.
▶ Очистите устройство. (см. 10.6 Чистка устройства)

10.6 Чистка устройства

10.6.1 Подготовка

ПРЕДУПРЕЖДЕНИЕ
Опасность электрического удара!
▶ Вытащите штекер холодильник из розетки или иным способом прервите подачу электропитания.

ПРЕДУПРЕЖДЕНИЕ
Опасность пожара!
▶ Не допускайте повреждения контура хладагента.

▶ Опорожните устройство.
▶ Извлеките сетевую вилку.

10.6.2 Очистка внутреннего пространства

ВНИМАНИЕ
Не надлежащая очистка!
Повреждения на устройстве.
▶ Использовать исключительно мягкие салфетки и ph-нейтральные универсальные чистящие средства.
▶ Запрещается использовать губки с трущим или царапающим покрытием, а также стальную вату.
▶ Не используйте едкие, порошковые чистящие средства, а также чистящие средства, содержащие песок, хлористые соединения или кислоту.

▶ Пластмассовые поверхности: ручная очистка мягкой чистой тканью с чуть теплой водой и небольшим количеством моющего средства.
▶ Металлические поверхности: ручная очистка мягкой чистой тканью с чуть теплой водой и небольшим количеством моющего средства.
▶ Отверстие для слива: удалите отложения, используя тонкое вспомогательное средство, например, ватную палочку.

10.6.3 Очистка оснащения

ВНИМАНИЕ
Не надлежащая очистка!
Повреждения на устройстве.
▶ Использовать исключительно мягкие салфетки и ph-нейтральные универсальные чистящие средства.
▶ Запрещается использовать губки с трущим или царапающим покрытием, а также стальную вату.
▶ Не используйте едкие, порошковые чистящие средства, а также чистящие средства, содержащие песок, хлористые соединения или кислоту.

Очистка мягкой чистой тканью с чуть теплой водой и небольшим количеством средства для мытья посуды:

- Полки в дверях
- Съемная полка
- Выдвижная секция складирования

Очистка в мойке при 60 °C:

- Держатель для бутылок

▶ Разобрать оснащение, см. соответствующую главу.
▶ Очистка оснащения.

10.6.4 После очистки

▶ Протрите насухо устройство и детали оборудования.
▶ Подсоедините устройство и включите.
Если температура достаточно низкая:
▶ Вложить продукт питания.
▶ Чистку повторять регулярно.

11 Поддержка клиентов

11.1 Технические данные

Температурные зоны	
Охлаждение	2 °C до 9 °C

Максимальный замораживаемый объем / 24 часа	
Морозильная камера*	см. заводскую табличку в п. «Производительность по замораживанию .../ 24 ч» *

Освещение	
Класс энергосбережения[1]	Источник света
Данное изделие содержит один или несколько источников света класса энергосбережения G.	Светодиод

[1] *Устройство может содержать источники света различных классов энергосбережения. Низший класс энергосбережения указан.*

11.2 Рабочие шумы

Устройство стает причиной разных шумов во время работы.

- При **незначительной производительности охлаждения** устройство работает экономно, но дольше. Громкость **меньше**.
- При **сильной холодопроизводительности** пищевые продукты охлаждаются быстрее. Громкость **выше**.

Примеры:

- функции активированы (см. 8.2 Функции устройства)
- работающий вентилятор*
- вложенные свежие пищевые продукты
- высокая температура окружающей среды
- долгое время открытая дверь

Шум	Возможная причина	Тип шума
Бульканье и плеск	Хладагент течет в контуре охлаждения.	нормальный шум при работе
Фырканье и шипение	Хладагент входит в контур охлаждения.	нормальный шум при работе
Жужжание	Устройство охлаждает. Громкость зависит от производительности охлаждения.	нормальный шум при работе
Гудение и рокот*	Работает вентилятор.*	нормальный рабочий шум*
Щелчок	Осуществляется включение и выключение компонентов.	нормальный шум переключения
Треск или жужжание	Клапаны или заслонки активны.	нормальный шум переключения

*** Наличие в зависимости от модели и комплектации**

Шум	Возможная причина	Тип шума	Устранение
Вибрация	Неправильное встраивание	Ошибка-шум	Проверить монтаж. Выровнять устройство.
Стук	Оснащение, Предметы внутри устройства	Ошибка-шум	Фиксирование частей оснащения. Оставить расстояние между предметами.

11.3 Техническая неисправность

Данное устройство сконструировано и изготовлено так, чтобы обеспечить безопасность функционирования и длительный срок службы. Тем не менее, если при эксплуатации возникла неисправность, проверьте, не вызвана ли она ошибкой в управлении. В этом случае возникшие расходы должны лечь на пользователя даже в период гарантийного обслуживания.

Следующие неисправности можно устранить самостоятельно.

11.3.1 Функционирование устройства

Неисправность	Причина	Устранение
Устройство не работает.	→ Устройство не включено.	▶ Включите устройство.
	→ Сетевая вилка неправильно вставлена в розетку.	▶ Проверьте сетевую вилку.
	→ Предохранитель розетки не в порядке.	▶ Проверьте предохранитель.
	→ Нарушение электроснабжения	▶ Устройство держите закрытым. ▶ Защита продуктов питания: положите сверху на продукты аккумуляторы холода или используйте другое морозильное устройство, если отключение электропитания оказывается продолжительным.* ▶ Размороженные продукты не замораживайте повторно.*
	→ Разъем, предназначенный для устройств, не выделяющих тепла, вставлен неправильно в устройство.	▶ Проверьте разъем, предназначенный для устройств, не выделяющих тепла.
Температура недостаточно низкая.	→ Дверь устройства неплотно закрыта.	▶ Закройте дверцу устройства.
	→ Недостаточный приток и отток воздуха.	▶ Высвободите вентиляционную решетку и очистите ее.
	→ Окружающая температура слишком высокая.	▶ Решение проблемы: (см. 1.8 Климатические классы)
	→ Устройство открывали слишком часто или надолго.	▶ Подождите – возможно, необходимая температура восстановится сама собой. Если это не происходит, обратитесь в сервисную службу. (см. 11.4 Сервисная служба)
	→ Температура установлена неправильно.	▶ Установите более низкую температуру и проверьте через 24 часа.
	→ Устройство установлено вблизи источника тепла (плита, система отопления и т. д.).	▶ Измените место установки устройства или источника тепла.
	→ Устройство неверно установлено в нише.	▶ Убедитесь, что устройство установлено правильно, а дверь плотно закрывается.
Уплотнение двери необходимо заменить из-за повреждения или по другой причине.	→ Уплотнение двери является сменным. Его можно заменить без какого-либо вспомогательного инструмента.	▶ Обратитесь в сервисную службу. (см. 11.4 Сервисная служба)
На устройстве образовался лед или конденсат.	→ Дверное уплотнение может выйти из паза.	▶ Проконтролируйте дверное уплотнение на правильность посадки в пазу.

11.3.2 Оснащение

Неисправность	Причина	Устранение
Внутреннее освещение не работает.	→ Устройство не включено.	▶ Включите устройство.
	→ Дверь была открыта дольше 15 минут.	▶ При открытой двери внутреннее освещение автоматически выключается приблизительно через 15 минут.
	→ Неисправен светодиод освещения, или повреждена крышка.	▶ Обратитесь в сервисную службу. (см. 11.4 Сервисная служба)
Морозильная камера не закрывается.*	→ Блокировка зафиксировалась при открытой двери.	▶ Заново задействуйте ручку.

11.4 Сервисная служба

Сначала проверьте, можно ли устранить дефект самостоятельно (см. 11 Поддержка клиентов) . Если нет, то следует обратиться в сервисную службу.

Адрес имеется в прилагаемой брошюре «Сервисная служба Liebherr» или по ссылке home.liebherr.com/service.

ПРЕДУПРЕЖДЕНИЕ

Неквалифицированно выполненный ремонт!
Травмы.

- ▶ Ремонт и вмешательство в устройство и работы на сетевом кабеле, не указанные однозначно (см. 10 Уход) , разрешается выполнять только специалисту сервисной службы.
- ▶ Замена поврежденных сетевых кабелей осуществляется только производителем, его сервисной службой или лицом с аналогичной квалификацией.
- ▶ В устройствах со штекером для слаботочных устройств замена может производиться заказчиком.

11.4.1 Обращение в сервисную службу

Убедитесь в том, что подготовлена следующая информация об устройстве:

- ❑ Обозначение устройства (модель и индекс)
- ❑ Сервисный номер (сервис)
- ❑ Серийный номер (S-Nr.)

- ▶ Информацию об устройстве см. на заводской табличке. (см. 11.5 Заводская табличка)
- ▶ Записать информацию о приборе.
- ▶ Обратитесь в сервисную службу: Сообщите о неисправности и информацию об устройстве.
- ▷ Это позволит выполнить быстрое и целенаправленное обслуживание.
- ▶ Следуйте последующим инструкциям сервисной службы.

11.5 Заводская табличка

Заводская табличка находится снизу на внутренней стороне устройства.

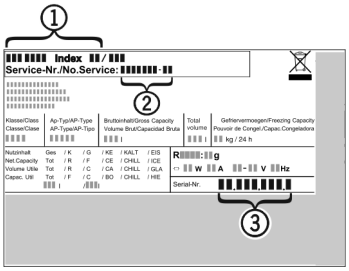

Fig. 92

(1) Название устройства **(3)** Серийный номер
(2) Сервисный номер

▶ Считать информацию с заводской таблички.

12 Отключение

- ▶ Опорожнить устройство.
- ▶ Выключите устройство. (см. Включение и выключение устройства)
- ▶ Извлеките сетевой штекер из розетки.
- ▶ При необходимости извлеките разъем, предназначенный для устройств, не выделяющих тепла: Извлеките разъем, предназначенный для устройств, не выделяющих тепла, и одновременно переместите его влево и вправо.
- ▶ Очистите устройство. (см. 10.6 Чистка устройства)
- ▶ Оставьте дверь устройства открытой, чтобы не возникали неприятные запахи.

13 Утилизация

Убедитесь, что выполнены следующие исходные условия:

- ❑ Значение символов на устройстве изучено.
- ❑ Указания по утилизации изучены. (см. 1.6 Указания по утилизации)

13.1 Подготовка устройства к утилизации

- ▶ Выведите устройство из эксплуатации. (см. 12 Отключение)

13.2 Экологичная утилизация устройства

ПРЕДУПРЕЖДЕНИЕ
Опасность возгорания при выделении хладагента и масла!
Содержащийся в устройстве хладагент не опасен для окружающей среды, но является горючим материалом. Содержащееся в устройстве масло также является горючим материалом. Вытекающий хладагент или масло при соответствующей высокой концентрации и при контакте с внешним источником тепла могут воспламениться.
▶ Не повредите трубопроводы контура хладагента и компрессор.

▶ Соблюдайте указания по транспортировке устройства. (см. 3.5 Транспортировка устройства)
▶ Не допускайте повреждения устройства в процессе возврата.
▶ Утилизируйте устройство в соответствии с требованиями.

14 Информация о производителе

Liebherr-Hausgeraete Lienz GmbH
A-9900 Лиенц
Др.-Ханс-Либхерр-Штрассе 1
Австрия



home.liebherr.com/fridge-manuals

RU Холодильник, встраиваемый под столешницу
ОРИГИНАЛЬНАЯ ИНСТРУКЦИЯ ПО ЭКСПЛУАТАЦИИ

Индекс артикульных номеров: 7083978-00

Дата выдачи: 20260812

Liebherr-Hausgeräte GmbH
Memminger Straße 77-79
88416 Ochsenhausen
Deutschland