Weissgauff

РУКОВОДСТВО ПО ЭКСПЛУАТАЦИИ

ВСТРАИВАЕМЫЙ ХОЛОДИЛЬНИК

WRI-85 Inverter

Перед использованием внимательно прочтите и изучите данное руководство.
Соблюдайте правила техники безопасности при работе с устройством.

СОДЕРЖАНИЕ

ПРАВИЛА ТЕХНИКИ БЕЗОПАСНОСТИ	3
ОПИСАНИЕ УСТРОЙСТВА	5
ИНСТРУКЦИИ ПО УСТАНОВКЕ	6
ПОРЯДОК РАБОТЫ	10
ЧИСТКА И ТЕХНИЧЕСКОЕ ОБСЛУЖИВАНИЕ	12
ПОИСК И УСТРАНЕНИЕ НЕИСПРАВНОСТЕЙ	13
УТИЛИЗАЦИЯ	15
ТЕХНИЧЕСКИЕ ХАРАКТЕРИСТИКИ	16

Благодарим вас за выбор холодильника Weissgauff!

Чтобы ваш новый холодильник работал максимально надежно и эффективно и радовал вас долгие годы, внимательно изучите настоящее руководство по эксплуатации и соблюдайте приведенные в нем инструкции.

Сохраните настоящее руководство в надежном месте для использования в будущем.
В случае продажи холодильника или передачи его новому владельцу не забудьте отдать ему это руководство.

ПРАВИЛА ТЕХНИКИ БЕЗОПАСНОСТИ

Приступая к установке и эксплуатации своего нового холодильника, внимательно изучите настоящее руководство по эксплуатации. Изготовитель не несет ответственности за какой-либо ущерб, возникший в результате нарушения инструкций по установке и эксплуатации, приведенных в настоящем руководстве.

- Этот холодильник предназначен для использования в бытовых и аналогичных им условиях, например:
  - в кухонных зонах для персонала в магазинах, офисах и других производственных средах;
  - в загородных домах;
  - клиентами в гостиницах, мотелях, гостевых домах и иных типах арендуемого жилья;
  - в предприятиях общественного питания и аналогичных заведениях, не связанных с розничной торговлей.
- Холодильник предназначен только для хранения продуктов питания. Использование его для любых иных целей считается ненадлежащим и может представлять опасность. Изготовитель не несет ответственности за любые последствия, возникшие в результате ненадлежащего использования холодильника. Кроме того, обратите внимание на условия предоставления гарантийного обслуживания.
- Это устройство могут использовать дети в возрасте 8 лет и старше, лица со сниженными физическими, сенсорными или умственными способностями, а также лица, обладающие недостаточным опытом и знаниями, при условии, что они находятся под наблюдением или же получили все необходимые инструкции по безопасному использованию устройства и понимают возможные опасности.
- Не позволяйте детям играть с холодильником.
- В системе охлаждения этого холодильника в качестве хладагента используется природный газ R600a (изобутан). Он экологически безопасен, но может легко воспламеняться. При транспортировке, установке и техническом обслуживании холодильника соблюдайте особую осторожность, чтобы не повредить контур циркуляции хладагента.
- Не перекрывайте вентиляционные отверстия в корпусе холодильника.
- Проследите, чтобы холодильник не стоял на шнуре электропитания.
- Не подключайте холодильник к розетке через удлинители или переходники.
- Не используйте холодильник в случае повреждения шнура электропитания или вилки.
- Не пережимайте и не перегибайте шнур электропитания.
- Во избежание опасности поражения электрическим током не касайтесь сетевой вилки мокрыми или влажными руками.
- Не используйте никакие механические или иные приспособления для ускорения процесса размораживания, включая обогреватели или фены. Ни в коем случае не используйте никакие электробытовые приборы внутри холодильника.
- Следите, чтобы дети не висели на дверце холодильника.
- Не храните в холодильнике никакие горючие или взрывоопасные вещества.

- Бутылки с крепкими алкогольными напитками следует надежно закрыть и хранить в вертикальном положении.
- Не закрывайте ничем корпус холодильника.
- Во время транспортировки фиксируйте все аксессуары внутри холодильника, чтобы предотвратить их повреждение.
- Холодильник необходимо подключать только к заземленной розетке.
- Перед первым включением холодильника убедитесь, что напряжение в электросети соответствует значению, приведенному на паспортной табличке и в таблице технических характеристик. Несоблюдение этого требования может привести к повреждению холодильника.
- Некоторые модели наших холодильников имеют литую вилку с предохранителем. Если предохранитель необходимо заменить, не забудьте закрыть крышку отсека предохранителя. Не используйте вилку в случае потери или повреждения крышки отсека предохранителя.
- Если вилка не подходит для вашей розетки или же повреждена, ее можно отрезать и заменить подходящей вилкой с соблюдением всех действующих требований по подключению электрических контактов. Эта работа должна быть выполнена только квалифицированным электриком. Утилизируйте отрезанную вилку с соблюдением всех требований к электробезопасности. Во избежание опасности поражения электрическим током ни в коем случае не вставляйте ее в розетку.
- Если вы приобретаете этот холодильник на замену старого холодильника с замком, перед утилизацией обязательно извлеките замок из дверцы, снимите дверцу или приведите замок в негодность, чтобы дети во время игры не закрылись внутри холодильника.
- Ваше старое холодильное оборудование содержит хладагент и вспенивающий агент, которые необходимо правильно утилизировать в соответствии со всеми действующими нормативными требованиями. В случае возникновения сомнений или вопросов обратитесь в местные органы власти или к продавцу. При подготовке старого холодильника к вывозу специализированной службой по вывозу и утилизации отходов старайтесь не повредить его.

Все изображения в настоящем руководстве приведены только для справки. Ориентируйтесь на фактический внешний вид своего холодильника.

ТРАНСПОРТИРОВКА И ХРАНЕНИЕ

Изделие необходимо транспортировать и хранить в оригинальной упаковке в соответствии с указанными на нем знаками по обращению. Будьте осторожны при погрузке, разгрузке и транспортировке. При транспортировке и хранении следует защитить изделие от воздействия атмосферных осадков и механических повреждений.

ОПИСАНИЕ УСТРОЙСТВА

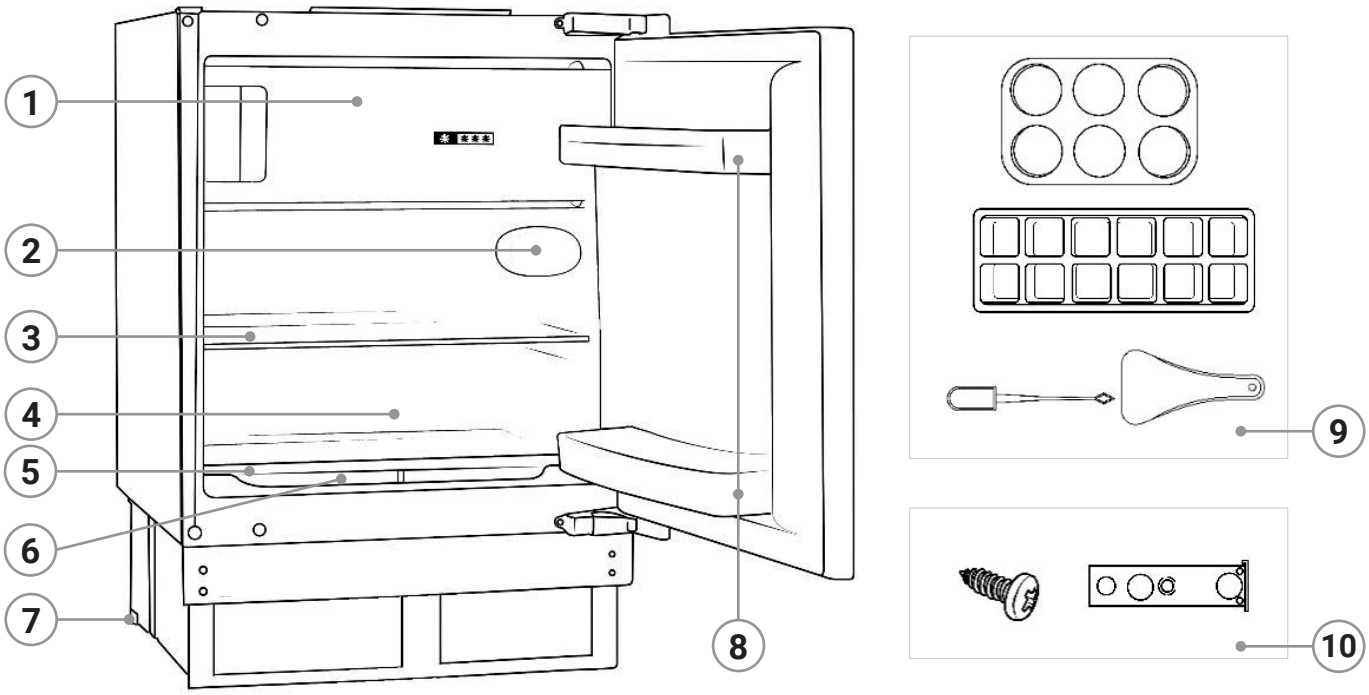

1. Морозильная камера
2. Лампа и терморегулятор
3. Регулируемая по высоте полка
4. Дренажное отверстие
5. Полка-крышка ящиков для овощей и фруктов
6. Ящики для овощей и фруктов
7. Регулируемые ножки
8. Дверные полки
9. Лоток для яиц (1 шт.)
   Форма для льда (1 шт.)
   Скребок для удаления льда (1 шт.)
   Затычка для дренажного отверстия (1 шт.)
10. Комплект деталей для монтажа

Приступая к установке холодильника, убедитесь в наличии всех перечисленных в этой главе комплектующих и аксессуаров.

ТРАНСПОРТИРОВКА И ПЕРЕМЕЩЕНИЕ

- Чтобы поднять холодильник, его удобнее всего отклонить назад на угол не более 45° и взяться спереди за основание, а сзади за верхнюю часть корпуса. Поднимайте холодильник с осторожностью. Ни в коем случае не беритесь за ручку.
- Чтобы передвинуть холодильник по ровному полу, слегка отклоните его назад и толкайте в этом направлении.
- Холодильник тяжелый, и при его перемещении существует опасность травмы, поэтому выполнять эту операцию должны люди, обладающие необходимой физической силой.

ТРЕБОВАНИЯ К МЕСТУ УСТАНОВКИ

Для установки холодильника рекомендуется обратиться к квалифицированному специалисту.

- Выберите для установки холодильника сухое, хорошо проветриваемое помещение. Установите его в месте, где на него не будут попадать прямые солнечные лучи.
- Не устанавливайте холодильник на ковер или ковровое покрытие: в этом случае обеспечить необходимую циркуляцию воздуха вокруг него будет невозможно.
- Холодильник должен стоять на расстоянии не менее 10 см от плиты, духового шкафа и иных теплогенерирующих устройств.
- Ни в коем случае не используйте холодильник на улице или в местах, где на него могут попадать капли дождя.
- При размещении холодильника рядом с морозильником или морозильным ларем оставьте между ними расстояние не менее 10 см, чтобы предотвратить образование конденсата на внешних поверхностях обоих устройств.
- Установите холодильник вертикально на равную плоскую поверхность.
- Выровняйте холодильник, скорректировав высоту регулируемых ножек.
- Не перекрывайте вентиляционные отверстия в корпусе устройства и в кухонном модуле в случае его встраивания.
- Убедитесь, что после установки сетевая вилка останется легко доступной.

ПОДКЛЮЧЕНИЕ К ЭЛЕКТРОСЕТИ

- Подключите холодильник к электросети, параметры которой соответствуют значениям, приведенным на паспортной табличке и в таблице технических характеристик.
- Перед подключением холодильника к розетке убедитесь, что напряжение в электросети у вас дома соответствует значениям, указанным на паспортной табличке.
- Подключайте холодильник только к правильно заземленной сетевой розетке. Если у вашей розетки отсутствует контакт заземления или же вилка не подходит к розетке, обратитесь за помощью к квалифицированному электрику.

ИНСТРУМЕНТЫ ДЛЯ ПРОВЕДЕНИЯ РАБОТ

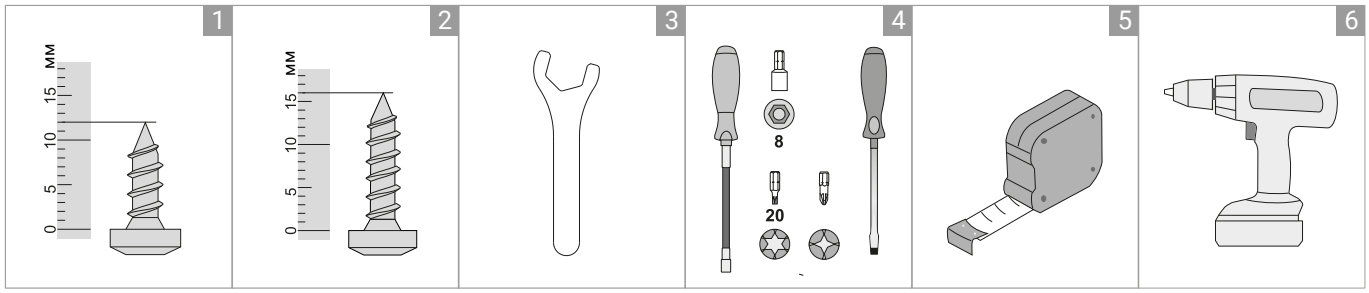

ПЕРЕНАВЕШИВАНИЕ ДВЕРЦЫ

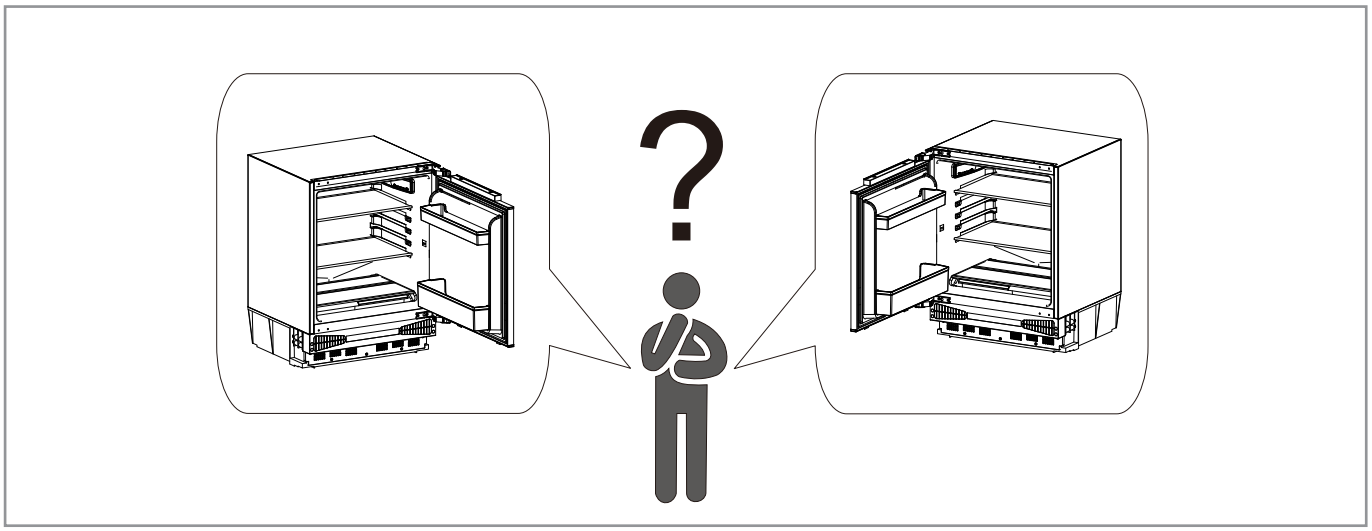

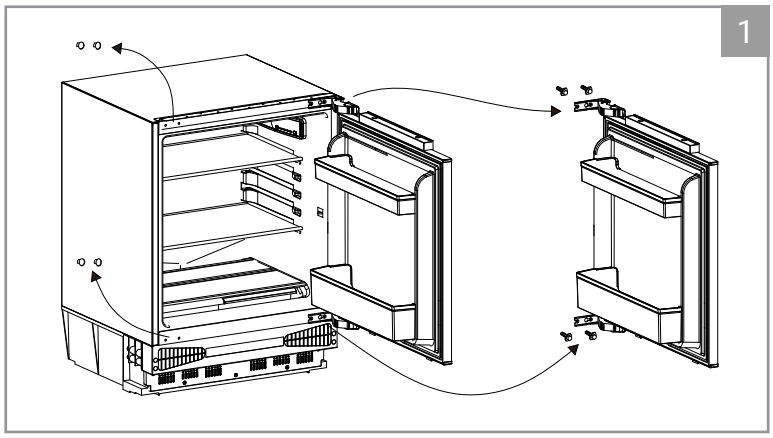

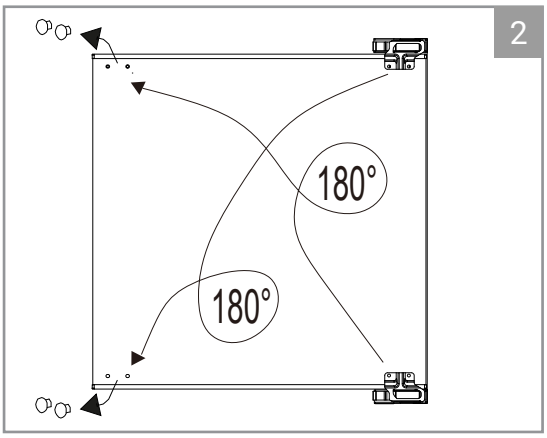

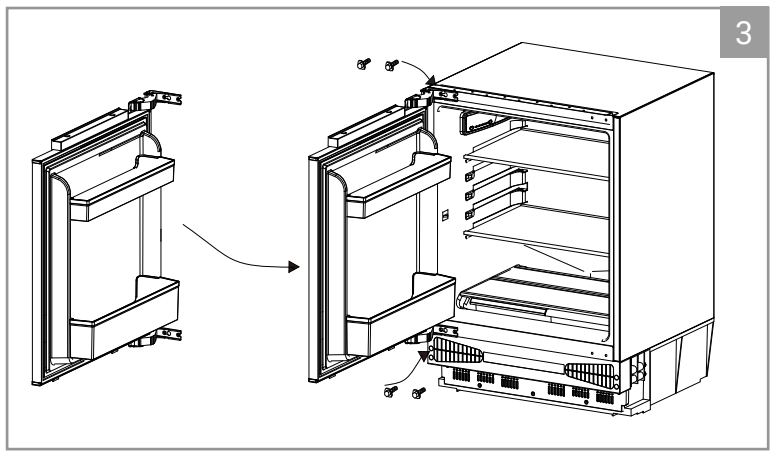

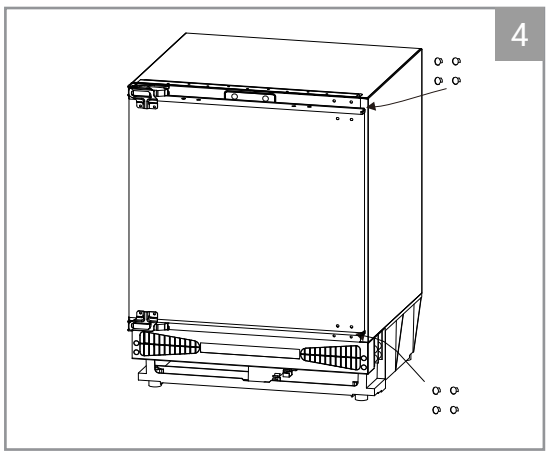

ВСТРАИВАНИЕ ХОЛОДИЛЬНИКА

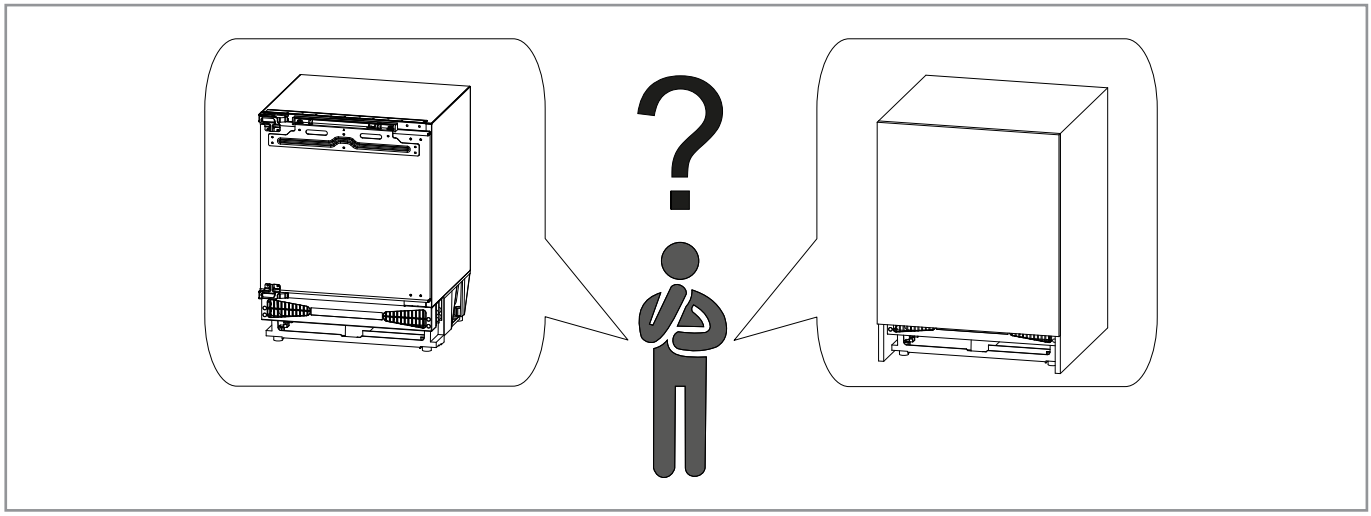

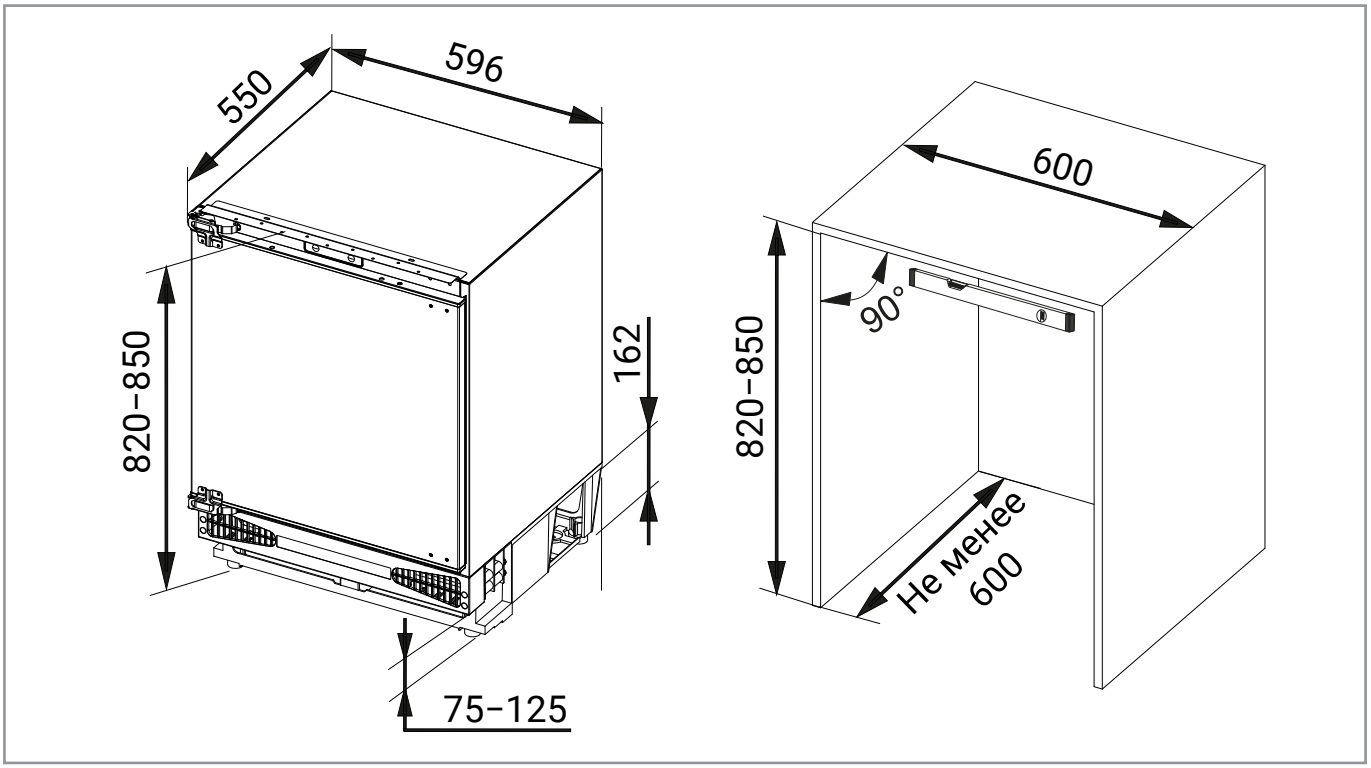

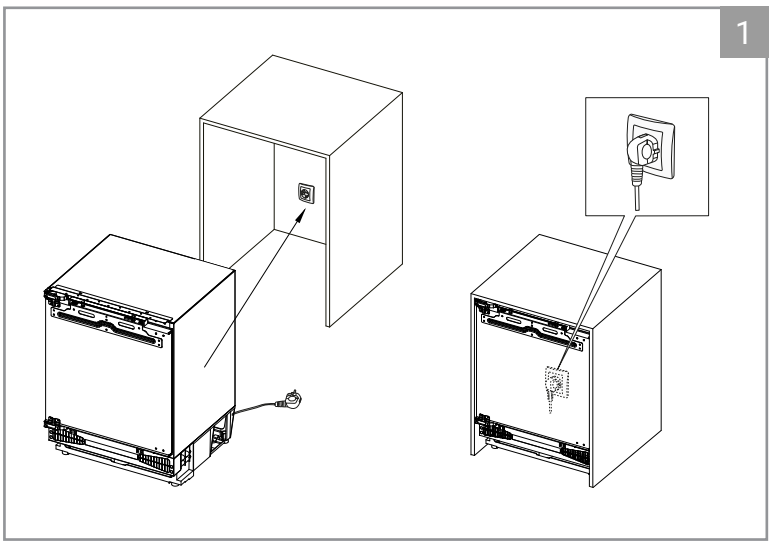

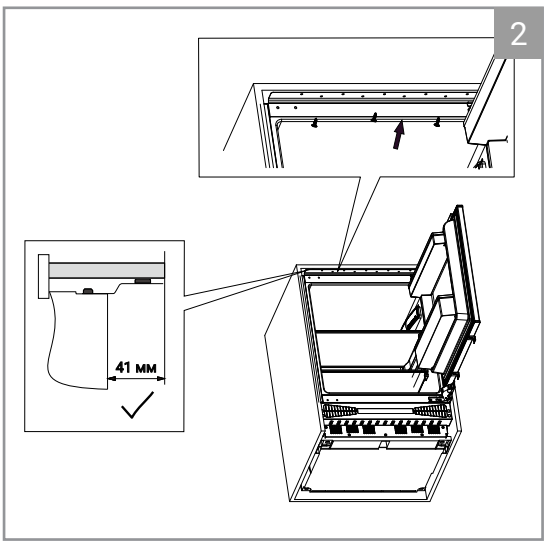

3

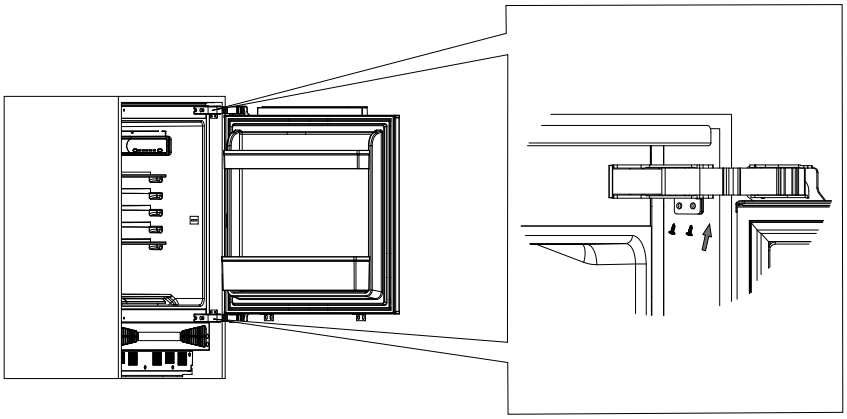

4

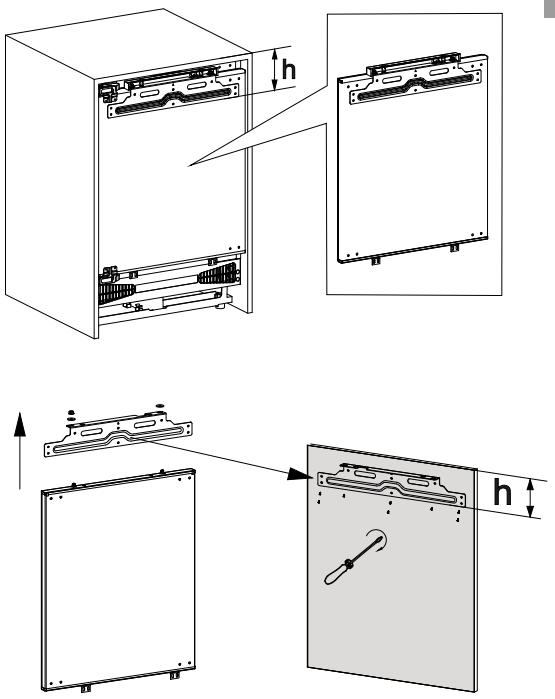

5

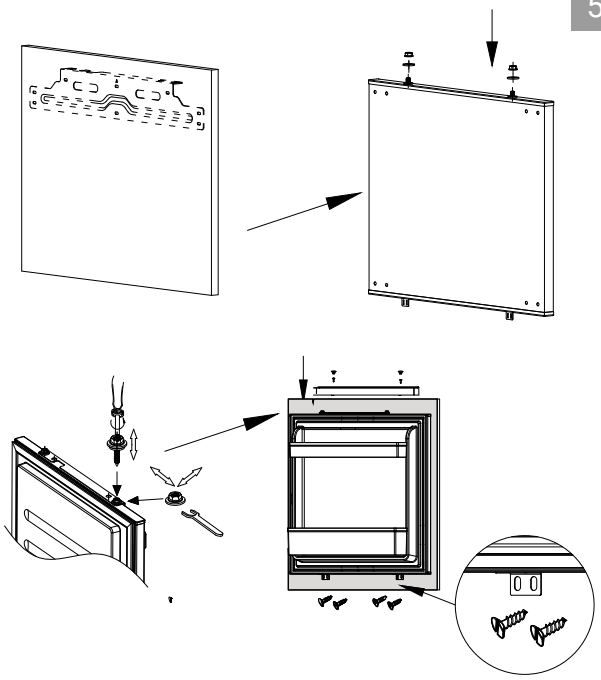

6

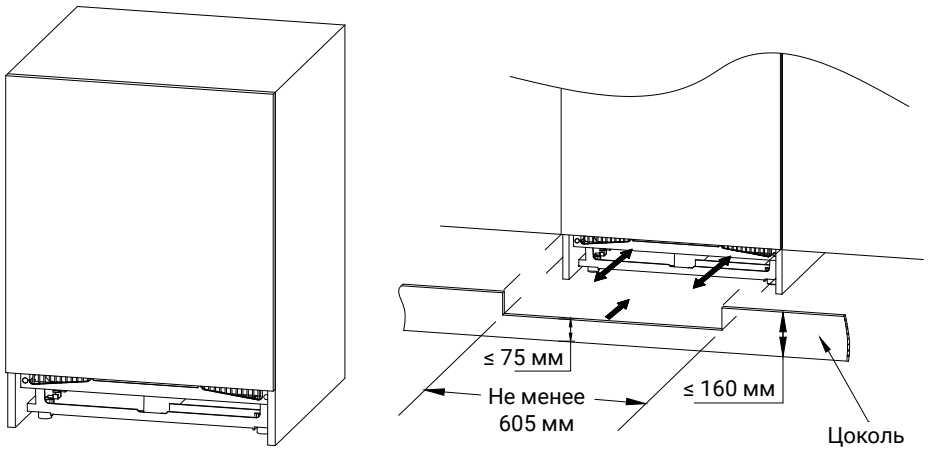

ПОРЯДОК РАБОТЫ

ПАНЕЛЬ УПРАВЛЕНИЯ

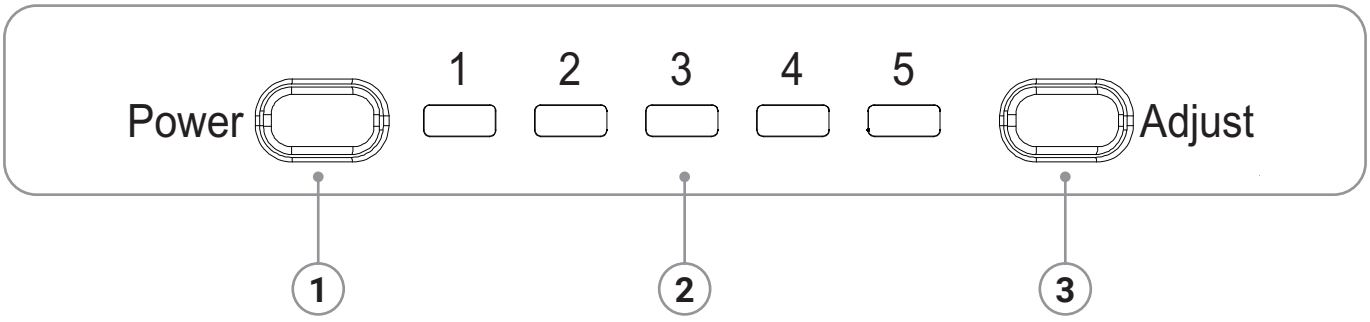

① Кнопка электропитания «Power»

② Индикаторы уровней температуры

③ Кнопка регулировки температуры «Adjust»

ПОДГОТОВКА К РАБОТЕ

Прежде чем включать холодильник после завершения установки, дайте ему постоять в течение как минимум 3 часов.

- Установив холодильник на место, обязательно убедитесь, что он стоит устойчиво. В противном случае скорректируйте высоту регулируемых ножек. Это позволит обеспечить тихую работу холодильника и правильное открывание и закрывание дверцы.
- Удалите все элементы упаковки, скотч и защитные пенопластовые блоки.
- Не подключая холодильник к электросети, вымойте его изнутри теплой водой с добавлением соды и снаружи теплой водой с мылом, затем протрите все поверхности чистой влажной тряпкой и вытрите насухо.
- Внутри холодильника может наблюдаться небольшой запах, который пропадет, когда начнется охлаждение.
- Теперь холодильник можно подключить к розетке, но не включайте его по меньшей мере в течение 3 часов. Это время нужно, чтобы стабилизировать систему охлаждения после транспортировки и перемещения. Несоблюдение этого требования может снизить охлаждающую способность холодильника.
- Через 3 часа нажмите кнопку электропитания «Power» и кнопкой «Adjust» настройте уровень температуры «5» (должен загореться соответствующий индикатор). Начинает работать компрессор.
- Закройте дверцу холодильника и постарайтесь не открывать ее в течение как минимум 4 часов, пока внутри холодильника не установится стандартная рабочая температура.

РЕГУЛИРОВКА ТЕМПЕРАТУРЫ

- Для настройки температуры в холодильнике используется терморегулятор, расположенный внутри холодильной камеры.
- Чтобы изменить температуру, нажмите кнопку «Adjust» необходимое число раз. Индикатор выбранного уровня загорается.
- Цифры на панели управления — это не температура, а уровень настройки, где «1» соответствует самой высокой температуре, а «5» — самой низкой.
- Настраивайте температуру с учетом температуры воздуха в помещении, где холодильник установлен:
  - если в помещении жарко, рекомендуется выбрать более низкую температуру (уровень 4 или 5);
  - если в помещении холодно, на панели управления можно настроить более высокую температуру (уровни 2–3).
- Уровень 5 следует использовать только для быстрого охлаждения/замораживания продуктов. Переключитесь на этот уровень за 2 часа до помещения продуктов в холодильник. Положив продукты в холодильник, установите уровень 4. Если этого не сделать, температура в холодильной камере может опустить ниже 0 °C, а компрессор будет работать без остановок.
- Установить температуру отдельно в холодильной и морозильной камерах невозможно: выбранный уровень определяет температуру в обеих камерах.
- Стандартная рабочая температура в холодильной камере находится в диапазоне от 0 до 4 °C, а в морозильной камере — в диапазоне от –18 до –25 °C.
- На эту температуру могут влиять различные факторы, такие как температура положенных в холодильник продуктов или частота открывания дверцы. При необходимости измените настроенный уровень температуры.

СОВЕТЫ ПО ЭКОНОМИИ ЭЛЕКТРОЭНЕРГИИ

- Не устанавливайте холодильник рядом с источниками тепла, такими как плита, посудомоечная машина или батарея отопления.
- Установите холодильник в хорошо проветриваемом помещении и не блокируйте вентиляционные отверстия.
- Старайтесь не открывать дверцу холодильника слишком часто и надолго, поскольку при этом внутрь попадает теплый воздух, что вызывает образование льда на внутренних стенках холодильника и повышает потребление электроэнергии.
- Следите, чтобы ничего не препятствовало полному закрытию дверцы холодильника.
- Поддерживайте уплотнитель дверцы в чистоте и следите, чтобы он не порвался и не треснул.
- Храните скоропортящиеся продукты (то есть продукты с небольшим сроком хранения, например, мясные деликатесы) в самой холодной части холодильника.
- Ящик для овощей и фруктов — это самая теплая часть холодильной камеры. Храните в нем овощи, зелень и фрукты.
- Не перегружайте холодильник. В этом случае циркуляция охлажденного воздуха внутри холодильника будет затруднена, и внутри могут образовываться зоны с более высокой температурой.
- Не кладите в холодильную или морозильную камеру горячие продукты. Дождитесь их остывания до комнатной температуры.

ЧИСТКА И ТЕХНИЧЕСКОЕ ОБСЛУЖИВАНИЕ

Перед выполнением любых работ по очистке и техническому обслуживанию обязательно отключайте холодильник от электросети.

- Не лейте воду непосредственно на холодильник.
- Регулярно мойте камеру холодильника раствором пищевой соды (5 мл соды на 0,5 литра теплой воды).
- Все полки и ящики можно извлечь из холодильника и вымыть под проточной водой с мылом. Не мойте их в посудомоечной машине.

Не используйте никакие абразивные чистящие средства или жесткие мочалки/губки.

- Вымыв холодильник, протрите его чистой влажной тряпкой и вытрите насухо.
- Протирайте корпус холодильника влажной тряпкой с мылом. Не используйте абразивные чистящие средства.
- Снизу холодильника могут иметься острые углы и края, поэтому соблюдайте осторожность.
- Раз или два в год необходимо удалять пыль с задней стенки холодильника и компрессора. Используйте для этого щетку или пылесос. Пыль на задней стенке и компрессоре снижает охлаждающую способность холодильника и повышает энергопотребление.
- Если вы не планируете использовать холодильник в течение длительного времени, извлеките вилку из розетки, достаньте из него все продукты и вымойте го изнутри. Оставьте дверцу приоткрытой, чтобы внутри не образовывались запахи и плесень.

РАЗМОРАЖИВАНИЕ

- Размораживайте холодильник дважды в год или чаще, если толщина слоя инея достигает примерно 7 мм.
- За 2 часа до размораживания установите терморегулятор в положение «5», чтобы максимально охладить все продукты, прежде чем доставать их из холодильника. Заверните все продукты в несколько слоев газеты и положите в прохладное место (в другой холодильник или холодную кладовую).
- Положите на пол перед холодильником несколько слоев газеты или полотенец.
- Извлеките вилку из розетки.
- Достаньте из холодильника все ящики, полки и т. д. и оставьте дверцу холодильника и дверцу морозильной камеры открытыми. Для ускорения процесса размораживания внутрь морозильной камеры можно осторожно поставить емкости с теплой (но не горячей) водой.

Ни в коем случае не используйте для размораживания фен, электрический обогреватель или иные нагревательные приборы. Существует опасность поражения электрическим током.

- Не используйте для удаления льда никакие острые металлические предметы, которые могут повредить холодильник.
- Когда весь лед растает, очистите все внутренние поверхности и вытрите их насухо. Вытрите всю воду, которая могла вытечь из холодильника.
- Включите холодильник и верните в него все продукты.

ПОИСК И УСТРАНЕНИЕ НЕИСПРАВНОСТЕЙ

При возникновении проблем в работе холодильника перед обращением в сервисный центр выполните следующие простые проверки. Возможно, вам удастся устранить проблему самостоятельно.

Проблема	Возможные причины и способ устранения
Холодильник не работает.	Убедитесь, что холодильник включен.
	Убедитесь, что не было отключения электроснабжения.
	Убедитесь, что вилка не повреждена.
	Проверьте, не перегорел ли предохранитель.
	Убедитесь, что напряжение в электросети соответствует значениям на паспортной табличке.
	Проверьте, исправна ли розетка. Для этого попробуйте подключить к ней любое устройство, которое точно исправно.
Недостаточно низкая температура внутри холодильника.	Возможно, вы положили в холодильник сразу слишком много продуктов.
	Убедитесь, что терморегулятор настроен правильно.
	Убедитесь, что на холодильник не попадают прямые солнечные лучи и что он не стоит слишком близко к источникам тепла.
	Убедитесь, что температура воздуха в помещении соответствует климатическому классу холодильника.
	Возможно, вы слишком часто открываете дверцу холодильника. Когда дверца открыта, влажность воздуха внутри него повышается, особенно при повышенной влажности воздуха в помещении. Чем чаще вы открываете дверцу холодильника, тем выше шансы, что влажность воздуха внутри него будет повышена.
Слишком низкая температура внутри холодильника.	Увеличьте температуру, изменив настройку на терморегуляторе. Уровень «5» следует использовать только для быстрого охлаждения/замораживания продуктов. В этот режим рекомендуется переключаться за 2 часа до помещения продуктов в холодильник и отключать его после охлаждения продуктов. В противном случае температура в холодильной камере может опуститься ниже 0 °C, а компрессор будет работать без перерывов.
На внутренних поверхностях холодильника образовалась влага.	Это происходит в результате конденсации. Просто вытрите внутренние поверхности насухо.

Проблема	Возможные причины и способ устранения
Снаружи на холодильнике образовалась влага.	Это происходит в результате конденсации. Просто вытрите корпус холодильника насухо.
Запах внутри холодильника.	Проверьте срок хранения всех продуктов и напитков в холодильнике и убедитесь, что они хорошо упакованы. Выкиньте все продукты с истекшим сроком годности или, если их срок годности еще не истек, упакуйте их заново. Проверьте, не пролились ли на полках или в ящиках какие-либо жидкости. Извлеките ящики и убедитесь, что под ними нет следов пролившихся жидкостей.
	Убедитесь, что сливное отверстие не засорено, а поддон позади холодильника не переполнен. Чтобы прочистить сливное отверстие, можно залить в него горячую воду, но перед этим необходимо отключить холодильник от электросети и подставить под сливную трубку емкость, в которую будет сливаться вода.
Дверца плохо закрывается.	Убедитесь, что в дверцу ничего не попало.
	Убедитесь, что все полки и ящики установлены правильно.
	Проверьте уплотнитель дверцы.
	Убедитесь, что холодильник стоит ровно.
Не горит лампа.	Обратитесь в сервисный центр. Ни в коем случае не пытайтесь заменять лампу самостоятельно. Замена лампы должна быть выполнена компетентным специалистом.
Необычные шумы.	Убедитесь, что холодильник стоит устойчиво на ровной плоской поверхности.
	Проверьте зазоры вокруг холодильника и убедитесь, что он не касается никаких других предметов.
	Булькающие звуки издает хладагент при движении внутри трубок системы охлаждения. Это нормально.
	Звук текущей воды во время размораживания холодильника также является нормальным явлением. Это вода стекает по системе слива.
	Кроме того, компрессор всегда шумит во время работы. Этот звук означает, что компрессор работает нормально. В течение короткого времени после запуска компрессора этот шум может быть немного громче.
	Когда термостат подает управляющие сигналы на компрессор, можно слышать легкие щелчки.

Если вам не удалось устранить проблему, ни в коем случае не пытайтесь ремонтировать холодильник самостоятельно. Обратитесь для диагностики и ремонта в авторизованный сервисный центр.

УТИЛИЗАЦИЯ

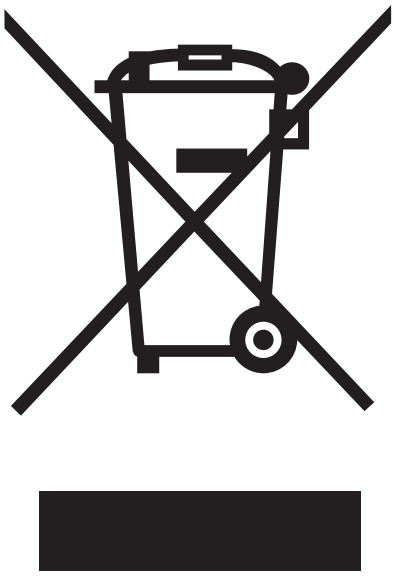

ПРАВИЛЬНАЯ УТИЛИЗАЦИЯ УСТРОЙСТВА

Эта маркировка указывает, что по истечении срока службы данное устройство не подлежит утилизации вместе с другими бытовыми отходами. Чтобы предотвратить возможный вред для окружающей среды и здоровья людей в результате неконтролируемой утилизации отходов, утилизируйте это устройство ответственно, способствуя таким образом экологически безопасному повторному использованию материальных ресурсов.

Для утилизации отвезите холодильник в пункт раздельного сбора отходов электронного оборудования или обратитесь в магазин, где вы его приобрели. Продавец, возможно, сможет транспортировать холодильник для его экологически безопасной переработки.

Хладагент и циклопентан, используемый в холодильнике в качестве вспенивающего агента, взрыво- и огнеопасны. Поэтому утилизацией холодильника должна заниматься специализированная служба, сотрудники которой обладают всеми необходимыми для этого навыками.

Для предотвращения вреда для окружающей среды и иного возможного ущерба холодильник ни в коем случае нельзя утилизировать путем сжигания.

Для обеспечения безопасности детей перед утилизацией этого устройства отрежьте шнур электропитания как можно ближе к корпусу. Кроме того, снимите дверцы или хотя бы уплотнитель дверцы, чтобы дети не закрылись внутри.

УТИЛИЗАЦИЯ УПАКОВОЧНЫХ МАТЕРИАЛОВ

Упаковка предназначена для защиты холодильника от повреждений во время транспортировки. Она произведена из пригодных для переработки материалов в соответствии с действующими нормативами по охране окружающей среды. Не утилизируйте упаковочные материалы вместе с обычными бытовыми отходами, а сдайте их в пункт раздельного сбора мусора, адрес которого можно узнать в местных органах власти.

Вторичное использование упаковочных материалов позволяет снизить использование сырья в производственном процессе и объем отходов, свозимых на мусорные полигоны.

ТЕХНИЧЕСКИЕ ХАРАКТЕРИСТИКИ

Название модели	**WRI-85 Inverter**
Климатический класс	N/ST
Общий полезный объем	111 л
Полезный объем холодильной камеры	95 л
Полезный объем морозильной камеры	16 л
Класс энергоэффективности	A+
Номинальное напряжение	220–240 В
Номинальная частота	50 Гц
Номинальная сила тока	0,8 А
Мощность замораживания	2 кг/сутки
Хладагент	R600a
Количество хладагента	30 г
Номинальная мощность	80 Вт
Уровень шума	39 дБА
Потребление электроэнергии	181 кВт·ч/год
Габариты (ШхГхВ)	596 x 550 x 818 (мм)
Вес нетто/брутто	27/29,5 кг