GINZZU™

Кухонная вытяжка

Модели: НКН-127/128/129

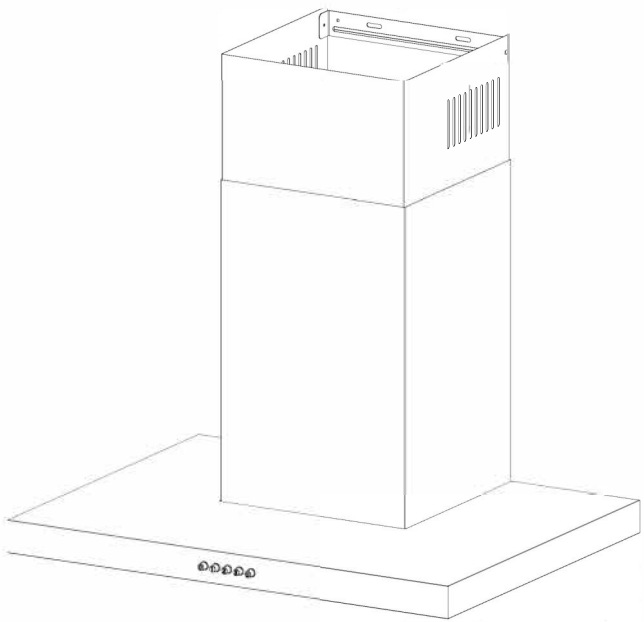

M_130_019

Дата изготовления 05.2026

СОДЕРЖАНИЕ

Введение	4
НКН 127/128/129	5
Размеры прибора	6
Установка	8
Управление	10
Обслуживание и уход	10
Устранение неисправностей	12
Технические характеристики	13

ВВЕДЕНИЕ

Уважаемый покупатель!
Благодарим Вас за приобретение вытяжки GINZZU.

Перед началом использования обязательно прочтите Руководство пользователя. Это позволит вам правильно пользоваться вытяжкой.

В связи с постоянным совершенствованием конструкции и характеристик продукции, производитель оставляет за собой право на внесение изменений в содержание Руководства пользователя без предварительного уведомления. Актуальная версия данного Руководства размещена на сайте www.ginzzu.ru.

Сохраняйте Руководство в течение всего срока службы.

При передаче вытяжки другому пользователю передайте и Руководство.

Информация об условиях гарантии содержится в Гарантийном талоне, входящем в комплект поставки. Адреса и телефоны авторизованных сервисных центров (АСЦ), производящих сервисное обслуживание и ремонт продукции «ГИНЗУ», представлены на сайте www.ginzzu.ru.

ВНИМАНИЕ: При обнаружении технической неисправности и/или дефекта, настоятельно рекомендуем Вам, для гарантийного ремонта или замены дефектной продукции, незамедлительно обращаться в Авторизованные Сервисные Центры на сайте ginzzu.ru, информировать службу технической поддержки о наступлении гарантийного случая по адресу электронной почты 03@ginzzu.ru

ПРЕДУПРЕЖДЕНИЕ: Самостоятельный ремонт, несанкционированное вскрытие, могут стать причиной отказа Производителя в проведении гарантийного обслуживания

Данным прибором могут пользоваться дети в возрасте от 8 лет и старше, а также лица с ограниченными физическими, сенсорными или умственными способностями или с недостатком опыта и знаний, если они находятся под наблюдением или проинструктированы относительно безопасного использования прибора и понимают связанные с этим опасности. Дети не должны играть с прибором. Дети не должны выполнять чистку и техническое обслуживание устройства без присмотра. Если шнур питания поврежден, он должен быть заменен производителем, его сервисным агентом или лицами, имеющими аналогичную квалификацию, во избежание опасности.

При одновременном использовании вытяжки с приборами, работающими на газе или другом топливе, в помещении должна быть обеспечена достаточная вентиляция.

Пожалуйста, не используйте для чистки агрессивные моющие средства. Правильная работа устройства зависит от регулярности технического обслуживания.

Чтобы защитить основной корпус от коррозии в результате длительного накопления грязи, вытяжку следует чистить горячей водой с неагрессивным моющим средством каждые два месяца.

При несоблюдении инструкций по очистке существует опасность возгорания.

Воздух не должен выбрасываться в дымоход, который используется для отвода паров от приборов, работающих на газе или другом топливе.

Минимальное расстояние между дном посуды на варочной панели и нижней частью вытяжки составляет 650 мм.

ВНИМАНИЕ! При использовании с кухонными приборами доступные части могут нагреться.

Прибор не предназначен для использования детьми или больными лицами без присмотра.

Не позволяйте детям играть с прибором.

Подключайте прибор к розетке с заземлением.

Вытяжка предназначена только для домашнего использования, не подходит для приготовления барбекю, жаркого, использования в магазине и других коммерческих предприятиях.

Кухонную вытяжку и ее фильтр следует регулярно чистить в соответствии с инструкцией.

Не используйте открытый огонь и не допускайте попадания масла на прибор.

Если с прибором произошла какая-либо неисправность, пожалуйста, обратитесь в авторизованный сервисный центр.

Проветривайте кухонное помещение.

Перед выполнением любых операций по техническому обслуживанию или очистке убедитесь, что питание отключено.

При повреждении шнура питания обратитесь в авторизованный сервисный центр.

Если очистка не проводится в соответствии с инструкцией, существует опасность возгорания.

Пользуйтесь устройством в соответствии с инструкцией.

Единицы измерения: мм

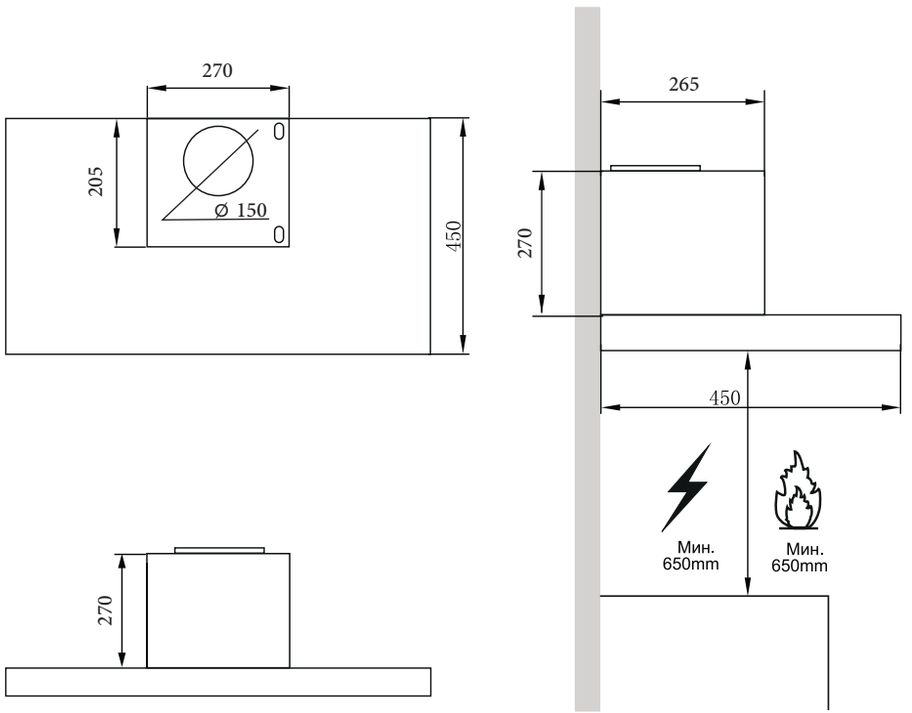

Размеры прибора HKH-127,128,129

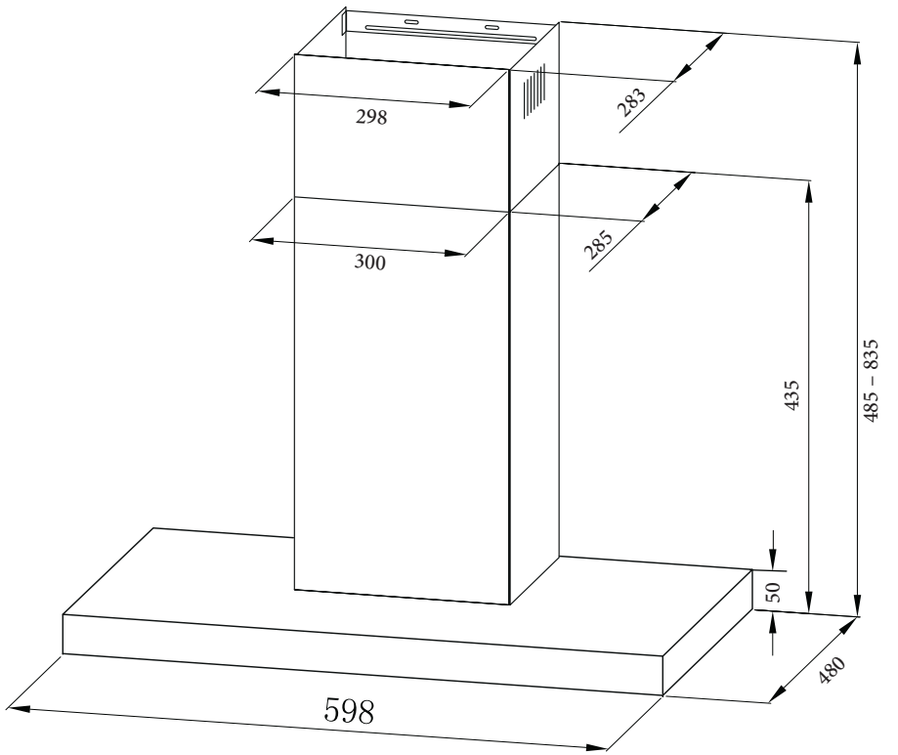

УСТАНОВКА

№	Кол-во	Комплектующие устройства
1	1	Корпус вытяжки в комплекте с подсветкой, вентилятором, фильтром.
2.1	1	Нижний декоративный дымоход
2.2	1	Верхний декоративный дымоход
3	1	Фланец (опционально)
4	1	Отводящая труба (опционально)
5	2	Угольный фильтр (опционально)
6	1	Кронштейн для крепления вытяжки

Руководство пользователя - 1 шт.

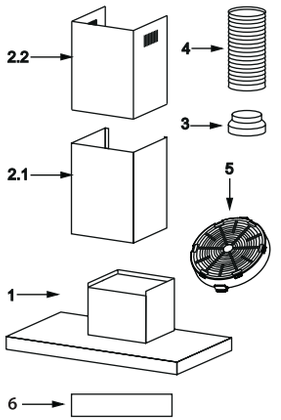

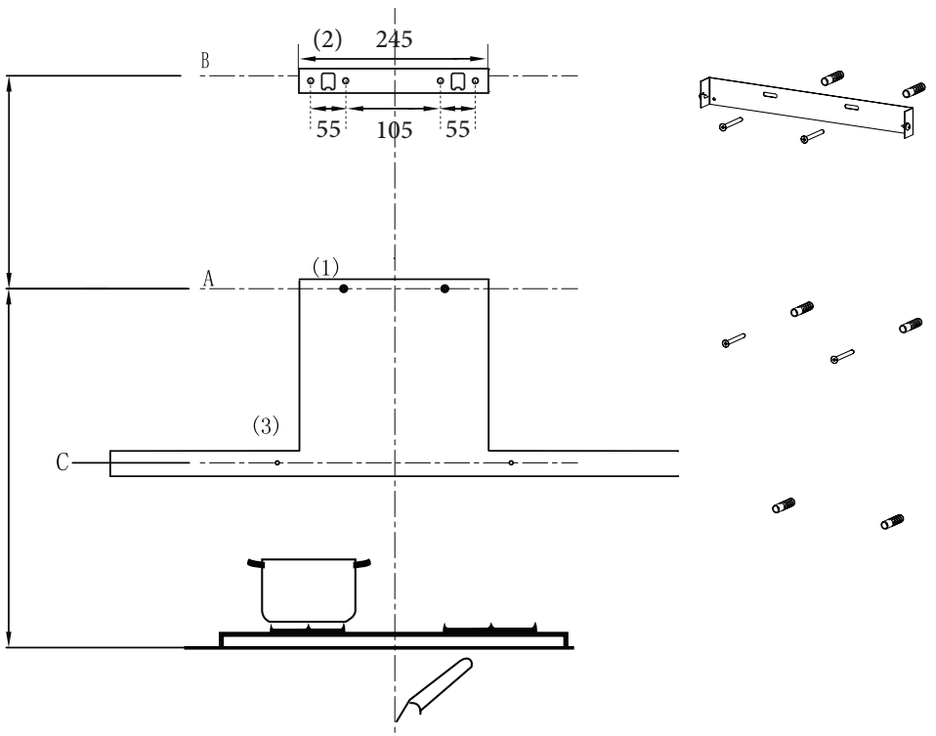

Нижний декоративный дымоход

Закрепите отводную трубу на корпусе вытяжки, соедините дымоход и корпус вытяжки 2 винтами. Соедините крепежный кронштейн дымохода и дымовую трубу 2 винтами.

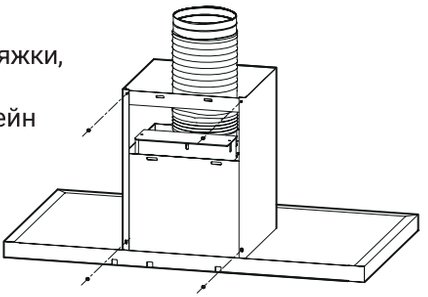

Закрепите корпус вытяжки

Прикрепить к стене кронштейн для крепления вытяжки.

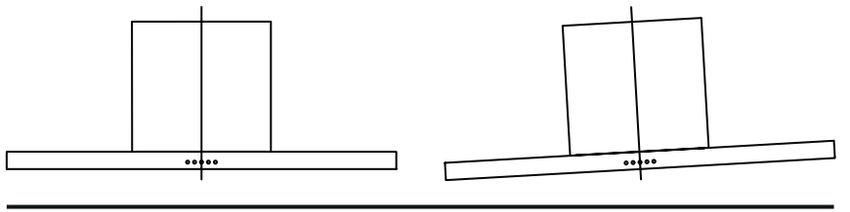

Правильно **Не правильно**

При установке отводящей трубы меньшего диаметра подсоедините вытяжку к дымоходу с помощью гибкой или жесткой трубы диаметром 150 или 120 мм, выбор остается за установщиком.

Если требуется установить патрубок для отвода воздуха диаметром 120 мм, вставьте фланец редуктора 3 в выпускное отверстие корпуса вытяжки.

Закрепите трубу 4 в нужном положении с помощью достаточного количества хомутов для труб (не входят в комплект поставки).

Верхний декоративный дымоход

Вставьте верхний декоративный дымоход 2.2 в нижний декоративный дымоход 2.1 и подтяните его вверх до горизонтальной линии B.

Соедините верхний декоративный дымоход 2.2 нижний декоративный дымоход с помощью двух винтов.

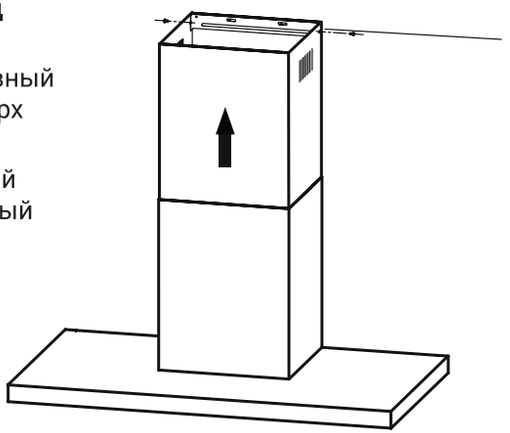

УПРАВЛЕНИЕ



	Включает вытяжку и выключает двигатель, если он работает.
	Включает/выключает свет.
	При работе вентилятора активизируется таймер, по окончании указанного времени таймер отключается.
	Последовательное управление скоростью вращения вентилятора.
	Управление жестами. Проведите рукой слева направо увеличится скорость вращения, справа налево – уменьшится.

ОБСЛУЖИВАНИЕ И УХОД

Очистка металлического фильтра

Фильтры необходимо чистить каждые 2 месяца эксплуатации или чаще при особенно интенсивном использовании. Его можно мыть в посудомоечной машине.

Извлекайте фильтры один за другим, подталкивая их к задней стенке вытяжного устройства и одновременно потянув вниз.

При промывке фильтров необходимо избегать любого рода изгибов. Прежде чем снова надеть их на вытяжку, убедитесь, что они полностью высохли. (Цвет поверхности фильтра может меняться с течением времени, но это никак не влияет на эффективность фильтра).

При установке фильтров в вытяжку обратите внимание на то, чтобы они были установлены в правильном положении рукояткой наружу.

Замена угольного фильтра (опция).

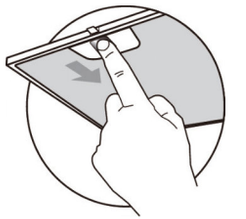

Угольные фильтры не поддаются очистке и регенерации, их необходимо заменять примерно каждые 4 месяца эксплуатации или чаще при интенсивном использовании.

Снимите металлические жироулавливающие фильтры.

Снимите угольный фильтр.

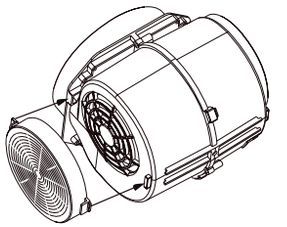

Установите новый угольный фильтр.

Установите на место металлические жироулавливающие фильтры.

Замена лампы подсветки.

Перед заменой ламп освещения отключите прибор от сети.

Снимите жироулавливающий фильтр.

Извлеките лампу из корпуса вытяжки (для этого может потребоваться надавить или приложить усилие).

Отсоедините разъем лампы.

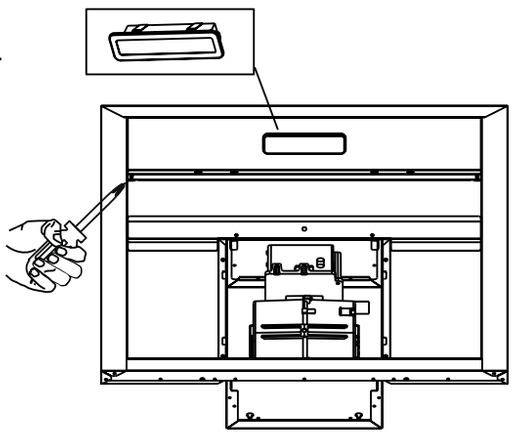

Замените лампу на новую такого жетипа. Убедитесь, что вы правильно подключили лампу к световому кабелю.

Повторно подключите питание, вставив вилку в розетку

или включив предохранитель.

Тип	Мощность	Напряж.	Изображение
Self-ballasted LED modules	**3 Вт**	230 В	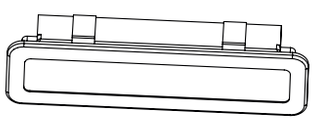

УСТРАНЕНИЕ НЕИСПРАВНОСТЕЙ

Неисправность	Причина	Решение
Подсветка включена, но мотор не работает	Лопасти заблокированы	Проверьте лопасти вытяжки
	Неисправность конденсатора	Замените конденсатор
	Неисправность двигателя	Замените двигатель
	Повреждение проводки двигателя. Возможно появление запаха гари.	Замените двигатель
Подсветка и мотор не работают		
	Неисправность лампы подсветки	Замените лампы подсветки
	Провод питания поврежден	Обратитесь в АСЦ
Протечка масла	Не плотное соединение воздухоотвода и вытяжки	Герметично соедините воздухоотводную трубу с вытяжкой
	Утечка из корпуса вытяжки	Обратитесь в АСЦ
Вибрация	Повреждение лопастей вентилятора вытяжки	Замените лопасти
	Двигатель плохо закреплен	Закрепите двигатель
	Вытяжка плохо закреплена	Закрепите вытяжку
Плохая тяга	Расстояние между вытяжкой и плитой слишком большое	Уменьшите расстояние между вытяжкой и плитой
	Вентиляция в помещении, где установлена вытяжка, слишком сильная	Выберите другое место для установки вытяжки или уменьшите вентилируемость помещения
Наклон прибора	Соединительные болты в приборе плохо затянуты	Затяните соединительные болты в приборе
	Крепежные болты плохо затянуты	Затяните крепежные болты

ТЕХНИЧЕСКИЕ ХАРАКТЕРИСТИКИ

Напряжение	230 В, 50 Гц
Мощность	178 Вт
Подсветка	3 Вт
Мощность двигателя	175 Вт
Диаметр воздуховодной трубы	150 мм
Макс. производительность	950 м³/час
Уровень шума	66 Дб

ТРАНСПОРТИРОВКА и ХРАНЕНИЕ

В упакованном виде устройство может транспортироваться в крытых транспортных средствах любого вида и храниться в закрытых помещениях в соответствии с ГОСТ 15150-69 с защитой от непосредственного воздействия атмосферных осадков, солнечного излучения и механических повреждений.

УТИЛИЗАЦИЯ

Утилизация устройств, потерявших потребительские свойства, осуществляется в соответствии с действующим законодательством.

За более подробной информацией об утилизации обращайтесь к местным властям.

Товар сертифицирован в соответствии с законом «О защите прав потребителей». Подробную информацию о сертификате на данное устройство смотрите в «Полном руководстве пользователя» на www.ginzzu.ru

ПРОИЗВОДИТЕЛЬ: Гинзу Технолоджи Лимитед. Китай г. Шеньжень, Инжан, район Лонган, Кензи, Лонгтьен, Индустриальная зона А3
Гарантия: 1 год. Срок службы: 5 лет. F4

Уполномоченное изготовителем лицо: ООО "Гинзу" 125502, Россия, г. Москва, ул. Лавочкина, д.19, стр. 3

Дата производства:
смотрите расшифровку серийного номера устройства на www.ginzzu.com/date

Информация о технической поддержке и актуальная версия данного Руководства размещены на сайте www.ginzzu.ru

GINZZU LLC
WWW.GINZZU.RU

Copyright © GINZZU LLC. All rights reserved. All brand names are registered trademarks of their respective owners. Specifications are subject to change without prior notice.