DE Montage- und Gebrauchsanweisung
EN Instruction on mounting and use
FR Prescriptions de montage et mode d'emploi
NL Montagevoorschriften en gebruiksaanwijzingen
SV Monterings- och bruksanvisningar
FI Asennus- ja käyttöohjeet
NO Instrukser for montering og bruk
DA Bruger- og monteringsvejledning
IT Istruzioni di montaggio e d'uso
ES Montaje y modo de empleo
PT Instruções para montagem e utilização
RU Инструкции по монтажу и эксплуатации
EL ΟΔΗΓΙΕΣ ΣΥΝΑΡΜΟΛΟΓΗΣΗΣ ΚΑΙ ΧΡΗΣΗΣ
CS Návod na montáž a používání
SK Návod k montáži a užití
BG Инструкции за монтаж и употреба
LT montavimo ir naudojimosi instrukcija
LV ierīkošanas un izmantošanas instrukcija
ET Paigaldus- ja kasutusjuhend

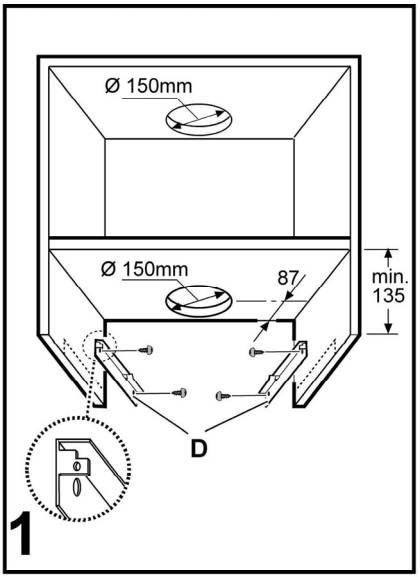
Ø 150mm
Ø 150mm
87
min.
135
D
1

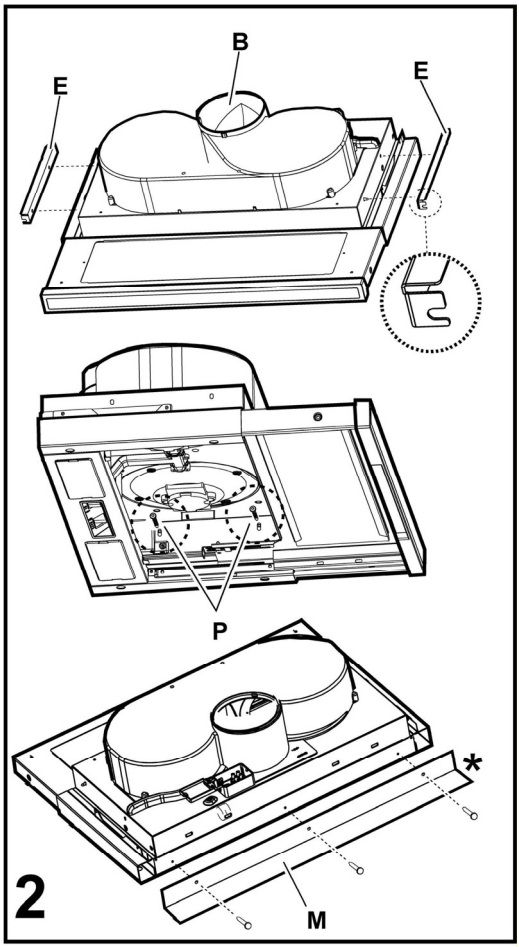
B
E
E
P
*
M
2

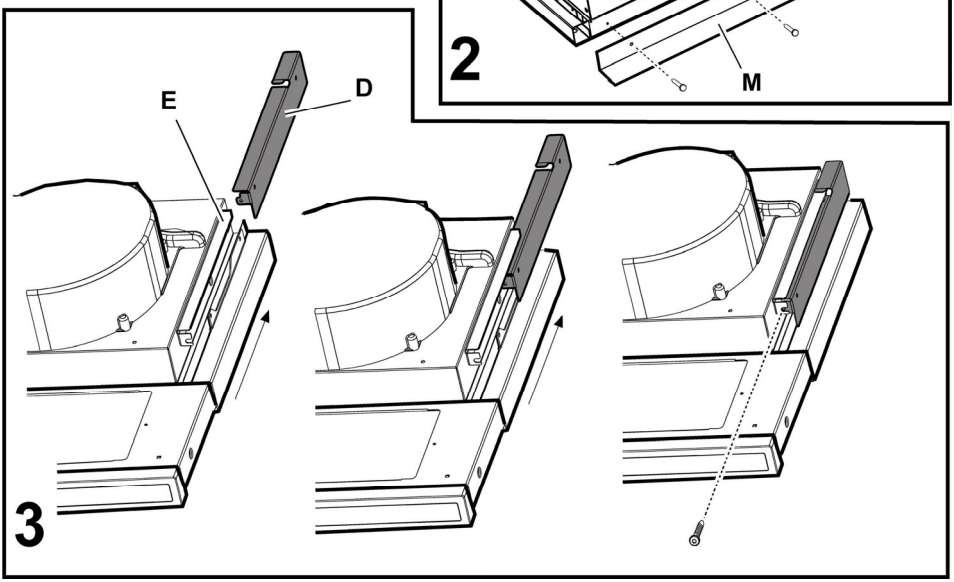
E
D
3

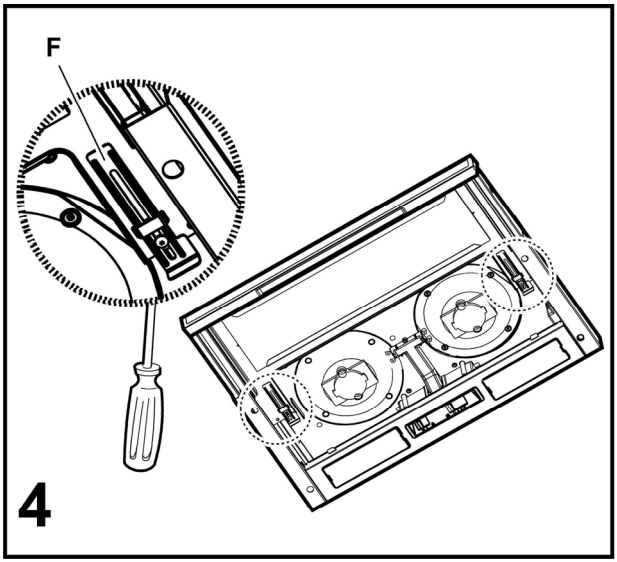
F
4

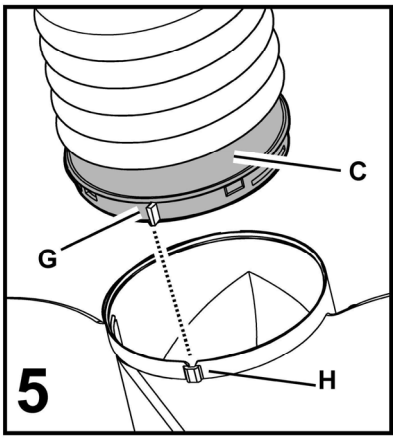
C
G
H
5

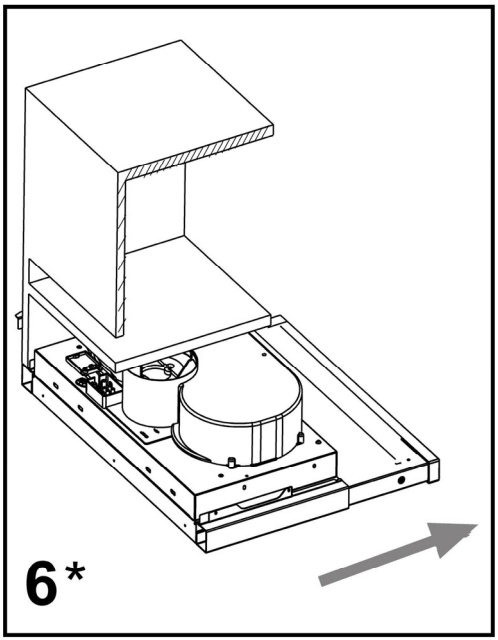
6*

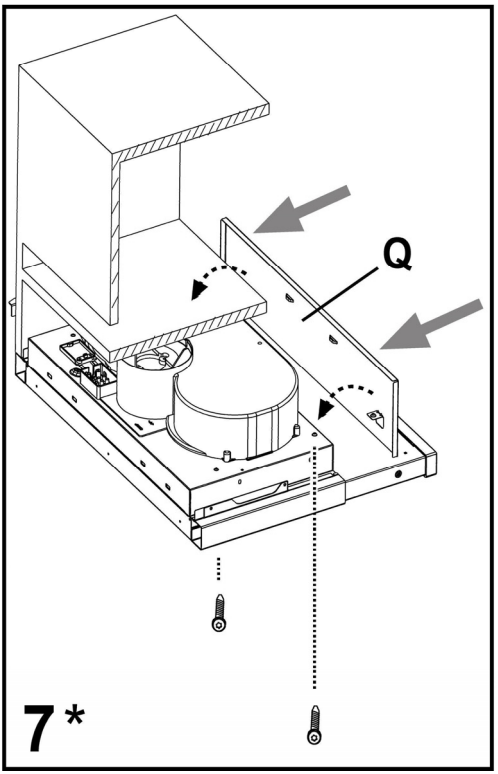
Q
7*

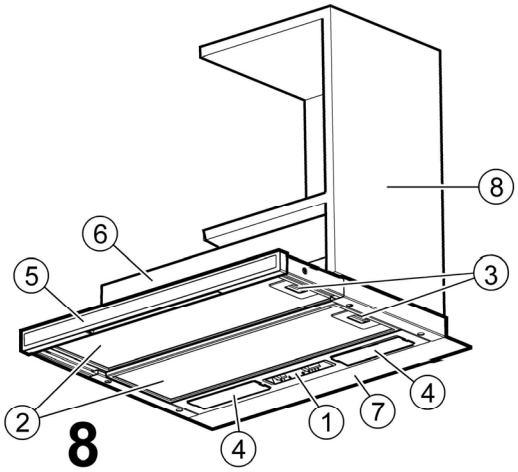
8
6
5
2
4
1
7
4
3
8

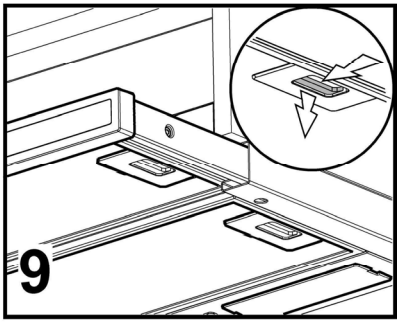
9

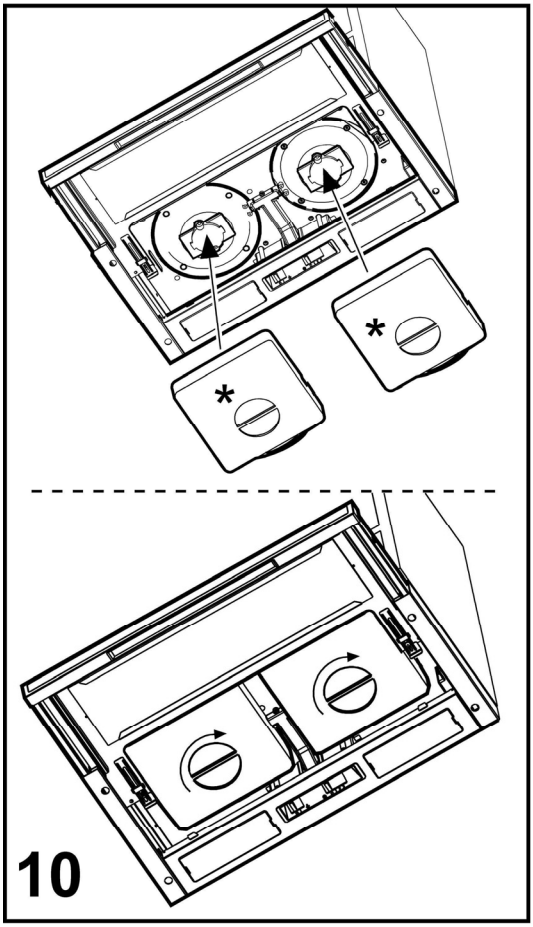
*
*
10

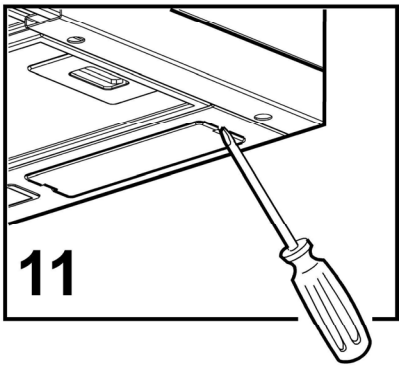
11

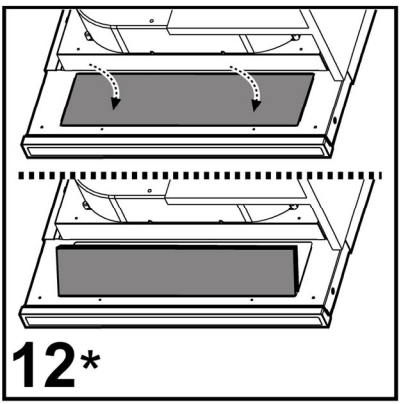
12*

DE - Montage- und Gebrauchsanweisung

Bitte nehmen Sie auch die Abbildungen auf den ersten Beiden Seiten mit den alphabetischen Bezeichnungen, die im Text wiedergegeben sind, zur Hilfe.

Die Instruktionen, die in diesem Handbuch gegeben werden sind, müssen strikt eingehalten werden. Es wird keinerlei Haftung übernommen für mögliche Mängel, Schäden oder Brände der Küchenhaube, die auf die Nichtbeachtung der Vorschriften in diesem Handbuch zurückzuführen sind.

Hinweis: Die mit dem (*) gekennzeichneten Teile sind Zubehörteile, die nur bei einigen Modellen im Lieferumfang enthalten oder Teile, die nicht im Lieferumfang enthalten sind, und somit extra erworben werden müssen.

⚠ Warnung

Achtung! Das Gerät nicht an das Stromnetz anschließen, solange die Installation noch nicht abgeschlossen ist.

Vor Beginn sämtlicher Reinigungs- oder Wartungsarbeiten muss das Gerät durch Ziehen des Steckers oder Betätigen des Hauptschalters der Wohnung vom Stromnetz getrennt werden.

Bei allen Installations- und Instandhaltungsarbeiten immer Schutzhandschuhe tragen.

Kinder nicht mit dem Gerät spielen lassen.

Erwachsene und Kinder dürfen nie unbeaufsichtigt das Gerät betreiben,

– wenn sie körperlich oder geistig dazu nicht in der Lage sind,

– oder wenn ihnen Wissen und Erfahrung fehlen, das Gerät richtig und sicher zu bedienen.

Die Dunstabzugshaube niemals ohne korrekt montiertes Gitter in Betrieb setzen!

Die Dunstabzugshaube darf NIEMALS als Abstellfläche verwendet werden, sofern dies nicht ausdrücklich angegeben wird.

Der Raum muss über eine hinreichende Belüftung verfügen, wenn die Dunstabzugshaube mit anderen gas- oder brennstoffbetriebenen Geräten gleichzeitig verwendet wird.

Bei gleichzeitigem Betrieb der Dunstabzugshaube im Abluftbetrieb und Feuerstätten darf im Aufstellraum der Feuerstätte der Unterdruck nicht größer als 4 Pa (4×10^{-5} bar) sein.

Die angesaugte Luft darf nicht in Rohre geleitet werden, die für die Ableitung der Abgase von gas- oder brennstoffbetriebenen Geräten genutzt werden.

Es ist strengstens verboten, unter der Haube mit offener Flamme zu kochen.

Eine offene Flamme beschädigt die Filter und kann Brände verursachen, daher ist dies in jedem Fall zu vermeiden.

Das Frittieren muss unter Aufsicht erfolgen, um zu vermeiden, dass das überhitzte Öl Feuer fängt.

In Bezug auf technische und Sicherheitsmaßnahmen für die Ableitung der Abluft sind die Vorschriften der zuständigen örtlichen Behörden strengstens einzuhalten.

Die Haube muss regelmäßig innen und außen gereinigt werden (MINDESTENS EINMAL IM MONAT, diesbezüglich sind in jedem Fall die ausdrücklichen Angaben in der Wartungsanleitung dieses Handbuchs zu beachten).

Eine Nichtbeachtung der Vorschriften zur Reinigung der Haube sowie zur Auswechselung und Reinigung der Filter führt zu Brandgefahr.

Betreiben Sie die Dunstabzugshaube nur mit eingesetzten Lampen, um das Risiko eines Stromschlags zu vermeiden.

Es wird keinerlei Haftung übernommen für Fehler, Schäden oder Brände des Gerätes, die durch Nichteinhaltung der in diesem Handbuch aufgeführten Anweisungen verschuldet wurden.

In Übereinstimmung mit den Anforderungen der Europäischen Richtlinie 2002/96/EG über Elektro- und Elektronik-Altgeräte (WEEE) ist vorliegendes Gerät mit einer Markierung versehen. Sie leisten einen positiven Beitrag für den Schutz der Umwelt und die Gesundheit des Menschen, wenn Sie dieses Gerät einer gesonderten Abfallsammlung zuführen. Im unsortierten Siedlungsmüll könnte ein solches Gerät durch unsachgemäße Entsorgung negative Konsequenzen nach sich ziehen.

Auf dem Produkt oder der beiliegenden



Produktdokumentation ist folgendes Symbol ▬ einer durchgestrichenen Abfalltonne abgebildet. Es weist darauf hin, dass eine Entsorgung im normalen Haushaltsabfall nicht zulässig ist. Entsorgen Sie dieses Produkt im Recyclinghof mit einer getrennten Sammlung für Elektro- und Elektronikgeräte. Die Entsorgung muss gemäß den örtlichen Bestimmungen zur Abfallbeseitigung erfolgen.

Bitte wenden Sie sich an die zuständigen Behörden Ihrer Gemeindeverwaltung, an den lokalen Recyclinghof für Haushaltsmüll oder an den Händler, bei dem Sie dieses Gerät erworben haben, um weitere Informationen über Behandlung, Verwertung und Wiederverwendung dieses Produkts zu erhalten.

Betriebsart

Die Haube kann sowohl als Abluftgërat als auch als Umluftgërat eingesetzt werden.

Abluftbetrieb

Die Haube verfügt über einen oberen Luftaustritt **B** zum Ableiten der Küchengerüche nach außen (Abluftrohr und Rohrschellen werden nicht geliefert). **Bild 2**

Die Dunstabzugshaube an Abluftrohre und Wandabluftauslass mit dem selben Durchmesser wie der Luftausgang verbinden (Anschlussflansch).

Die Benutzung von Rohren und Wandabluftauslass mit geringerem Durchmesser, verursacht eine Verringerung der Abluftleistung und eine drastische Zunahme der Geraeuschentwicklung.

Jegliche Verantwortung diesbezueglich wird daher abgelenkt

Achtung! Sollte die Dunstabzugshaube mit einem Aktivkohlefilter versehen sein, so muß dieser entfernt werden.

Umluftbetrieb

Besteht keine Möglichkeit, die Abluft ins Freie abzuleiten, ist die Verwendung eines AktivKohlefilters vorgesehen.

Die luft wird durch den Filter gereinigt und strömt in den Raum zurück.

Die Luft wird durch ein Rohr, das durch den Hängeschrank verläuf und den Ringstutzen angeschlossen wird, wieder in den Raum zurückgeführt.

Für Hauben mit 2 Motoren sind 2 Kohlefilter notwendig und für Hauben mit 1 Motor 1 Kohlefilter.**Achtung! Sollte die Dunstabzugshaube nicht mit einem Aktivkohlefilter versehen sein, ist dieser zu bestellen und vor Inbetriebnahme des Gerätes einzusetzen.**

Modelle ohne Saugmotor funktionieren nur mit Abluftbetrieb und müssen an eine externe Saugeinheit (nicht im Lieferumfang enthalten) angeschlossen werden.

Die Anschlussanleitungen liegen der externe Saugeinheit bei.

Befestigung

Der Abstand zwischen der Abstellfläche auf dem Kochfeld und der Unterseite der Dunstabzugshaube darf 60cm im Fall von elektrischen Kochfeldern und 70cm im Fall von Gas- oder kombinierten Herden nicht unterschreiten.

Wenn die Installationsanweisungen des Gaskochgeräts einen größeren Abstand vorgeben, ist dieser zu berücksichtigen.

⚠ Elektrischer Anschluss

Die Netzspannung muss der Spannung entsprechen, die auf dem Betriebsdatenschild im Innern der Haube angegeben ist. Sofern die Haube einen Netzstecker hat, ist dieser an zugänglicher Stelle an eine den geltenden Vorschriften entsprechende Steckdose anzuschließen. Bei einer Haube ohne Stecker (direkter Netzanschluss) oder falls der Stecker nicht zugänglich ist, ist ein normgerechter zweipoliger Schalter anzubringen, der unter Umständen der Überspannung Kategorie III entsprechend den Installationsregeln ein vollständiges Trennen vom Netz garantiert.

Hinweis! Bevor man den Stromkreis der Dunstabzugshaube an die Netzversorgung anschließt, um den richtigen Betrieb zu überprüfen, bitte immer kontrollieren dass die Netzversorgung ist richtig montiert worden ist.

Montage

Bevor Sie mit der Montage beginnen:

- Überprüfen Sie, dass das erstandene Produkt von der Größe her dem Bereich entspricht, in dem es angebracht werden soll.
- Um die Montage zu vereinfachen, wird empfohlen, die Fettfilter und andere Teile, die laut den vorliegenden Anweisungen ein- und ausgebaut werden können, zeitweise zu entfernen.
- Entfernen Sie den/die Aktivkohlefilter (*), falls vorhanden (siehe hierzu auch den entsprechenden Absatz "Wartung"). Der/die Aktivkohlefilter wird/werden nur wieder in die Dunstabzugshaube eingesetzt, wenn diese im Umluftbetrieb verwendet werden soll.
- Vergewissern Sie sich, dass sich im Inneren der Dunstabzugshaube (aus Transportgründen) kein im Lieferumfang enthaltenes Material (zum Beispiel Tütchen mit Schrauben (*), die Garantie (*), usw.) befindet; falls vorhanden, entfernen Sie dieses und heben Sie sie auf.
- Falls möglich, entfernen Sie die Möbel unter und um die Dunstabzugshaube herum, um besseren Zugriff auf die hintere Wand/Decke zu haben, wo die Haube angebracht wird. Sonst legen Sie bitte eine Schutzabdeckung auf die Kochplatte, Arbeitsfläche, sowie die Möbel und Wände, um sie vor Schäden oder Schmutz zu schützen. Wählen Sie eine ebene Oberfläche, um die Einheit zusammenzubauen. Decken Sie diese Oberfläche mit einer Schutzfolie ab und legen Sie die Dunstabzugshaube sowie alle im Lieferumfang enthaltenen Teile darauf.
- Vor dem Anschluss des Gerätes ist die Sicherung der Steckdose auszuschalten
- Vergewissern Sie sich zudem, dass in der Nähe der Fläche, an der die Dunstabzugshaube angebracht werden soll (eine Fläche, die auch nach der Montage der Dunstabzugshaube weiter zugänglich sein muss), eine Steckdose vorhanden ist und es möglich ist, die Dunstabzugshaube an eine Vorrichtung zum Ableiten der Dämpfe ins Freie anzuschließen (nur Abluftbetrieb).
- Führen Sie alle notwendigen Arbeiten durch (z.B.: Einbau einer Steckdose und/oder Anbringen eines Loches für den Durchgang des Abluftrohres).

Einleitende Informationen zur Installation der Dunstabzugshaube:

Achtung! Die beiden Haltebügel befinden sich in den Polystyrolabdeckungen der Verpackung.

Darunter ist ein rechter Bügel **R** und ein linker Bügel **L** (siehe Kennzeichnung auf den Bügeln).

1. Die Bügel **D** (Abb. 1) mit zwei Schrauben pro Bügel an der Seitenwand des Hängeschranks befestigen (den rechten Bügel **R** auf der rechten Seite, den linken Bügel **L** auf der linken Seite) und den Bügel jeweils nach der Unterkante ausrichten.

Den Bügel auf Anschlag mit der hinteren Kante des Hängeschranks setzen, darauf achten, dass die hintere Kante des Bügels der hinteren Seite der Haube entspricht; Wenn die Haube mit Abstandshaltern versehen ist, bei deren Verwendung den Bügel soweit nach vorn versetzen, wie die Breite des Abstandshalters ist.

An der Oberseite des Hängeschranks ein Loch für das Abluftrohr und das Kabel für die Stromzufuhr ausführen (die Angabe in der **Abb. 1** für das Loch schließt den eventuellen Abstandshalter nicht ein).

2. Sofern noch nicht montiert, zwei Bügel **E** (**Abb. 2**) an den Seiten der Haube befestigen (einen pro Seite).
a. das ausziehbare Fach herausziehen;
b. den/die Fettfilter herausnehmen;
c. vom Innern der Haube aus die Bügel mit zwei Schrauben **P** pro Bügel befestigen, sie so weit (Seite des Luftaustritts) wie möglich oben befestigen und dann die Schrauben festziehen.

3. Befestigen mit drei Klipps den Abstandshalter **M** (sofern mitgeliefert - **Abb. 2**).

4. Die Haube in den Hängeschrank einfügen, darauf achten, dass der Bügel **E** der Haube oberhalb des Bügels **D** des Hängeschranks positioniert wird (**Abb. 3**).
Das Stromkabel durch das dafür hergestellte Loch führen.

5. Die Haube durch zwei Schrauben (eine pro Seite) am vorderen Ende befestigen (**Abb. 3**).

6. Den elektrischen Anschluss an das Stromnetz des Haushalts vornehmen, das Stromnetz muss bis zur Vollendung der Installation stromlos gesetzt sein.

7. Wenn die Haube nicht ganz genau mit der Unterkante des Hängeschranks abschließen sollte, die Position korrigieren, indem die Schrauben **P** der an der Haube angebrachten Bügel **E** (**Abb. 2**) gelockert werden, dann ist es möglich, die genaue Übereinstimmung zwischen Haube und Hängeschrank herzustellen, anschließend die Schrauben wieder festziehen.

8. Den Lauf des ausziehbaren Fachs durch Einstellen der zwei Anschläge **F** nach der Tiefe des Hängeschranks ausrichten (**Abb. 4**). Auf diese Weise ist es möglich, die Stirnseite auf Kante mit dem Hängeschrank zu setzen (**Abb. 4**).
a. die Schrauben der Anschläge **F** lockern;
b. die Anschläge je nach Notwendigkeit nach hinten oder nach vorn verschieben;
c. die Schrauben der Anschläge festziehen.

9. Auf den mitgelieferten Anschlussring **C** ein Abluftrohr montieren, vorzugsweise mit einem Durchmesser, welcher dem des Anschlussrings entspricht (**Abb. 5**). Das Abluftrohr muss lang genug sein, um bis nach außen zu reichen (Abluftversion) bzw. bis an die Decke des Hängeschranks (Umluftversion).

10. Den Anschlussring **C** am oberen Luftaustritt der Haube befestigen (Einschnappmechanismus).
Um die Installation zu vereinfachen, ist der Ring mit einer Markierung **G** versehen, die in die dafür vorgesehene Führungsnut **H** am oberen Luftaustritt eingepasst werden muss.

11. Die Installation des Abluftrohrs fertigstellen.

12. Das Ausziehfach **(Abb. 6)** öffnen und mit 2 Schrauben vom Haubeninneren aus die Abdeckblende Q (falls mitgeliefert) befestigen **(Abb. 7)**.

13. Die Fettfilter wieder einsetzen, die Haube an das Stromnetz anschließen und den ordnungsgemäßen Betrieb prüfen.

Beschreibung der Dunstabzugshaube

Bild 8

1 Bedienfeld
2 Fettfilter (1 oder 2 je nach vorhandenem Modell)
3 Griff zum Aushaken des Fettfilters
4 Beleuchtung
5 Dunstschirm (ausziehbar), je nach verfügbarem Modell kann er aus Metall, aus Glas oder mit Fettfiltern versehen sein.
6 Abdeckblende (verfügbar je nach vorhandenem Modell)
7 Abstandshalter (verfügbar je nach vorhandenem Modell)
8 Hängeschrank (nicht mitgeliefert, Beispielzeichnung der Installationsart)

Betrieb

Im Falle einer sehr intensiven Küchendunstkonzentration die höchste Saugstärke einschalten. Es wird empfohlen, die Dunstabzugshaube schon fünf Minuten vor Beginn des Kochvorganges einzuschalten und sie nach dessen Beendigung noch ungefähr 15 Minuten weiterlaufen zu lassen.

Wartung

Hinweis ! Vor jeder Reinigung und Pflege ist die Dunstabzugshaube durch Ziehen des Netzsteckers oder Ausschalten der Sicherung stromlos zu machen.

Reinigung

Die Dunstabzugshaube muss sowohl innen als auch außen häufig gereinigt werden (etwa in den selben Intervalle, wie die Wartung der Fettfilter). Zur Reinigung ein mit flüssigem Neutralreiniger getränktem Tuch verwenden. Keine Produkte verwenden, die Scheuermittel enthalten.

KEINEN ALKOHOL VERWENDEN!

Achtung: Nichtbeachtung dieser Anweisungen zur Reinigung des Gerätes und zum Wechsel bzw. zur Reinigung der Filter kann zum Brand führen. Diese Anweisungen sind unbedingt zu beachten!

Der Hersteller übernimmt keine Haftung für irgendwelche Schäden am Motor oder aus Feuergründen, die auf eine unsachgemäße Wartung oder Nichteinhaltung der oben angeführten Sicherheitsvorschriften zurückzuführen sind.

Reinigung des Dunstschirms aus Glas (nur bei einigen Modellen verfügbar)

Bild 12

Das Glas kann ausgebaut und mit einem normalen Glasreinigungsmittel gesäubert werden.

Um das Glas zu entfernen:

1. Den Fettfilter entfernen.
2. Von außen das Glas leicht nach unten drücken und nach vorn schieben.
3. Das Glas entfernen, indem man es leicht ankippt.

Nachdem es gereinigt wurde, beim Wiedereinbau in umgekehrter Reihenfolge vorgehen.

Fettfilter

Dieser muss einmal monatlich gewaschen werden. Das kann mit einem milden Waschmittel von Hand, oder in der Spülmaschine bei niedriger Temperatur und Kurzspülgang erfolgen. Der Metallfettfilter kann bei der Reinigung in der Spülmaschine abfärben, was seine Filtermerkmale jedoch in keiner Weise beeinträchtigt.

Zwecks Demontage der Fettfilter den Aushakgriff ziehen.

Bild 9

Aktivkohlefilter (nur bei der Umluftversion)

Dieser Filter bindet die unangenehmen Gerüche, die beim Kochen entstehen.

Für Hauben mit 2 Motoren sind 2 Kohlefilter notwendig und für Hauben mit 1 Motor 1 Kohlefilter.Je nach der Benetzungsdauer des Herdes und der Häfigkeit der Reinigung des Fettfilters tritt nach einer mehr oder weniger langen Benutzungsdauer die Sättigung des Aktivkohlefilters auf. Auf jeden Fall muß der Filtereinsatz mindestens alle 4 Monate ausgewechselt werden.

Er kann NICHT gereinigt oder erneut aktiviert werden.

Bild 10

Den Kohlefilter in Abdeckung des Schutzgitters des Motorlaufrads anbringen, anschließend den Griff **P** in der Mitte des Filters in Uhrzeigerrichtung drehen.

Zum Ausbau den Griff **P** in der Mitte des Filters entgegen dem Uhrzeigersinn drehen.

Ersetzten der Lämpchen

Bild 11

Das Gerat von Stromnetz abschalten.

Hinweis: Vor Berühren der Lampen sich vergewissern, dass sie abgekühlt sind.

Zugriff auf das Lampenfach:

Mit einem kleinen Schraubenzieher oder einem ähnlichen Gerät den Rand der Abdeckung anheben, um diese herausnehmen zu können. Die defekte Lampe austauschen.

Nur olivenförmige Glühlampen mit max. 40W (E14) verwenden. Die Abdeckung wieder schließen (Einschnappmechanismus).

Sollte die Beleuchtung nicht funktionieren, erst kontrollieren, ob die Lampen einwandfrei eingedreht sind, ehe man sich an den Kundendienst wendet.

EN - Instruction on mounting and use

Consult the designs in the front pages referenced in the text by alphabet letters.

Closely follow the instructions set out in this manual. All responsibility, for any eventual inconveniences, damages or fires caused by not complying with the instructions in this manual, is declined.

Note: the elements marked with the symbol "(*)" are optional accessories supplied only with some models or elements to purchase, not supplied.

⚠ Caution

WARNING! Do not connect the appliance to the mains until the installation is fully complete.

Before any cleaning or maintenance operation, disconnect the hood from the mains by removing the plug or disconnecting the home mains switch.

Always wear work gloves for all installation and maintenance operations.

The appliance is not intended for use by children or persons with impaired physical, sensorial or mental faculties, or if lacking in experience or know-how, unless they are under supervision or have been trained in the use of the appliance by a person responsible for their safety.

Children should be monitored to ensure that they do not play with the appliance.

Never use the hood without effectively mounted grating.!

The hood must NEVER be used as a support surface unless specifically indicated.

The premises must be sufficiently ventilated, when the kitchen hood is used together with other gas combustion devices or other fuels.

The suctioned air must not be conveyed into a conduit used for the disposal of the fumes generated by appliances that combust gases or other fuels.

The flaming of foods beneath the hood itself is severely prohibited.

The use of exposed flames is detrimental to the filters and may cause a fire risk, and must therefore be avoided in all circumstances.

Any frying must be done with care in order to make sure that the oil does not overheat and burst into flames.

As regards the technical and safety measures to be adopted for fume discharging it is important to closely follow the relations provided by the competent authorities.

The hood must be regularly cleaned on both the inside and outside (AT LEAST ONCE A MONTH, it is in any event necessary to proceed in accordance with the maintenance instructions provided in this manual)..

Failure to follow the instructions as concerns hood and filter cleaning will lead to the risk of fires.

Do not use or leave the hood without the lamp correctly mounted because of the possible risk of electric shocks.

We decline any responsibility for any problems, damage or fires caused to the appliance as the result of the non-observance of the instructions included in this manual.

This appliance is marked according to the European directive 2002/96/EC on Waste Electrical and Electronic Equipment (WEEE). By ensuring this product is disposed of correctly, you will help prevent potential negative consequences for the environment and human health, which could otherwise be caused by inappropriate waste handling of this product.



The symbol ▬ on the product, or on the documents accompanying the product, indicates that this appliance may not be treated as household waste. Instead it should be taken to the appropriate collection point for the recycling of electrical and electronic equipment. Disposal must be carried out in accordance with local environmental regulations for waste disposal.

For more detailed information about treatment, recovery and recycling of this product, please contact your local council, your household waste disposal service or the shop where you purchased the product.

Use

The hood is designed to be used either for exhausting or filter version.

Ducting version

The hood is equipped with a top air outlet **B** for discharge of fumes to the outside (exhaust pipe and pipe fixing clamps not provided). **Fig. 2**

Connect the hood and discharge holes on the walls with a diameter equivalent to the air outlet (connection flange).

Using the tubes and discharge holes on walls with smaller dimensions will cause a diminution of the suction performance and a drastic increase in noise.

Any responsibility in the matter is therefore declined.

Attention! If the hood is supplied with carbon filter, then it must be removed.

Filter version

When there is no exhaust duct for venting outdoors, you can use a carbon filter.

The air is depurated by the filter and put again in the surrounding. To use the appliance in this version, proceded as follows:

The air is vented outdoors by a duct, passing througt the wall units and connected to the connecting ring.

2 charcoal filters are required for cooker hoods with 2 motors and 1 charcoal for cooker hoods with 1 motor.**Attention! If the hood is not supplied with carbon filter, then it must be ordered and mounted.**

The models with no suction motor only operate in ducting mode, and must be connected to an external suction device (not supplied).

The connecting instructions are supplied with the peripheral suction unit.

Installation

The minimum distance between the supporting surface for the cooking vessels on the hob and the lowest part of the range hood must be not less than 60cm from electric cookers and 70cm from gas or mixed cookers.
If the instructions for installation for the gas hob specify a greater distance, this must be adhered to.

⚠ Electrical connection

The mains power supply must correspond to the rating indicated on the plate situated inside the hood. If provided with a plug connect the hood to a socket in compliance with current regulations and positioned in an accessible area. If it not fitted with a plug (direct mains connection) or if the plug is not located in an accessible area apply a bi-polar switch in accordance with standards which assures the complete disconnection of the mains under conditions relating to over-current category III, in accordance with installation instructions.
Warning! Before re-connecting the hood circuit to the mains supply and checking the efficient function, always check that the mains cable is correctly assembled.

Mounting

Before beginning installation:

- Check that the product purchased is of a suitable size for the chosen installation area.
- To facilitate installation, remove the fat filters and the other parts allowed and described here, dismantle and mount it.
  To remove see also the relative paragraphs.
- Remove the active carbon (*) filter/s if supplied (see also relative paragraph). This/these is/are to be mounted only if you want lo use the hood in the filtering version.
- Check (for transport reasons) that there is no other supplied material inside the hood (e.g. packets with screws (*), guarantees (*), etc.), eventually removing them and keeping them.
- If possible, disconnect and move freestanding or slide-in range from cabinet opening to provide easier access to rear wall/ceiling. Otherwise put a thick, protective covering over countertop, cooktop or range to protect from damage and debris. Select a flat surface for assembling the unit. Cover that surface with a protective covering and place all canopy hood parts and hardware in it.
- Disconnect the hood during electrical connection, by turning the home mains switch off.
- In addition check whether near the installation area of the hood (in the area accessible also with the hood mounted) an electric socket is available and it is possible to connect a fumes discharge device to the outside (only suction version).
- Carry out all the masonry work necessary (e.g. installation of an electric socket and/or a hole for the passage of the discharge tube).

Preliminary information for installation of the hood:

Attention! The 2 fixing brackets are lodged in the protection in polyester packing
The brackets are one right **R** and one left **L** (see bossing shown on the brackets).

1. Fix the **D** bracket (**Fig.1**) to the side panel of the wall unit with two screws for every bracket (the right **R** bracket on the right side and the left **L** bracket on the left side). Align the bracket with the lower border.
   Position the bracket to touch the back border of the wall cabinet, considering that the back border of the bracket corresponds to the back side of the cooker hood;
   If the cooker hood is provided with a spacer, in case of use, move the bracket forward to the same thickness as the spacer.
   Drill a hole on the ceiling of the wall cabinet to pass the discharge tube and the electrical cable (the quote indicated in **Fig. 1** does not include the eventual spacer).
2. If not already mounted, fix the two **E** brackets (**Fig.2**) to the sides of the hood (one per side).
   a. remove the extractable part of the cooker hood;
   b. remove the grease filter/s;
   c. fix the brackets with two screws **P** per bracket from inside the cooker hood, affix them as more as possible upwards (air exit side) and then serrate the screws.
3. Affix the spacer **M** with three Clips from the external part of the cooker hood (if supplied - **Fig. 2**).
4. Insert the cooker hood in the wall cabinet, ensuring to position the cooker hood bracket **E** above the wall cabinet bracket **D** (**Fig. 3**).
   Thread the electric cable through the appropriate perforation.
5. Block the cooker hood with two screws on the frontal part (**Fig. 3** – one per side).
6. Connect the cable to the electrical mains, only when the installation is completed.
7. If the cooker hood should not touch perfectly with the lower border of the wall cabinet then regulate by loosening the screws **P** of the brackets **E** mounted on the cooker hood (**Fig. 2**), it will be possible to regulate the perfect matching of the cooker hood and wall cabinet, once regulated tighten the screws.
8. Regulate the gliding of the extractable drawer in relation to the depth of the wall cabinet by acting on the two skirting boards **F** (**Fig. 4**).
   In this way it will be possible to place the front in line with the wall cabinet (**Fig. 4**).
   a. Loosen the screws on the skirting board **F**;
   b. Move the ledges backwards or forwards depending on requirement.
   c. Lock in the screws on the ledges.
9. Install a discharge tube on the connection ring **C** supplied, preferably with a diameter equivalent to the connection ring (**Fig. 5**). the discharge tube should be sufficiently long to reach outside (Suction version) or the ceiling of the wall cabinet (Filter version).
10. Fix the connection ring **C** (snap into place), at the upper exit of the cooker hood.

To ease the installation, the ring is equipped with an index **G** that should correspond to the appropriate guide **H** placed on the upper air exit.

11. Complete the installation of the discharge tube.

12. Open the extractable drawer **(Fig.6)** and apply the aesthetic **Q** mask (if supplied) with two screws from the inside of the hood **(Fig, 7).**

13. Re-install the grease filters, connect the cooker hood to the electrical mains and check the perfect operation.

Description of the hood

Fig. 8

1 Control panel
2 Grease filter (1 or 2 depending on the model in possession)
3 Grease filter release handle
4 Lighting
5 Vapour screen (extractable), according to the model available, which may be in metal, glass or provided with grease filter.
6 Aesthetic mask (Available on the basis of the model in possession).
7 Spacer (Available on the basis of the model in possession).
8 Wall cabinet (not supplied, the cabinet illustration is included to explain the type of installation).

Operation

Use the high suction speed in cases of concentrated kitchen vapours. It is recommended that the cooker hood suction is switched on for 5 minutes prior to cooking and to leave in operation during cooking and for another 15 minutes approximately after terminating cooking.

Maintenance

ATTENTION! Before performing any maintenance operation, isolate the hood from the electrical supply by switching off at the connector and removing the connector fuse.
Or if the appliance has been connected through a plug and socket, then the plug must be removed from the socket.

Cleaning

The cooker hood should be cleaned regularly (at least with the same frequency with which you carry out maintenance of the fat filters) internally and externally. Clean using the cloth dampened with neutral liquid detergent. Do not use abrasive products. **DO NOT USE ALCOHOL!**
WARNING: Failure to carry out the basic cleaning recommendations of the cooker hood and replacement of the filters may cause fire risks.
Therefore, we recommend oserving these instructions.
The manufacturer declines all responsibility for any damage to the motor or any fire damage linked to inappropriate maintenance or failure to observe the above safety recommendations.

Cleaning the glass vapour screen (available only in some models)

Fig. 12

The glass be dismounted and cleaned using a normal glass detergent.
Instructions for removing the glass:

1. Remove the grease filter.
2. Lightly push the glass downwards and allow it slide forwards.
3. Remove the glass allowing it to rotate slightly.

After cleaning, follow the instructions in reverse to remount the glass.

Grease filter

This must be cleaned once a month using non aggressive detergents, either by hand or in the dishwasher, which must be set to a low temperature and a short cycle. When washed in a dishwasher, the grease filter may discolour slightly, but this does not affect its filtering capacity.
To remove the grease filter, pull the spring release handle.

Fig. 9

Charcoal filter (filter version only)

It absorbs unpleasant odours caused by cooking.
2 charcoal filters are required for cooker hoods with 2 motors and 1 charcoal for cooker hoods with 1 motor.The saturation of the activated charcoal occurs after more or less prolonged use, depending on the type of cooking and the regularity of cleaning of the grease filter.
In any case it is necessary to replace the cartridge at least every four mounths.
The carbon filter may NOT be washed or regenerated.

Fig. 10

Place the carbon filter in order to cover the protection grill for the motor fan wheel, then turn the central handle **P** of the filter clockwise.
To dismount the central handle **P** of the filter turn the handle anti-clockwise.

Replacing lamps

Fig. 11

Disconnect the hood from the electricity.
Warning! Prior to touching the light bulbs ensure they are cooled down.

Access the lamp housing area:
remove the lamp holder using a small screwdriver or similar tool as a lever.
Replace the damaged light bulb.
Use only 40W max (E14) olive shape light bulbs.
Then close the lamp housing (snap lock).

If the lights do not work, make sure that the lamps are fitted properly into their housings before you call for technical assistance.

FR - Prescriptions de montage et mode d'emploi

Consulter les dessins de la première page avec les références alphabétiques que l'on retrouvera dans le texte explicatif.
Suivre impérativement les instructions de cette notice. Le constructeur décline toute responsabilité pour tous les inconvénients, dommages ou incendies provoqués à l'appareil et dûs à la non observation des instructions de la présente notice.
Note: les pièces indiquées avec le symbole "(*)" sont des accessoires optionnels qui sont fournies uniquement avec certains modèles ou des pièces non fournies qui doivent être achetées.

⚠ Attention

Attention! Ne pas raccorder l'appareil au circuit électrique avant que le montage ne soit complètement terminé.
Avant toute opération de nettoyage ou d'entretien, débrancher la hotte du circuit électrique en retirant la prise ou en coupant l'interrupteur général de l'habitation.
Munissez-vous de gants de travail avant d'effectuer toute opération d'installation et d'entretien.
L'appareil n'est pas destiné à une utilisation par des enfants ou des personnes à capacités physiques, sensorielles ou mentales réduites et sans expérience et connaissance à moins qu'ils ne soient sous la supervision ou formés sur l'utilisation de l'appareil par une personne responsable de leur sécurité.
Les enfants doivent être surveillés afin qu'ils ne jouent pas avec l'appareil.
Ne jamais utiliser la hotte sans que la grille ne soit montée correctement!
La hotte ne doit JAMAIS être utilisée comme plan pour déposer quelque chose sauf si cela est expressément indiqué.
Quand la hotte est utilisée en même temps que d'autres appareils à combustion de gaz ou d'autres combustibles, le local doit disposer d'une ventilation suffisante.
L'air aspiré ne doit jamais être envoyé dans un conduit utilisé pour l'évacuation des fumées produites par des appareils à combustion de gaz ou d'autres combustibles.
Il est formellement interdit de faire flamber les aliments sous la hotte.
L'utilisation de flammes libres peut entraîner des dégâts aux filtres et peut donner lieu à des incendies, il faut donc les éviter à tout prix.
La friture d'aliments doit être réalisée sous contrôle pour éviter que l'huile surchauffée ne prenne feu.
En ce qui concerne les mesures techniques et de sécurité à adopter pour l'évacuation des fumées, s'en tenir strictement à ce qui est prévu dans les règlements des autorités locales compétentes.
La hotte doit être régulièrement nettoyée, aussi bien à l'intérieur qu'à l'extérieur (AU MOINS UNE FOIS PAR MOIS, respecter néanmoins les instructions relatives à l'entretien fournies dans ce manuel).
La non observation de ces normes de nettoyage de la hotte et du changement et nettoyage des filtres comporte des risques d'incendie.
Ne pas utiliser ou laisser la hotte sans que les ampoules soient correctement placées pour éviter tout risque de choc électrique.
La société décline toute responsabilité pour d'éventuels inconvénients, dégâts ou incendies provoqués par l'appareil et dérivés de la non observation des instructions reprises dans ce manuel.
Cet appareil porte le symbole du recyclage conformément à la Directive Européenne 2002/96/CE concernant les Déchets d'Équipements Électriques et Électroniques (DEEE ou WEEE).
En procédant correctement à la mise au rebut de cet appareil, vous contribuerez à empêcher toute conséquence nuisible pour l'environnement et la santé de l'homme.



Le symbole ▬ présent sur l'appareil ou sur la documentation qui l'accompagne indique que ce produit ne peut en aucun cas être traité comme déchet ménager. Il doit par conséquent être remis à un centre de collecte des déchets chargé du recyclage des équipements électriques et électroniques.
Pour la mise au rebut, respectez les normes relatives à l'élimination des déchets en vigueur dans le pays d'installation.
Pour obtenir de plus amples détails au sujet du traitement, de la récupération et du recyclage de cet appareil, veuillez vous adresser au bureau compétent de votre commune, à la société de collecte des déchets ou directement à votre revendeur.

Utilisation

La hotte est réalisée de façon qu'elle puisse être utilisée en version aspirante à évacuation extérieure, ou filtrante à recyclage intérieur.

Version évacuation extérieure

La hotte est équipée d'une sortie de l'air supérieure **B** pour l'évacuation des fumées vers l'extérieur (tuyau d'évacuation et colliers de fixation non fournis). **Fig. 2**
Relier la hotte aux tubes et trous d'évacuation de la paroi d'un diamètre équivalent à la sortie de l'air (collier de raccord).
L'utilisation de tubes et des trous d'évacuation à paroi avec un diamètre inférieur entraînera une diminution des performances d'aspiration et une nette augmentation du bruit.
Nous déclinons toute responsabilité à cet égard.
Attention! Si la hotte est équipée d'un filtre à charbon, ce dernier doit être enlevé.

Version recyclage

Quand on n'a pas la possibilité d'évacuer l'air à l'extérieur, on employe un filtre au charbon actif. L'air est depuré par le filtre et remis dans le milieu.
L'air est évacué à l'exterieur par un tube, a traves un meuble et joint à la bague de raccord.
2 filtres à charbon sont nécessaires pour la hotte à 2 moteurs et 1 filtre à charbon pour la hotte à 1 moteur.
Attention! Si la hotte est livrée sans filtre à charbon, celui-ci doit être commandé et monté avant la mise en service.

Les modèles sans moteur d'aspiration fonctionnent uniquement dans la version aspirante et ils doivent être connectés à une unité périphérique d'aspiration (non fournie).
Les instructions de raccordement sont fournies avec l'unité périphérique d'aspiration.

Installation

La distance minimum entre la superficie de support des récipients sur le dispositif de cuisson et la partie la plus basse de la hotte de cuisine ne doit pas être inférieure à 60cm dans le cas de cuisinières électriques et de 70cm dans le cas de cuisinières à gaz ou mixtes.
Si les instructions d'installation du dispositif de cuisson au gaz spécifient une plus grande distance, il faut en tenir compte.

⚠ Branchement électrique

La tension électrique doit correspondre à la tension reportée sur la plaque signalétique située à l'intérieur de la hotte. Si une prise est présente, branchez la hotte dans une prise murale conforme aux normes en vigueur et placée dans une zone accessible. Si aucune prise n'est présente (raccordement direct au circuit électrique), ou si la prise ne se trouve pas dans une zone accessible, appliquez un disjoncteur normalisé pour assurer de débrancher complètement la hotte du circuit électrique en conditions de catégorie surtension III, conformément aux règlementations de montage.
Attention! Avant de rebrancher le circuit de la hotte à l'alimentation électrique et d'en vérifier le fonctionnement correct, contrôlez toujours que le câble d'alimentation soit monté correctement.

Montage

Avant de commencer l'installation:

- Vérifier que le produit acheté soit de dimensions adéquates pour la zone d'installation choisie.
- Pour faciliter l'installation, il est conseillé d'enlever temporairement les filtres à graisse et les autres parties dont il prévu le démontage dans la présente notice
- Enlevez le(s) filtre(s) au charbon actif (*) si ceux-ci sont fournis (voir également le paragraphe concerné). Celui-ci(ceux-ci) est(sont) remonté(s) uniquement si l'on veut utiliser la hotte en version recyclage.
- Vérifiez qu'à l'intérieur de la hotte il n'y est pas (pour des raisons de transport) d'autre matériel fourni avec l'équipement (par exemple: vis (*), garanties (*) etc., dans ce cas, enlevez-les et conservez-les.
- Protéger la cuisinière et la hotte contre d'éventuels débris et dégâts en utilisant une toile de protection. Préférer une surface plane pour l'assemblage. Couvrir cette surface d'une protection et placer tous les éléments de la hotte et de la cheminée dessus.
- Préparez le branchement électrique et veillez qu'à proximité de la zone d'installation de la hotte (dans une zone également accessible avec la hotte déjà montée), il y ait une prise électrique et qu'il soit possible de se raccorder à un dispositif d'évacuation de fumées vers l'extérieur (uniquement Version Evacuation).
- Effectuer tous les travaux de maçonnerie nécessaires (par exemple: installation d'une prise électrique et/ou trou pour le passage des tubes d'évacuation).

Informations préliminaires pour l'installation de la hotte:

Attention! Les 2 brides de fixation sont logées dans les protections en polystyrène de l'emballe.
Les brides se trouvent, une à droite **R** et une à gauche **L** (voir poinçonnage sur les brides).

1. Fixer la rail **D** dela glissière (**Fig. 1**) sur le panneau latéral du meuble avec deux vis pour chaque bride (la rail droite **R** sur le côté droit, la rail gauche **L** sur le côté gauche), aligner la glissièr au bord inférieur.
   Placer l'étrier- à feuillures – sur le bord postérieur du meuble, en tenant compte que le bord postérieur de l'étrier doit correspondre au côté postérieur de la hotte; si la hotte est fournie avec un "distancier", en cas d'utilisation, déplacer la hotte en avant sur toute l'épaisseur du distancier.
   Effectuer un trou sur le haut du meuble pour le passage du tuyau d'évacuation et pour le câble électrique (la cote indiquée sur la **Fig. 1** pour effectuer trou ne comprend pas le distancier éventuel).
2. Si elles non pas encore été montées, fixer 2 brides **E** (**Fig.2**) sur les côtés de la hotte (une sur chaque côté).
   a. enlever le tiroir retirable;;
   b. enlever le(s) filtre(s) à graisse;
   c. de l'intèrieur de la hotte, fixer les étriers avec deux vis **P** pour chaque étrier, et les fixer le plus possible vers le haut (côté de la sortie d'air) et ensuite serrer les vis.
3. Fixer avec 3 Clipsl le distancier **M** (si fourni – **Fig. 2**).
4. Introduire la hotte dans le meuble, en faisant bien attention de placer l'étrier de la hotte E au-dessus de l'étrier du meuble **D** (**Fig. 3**).
   Faire passer le câble électrique à travers le trou effectué à cet effet.
5. Bloquer la hotte avec deux vis sur la partie frontale (**Fig 3** – une pour chaque côté).
6. Effectuer le raccordement électrique au réseau domestique, le réseau électrique doit être alimenté seulement à la fin de l'installation.
7. Si la hotte ne joint pas parfaitement le bord inférieur du meuble, régler la position en dévissant le vis P des étriers E montés sur la hotte (**Fig. 2**) ; i l sera dés lors possible de régler le parfait accouplement entre hotte et meuble, ensuite revisser les vis.i.
8. Régler la course du tiroir retirable en fonction de la profondeur du meuble en agissant sur les deux tiges de réglage **F** (**Fig. 4**). De cette manière, il sera possible de replacer le façade à niveau avec le meuble même (**Fig. 4**).
   a. Dévisser les vis des tiges de réglage **F**;
   b. Déplacer les dispositifs de fixation en arrière ou en avant comme nécessaire (façade au bord du meuble).
   c. serrer les vis de fixation des tiges de reglages.
9. Sur la bague de raccord **C** fournie avec l'équipement, installer un tuyau d'évacuation, de préférence d'un

diamètre égal à celui de la bague de raccord (**Fig. 5**). Le tuyau d'évacuation doit être assez long pour rejoindre l'extérieur (version évacuation) ou le plafond du meuble (version recyclage).

10. Fixer la bague de raccord **C** (fixation à déclic) à la sortie d'air supérieure de la hotte.
Pour faciliter l'installation, la bague est munie d'un indice **G** qui doit correspondre à la guide appropriée **H** obtenue dans la sorte d'air.

11. Compléter l'installation du tuyau d'évacuation.

12. Ouvrir le tiroir retirable (**Fig. 6**) et appliquer le cache esthétique **Q** (si fourni) avec 2 vis à l'intérieur de la hotte **(Fig. 7)**.

13. Réinstaller les filtres à graisse, relier la hotte, raccorder la hotte au réseau électrique et contrôler le fonctionnement parfait.

Description de la hotte - Fig. 8

1 Panneau de contrôle
2 Filtre anti-graisse (1 ou 2 sur la base du modèle en possession)
3 Poignée de décrochage du filtre anti-graisse
4 Éclairage
5 Ecran vapeurs (retirable), suivant le modèle disponible, peut être en métal, en verre, ou fourni avec filtre à graisse...
6 Masque esthétique (Disponible sur la base du modèle en possession).
7 Cache-meuble (Disponible sur la base du modèle en possession)
8 Meuble (non fourni, dessin explicatif de la typologie d'installation)

Fonctionnement

Utiliser la puissance d'aspiration maximum en cas de concentration très importante des vapeurs de cuisson. Nous conseillons d'allumer la hotte 5 minutes avant de commencer la cuisson et de la faire fonctionner encore pendant 15 minutes environ après avoir terminé la cuisson.

Entretien

Attention! Avant toute opération de nettoyage ou d'entretien, débrancher la hotte du circuit électrique en enlevant la prise ou en coupant l'interrupteur général de l'habitation.

Nettoyage

La hotte doit être régulièrement nettoyée à l'intérieur et à l'extérieur (au moins à la même fréquence que pour l'entretien des filtres à graisse). Pour le nettoyage, utiliser un chiffon humidifié avec un détergent liquide neutre. Ne pas utiliser de produit contenant des abrasifs.

NE PAS UTILISER D'ALCOOL!

ATTENTION: Il y a risque d'incendie si vous ne respectez pas les instructions concernant le nettoyage de l'appareil et le remplacement ou le nettoyage du filtre.

La responsabilité du constructeur ne peut en aucun cas être engagée dans le cas d'un endommagement du moteur ou d'incendie liés à un entretien négligé ou au non respect des consignes de sécurité précédemment mentionnées.

Nettoyage de l'écran vapeurs en verre (disponible seulement pour quelques modèles)

Fig. 12

Le verre peut être démonté et nettoyé avec un détergent normal pour vitres.

Pour enlever le verre:

1. Enlever le filtre à graisse
2. De l'extérieur, appuyer légèrement le verre vers le bas et le faire glisser en avant.
3. Enlever le verre en le faisant tourner légèrement.

Après l'avoir nettoyé, procéder en sens inverse pour le montage.

Filtre anti-gras

Le filtre doit être nettoyé une fois par mois avec des détergents non agressifs, à la main ou dans le lave-vaisselle à faibles températures et cycle rapide.

Le lavage du filtre anti-graisse métallique au lave-vaisselle peut en provoquer la décoloration. Toutefois, les caractéristiques de filtrage ne seront en aucun cas modifiées.

Pour démonter le filtre anti-graisse, tirer la poignée de décrochement à ressort. **Fig. 9**

Filtre à charbon actif (uniquement pour version recyclage)

Retient les odeurs désagréables de cuisson.

2 filtres à charbon sont nécessaires pour la hotte à 2 moteurs et 1 filtre à charbon pour la hotte à 1 moteur.

La saturation du charbon actif se constate aprés un emploi plus ou mois long, selon la fréquence d'utilisation et la régularité du nettoyage du filtre à graisses. En tout cas, il est nécessaire de changer le filtre aprés, au maximum, quatre mois. IL NE PEUT PAS être nettoyé ou régénéré.

Fig. 10

Appliquer le filtre à charbon en couverture de la grille de protection de la couronne mobile du moteur, ensuite tourner la poignée centrale **P** du filtre dans le sens des aiguilles d'une montre.

Pour démonter, tourner la poignée centrale **P** du filtre dans le sens contraire aux aiguilles d'une montre.

Remplacement des lampes

Fig. 11

Débrancher l'appareil du réseau électrique

Attention! Avant de toucher les lampes, assurez-vous qu'elles soient froides.

Entrer dans le compartiment lampes :

retirer la plafonnière en se servant comme levier d'un petit tournevis à découpe ou d'un outil similaire. Remplacer la lampe abîmée.

Utiliser seulement des lampes à forme d'olive de 40W max (E14).

Refermer le plafonnier (fixage à déclic)

Dans l'éventualité où l'éclairage ne devait pas fonctionner, vérifier si les lampes ont été introduites correctement dans leur logement, avant de contacter le service après-vente.

NL - Montagevoorschriften en gebruiksaanwiizing

Raadpleeg ook de tekeningen uit de eerste bladzijden met de alfabetische verwijzingen uit de toelichtende tekst.
Zich strikt aan de aanwijzingen uit deze tekst houden. Iedere aansprakelijkheid voor eventuele schade of brand aan het apparaat veroorzaakt door het niet in acht nemen van de aanwijzingen in deze handleiding weergegeven wordt afgewezen.
Opmerking: De details aangegeven met het teken "(*)" zijn optionele toebehoren die alleen bij enkele modellen worden geleverd of die niet meegeleverd worden en dus aangeschaft moeten worden.

⚠ Waarschuwing

Attentie! Het apparaat niet aan het stroomnet aansluiten voordat de installatie voltooid is.
Koppel, voor ieder onderhoud, eerst de wasemkap van het elektriciteitsnet af door de stekker weg te trekken of door de hoofdschakelaar van de woning uit te schakelen.
Draag bij alle installatie- en onderhoudswerkzaamheden werkhandschoenen.
Dit apparaat mag niet worden gebruikt door kinderen of door personen met beperkte sensorische of geestelijke capaciteiten of met weinig ervaring en onvoldoende kennis, tenzij dit niet geschiedt onder het toezicht of volgens de gebruiksaanwijzingen van een persoon die verantwoordelijk is voor hun veiligheid.
De kinderen moeten altijd gecontroleerd worden zodat zij niet met het apparaat spelen.
De wasemkap nooit gebruiken als het rooster niet goed gemonteerd is!
De wasemkap NOOIT als steunvlak gebruiken tenzij dit niet uitdrukkelijk is aangegeven.
Altijd voor een goede ventilatie van de ruimte zorgen als de wasemkap tegelijkertijd wordt gebruikt met andere apparaten die gas en andere brandstoffen toepassen.
De gezogen lucht mag niet afgevoerd worden in een leiding die gebruikt wordt voor de afvoer van rook van apparaten die gas of andere brandstoffen toepassen.
Het is streng verboden met open vlammen onder de wasemkap te koken.
Het gebruik van open vlammen is schadelijk voor de filters en kan brand veroorzaken, daarom moet het absoluut vermeden worden.
Het frituren moet geschieden onder voortdurend toezicht om te voorkomen dat verhit vet in brand raakt.
Wat betreft technische- en veiligheidsmaatregelen voor de rookafvoer zich strikt houden aan de regelingen voorzien door de plaatselijke bevoegde autoriteiten.
De wasemkap moet regelmatig schoongemaakt worden, zowel binnen als buiten (MINSTENS EENMAAL PER MAAND, neem in ieder geval hetgeen in deze handleiding is aangegeven in acht).
Het niet in acht nemen van de reinigingsnormen van de wasemkap en van de vervanging en reiniging van de filters kan brandgevaar veroorzaken.
Zorg altijd dat de lampjes in de kap aanwezig en goed gemonteerd zijn om het gevaar voor elektrische schokken te voorkomen.
Iedere aansprakelijkheid voor eventuele schade aan het apparaat of brand veroorzaakt door het niet in acht nemen van de aanwijzingen uit deze handleiding wordt afgewezen.
Dit apparaat is voorzien van het merkteken volgens de Europese richtlijn 2002/96/EG inzake Afgedankte elektrische en elektronische apparaten (AEEA).
Door ervoor te zorgen dat dit product op de juiste manier als afval wordt verwerkt, helpt u mogelijk negatieve consequenties voor het milieu en de menselijke gezondheid te voorkomen die anders zouden kunnen worden veroorzaakt door onjuiste verwerking van dit product als afval.



Het symbool ▬ op het product of op de bijbehorende documentatie geeft aan dat dit product niet als huishoudelijk afval mag worden behandeld. In plaats daarvan moet het worden afgegeven bij een verzamelpunt voor recycling van elektrische en elektronische apparaten. Afdanking moet worden uitgevoerd in overeenstemming met de plaatselijke milieuvoorschriften voor afvalverwerking. Voor nadere informatie over de behandeling, terugwinning en recycling van dit product wordt u verzocht contact op te nemen met het stadskantoor in uw woonplaats, uw afvalophaaldienst of de winkel waar u het product heeft aangeschaft.

Het gebruik

De kap is vervaardigd voor gebruik in de afzuigversie met afvoer naar buiten, of de filtrerende versie, met luchtcirculatie.

Uitvoering als afzuigend apparaat

De wasemkap heeft een luchtuitgang aan de bovenkant **B** voor de afvoer van de dampen naar buiten (afvoerpijp en bevestigingsbandjes niet meegeleverd). **afb. 2**
Verbind de wasemkap aan wandafvoerpijpen en afvoeropeningen met dezelfde diameter als de luchtuitgang (verbindingsflens).Het gebruik van wandafvoerpijpen of afvoeropeningen met een kleinere diameter zal leiden tot een vermogensverlies en een sterke toename van het bedrijfsgeluid.
Iedere aansprakelijkheid hiervoor wordt afgewezen.
Opgelet! Als de wasemkap reeds is voorzien van een koolstoffilter dan moet u dit verwijderen.

Filtrerende versie

Indien er geen mogelijkheid bestaat voor luchtafvoer naar buiten wordt een actieve koolstoffilter gebruikt.
De lucht wordt gereinigd door de filter en weer in het vertrek losgelaten.

Voor de wasemkap met 2 afzuigmotoren zijn 2 koolstoffilters nodig en 1 koolstoffilter voor de kap met 1 motor.

Opgelet! Als de wasemkap is geleverd zonder koolstoffilter, dan moet u er een bestellen en aanbrengen

voor de ingebruikname.
De modellen zonder afzuigmotor werken alleen als apparaten met afvoer van de lucht naar buiten, en moeten worden verbonden met een perifere afzuigunit (niet meegeleverd).
De instructies voor de aansluiting worden met de perifere afzuigunit geleverd.

Het installeren

De minimum afstand tussen het kookvlak van het fornuis en het laagste deel van de afzuigkap mag niet onder de 60cm liggen, in geval van een elektrisch fornuis en 70cm, in geval van een gas- of gemengd fornuis.
Indien in de installatie-aanwijzing van het gaskooktoestel een grotere afstand wordt aangegeven moet hiermee rekening worden gehouden.

⚠ Elektrische aansluiting

De netspanning moet corresponderen met de spanning die vermeld wordt op het etiket met eigenschappen, aan de binnenkant van de wasemkap. Als de wasemkap een stekker heeft, moet deze in een stopcontact worden gestoken dat voldoet aan de geldende voorschriften. Heeft de kap geen stekker (rechtstreekse verbinding met het net) of is deze niet goed te bereiken, dan moet er een tweepolige schakelaar worden geplaatst die de volledige ontkoppeling van het net garandeert in het geval van een overspanning van klasse III, in overeenstemming met de installatie normen.
Attentie! Alvorens de wasemkap weer aan het voedingsnet aan te sluiten controleer of deze goed functioneert, controleer altijd of de voedingskabel goed gemonteerd is.

Montage

Voor de installatie:

- Controleer of het aangeschafte product, qua afmetingen, geschikt is voor de gekozen installatie plaats.
- Om de montage te vergemakkelijken raden we aan tijdelijk de vetfilters en de andere onderdelen die gedemonteerd en gemonteerd kunnen worden, en dus hieronder beschreven, te verwijderen.
- Verwijder het/de koolstoffilter/s (*) indien meegeleverd (zie ook het betreffende hoofdstuk). Dit/deze moet/en alleen gemonteerd worden als de afzuigkap als filterend apparaat gebruikt wordt.
- Controleer of er, voor het vervoer, in de afzuigkap voorwerpen zijn geplaatst (bijvoorbeeld zakjes met schroeven (*), garantiebewijs (*) enz.), indien deze voorwerpen aanwezig zijn haal ze eruit en bewaar ze goed.
- Indien mogelijk, ontkoppel en verwijder de meubelen onder en rond de installatie ruimte om de achterwand / het plafond gemakkelijker te bereiken. Indien niet mogelijk alle betreffende onderdelen afdekken om deze te beschermen. Kies een vlak oppervlak plaats een afscherming en zet hierop de wasemkap en de meegeleverde onderdelen.
- Koppel de wasemkap tijdens het maken van de elektrische aansluiting af van het elektriciteitsnet via de hoofdschakelaar in uw woning.
- Controleer tevens of er in de buurt van de installatie ruimte (op een, ook met gemonteerde kap, goed bereikbare plaats) een stopcontact aanwezig is en of er de mogelijkheid bestaat voor de verbinding aan een rookafvoer naar buiten (alleen voor het afzuigende apparaat).
- Voer alle nodige werkzaamheden op de muur uit (bijv.: een elektriciteitsstopcontact en/of een doorvoeropening voor de afvoerpijp).

Voorafgaande informatie voor installatie van de wasemkap:

Attentie! De 2 bevestigingsstaven zitten in de polystyreen beschermingen van de verpakking.
Er is een rechter **R** en een linker **L** staaf (zie ponsschrift op de staven).

1. Maak de staven **D** (**Afb. 1**) aan het zijpaneel van het hangkastje vast, met twee schroeven voor iedere staaf, (de rechterstaaf **R** aan de rechterzijde en de linkerstaaf **L** aan de linkerzijde), breng de staaf op een lijn met de onderste rand.
   Plaats de staaf op een lijn met de achterste rand van het hangkastje, denk eraan dat de achterste rand van de staaf overeenkomt met de achterste rand van de wasemkap;
   Als de wasemkap voorzien is van een afstandstuk en indien dit toegepast wordt, schuif de staaf naar voren tot de breedte van het afstandstuk.
   Maak een gat aan de bovenkant van het hangkastje om de afvoerpijp en van de elektriciteitskabel erdoorheen te voeren. (de waarde aangegeven in **Afb. 1** voor het gat houdt geen rekening met het afstandstuk).
2. Indien ze nog niet gemonteerd zijn maak 2 staven **E** (**Afb. 2**) aan de zijkanten van de wasemkap vast (een voor iedere zijde).
   a. verwijder de uitneembare lade;
   b. verwijder het/de vetfilter/s;
   c. maak vanuit de binnenkant van de kap iedere staaf met twee schroeven **P** vast, deze zo hoog mogelijk bevestigen (luchtafvoerzijde) en draai daarna de schroeven vast aan.
3. Bevestig tenslotte met drie Klemmen, vanuit de buitenkant van de kap, het afstandstuk **M** (indien meegeleverd - **Afb. 2**).
4. Plaats de wasemkap in het hangkastje, let op dat de staaf van de wasemkap **E** op de staaf van het hangkastje **D** komt te liggen (**Afb. 3**).
   Schuif de elektrische kabel door het daarvoor bestemde gat.
5. Bevestig de wasemkap met twee schroeven aan de voorzijde (**Afb. 3**– een voor iedere zijde).
6. Maak de elektrische aansluiting, het elektriciteitsnet moet alleen aan het einde van de installatie gevoed worden.
7. Als de wasemkap niet precies aansluit met de onderste rand van het hangkastje regel de positie door de schroeven **P** van de staven **E** op de kap gemonteerd iets los te draaien (**Afb 2**), op deze wijze is het mogelijk de juiste aansluiting tussen de wasemkap en hangkastje te

regelen, maak daarna de schroeven weer vast.

8. Regel de beweging van de uitneembare lade naargelang de diepte van het hangkastje door op de twee aanslagstukken **F** te handelen (**Afb. 4**). Op deze wijze is het mogelijk de voorzijde op een lijn te brengen met het hangkastje (**Afb. 4**).
a. Draai de twee schroeven van de aanslagstukken **F** los;
b. Verplaats de aanslagstukken naar achteren of naar voren.
c. maak de schroeven van de aanslagstukken weer vast.

9. Installeer op de bijgesloten aansluitring **C** een afvoerpijp, liefst van hetzelfde diameter als de aansluitring (**Afb. 5**) de afvoerpijp moet lang genoeg zijn om de buitenzijde te bereiken (Afzuigende uitvoering) of de bovenkant van het hangkastje (filtrerende uitvoering).

10. Maak de aansluitring **C** vast (klik- verbinding), aan de bovenste luchtafvoer van de wasemkap.
Om de installatie te vergemakkelijken is de ring voorzien van een **G** die moet overeenkomen met de geleider **H** verkregen op de bovenste luchtafvoer.

11. Voltooi de installatie van de afvoerpijp.

12. Open de uittrekbare lade **(Afb. 6)** en maak de esthetische afdekking **Q** (indien meegeleverd), vanuit de binnenkant van de wasemkap, met 2 schroeven vast **(Afb. 7).**

13. Installeer opnieuw de vetfilters, sluit de wasemkap aan het elektriciteitsnet en controleer of het apparaat goed functioneert.

Beschrijving van de wasemkap

afb. 8

1 Bedieningspaneel
2 Vetfilter (1 of 2 naargelang het model in Uw bezit)
3 Handgreep voor ontgrendeling van het vetfilter
4 Verlichting
5 Dampscherm (uitneembaar), dit kan van metaal of van glas zijn, naargelang het beschikbare model, of het kan van vetfilter voorzien zijn.
6 Esthetische afdekking (Beschikbaar naargelang het model in Uw bezit)
7 Afstandstuk (Beschikbaar naargelang het model in Uw bezit)
8 Hangkastje (niet meegeleverd, beschrijvende tekening van de installatie typologie)

Werking

In geval van een sterkere dampconcentratie een hogere zuigkracht gebruiken.
We raden aan de afzuigkap 5 minuten voordat men begint te koken aan te doen en deze nog voor ongeveer 15 minuten nadat men beëindigt heeft aan te laten.

Onderhoud

Attentie! Koppel, voor ieder onderhoud, eerst de wasemkap van het elektriciteitsnet af door de stekker weg te trekken of door de hoofdschakelaar van de woning uit te schakelen.

Schoonmaak

De kap moet regelmatig schoon gemaakt worden, zowel binnen als buiten (tenminste met dezelfde regelmaat waarmee de vetfilters gereinigd worden). Gebruik voor het reinigen een doek die u vochtig maakt met een beetje neutraal vloeibaar reinigingsmiddel. Gebruik geen producten die schuurmiddelen bevatten.

GEEN ALCOHOL GEBRUIKEN!

Attentie: Als u deze aanwijzingen m.b.t. reiniging van het apparaat en vervanging resp. reiniging van de filters niet opvolgt, kan dat tot brand leiden. Deze aanwijzingen beslist opvolgen!
De fabrikant is niet aansprakelijk voor schade aan de motor of schade t.g.v. brand die het gevolg zijn van ondeskundig onderhoud of niet opvolgen van de bovengenoemde veiligheidsvoorschriften.

Reiniging van het glazen dampscherm (beschikbaar alleen voor enkele modellen)

afb. 12

Het glas kan gedemonteerd en gereinigd worden met een gewone reinigingsmiddel voor glazen.
Om het glas te verwijderen:

1. Verwijder het vetfilter
2. Druk vanuit de buitenkant lichtjes het glas naar beneden en schuif het naar voren.
3. Verwijder het glas door dit zacht te draaien.

Na het glas gereinigd te hebben de handelingen in de tegengestelde volgorde uitvoeren.

Vetfilter

Moet eenmaal per maand worden gereinigd met neutrale reinigingsmiddelen, met de hand of in de vaatwasmachine op lage temperaturen en met een kort programma. Door hem in de vaatwasmachine te wassen kan het metalen vetfilter ontkleuren, maar dit is niet van invloed op de eigenschappen, die beslist niet veranderen.

Om het vetfilter te demonteren trekt u aan de veerbelaste ontgrendelingshandgreep.

afb. 9

Koolstoffilter (alleen voor filterend apparaat)

Houdt de lastige kookgeuren vast.

Voor de wasemkap met 2 afzuigmotoren zijn 2 koolstoffilters nodig en 1 koolstoffilter voor de kap met 1 motor.

De verzadiging van de koolstoffilter vindt plaats na een min of meer geprolongeerd gebruik en hangt af van het soort koken en de regelmaat waarmee de vetfilter wordt gewassen. In ieder geval moet de filter minstens om de 4 maanden vervangen worden.

Het kan NIET gewassen of opnieuw gebruikt worden

afb. 10

Plaats het koolstoffilter op het beschermrooster van het motorwiel, draai dan de centrale handgreep **P** van het filter met de klok mee.

Om het weer te demonteren de centrale handgreep **P** van het filter tegen de klok in draaien.

Vervanging lampjes

afb. 11

Sluit de stroom af.

Attentie! Alvorens de lampjes aan te raken controleer eerst of ze koud zijn.

De lamphouder bereiken:

verwijder de lamphouder door middel van een kleine rechte schroevedraaier of een gelijksoortig voorwerp.

Vervang het beschadigde lampje.

Gebruik alleen lampjes van max. 40W (E14).

Sluit de lamphouder weer af (klik- verbinding).

Als de verlichting niet werkt, controleer dan of de lampjes goed op hun plaats zitten alvorens de assistentiedienst te bellen.

Konsultera även bilderna i början av manualen med de bokstavshänvisningar som anges i den beskrivande texten.
Följ noga instruktionerna i denna manual. Tillverkaren frånsäger sig allt ansvar för eventuella funktionsfel, skador eller bränder som uppstår på apparaten på grund av att instruktionerna i denna manual inte har respekterats.
OBS: Delar som är märkta med symbolen "(*)" är extra tillbehör som endast medlevereras med vissa modeller, eller icke medlevererade delar som skall införskaffas separat.

⚠ Varningsföreskrifter

Varning! Anslut inte apparaten till elnätet förrän installationen är helt slutförd.
Gör alltid fläkten strömlös innan någon typ av underhållsarbete eller rengöring inleds genom att dra ur kontakten eller slå av bostadens huvudströmbrytare.
Använd alltid skyddshandskar vid installation och underhåll.
Apparaten får inte användas av barn eller personer med reducerad rörelseförmåga eller mental kapacitet, eller personer som saknar erfarenhet och kännedom om apparaten, såtillvida inte användandet övervakas eller instruktioner ges av erfaren person som ansvarar för säkerheten.
Barn får inte lämnas utan uppsikt för att förhindra att de leker med apparaten.
Fläkten får alridg användas utan att gallret är korrekt monterat!
Fläkten får ALDRIG användas som avställningsyta om inte detta är uttryckligen angivet.
Lokalen skall vara ordentligt ventilerad när köksfläkten används tillsammans med andra apparater vilka matas med gas och andra typer av bränsle.
Utblåsningsluften får inte ledas in i rökkanal som används för avledning av rökångor som kommer från apparater vilka matas med gas eller andra typer av bränsle.
Det är strängt förbjudet att flambera mat under fläkten.
Öppna lågor skadar filtren och kan orsaka brand och skall därför undvikas i alla lägen.
Frityrkokning skall ske under uppsikt för att undvika att överhettad olja fattar eld.
Vad beträffar de tekniska och säkerhetsåtgärder som skall vidtas för avledning av utblåsningsluften, skall de föreskrifter som utfärdats av lokala myndigheter noga efterlevas.
Rengör fläkten ofta, såväl utvändigt som invändigt, (MINST EN GÅNG I MÅNADEN, och respektera under alla händelser samtliga underhållsinstruktioner i denna manual).
Bristande rengöring av fläkten och filtren samt ett uteblivet byte av filtren medför brandfara.
Använd eller lämna aldrig fläkten utan korrekt imonterade lampor för att undvika risken för elektriska stötar.
Tillverkaren frånsäger sig allt ansvar för eventuella problem eller bränder som orsakats av att instruktionerna i denna manual inte efterlevts.
Denna produkt är märkt enligt EG-direktiv 2002/96/EEC beträffande elektriskt och elektroniskt avfall (Waste Electrical and Electronic Equipment, WEEE).
Genom att säkerställa en korrekt kassering av denna produkt bidrar du till att förhindra potentiella, negativa konsekvenser för vår miljö och vår hälsa, som annars kan bli följden om produkten inte hanteras på rätt sätt.



Symbolen ▬ på produkten, eller i medföljande dokumentation, indikerar att denna produkt inte får behandlas som vanligt hushållsavfall. Den skall i stället lämnas in på en lämplig uppsamlingsplats för återvinning av elektrisk och elektronisk utrustning. Produkten måste kasseras enligt lokala miljöbestämmelser för avfallshantering.
För mer information om hantering, återvinning och återanvändning av denna produkt, var god kontakta de lokala myndigheterna, ortens sophanteringstjänst eller butiken där produkten inhandlades.

Användning

Fläkten har tillverkats för att användas som utsugningsversion med utvändig evakuering eller som filterversion med intern återcirkulation.

Utsugningsversion

Fläkten är utrustad med ett övre luftutsläpp **B** för evakuering av matos utomhus (avledningsrör och fixeringsklämmor bifogas inte). **Fig. 2**
Rören och utloppsöppningarna i väggen med vilka fläkten skall anslutas bör ha samma diameter som luftutsläppet (anslutningsflänsen).
I det fall man använder rör och utloppsöppningar i väggen med mindre diameter medför detta en lägre utblåsprestanda och en drastisk förhöjning av bullernivån.
Vi avsäger oss därför allt ansvar gällande denna typ av problem.
Varning! Om fläkten är utrustad med ett kolfilter, skall detta avlägsnas.

Filterversion

Om en utvändig evakuering av luften inte är möjlig skall ett aktivt kolfilter användas.
Luften renas och leds ut i lokalen igen.
Luften leds ut i lokalen genom ett rör som passerar genom köksskåpet och ansluts till anslutningsringen.
Fläktar med 2 motorer kräver 2 kolfilter medan fläktar med 1 motor endast kräver 1 kolfilter.
Varning! Om fläkten inte är utrustad med ett kolfilter, skall ett sådant beställas och monteras innan fläkten kan sättas i bruk.
De modeller som saknar utsugningsmotor fungerar endast som utsugningsversion och skall anslutas till en fristående utsugningsenhet (bifogas icke).
Anslutningsinstruktionerna bifogas med den utvändiga utblåsenheten.

Installation

Minsta tillåtna avstånd mellan kokkärlens stödyta på spishällen och köksfläktes underkant är 60cm om det är frågan om en elektrisk spis och 70cm om det är frågan om

gasspis eller kombinerad gashäll.
Om spishällens instruktioner anger ett större avstånd skall detta respekteras.

⚠ Elektrisk anslutning

Nätspänningen skall motsvara spänningen som anges på märkplåten som sitter inne i fläkten. Om fläkten är utrustad med stickkontakt skall denna anslutas till ett lättillgängligt uttag som uppfyller gällande föreskrifter. I det fall fläkten saknar stickkontakt (*direktanslutning till nätet*), eller om uttaget är placerat på en svåråtkomlig plats skall en godkänd tvåpolig strömbrytare installeras som garanterar en fullkomlig frånkoppling från nätet i samband med överspänningsklass III, i enlighet med installationsbestämmelserna.
Varning! kontrollera innan fläktens krets ansluts med nätspänningen att den fungerar korrekt och är korrekt monterad.

Montering

Innan installationen påbörjas:

- Kontrollera att den införskaffade produktens dimensioner är lämpliga för installationsplatsen.
- För att underlätta installationen rekommenderar vi att tillfälligt ta ur fettfiltren och andra delar som kan nedmonteras och monteras och som därför är beskrivna här.
  Denna/dessa skall monteras tillbaka efter avslutad installation.
  Se de härför gällande paragraferna för nedmontering.
- Ta ur det/de aktiva kolfiltret/n om sådana är medlevererade (se även den härför gällande paragrafen). Denna /dessa monteras tillbaka endast om fläkten skall användas som filterversion.
- Kontrollera att inget bifogat material (till exempel påsar med skruvar, garantihandlingar etc.) har placerats inne i fläkten (av transportskäl), avlägsna eventuellt och spar.
- Om det är möjligt skall möbler under och intill fläktens installationsområde kopplas ur och avlägsnas i syftet att öka åtkomligheten till taket/väggen där fläkten skall installeras. I annat fall skall möbler och delar i området intill installationsplatsen så långt det är möjligt skyddas. Välj en plan yta och täck den med ett skyddande överdrag där fläkten och medlevererade delar läggs upp.
- Gör fläkten strömlös genom att bryta de elektriska anslutningsfaserna på hemmets huvudströmbrytare.
- Kontrollera också att ett elektriskt uttag finns i närheten av fläktens installationsplats (på tillgänglig plats även när fläkten är monterad) och att det går att ansluta fläkten till en anordning som leder ut röken utomhus (gäller endast Utsugningsversionen).
- Utför alla nödvändiga väggarbeten (t.ex.: installationen av ett eluttag och/eller en öppning för avledningsrörets passage).

Förberedande information för installationen av fläkten:

Anslut inte fläkten till elnätet under installationsfasen.
Varning! Fläktens 2 fixeringsbyglar är placerade i emballagets polystyrenhölje.
Det finns en höger bygel **R** och en vänster bygel **L** (Se märkningen på byglarna).

1. Fixera byglarna **D** (**Fig. 1**) på skåpets sidopanel med två skruvar för varje bygel (höger bygel **R** på höger sida, vänster bygel **L** på vänster sida), placera bygeln i nivå med den undre kanten.
   Placera bygeln intill skåpets bakre kant, och ta hänsyn till att bygelns bakkant skall sammanfalla med fläktens baksida.
   Om fläkten är utrustad med en distansbricka skall bygeln flyttas framåt med ett avstånd som motsvarar distansbrickans tjocklek om man använder denna.
   Borra ett hål i skåpets ovansida för att bereda plats för evakueringsröret och den elektriska anslutningskabeln (måtten för hålet som anges i **Fig. 1** gäller inte en eventuell distansbricka)
2. Fixera, om dessa inte redan är monterade, de 2 byglarna **E** (**Fig. 2**) på fläktens sidor (en på varje sida).
   a. dra ut utdragslådan
   b. avlägsna fettfiltret/filtren
   c. fixera byglarna från fläktens insida med två skruvar **P** för varje bygel, fixera dem så högt som möjligt (sidan med luftutsläpp) och dra åt skruvarna.
3. Fixera avslutningsvis distansbrickan **M** med tre Clips från fläktens utsida (om sådan medlevererats – **Fig. 2**).
4. Sätt in fläkten i skåpet och kontrollera att fläktens bygel **E** är placerad ovanpå skåpets bygel **D** (**Fig. 3**).
   Trä den elektriska kabeln genom hålet som borrats i skåpets ovansida.
5. Fäst fläkten med två skruvar på framsidan (**Fig. 3**- en i varje sida).
6. Anslut fläkten till elnätet, fläkten skall strömförses först när installationen är slutförd.
7. Om fläkten inte sitter exakt i höjd med skåpets underkant reglerar man genom att lossa skruvarna **P** och byglarna **E** som är monterade på fläkten (**Fig. 2**), därefter är det möjligt att reglera fläkten och skåpet i exakt samma höjd varefter man drar åt skruvarna igen.
8. Reglera den utdragbara lådans glidskenor i förhållande till skåpets djup genom att flytta ändstoppen **F** (**Fig. 4**).
   På detta sätt kan fronten regleras till samma djup som i skåpet (**Fig. 4**).
   a. Lossa skruvarna på stoppen **F**
   b. Flytta stoppen framåt eller bakåt beroende på skåpets djup.
   c. dra åt skruvarna på stoppen.
9. Installera ett evakueringsrör på den medlevererade anslutningsringen **C**, detta skall helst ha samma diameter som anslutningsringen (**Fig. 5**). Evakueringsröret skall vara tillräckligt lång för att nå utsidan (utsugningsversionen) eller skåpets ovansida (filterversionen).
10. Fixera anslutningsringen **C** (snabbkoppling) vid fläktens övre luftutsläpp.
    För att underlätta installationen är ringen utrustad med en visare **G** som skall sammanfalla med det särskilda spåret **H** som finns på det övre luftutsläppet.
11. Komplettera installationen av evakueringsröret.

12. Öppna den utdragbara lådan (Fig. 6) och applicera det dekorativa överdraget **Q** (om sådant medlevererats) med 2 skruvar från fläktens insida (Fig. 7).
13. Sätt tillbaka fettfiltren, anslut fläkten till elnätet och kontrollera att den fungerar korrekt.

Beskrivning av fläkten

Fig. 8

1 Kontrollpanel
2 Fettfilter (1 eller 2 beroende på modell)
3 Lossningshandtag för fettfiltret
4. Belysning
5 Ångskärm (utdragbar, kan beroende på modell vara av metall, glas eller försedd med fettfilter.
6. Dekorativ skärm (disponibel på vissa modeller)
7. Distansbricka (disponibel på vissa modeller)
8. Skåp (medföljer ej leveransen, beskrivning av typ av installation)

Funktion

Använd en högre hastighet om matoset är mycket koncentrerat. Vi rekommenderar att starta luftevakueringen 5 minuter innan matlagningen inleds och låta den fungera i cirka 15 minuter efter avslutad matlagning.

Underhåll

Varning! Gör alltid fläkten strömlös innan någon typ av underhållsarbete eller rengöring inleds genom att slå ifrån bostadens huvudströmbrytare.

Rengöring

Fläkten skall rengöras ofta, såväl invändigt som utvändigt (åtminstone med samma underhållsintervall som för fettfiltren).
Använd en trasa fuktad med neutrala rengöringsmedel vid rengöring.
Undvik produkter som innehåller slipmedel.
ANVÄND INTE ALKOHOL!
Varning: Observera att en bristande rengöring av apparaten och icke utförda filterbyten kan medföra brandrisk. Följ därför ovanstående instruktioner noga.
Tillverkaren frånsäger sig allt ansvar för eventuella motorskador, eldsvådor beroende på ett bristande underhåll eller att dessa instruktioner inte respekterats.
Observera att en bristande rengöring av apparaten och filtren kan medföra brandrisk. Följ därför ovanstående instruktioner noga.
Rengöring av glasskärrnen (disponibel på vissa modeller).
Fig. 12
Glasskivan kan monteras ur och rengöras med ett normalt rengöringsmedel för glas.
Nedmontering av glasskivan:
1. Avlägsna fettfiltret
2. Tryck lätt nedåt från utsidan på glasskivan och låt den glida framåt.
3. Avlägsna glasskivan genom att rotera den lätt.
Efter rengöring monteras glasskivan tillbaka genom att följa anvisningarna i motsatt ordning.

Fettfilter

Filtret skall rengöras en gång i månaden, med ett milt rengöringsmedel, för hand eller i diskmaskin, med låg temperatur och kort program.
Vi tvätt i diskmaskin kan fettfiltret av metall missfärgas utan att detta på något sätt påverkar filtrets uppsugningsförmåga.
När filtret skall monteras ur drar man i handtaget som lossas med hjälp av en fjäder.
Fig. 9

Kolfilter (gäller endast filterversionen)

Kolfiltret fångar upp obehagliga odörer som uppstår i samband med matlagningen.
Fläktar med 2 motorer kräver 2 kolfilter medan fläktar med 1 motor endast kräver 1 kolfilter.
Kolfiltret mättas efter en mer eller mindre lång tidsperiod beroende på i vilken utsträckning fläkten används, på typen av matlagning och hur regelbundet fettfiltren rengörs. Det är under alla händelser nödvändigt att ersätta kolfilterpatronen minst var 4 månad.
Filtret kan INTE rengöras eller återanvändas.

Fig. 10
Applicera kolfiltret utanpå motorfläktens skyddsgaller, vrid därefter filtrets centrala handtag **P** medsols.
När filtret skall monteras bort skall filtrets centrala handtag **P** vridas motsols.

Byte av Lampor

Fig. 11
Koppla ur apparaten från elnätet.
Varning! Kontrollera att lamporna har svalnat innan ni vidrör dem.
Öppna lamphuset:
Avlägsna plafonden genom att lossa den med hjälp av en liten skruvmejsel eller liknande verktyg.
Ersätt den trasiga glödlampan.
Använd endast ovala lampor max 40W (E14).
Stäng plafonden (fixeras med tryck).
I det fall belysningen inte fungerar, kontrollera att lamporna är korrekt iskruvade i sitt säte innan ni kontaktar det tekniska servicekontoret.

FI - Asennus- ja käyttöohjeet

Katso myös ensimmäisillä sivuilla olevat kuvat, joissa on aakkoselliset viitteet selittävään tekstiin.
Noudata käyttöohjetta huolellisesti. Valmistaja ei vastaa käyttöohjeen noudattamattajättämisestä aiheutuneista haitoista, vahingoista tai tulipaloista.
Huom: Symbolilla "(*)" merkityt tarvikkeet ovat vain joissakin malleissa mukana olevia lisävarusteita tai tarvikkeita, jotka on ostettava erikseen.

⚠ Turvallisuustietoa

Huomio ! Älä yhdistä laitetta sähköverkkoon ennenkuin asennus on täysin valmis.
Irrota laite sähköverkosta aina ennen puhdistus- tai huoltotoimenpiteitä , ottamalla töpseli irti seinästä tai katkaisemalla virta huoneiston pääkytkimestä.
Käytä asennus- ja huoltotöissä suojakäsineitä.
Lapset, aistivammaiset, psyykkisesti vammaiset tai henkilöt, joilla ei ole kokemusta tai tietoa laitteen käytöstä voivat käyttää laitetta ainoastaan valvonnan alaisena, tai jos he ovat saaneet ohjeita laitteen käytöstä sen turvallisuudesta vastaavalta henkilöltä.
On valvottava että lapset eivät leiki laitteella.
Älä koskaan käytä laitetta, jos sen verkkoa ei ole asennettu oikealla tavalla !
Tuuletinta ei saa KOSKAAN käyttää tukipintana, jollei niin ole erikseen mainittu.
Huoneisto on aina tuuletettava hyvin, kun tuuletinta käytetään yhtäaikaisesti kaasulla tai muilla polttoaineilla toimivien laitteiden kanssa. Poistoilmaa ei saa johtaa kaasulla tai muilla polttoaineilla toimivien laitteiden savunpoistohormiin.
Tuulettimen alla liekittäminen on ehdottomasti kielletty.
Avotulen käyttö vahingoittaa suodattimia ja voi aiheuttaa tulipalon, siksi sitä on vältettävä joka tapauksessa.
Älä jätä paistumassa olevaa ruokaa ilman valvontaa, jotta kuumentunut öljy ei syty palamaan. Noudata huolellisesti paikallisten viranomaisten antamia savunpoiston teknisiä ja turvatoimenpiteitä koskevia määräyksiä.
Tuuletin on puhdistettava huolellisesti sekä sisä- että ulkopuolelta (VÄHINTÄÄN KERRAN KUUKAUDESSA, noudata kuitenkin tämän käyttöohjeen neuvoja).
Tuulettimen puhdistusta ja suodattimien vaihtoa ja puhdistusta koskevien määräysten noudattamattajättäminen voi aiheuttaa tulipalovaaran.
Älä käytä tuuletinta, jos lamppuja ei ole asennettu oikein. Siitä voi aiheutua sähköiskun vaara.
Valmistaja ei vastaa käyttöohjeen noudattamattajättämisestä aiheutuneista haitoista, vahingoista tai tulipaloista.
Tämä laite on valmistettu EU-direktiivin 2002/96/EC, Waste Electrical and Electronic Equipment (WEEE) mukaisesti.Hävittämällä laitteen asianmukaisesti käyttäjä voi ehkäistä mahdolliset ympäristölle ja ihmisten terveydelle haitalliset seuraukset



Tuotteesta tai tuoteasiakirjoista löytyvä merkki ▬ ilmoittaa, että tuotetta ei saa käsitellä talousjätteenä ja että se on toimitettava sähkö- ja elektronisten laitteiden kierrätyspisteeseen. Laite on hävitettävä paikallisten jätteenkäsittelysäännösten mukaisesti. Jos tarvitset lisätietoja laitteen käsittelystä, palautuksesta ja kierrätyksestä, ota yhteys paikalliseen viranomaiseen, jätehuoltoon tai liikkeeseen josta tuote on ostettu.

Käyttö

Tuuletin on tarkoitettu käytettäväksi joko imukupuversiona ulkoisella poistolla tai suodatinversiona sisäiseen kiertoon.

Imukupuversio

Tuuletin on varustettu ylemmällä poistoaukolla **B**, jonka kautta savu poistuu ulos (poistoputki ja kiinnitysnauhat eivät kuulu varustukseen). **Kuva 2**
Liitä liesituuletin poistoputkiin sekä seinän poistoaukkoihin, joiden halkaisija on yhtä suuri kuin ilman ulostuloaukossa (liitäntälaipassa).
Halkaisijaltaan pienempien poistoputkien ja seinän poistoaukkojen käyttö aiheuttaa imutehon pienentymistä ja meluisuuden huomattavan lisäyksen.
Kieltäydytään siten kaikesta vastuusta kyseisessä tapauksessa.
Huomio! Jos tuulettimessa on hiilisuodatin, se on irrotettava.

Suodatinversio

Jos ilmaa ei ole mahdollista ohjata ulos, käytetään aktiivihiilisuodatinta.
Ilma puhdistuu suodattimen lävitse ja palautuu huoneistoon.
Ilma palautuu huoneistoon kaapin poikki kulkevan putken kautta, joka on yhdistetty liitosrenkaaseen.
Kaksimoottoriseen tuulettimeen tarvitaan 2 hiilisuodatinta ja yksimoottoriseen tuulettimeen 1 hiilisuodatin.
Huomio! Jos tuulettimessa ei ole hiilisuodatinta, se on tilattava ja asennettava ennen tuulettimen käyttöä.
Ilman imumoottoria toimivat mallit toimivat ainoastaan imukupuversiona ja ne on yhdistettävä keskusimuriin (*ei kuulu varustukseen*).
Liitäntäohjeet tulevat lisälaitteen mukana.

Asennus

Lieden keittotason tukipinnan ja keittiötuulettimen alimman osan välinen minimietäisyys on oltava vähintään 60cm sähköliesien osalta ja 70cm kaasu- ja sekaliesien osalta.
Jos kaasulieden käyttöohjeissa vaaditaan suurempi etäisyys, on se otettava huomioon.

⚠ Sähköliitäntä

Verkon jännitteen on oltava sama kuin tuulettimen sisäpuolella olevassa tyyppikilvessä ilmoitettu jännite. Jos laitteessa on pistoke, liitä tuuletin voimassaolevien normien mukaiseen pistorasiaan, joka sijaitsee sellaisessa paikassa, että siihen pääsee käsiksi. Jos laitteessa ei ole pistoketta (suora liitos verkkoon) tai pistoke ei ole sellaisessa paikassa että siihen

pääsee käsiksi, käytä normien mukaista kaksinapaista katkaisijaa, jolla varmistetaan että laite saadaan kokonaan irti sähköverkosta, jos ylijännite kategoria on III, asennussääntöjen mukaisesti.

Huomio! Tarkista aina, että verkkokaapeli on asennettu oikealla tavalla ennen kuin yhdistät tuulettimen sähköverkkoon ja tarkistat että se toimii oikein.

Asennus

Ennen asennuksen aloittamista:

- Tarkista että hankittu laite mahtuu sille varattuun paikkaan.
- Asennuksen helpottamiseksi on suositeltavaa irrottaa väliaikaisesti hiilisuodattimet ja muut osat, joiden purkaminen ja asennus on tämän ohjeen mukaan sallittu. Se /ne laitetaan takaisin paikalleen kun asennus on valmis.
  Katso purkamista koskevat kappaleet.
- Irrota aktiivihiilisuodatin/aktiivihiilisuodattimet jos ne kuuluvat varustukseen (katso myös niitä koskeva kappale). Se/ne asennetaan vain jos tuuletinta halutaan käyttää suodatinversiona.
- Tarkista, että tuulettimen sisällä ei ole (kuljetuksesta johtuen) pakkausmateriaalia (esimerkiksi ruuveja, takuupapereita tms sisältäviä kirjekuoria). Jos sellaisia on, ota ne pois ja säilytä ne.
- Jos mahdollista, irrota ja siirrä tuulettimen alla ja sen asennusalueen ympärillä olevat huonekalut, jotta pääset helpommin käsiksi kattoon/seinään, johon tuuletin asennetaan. Muussa tapauksessa suojaa huonekalut ja muut asennusalueella olevat kohteet mahdollisimman hyvin. Valitse tasainen alusta ja peitä se suojalevyllä, jonka päälle voit laittaa tuulettimen ja sen varusteet.
- Irrota tuuletin talon sähköverkosta sähköasennuksen ajaksi.
- Tarkista lisäksi, että tuulettimen asennusalueen lähellä (siten että siihen pääsee käsiksi myös kun tuuletin on asennettu) on pistorasia ja että tuuletin voidaan yhdistää ulkoiseen savunpoistolaitteeseen (ainoastaan Imukupuversiossa).
- Tee kaikki tarpeelliset muuraustyöt (esim: pistorasian asennus ja/tai poistoputkea varten tarvittava aukko).

Alustavaa tietoa kuvun asennuksesta:

Huomio! 2 kiinnikettä ovat pakkauksen styroxsuojusten sisällä.

Kiinnikkeet ovat yksi oikeanpuoleinen **R** ja yksi vasemmanpuoleinen **L** (katso kiinnikkeissä näkyvää leimausta).

1. Kiinnitä kiinnikket **D** (Kuva 1) kaapin sivulevyyn kahdella ruuvilla per kiinnike (oikea kiinnike **R** oikealle ja vasen kiinnike **L** vasemmalle puolelle), säädä kiinnike alareunan tasolle.
Aseta kannatin limittäin kaapin takareunan kanssa ottaen huomioon, että kannattimen
takareuna on kuvun takaosan kohdalla;
Jos kuvun varustukseen kuuluu seinäetäisyyden säätölevy, sitä käytettäessä siirrä kannatinta eteenpäin säätölevyn paksuuden verran.
Tee kaapin kattoon reikä poistoputkea ja sähköjohtoa varten (**Kuvan 1** mukainen korkeus ei sisällä mahdollista seinäetäisyyden säätölevyä)

2. Kiinnitä 2 kiinnikettä **E** (Kuva 2) kuvun sivuille (yksi kummallekin puolelle), jos niitä ei ole jo aiemmin asennettu.
a. vedä vetolaatikko ulos;
b. poista rasvasuodatin/suodattimet;
c. kiinnitä molemmat kannattimet kuvun sisäpuolelta kahdella ruuvilla **P** mahdollisimman ylös (ilmanpoistoaukon puolelle) ja kiristä ruuvit.

3. Kiinnitä lopuksi seinäetäisyyden säätölevy **M** (jos varusteena -Kuva 2)kolmella klipsillä kuvun ulkopuolelta.

4. Työnnä kupu kaapin sisään siten, että kuvun kannatin **E** tulee kaapin kannattimen **D** päälle (Kuva 3).
Vedä sähköjohto tarkoitusta varten tehdyn reiän läpi.

5. Kiinnitä kupu paikalleen etulevyyn kahdella ruuvilla (Kuva 3 - yksi kummallekin puolelle)

6. Yhdistä laite huoneiston sähköverkkoon. Virran saa laittaa päälle vasta kun asennus on suoritettu.

7. Jos kupu ei ole aivan kaapin alareunan kohdalla, korjaa sijainti ruuvaamalla auki kupuun asennettujen kannattimien **E** ruuvit **P** (Kuva 2). Näin on mahdollista säätää kupu ja kaappi oikeille paikoilleen. Kiristä sen jälkeen ruuvit uudestaan kiinni.

8. Säädä vetolaatikon kulku kaapin pohjalla kahden rajoittimen **F** avulla (Kuva 4)-
Näin on mahdollista säätää etulevy kaapin mukaisesti (Kuva 4).
a. Löysää rajoitinten **F** ruuvit;
b. Siirrä rajoittimia taaksepäin tai eteenpäin tarpeen mukaan.
c. Kiristä rajoitinten ruuvit.

9. Asenna varusteena olevaan liitosrenkaaseen **C** halkaisijaltaan liitosrenkaan kokoinen poistoputki (Kuva 7). Poistoputken on oltava tarpeeksi pitkä, jotta se ulottuu ulos asti (imukupuversio) tai kaapin yläseinään asti (suodatinversio).

10. Kiinnitä liitosrengas **C** (pikakiinnitys) kuvun ylempään poistoaukkoon.
Asennuksen helpottamiseksi rengas on varustettu merkillä **G,** jonka on oltava tarkoitukseen varatun ohjurin **H** kohdalla, joka on tehty ylemmän poistoaukon suulle.

11. Suorita poistoputken asennus loppuun.

12. Avaa ulosvedettävä laatikko (Kuva 6) ja asenna peitelevy **Q** paikalleen (jos varusteena) kahdella ruuvilla tuulettimen sisäpuolelta (Kuva 7).

13. Aseta rasvasuodattimet uudestaan paikalleen, yhdistä kupu sähköverkkoon ja tarkista että se toimii moitteettomasti.

Tuulettimen kuvas

Kuva 8

1. Ohjaustaulu
2. Rasvasuodatin (1 tai 2 mallista riippuen)
3. Rasvasuodattimen irrotuskahva
4. Valaistus
5. Lippa (ulosvedettävä), mallista riippuen saatavana metallisena, lasisena tai rasvasuodattimella varustettuna
6. Peitelevy (saatavana mallista riippuen)
7. Seinäetäisyyden säätölevy (saatavana mallista riippuen)
8. Kaappi (ei kuulu varustukseen, asennuskuvat)

Toiminta

Käytä maksiminopeutta jos keittiössä on erityisen paljon höyryä. On suositeltavaa käynnistää tuuletus 5 minuuttia ennen ruoanlaiton aloittamista ja antaa sen toimia noin 15 minuuttia ruoanlaiton lopettamisesta.

Huolto

Huomio! Irroita laite aina virtalähteestä ennen puhdistus- tai huoltotoimenpiteitä, irrota virtajohdon pistoke verkkovirtapistorasiasta tai katkaise virta kodin sähköverkosta.

Puhdistus

Tuuletin on puhdistettava usein sekä sisä- etttä ulkopuolelta (vähintään yhtä usein kuin rasvasuodattimien huolto). Käytä puhdistukseen neutraalissa nestemäisessä pesuaineessa kostutettua kangasta.

Vältä hankaavia pesuaineita.

ÄLÄ KÄYTÄ ALKOHOLIPITOISIA PUHDISTUSAINEITA!

Huomio: Laitteen puhdistusta ja suodattimien vaihtoa koskevien määräysten noudattamattajättäminen voi aiheuttaa tulipalovaaran. On siis suositeltavaa noudattaa määräyksiä.

Valmistaja ei vastaa mahdollisista vääristä huoltotoimenpiteistä tai yllämainittujen normien noudattamattajättämisestä aiheutuvista moottorivioista tai tulipaloista.

Lasisen lipan (saatavana vain joissakin malleissa) puhdistus

Kuva 12

Lasi voidaan irrottaa ja puhdistaa tavallisella lasinpuhdistusaineella.

Lasin irrotus:

1. Poista rasvasuodatin
2. Paina lasia kevyesti alaspäin ulkopuolelta ja vedä sitä eteenpäin.
3. Irrota lasi kevyesti pyörittämällä.

Kun lasi on puhdistettu, aseta se takaisin paikoilleen noudattamalla edellä olevia ohjeita päinvastaisessa järjestyksessä.

Rasvasuodatin

Rasvasuodatin on puhdistettava kerran kuukaudessa miedolla pesuaineella, käsin tai astianpesukoneessa alhaisella lämpötilalla ja lyhyellä pesuohjelmalla.

Metallinen rasvasuodatin voi haalistua astianpesukoneessa, mutta tämä ei vaikuta sen suodatustehoon millään tavallla.

Rasvasuodatin irrotetaan vetämällä jousikahvasta.

Kuva 9

Hiilisuodatin (ainoastaan suodatinversiossa)

Imee ruoanlaitosta aiheutuvat epämiellyttävät hajut.

Kaksimoottoriseen tuulettimeen tarvitaan 2 hiilisuodatinta ja yksimoottoriseen tuulettimeen 1 hiilisuodatin.

Hiilisuodattimen kyllästys tapahtuu pidemmän käytön jälkeen riippuen keittiötyypistä ja rasvasuodattimen puhdistustiheydestä. Joka tapauksessa suodatin on vaihdettava vähintään neljän kuukauden välein.

Sitä EI voi pestä eikä käyttää uudestaan

Kuva 10

Aseta hiilisuodatin moottorin pyörivän osan suojaverkon päälle, käännä sen jälkeen suodattimen keskimmäistä kahvaa **P** myötäpäivään.

Hiilisuodatin poistetaan kääntämällä keskimmäistä kahvaa **P** vastapäivään.

Lamppujen vaihto

Kuva. 11

Irrota laite sähköverkosta.

Huomio! Tarkista että lamput eivät ole kuumia ennen kuin kosket niihin.

Avaa lampuille varattu tila:

vedä valaisinyksikkö ulos nostamalla sitä pienellä ruuvimeisselillä tai vastaavalla työkalulla.

Vaihda vioittunut lamppu.

Käytä ainoastaan korkeintaan 40 W kynttilälamppuja (E14).

Sulje valaisinyksikkö uudestaan (pikakiinnitys).

Jos valaistus ei toimi, tarkista että lamput on asennettu oikein paikoilleen ennen kuin otat yhteyttä tekniseen tukeen.

NO - Instrukser for montering og bruk

Konsulter også tegningene på de første sidene som har alfabetiske henvisninger i bruksanvisningen.
Instruksjonene i denne håndboken må følges nøye. Produsenten fraskriver seg ethvert ansvar for eventuelle uhell, skader eller brann på apparatet som skyldes at bruksanvisningen i denne håndboken ikke har blitt overholdt.
MERK: De delene som er merket med symbolet "(*)" er ekstrautstyr som kun leveres med noen modeller, eller er deler som ikke leveres, men må anskaffes separat.

⚠ Advarsel

Merk! Ikke koble apparatet til elnettet før installasjonen er helt fullført.
Før rengjøring eller vedlikehold av apparatet må ventilatoren kobles fra elnetttet ved å trekke ut støpselet eller skru ut sikringen i husets sikringsskap.
Ved alle installasjonsprosedyrer og alt vedlikehold av ventilatoren må man bruke arbeidshansker
Ventilatoren er ikke egnet til å brukes av barn eller personer med nedsatte fysiske, mentale eller sensoriske funksjoner, eller med manglende erfaring og kjennskap, med mindre disse ikke blir overvåket eller gitt instruksjoner om bruk av apparatet av en person som står ansvarlig for deres sikkerhet.
Barn må overvåkes for å kontrollere at de ikke leker med apparatet.
Ventilatoren må aldri brukes uten at gitteret er korrekt montert!
Ventilatoren må ALDRI brukes som anleggsflate, med mindre det er uttrykkelig angitt.
Rommet må være godt ventilert når ventilatoren brukes samtidig med andre apparater som bruker gassforbrenning eller andre brennstoffer.
Luften som suges opp må ikke føres ut i en avtrekkskanal for røyk som produseres av apparater som bruker gassforbrenning eller andre brennstoffer.
Det er strengt forbudt å lage mat på åpen ild under ventilatorhetten.
Bruk av åpen ild skader filtrene og kan fremkalle brann, derfor må det absolutt unngås.
Steking må foregå under kontroll for å unngå at den overopphetede oljen tar fyr.
Når det gjelder de tekniske sikkerhetsforanstaltningene som må anvendes for røykutløp, må man forholde seg strengt til gjeldende lokale regelverk. Ventilatoren må rengjøres ofte både innvendig og utvendig (MINST EN GANG I MÅNEDEN; uansett må man følge instruksjonene som er uttrykkelig angitt i vedlikeholdsanvisningene i denne håndboken).
Hvis man ikke overholder normene for rengjøring av ventilatoren og utskiftning og rengjøring av filtrene, vil dette medføre risiko for brann.
Ventilatoren må alltid ha korrekt monterte lyspærer, både under bruk og i stand by, for å unngå risikoen for elektrisk støt.
Produsenten fraskriver seg ethvert ansvar for eventuelle uhell, skader eller brann på apparatet som skyldes at bruksanvisningen i denne håndboken ikke har blitt overholdt.
Dette apparatet er merket i konformitet med EU-direktivet 2002/96/EC, Waste Electrical and Electronic Equipment (WEEE). Ved å forsikre seg om at dette produktet kasseres forskriftsmessig, bidrar brukeren med å forebygge mulige negative miljø- og helsekonsekvenser.



Symbolet ▬ på produktet eller på papirer som følger med viser at dette produktet ikke må behandles som vanlig husholdningsavfall, men må leveres til et egnet gjenvinningssenter for elektrisk og elektronisk avfall. Produktet må kasseres i henhold til lokale normer for kassering av avfall. For videre informasjon om behandling, gjenvinning og resirkulering av dette produktet kan du kontakte egnet lokalt kontor, renovasjonskontoret for husholdningsavfall eller butikken hvor du kjøpte produktet.

Bruksmåte

Ventilatorhetten er laget for å brukes med direkte avtrekk der avtrekksluften føres ut i friluft, eller med resirkulering av avtrekksluften.

Direkte avtrekk

Ventilatorhetten er utstyrt med en øvre luftutgang **B** for å føre avtrekksluften ut i friluft (avtrekksrør og festebånd er ikke medlevert). **Fig. 2**
Koble avtrekket til rørene og avløpsrør på veggen med en diameter tilsvarende luftuttaket (koblingsflense).
Bruk av rør og avløpsrør på veggen med en mindre diameter vil medføre en minsking i avtrekksytelsene og en drastisk økning av støyen.
Ethvert ansvar gjeldende dette fraskrives derfor.
Merk! Dersom ventilatorhetten er utstyrt med kullfilter må dette fjernes.

Filtrerende Funksjon

Når man ikke har mulighet til å føre avtrekksluften ut i friluft bruker man et aktivt karbonfilter.
Filteret renser luften og resirkulerer den ut i rommet.
Luften resirkuleres ut i rommet ved hjelp av et rør som går gjennom ventilatorhetten og som er tilkoblet koblingsringen.
Det er nødvendig med 2 kullfiltre til ventilatorer med 2 motorer og 1 kullfilter til ventilatorer med 1 motor.
Merk! Dersom ventilatorhetten ikke er utstyrt med kullfilter, må dette bestilles og monteres før bruk.
Modellene uten sugemotor fungerer kun med direkte avtrekk og må kobles til en eksentrisk sugeenhet (*ikke medlevert*).
Instruksjonene for tilkobling leveres sammen med den eksentriske sugeenheten.

Installasjon

Minimumsavstanden mellom støtteoverflaten for kokeredskapene på kokeapparatet og undersiden av kjøkkenventilatoren må ikke være på mindre enn 60cm når det gjelder elektriske komfyrer og 70cm når det gjelder gasskomfyrer og blandede komfyrer.
Dersom bruksanvisningen for et gasskokeapparat opererer med en større avstand, må denne overholdes.

⚠ Elektrisk tilslutning

Nettspenningen må være i samsvar med den elektriske spenningen som angis på typeskiltet inne i ventilatoren. Hvis det følger med ledningstikk, kobles ventilatoren til en lett tilgjengelig stikkontakt som er godkjent i henhold til gjeldende normer. Hvis det ikke følger med ledningstikk (direkte kobling til elnettet), eller stikkontakten ikke er lett tilgjengelig, må man sette på en godkjent topolet bryter som garanterer fullstendig frakobling fra elnettet i situasjonene som oppstår i kategorien overspenning III, i henhold til installasjonsreglene.

Merk! Før man kobler ventilatoren strømkrets til elnettet og fastslår at alt fungerer korrekt, må man alltid kontrollere at strømledningen er korrekt montert.

Montering

Før installasjonen:

- Kontroller at produktet har passe størrelse i forhold til plassen du har valgt å installere det på.
- For å gjøre installasjonen lettere anbefaler vi å midlertidig ta vekk fettfiltrene og de andre delene som kan demonteres og gjenmonteres, slik det beskrives i denne bruksanvisningen.
  Disse delene gjenmonteres etter at installasjonen er fullført.
  For demontering av delene se tilhørende paragrafer.
- Ta vekk det aktive karbonfilteret/de aktive karbonfiltrene dersom ventilatorhetten er utstyrt med dette/disse. (se også tilhørende paragraf). Dette/disse gjenmonteres bare om man vil bruke ventilatorhetten i filtrerende funksjon.
- Kontroller at det ikke ligger igjen tilbehørsutstyr (f.eks. poser med skruer, garantipapir, o.s.v.) inne i ventilatorhetten etter transporten. Ta det i så fall ut og ta vare på det.
- Dersom det er mulig, er det best å demontere og ta vekk møblene under og rundt ventilatorhettens installasjonsområde for å ha bedre tilgjengelighet til taket/veggen hvor ventilatorhetten skal installeres. Ellers må man så langt det er mulig beskytte møblene rundt og alle delene som berøres av installasjonen. Velg en flat overflate og dekk den med en beskyttelse som du kan sette ventilatorhetten og tilbehørsutstyret på.
- Koble ventilatorhetten fra strømnettet ved å bryte strømmen på den elektriske tavlen under fasen av elektrisk tilslutning.
- Kontroller dessuten at det er en tilgjengelig stikkontakt i nærheten av ventilatorhettens installasjonsområde (tilgjengelig også etter at ventilatorhetten er montert) og at det er mulig å koble seg til en innretning for røykavtrekk som går ut i friluft (kun for Sugefunksjon).
- Gjør alle nødvendige murarbeider (f.eks.: installasjon av en stikkontakt og/eller boring av hull for avtrekksrør).

Informasjon før installasjon av ventilatoren:

Advarsel! De to festebrakettene er plassert i polystyren-elementene i emballasjen.

Det er en høyrebrakett **R** og en venstrebrakett **L** (se merket på braketten).

1. Fest brakettene **D** (**Fig. 1**) til sidepanelet på kjøkkenskapet med to skruer for hver brakett (den høyre braketten **R** på høyre side og den venstre braketten **L** på venstre side). Brakettene skal stå på linje med den nedre kanten.

Plasser braketten kan i kant med baksiden på kjøkkenskapet, pass på at baksiden av braketten er på linje med baksiden av kjøkkenskapet.

Dersom ventilatoren er utstyrt med avstandsstykker, må man ved bruk av disse flytte braketten fremover tilsvarende tykkelsen på avstandsstykket.

Lag en åpning i toppen av kjøkkenskapet til avtrekksrøret og nettledningen (følg målene i **Fig. 1** for åpningen, dersom det ikke benyttes avstandsstykke).

2. Hvis de ikke allerede er montert, festes 2 braketter **E** (**Fig. 2**) på sidene av ventilatoren (en på hver side).
a. trekk ut ventilatorfronten;
b. fjern fettilteret/fettfiltrene;
c. fest brakettene fra innsiden av ventilatoren med to skruer **P** pr. brakett, fest dem så høyt oppe som mulig (på luftutgangssiden) og stram deretter til skruene.

3. Tilslutt fester du fra utsiden av ventilatoren, ved hjelp av tre clips, avstandsstykket **M** (hvis det følger med - **Fig. 2**).

4. Plasser ventilatoren i kjøkkenskapet, og pass på at ventilatorbrakett **E** er plassert over skapbraketten **D** (**Fig. 3**).
Før nettledningen gjennom åpningen som ble laget til dette formål.

5. Fest ventilatoren med to skruer på frontdelen (**Fig. 3** - en på hver side).

6. Foreta den elektriske tilkoblingen til strømnettet i boligen, og slå ikke på hovedbryteren før installasjonen er avsluttet.

7. Dersom ikke ventilatoren er helt kant i kant med undersiden av kjøkkenskapet, reguleres posisjonen ved å løsne på skruene **P** på brakettene **E,** som er montert på ventilatoren (**Fig. 2**), man kan nå finstille posisjonen til ventilatoren i forhold til kjøkkenskapet og deretter stramme til skruene igjen.

8. Reguler bevegelseslengden på ventilatorfronten på bakgrunn av dybden på kjøkkenskapet ved hjelp av de to stopperne **F** (**Fig. 4**). På denne måten kan man sette ventilatorfronten helt i flukt med selve kjøkkenskapet (**Fig. 4**).
a. Løsne skruene på stopperne **F**;
b. Flytt stopperne bakover eller fremover etter behov.
c. stram skruene på stopperne.

9. På koblingsringen **C** som følger med, monterer man et avtrekksrør, fortrinnsvis med en diameter tilsvarende den til koblingsringen (**Fig. 5**). avtrekksrøret må være tilstrekkelig langt til at det kan føres ut i friluft (sugeversjon) eller opp til toppen av kjøkkenskapet (filterversjon).

10. Fest koblingsringen **C** (smekker på plass) til luftutgangen på toppen av ventilatoren.
For å forenkle installasjonen er ringen utstyrt med et referansemerke **G** som skal svare til sporet **H** på luftutgangen på toppen av ventilatoren.

11. Fullfør installasjonen av avtrekksrøret.

12. Trekk ut ventilatorfronten (**Fig. 6**) og fest pyntelisten **Q** (noen versjoner) med 2 skruer fra innsiden av ventilatoren (**Fig. 7**)
13. Sett fettfiltrene på plass, koble ventilatoren til strømnettet og kontroller at den fungerer som den skal.

Beskrivelse av ventilatorhetten

Fig. 8

1. Betjeningspanel
2. Fettfilter (1 eller 2, avhengig av modell)
3. Håndtak for frigjøring av fettfilter
4. Belysning
5. Dampskjerm/ventilatorfront (uttrekkbar), som avhengig av modell kan være av metall, glass, eller utstyrt med fettfilter.
6. Pyntelist (avhengig av modell)
7. Avstandsstykke (avhengig av modell)
8. Kjøkkenskap (leveres ikke, illustrasjon for installasjonstype)

Funksjon

Bruk største hastighet ved høy dampkonsentrasjon på kjøkkenet. Vi anbefaler å slå på viften 5 minutter før du begynner å lage mat og la den fortsette å virke i enda circa 15 minutter etter du er ferdig med matlagingen.

Vedlikehold

Advarsel! Før enhver form for rengjøring eller vedlikehold må ventilatorhetten frakobles strømnettet ved å dra ut ledningen eller slå av husets hovedstrømbryter.

Rengjøring

Ventilatoren må rengjøres jevnlig, både innvendig og utvendig (minst så ofte som man utfører vedlikehold av fettfiltrene). Til rengjøring benyttes en klut fuktet med et nøytralt rengjøringsmiddel.

Unngå bruk av slipende eller etsende produkter.

Advarsel: Hvis ikke reglene for rengjøring og utskifting av filtrene følges, kan det føre til brann. Det er derfor meget viktig å følge denne bruksanvisningen nøye.

Produsenten fraskriver seg ethvert ansvar for eventuelle skader på motoren, brann som skyldes manglende vedlikehold eller andre skader som skyldes at instruksene over ikke er blitt fulgt.

Rengjøring av dampskjermen (kun noen modeller)

Fig. 12

Glasset kan tas ut og rengjøres med normal vinduspuss.

For å fjerne glasset:

1. Fjern fettfiltrene
2. Trykk glasset forsiktig nedover fra utsiden og skyv det fremover.
3. Fjern glasset ved å la det rotere forsiktig.

Etter å ha rengjort det, setter du det på plass i motsatt rekkefølge.

Fettfilteret

Fettfilteret må rengjøres en gang i måneden uten bruk av aggressive rengjøringsmidler, for hånd eller i oppvaskmaskin ved lav temperatur og med kort syklus.

Ved vask i oppvaskmaskin kan fettfilteret i metall miste fargen, men dets filterkarakteristikker endres absolutt ikke.

For å demontere fettfilteret må man dra i fjærhåndtaket.

Fig. 9

Kullfilter (kun med resirkulering av luften)

Holder tilbake ubehagelige lukter fra matlaging.

Det er nødvendig med 2 kullfiltre til ventilatorer med 2 motorer og 1 kullfilter til ventilatorer med 1 motor.

Kullfilteret må skiftes ut hver 4. måned ved middels bruk av ventilatoren, og oftere hvis ventilatoren brukes mye.

Det kan IKKE vaskes eller benyttes om igjen

Fig. 10

Plasser filteret slik at det dekker beskyttelsesristen over viftemotoren og vri deretter håndtaket **P** midt på filteret med urviseren.

Filteret fjernes ved å vri håndtaket **P** midt på filteret mot urviseren.

Utskifting av lyspærer

Fig. 11

Koble apparatet fra elnettet.

Merk! Forsikre deg om at lampen er kald før du tar i den.

Slik kommer du til lyspærene:

fjern lampedekslet ved å vippe det løs med en liten flat skrutrekker eller lignende.

Skift ut den utbrukte pæren.

Bruk kun en identisk pære på maks. 40W (E14).

Monter lampedekslet igjen (det skal smekke på plass).

Dersom belysningen ikke skulle virke, kontroller at lyspærene er satt korrekt på plass før du henvender deg til teknisk assistanse.

DA - Bruger- og monteringsvejledning

Se også tegningerne på de første sider med alfabetiske henvisninger i teksten.

Overhold venligst alle instruktioner i denne vejledning. Fabrikanten frasiger sig ethvert ansvar for eventuelle fejl, skader eller brande forårsaget af apparatet, men afledt af manglende overholdelse af instruktionerne i denne vejledning.

Bemærk: Komponenter mærket med symbolet "(*)" er ekstraudstyr, der kun leveres til visse modeller, eller er ikke-leverede komponenter, som således skal købes særskilt.

⚠ Advarsler

Pas på!: apparatet må ikke tilsluttes elnettet før installeringen er helt tilendebragt.

Før der udføres nogen form for rengøring eller vedligeholdelse, skal emhætten afbrydes fra elnettet ved at trække stikket ud, eller ved at afbryde hovedafbryderen i hjemmet.

Ved alle installations- og vedligeholdelsesindgreb skal der bæres arbejdshandsker.

Apparatet må ikke benyttes af børn, eller af personer med nedsatte sanseevner eller mentale færdigheder, eller uden den nødvendige erfaring og kendskab, med mindre brugen sker under opsyn eller vejledning fra en person der har ansvaret for deres sikkerhed.

Børn skal holdes under opsyn, så de ikke får mulighed for at lege med emhætten.

Emhætten må aldrig benyttes uden korrekt monteret rist!

Emhætten må ALDRIG benyttes som støtteoverflade, med mindre dette er udtrykkeligt tilladt.

Lokalet skal have tilstrækkelig ventilation, når køkkenemhætten anvendes samtidigt med andre apparater der forbrænder gas eller andre brændstoffer.

Den opsugede luft må ikke ledes ind i rør, der anvendes til udledning af røg fra apparater med forbrænding af gas eller af andre brændstoffer.

Det er strengt forbudt at flambere under emhætten.

Brug af åben ild er farligt for filtrene og kan medføre brand, og skal derfor altid undgås.

Friturestegning skal ske under opsyn for at forhindre, at den overopvarmede olie bryder i brand.

Hvad angår de nødvendige tekniske forholdsregler og sikkerhedskrav for udledning af røg, skal alle reglementer fra de lokale myndigheder overholdes uden undtagelse.

Emhætten skal rengøres ofte, både indvendigt og udvendigt (MINDST EN GANG OM MÅNEDEN; overhold under alle omstændigheder angivelserne i kapitlet om vedligeholdelse i denne vejledning).

Manglende overholdelse af kravene for rengøring af emhætten, og for udskiftning og rengøring af filtrene, medfører brandfare. Emhætten må hverken benyttes eller efterlades uden korrekt indsatte lyspærer pga. fare for elektrisk stød.

Fabrikanten fralægger sig ethvert ansvar for eventuelle fejl, skader eller brand forårsaget af apparatet, men afledt af manglende overholdelse af instruktionerne i denne vejledning.

Dette apparat er mærket i overensstemmelse med det Europæiske Direktiv 2002/96/EC, Waste Electrical and Electronic Equipment (WEEE).

Elektrisk og elektronisk udstyr indeholder materiale, komponenter og stoffer, der kan være skadelige for menneskers sundhed og for miljøet, hvis kasseret elektrisk og elektronisk udstyr ikke håndteres korrekt.

Elektrisk og elektronisk udstyr er mærket med nedenstående overkrydsede skraldespand . Den symboliserer, at elektrisk og elektronisk udstyr ikke må bortskaffes sammen med usorteret husholdningsaffald, men indsamles særskilt.

Alle kommuner har etableret indsamlingsordninger, hvor elektrisk og elektronisk udstyr gratis kan afleveres af borgerne på genbrugsstationer og andre indsamlingssteder eller bliver afhentet direkte fra husholdningerne. Nærmere information kan fås hos kommunens tekniske forvaltning.

Brug

Emhætten er udviklet til brug i den sugende udgave med ekstern udledning eller i den filtrerende udgave med intern recirkulation.

Sugende udgave

Emhætten er udstyret med en luftudgang foroven **B** til udledning af røg udenfor (udledningsrør og fastgøringsbånd er ikke leveret). **Fig. 2**

Tilslut emhætten til aftræksrør og aftrækshullet i vægget, som skal have en diameter, der passer til luftudsugningen (studsflange).

Hvis rør og hul har en mindre diameter, forringes udsugningskapaciteten og støjen øges betydeligt.

Producenten fralægger sig ethvert ansvar i forbindelse hermed.

Pas på! Hvis emhætten er udstyret med kulfilter, skal dette filter fjernes.

Filtrerende udgave

Når man ikke har mulighed for at lede luften udenfor, kan man anvende et filter med aktivt kul.

Luften renses af filteret og sendes tilbage i lokalet.

Luften sendes tilbage i lokalet gennem et rør der går gennem køkkenelementet og er forbundet til samleringen.

Der kræves 2 kulfiltre til emhætter med 2 motorer, og 1 kulfilter til emhætter med 1 enkelt motor.

Pas på! Hvis emhætten ikke er udstyret med kulfilter, skal dette filter bestilles og installeres før brug.

Modellerne uden udsugningsmotor fungerer kun i den sugende udgave og skal tilsluttes til en ydre udsugningsenhed (*ikke leveret*).

Vejledningen til tilslutning leveres sammen med den perifere udsugningsenhed.

Installering

Minimumsafstanden mellem kogegrejets støtteoverflade på komfuret og den nederste del af emhætten må ikke være under 60cm ved elektriske kogeplader, og ikke under 70cm

ved gasblus eller komfurer med både gasblus og elektriske kogeplader.
Hvis gaskomfurets vejledning angiver en større afstand, skal dette overholdes.

⚠ Elektrisk tilslutning

Netspændingen skal svare til spændingen vist på typeskiltet internt i emhætten. Hvis emhætten er udstyret med et stik, skal emhætten tilsluttes en let tilgængelig stikkontakt, der er i overensstemmelse med de gældende standarder. Hvis emhætten ikke er udstyret med et stik (direkte tilslutning til elnettet), eller hvis stikket ikke findes i et let tilgængeligt område, skal der monteres en topolet afbryderkontakt i overensstemmelse med standarderne, der sørger for fuld afbrydelse fra elnettet i tilfælde af forhold i overspændingskategori III, og i overensstemmelse med reglerne for elektriske installationer.
Obs! Undersøg altid, at netkablet er blevet monteret rigtigt, før emhættens kredsløb tilsluttes forsyningsnettet og der udføres kontrol af korrekt funktion.

Montering

Før installering:

- Undersøg at det købte produkt har passende dimensioner til det valgte installeringssted.
- For at lette installeringen anbefales det midlertidigt at fjerne fedtfiltrene og andre dele der kan afmonteres og derfor er beskrevet i denne vejledning med instruktioner til afmontering og genmontering.
  Disse komponenter skal genmonteres, når installeringen er fuldført.
  Læs venligst de relevante afsnit for oplysninger om afmonteringen.
- Fjern det/de aktive kulfilter/kulfiltre, hvis de leveres med emhætten (læs også det relevante afsnit). Dette/disse filter/filtre skal kun genmonteres, hvis man ønsker at anvende emhætten i den filtrerende udgave.
- Sørg for, at der ikke (af transporthensyn) er tilbehør internt i emhætten (for eksempel poser med skruer, garantier etc.); hvis dette er tilfældet, skal det fjernes og opbevares.
- Om muligt bør man afbryde og fjerne køkkenelementerne underneden og omkring området, hvor emhætten skal installeres, så man får lettere adgang til loftet/væggen, hvor emhætten monteres. Hvis det ikke er muligt at fjerne køkkenelementerne skal de beskyttes bedst muligt under installeringen. Vælg en plan overflade og tildæk den med et beskyttende underlag, hvor emhætten og de tilhørende komponenter kan lægges.
- Afbryd emhætten vha. hjemmets hovedafbryder under den elektriske tilslutning.
- Undersøg desuden, at der er en elektrisk stikkontakt til rådighed i nærheden af emhættens installeringsområde (der også skal være tilgængelig efter montering af emhætten); desuden skal der forefindes en anordning til udledning af røg udenfor (kun den sugende udgave).
- Udfør alt nødvendigt murarbejde (fx installering af en elektrisk stikkontakt og/eller et hul til passage af udledningsrøret).

Indledende oplysninger til installering af emhætten:

Pas på! De 2 fastgøringsbeslag er lagt i emballagens polystyren til beskyttelse.
Der findes et højre beslag **R** og et venstre beslag **L** (se mærket på beslaget).

1. Fæstn beslagene **D** (**Fig. 1**) til det ophængte køkkenelements sideplade med to skruer til hvert beslag (højre beslag **R** i højre side, og venstre beslag **L** i venstre side); indregulér beslaget med den nederste kant.
   Sæt beslaget mod det ophængte køkkenelements bagerste kant; vær opmærksom på at beslagets bagerste kant svarer til emhættens bagside;
   Hvis emhætten er udstyret med afstandsstykke, skal man ved brug af dette flytte beslaget fremad i et forhold, der svarer til afstandsstykkets tykkelse.
   Lav et hul på oversiden af det ophængte køkkenelement til passage af udgangsrøret og den elektriske forsyningsledning (målet vist på **Fig. 1** til hullet omfatter ikke det eventuelle afstandsstykke).
2. Hvis de ikke allerede er monteret, skal de 2 beslag **E** (**Fig. 2**) fastgøres til emhættens side (et i hver side).
   a. træk skuffen ud;
   b. fjern fedtfilteret/fedtfiltrene;
   c. fastgør de to beslag inde i emhætten med to skruer **P** for hvert beslag, og montér dem så højt oppe som muligt (i siden med luftudgang) og stram derefter skruerne.
3. Fastgør afstandsstykket **M** (hvis leveret – **Fig. 2**) med tre Clips fra ydersiden af emhætten.
4. Indsæt emhætten i det ophængte køkkenelement, og sørg for at placere emhættens beslag **E** over køkkenelementets beslag **D** (**Fig. 3**).
   Før elledningen gennem det dertil beregnede hul.
5. Fastgør emhætten med to skruer på forsiden (**Fig. 3** – én i hver side).
6. Tilslut emhætten til hjemmets elnet; elnettet må først strømforsynes, når installeringen er tilendebragt.
7. Hvis emhætten ikke passer fuldstændigt til køkkenelementets underkant, skal indstillingen reguleres ved at slække skruerne **P** på beslagene **E** monteret på emhætten (**Fig. 2**); herefter vil det være muligt at korrigere sammenstillingen af emhætten og det ophængte køkkenelement og til sidst stramme skruerne igen.
8. Indstil skuffens vandring på grundlag af køkkenelementets dybde ved at indstille på de to anslag **F** (**Fig. 4**). På denne måde kan man stille frontstykket i samme niveau som selve køkkenelementet (**Fig. 4**).
   a. Slæk skruerne på anslagene **F**;
   b. Flyt anslagene bagud eller fremad efter behov.
   c. Stram skruerne på anslagene.
9. Montér et udgangsrør på forbindelsesringen **C**, der følger med leveringen; rørets diameter skal helst svare til diameteren på forbindelsesringen (**Fig. 5**). Udgangsrøret skal være tilstrækkeligt langt til at nå udenfor bygningen (Sugende udgave) eller det ophængte køkkenelements loft (Filtrerende udgave).

10. Fastgør forbindelsesringen **C** (snaplås) ved luftudgangen foroven på emhætten.
For at lette installeringen er ringen udstyret med en tap **G** der skal svare til den specielle skinne **H** på luftudgangen foroven.
11. Fuldfør installeringen af udgangsrøret.
12. Åbn udtræksskuffen (Fig. 6) og montér pynteskærmen **Q** (hvis leveret) med 2 skruer fra indersiden af emhætten (Fig. 7).
13. Geninstallér fedtfiltrene, tilslut emhætten til elnettet og kontrollér at den fungerer perfekt.

Beskrivelse af emhætten

Fig. 8

1. Betjeningspanel
2. Fedtfilter (1 eller 2 afhængig af modellen)
3. Håndtag til udløsning af fedtfilteret
4. Belysning
5. Dampskærm (kan trækkes ud); afhængig af modellen kan skærmen være af metal, glas, eller være udstyret med fedtfilter.
6. Pynteliste (afhængig af modellen)
7. Afstandsstykke (afhængig af modellen)
8. Ophængt køkkenelement (ikke leveret; tegning til forklaring af installeringen)

Funktion

Benyt den højeste hastighed ved stor dampkoncentration i køkkenet. Det anbefales, at man tænder udsugningen 5 minutter før påbegyndelse af madlavning, og at udsugningen efterlades tændt i yderligere cirka 15 minutter efter afslutning af madlavningen.

Vedligeholdelse

Obs! Inden der udføres nogen form for rengøring eller vedligeholdelse skal emhætten afbrydes fra elnettet ved at fjerne stikket fra stikkontakten, eller ved at afbryde hjemmets hovedafbryder.

Rengøring

Emhætten skal rengøres jævnligt både på ydersiden og på indersiden (mindst med samme frekvens som for vedligeholdelse af fedtfiltrene). Ved rengøring skal man anvende en klud fugtet med neutrale, milde rengøringsmidler i flydende form.
Undgå brug af produkter indeholdende slibemidler **BENYT ALDRIG SPRIT!**
Pas på: Manglende overholdelse af vejledningen til rengøring af apparatet og udskiftning af filtrene medfører brandfare. Der henstilles således til, at instruktionerne følges.
Fabrikanten frasiger sig ethvert ansvar for eventuel beskadigelse af motoren, brande forårsaget af utilstrækkelig vedligeholdelse af apparatet eller manglende overholdelse af ovenstående instruktioner.

Rengøring af dampskærmen af glas (kun til rådighed på nogle modeller)

Fig. 12

Glasset kan afmonteres og rengøres med et normalt rengøringsmiddel til glas.
Ved behov for at fjerne glasset bedes man følge nedenstående fremgangsmåde:
1. Fjern fedtfilteret.
2. Tryk glasset en smule nedad fra ydersiden, og lad det glide fremad.
3. Fjern glasset ved at dreje det en smule.
Efter rengøring skal man ved genmontering følge den omvendte fremgangsmåde.

Fedtfilter

Fedtfilteret skal rengøres én gang om måneden med milde rengøringsmidler; filteret kan også vaskes i opvaskemaskine ved lav temperatur og på et kort opvaskeprogram.
Ved vask i opvaskemaskinen kan metal-fedtfilteret blive misfarvet, men dette vil ikke have negativ indflydelse på dets filtrerende egenskaber.
Træk i fjederhåndtaget for at afmontere fedtfilteret.

Fig. 9

Kulfilter (kun den filtrerende udgave)

Filteret opfanger lugt fra madlavning.
Der kræves 2 kulfiltre til emhætter med 2 motorer, og 1 kulfilter til emhætter med 1 enkelt motor.
Kulfilteret skal udskiftes hver 4. Måned, hvis emhætten ikke benyttes intensivt, eller oftere.
Kulfilteret kan IKKE vaskes eller genanvendes.

Fig. 10

Sæt kulfilteret på beskyttelsesristen for motorens drejehjul, hvorefter filterets midterhåndtag **P** skal drejes med uret.
Ved afmontering skal filterets midterhåndtag **P** drejes mod uret.

Udskiftning af lyspærerne

Fig. 11

Afbryd apparatet fra el-nettet.
Pas på! Sørg for at pærerne er kolde før de berøres.
Følg venligst nedenstående fremgangsmåde for at få adgang til pærerummet:
træk loftbelysningen ud ved at skubbe en lille flad skruetrækker eller et lignende stykke værktøj ind i sprækken.
Udskift den beskadigede pære.
Benyt en dråbeformet pære på max 40W (E14).
Luk loftbelysningen igen (snaplås).
Hvis belysningen ikke fungerer, skal man kontrollere, at lampen er korrekt indsat i fatningen, før der rettes henvendelse til et servicecenter.

IT - Istruzioni di montaggio e d'uso

Consultare anche i disegni nelle prime pagine con i riferimenti alfabetici riportati nel testo esplicativo.
Attenersi strettamente alle istruzioni riportate in questo manuale. Si declina ogni responsabilità per eventuali inconvenienti, danni o incendi provocati all'apparecchio derivati dall'inosservanza delle istruzioni riportate in questo manuale.
Nota: I particolari contrassegnati con il simbolo "(*)" sono accessori opzionali forniti solo in alcuni modelli o particolari non forniti, da acquistare.

⚠ Avvertenze

Attenzione! Non collegare l'apparecchio alla rete elettrica finche l'installazione non è totalmente completata.
Prima di qualsiasi operazione di pulizia o manutenzione, disinserire la cappa dalla rete elettrica togliendo la spina o staccando l'interruttore generale dell'abitazione.
Per tutte le operazioni di installazione e manutenzione utilizzare guanti da lavoro
L'apparecchio non è destinato all'utilizzo da parte di bambini o persone con ridotte capacità fisiche sensoriali o mentali e con mancata esperienza e conoscenza a meno che essi non siano sotto la supervisione o istruiti nell'uso dell'apparecchiatura da una persona responsabile per la loro sicurezza.
I bambini devono essere controllati affinché non giochino con l'apparecchio.
Mai utilizzare la cappa senza griglia correttamente montata!
La cappa non va MAI utilizzata come piano di appoggio a meno che non sia espressamente indicato.
Il locale deve disporre di sufficiente ventilazione, quando la cappa da cucina viene utilizzata contemporaneamente ad altri apparecchi a combustione di gas o altri combustibili.
L'aria aspirata non deve essere convogliata in un condotto usato per lo scarico dei fumi prodotti da apparecchi a combustione di gas o di altri combustibili.
E' severamente vietato fare cibi alla fiamma sotto la cappa.
L'impiego di fiamma libera è dannoso ai filtri e può dar luogo ad incendi, pertanto deve essere evitato in ogni caso.
La frittura deve essere fatta sotto controllo onde evitare che l'olio surriscaldato prenda fuoco.
Per quanto riguarda le misure tecniche e di sicurezza da adottare per lo scarico dei fumi attenersi strettamente a quanto previsto dai regolamenti delle autorità locali competenti.
La cappa va frequentemente pulita sia internamente che esternamente (ALMENO UNA VOLTA AL MESE, rispettare comunque quanto espressamente indicato nelle istruzioni di manutenzione riportate in questo manuale).
L'inosservanza delle norme di pulizia della cappa e della sostituzione e pulizia dei filtri comporta rischi di incendi.
Non utilizzare o lasciare la cappa priva di lampade correttamente montate per possibile rischio di scossa elettrica.
Si declina ogni responsabilità per eventuali inconvenienti, danni o incendi provocati all'apparecchio derivati dall'inosservanza delle istruzioni riportate in questo manuale.
Questo apparecchio è contrassegnato in conformità alla Direttiva Europea 2002/96/EC, Waste Electrical and Electronic Equipment (WEEE). Assicurandosi che questo prodotto sia smaltito in modo corretto, l'utente contribuisce a prevenire le potenziali conseguenze negative per l'ambiente e la salute.



Il simbolo ▬ sul prodotto o sulla documentazione di accompagnamento indica che questo prodotto non deve essere trattato come rifiuto domestico ma deve essere consegnato presso l'idoneo punto di raccolta per il riciclaggio di apparecchiature elettriche ed elettroniche. Disfarsene seguendo le normative locali per lo smaltimento dei rifiuti. Per ulteriori informazioni sul trattamento, recupero e riciclaggio di questo prodotto, contattare l'idoneo ufficio locale, il servizio di raccolta dei rifiuti domestici o il negozio presso il quale il prodotto è stato acquistato.

Utilizzazione

La cappa è realizzata per essere utilizzata in versione aspirante ad evacuazione esterna o filtrante a ricircolo interno.

Versione aspirante

La cappa è fornita di una uscita d'aria superiore **B** per lo scarico dei fumi verso l'esterno (tubo di scarico e fascette di fissaggio non fornite). **Fig. 2**
Collegare la cappa a tubi e fori di scarico a parete con diametro equivalente all'uscita d'aria (flangia di raccordo).
L'utilizzo di tubi e fori di scarico a parete con diametro inferiore determinerà una diminuizione delle prestazioni di aspirazione ed un drastico aumento della rumorosità.
Si declina perciò ogni responsabilità in merito.
Attenzione! Se la cappa e' provvista di filtro al carbone, questo deve essere tolto.

Versione Filtrante

Quando non si ha la possibilità di evacuare l'aria all'esterno si utilizza un filtro a carboni attivi.
L'aria viene depurata dal filtro e rimessa nell'ambiente.
L'aria viene rimessa nell'ambiente tramite un tubo passante attraverso il pensile e collegato all'anello di raccordo.
Sono necessari 2 filtri al carbone per cappa con 2 motori ed 1 filtro al carbone per cappa con 1 motore.
Attenzione! Se la cappa non è provvista di filtro al carbone, questo deve essere ordinato e montato prima dell'uso.
I modelli senza motore di aspirazione funzionano solo in versione aspirante e debbono essere collegati ad una unità periferica di aspirazione (*non fornita*).
Le istruzioni di collegamento sono fornite con l'unità periferica di aspirazione.

Installazione

La distanza minima fra la superficie di supporto dei recipienti sul dispositivo di cottura e la parte più bassa della cappa da cucina deve essere non inferiore a 60cm in caso di cucine elettriche e di 70cm in caso di cucine a gas o miste.

Se le istruzioni di installazione del dispositivo di cottura a gas specificano una distanza maggiore, bisogna tenerne conto.

⚠ Collegamento Elettrico

La tensione di rete deve corrispondere alla tensione riportata sull'etichetta caratteristiche situata all'interno della cappa. Se provvista di spina allacciare la cappa ad una presa conforme alle norme vigenti posta in zona accessibile. Se sprovvista di spina (collegamento diretto alla rete) o la spina non è posta in zona accessibile applicare un interruttore bipolare a norma che assicuri la disconnessione completa della rete nelle condizioni della categoria di sovratensione III, conformemente alle regole di installazione.

Attenzione! Prima di ricollegare il circuito della cappa all'alimentazione di rete e di verificarne il corretto funzionamento, controllare sempre che il cavo di rete sia stato montato correttamente.

Montaggio

Prima di iniziare con l'installazione:

- Verificare che il prodotto acquistato sia di dimensioni idonee alla zona di installazione prescelta.
- Per agevolare l'installazione, si consiglia di rimuovere temporaneamente i filtri grassi e le altre parti di cui è permesso, ed in quanto tale qui descritto, lo smontaggio e il montaggio.
  Questo/i va/nno rimontato/i ad installazione ultimata.
  Per lo smontaggio vedi paragrafi relativi.
- Togliere il/i filtro/i al carbone attivo se forniti (vedi anche paragrafo relativo). Questo/i va/nno rimontato/i solo se si vuole utilizzare la cappa in versione filtrante.
- Verificare che all'interno della cappa non vi sia (per motivi di trasporto) materiale di corredo (ad esempio buste con viti, garanzie etc) , eventualmente toglierle e conservarle.
- Se possibile scollegare e rimuovere i mobili sottostanti ed intorno l'area di installazione della cappa in modo da avere una migliore accessibilità al/alla soffitto/parete dove la cappa verrà installata. Altrimenti proteggere per quanto possibile i mobili e tutte le parti interessate all'installazione. Scegliere una superficie piatta e coprirla con una protezione dove poi appoggiare la cappa e i particolari a corredo.
- Scollegare la cappa agendo sul quadro generale domestico nelle fasi del collegamento elettrico.
- Verificare inoltre che in prossimità della zona di installazione della cappa (in zona accessibile anche con cappa montata) sia disponibile una presa elettrica e sia possibile collegarsi ad un dispositivo di scarico fumi verso l'esterno (solo Versione aspirante).
- Eseguire tutti i lavori di muratura necessari (ad es.: installazione di una presa elettrica e/o foro per il passaggio del tubo di scarico).

Informazioni preliminari per l'installazione della cappa:

Attenzione! Le 2 staffe di fissaggio sono alloggiate nelle protezioni in polistirolo dell'imballo.

Le staffe sono una destra **R** ed una sinistra **L** (vedere punzonatura riportata sulle staffe).

1. Fissare le staffe **D** (**Fig. 1**) al pannello laterale del pensile con due viti per ogni staffa(la staffa destra **R** sul lato destro, la staffa sinistra **L** sul lato sinistro), allineare la staffa al bordo inferiore.
   Mettere la staffa a battuta con il bordo posteriore del pensile, tenendo presente che il bordo posteriore della staffa corrisponde al lato posteriore della cappa;
   Se la cappa è dotata di distanziere, in caso di utilizzo, spostare la staffa in avanti tanto quanto lo spessore del distanziere.
   Eseguire un foro sul soffitto del pensile per il passaggio del tubo di scarico e del cavo di alimentazione elettrica (la quota indicata nella **Fig. 1** per il foro non comprende l'eventuale distanziere).
2. Se non sono già state montate, fissare 2 staffe **E** (**Fig. 2**) ai lati della cappa (una per lato).
   a. estrarre il cassetto estraibile;
   b. togliere il/i filtro/i grassi;
   c. fissare dall'interno della cappa le staffe con due viti **P** per staffa,fissarle il più possibile verso l'alto (lato uscita aria) e poi serrare le viti.
3. Fissare con 3 clips, dall'esterno della cappa, il distanziere **M** (se fornito - **Fig. 2**).
4. Inserire la cappa nel pensile, facendo attenzione a posizionare la staffa della cappa **E** sopra la staffa del pensile **D** (**Fig. 3**).
   Far passare il cavo elettrico attraverso il foro eseguito allo scopo.
5. Bloccare la cappa con due viti sulla parte frontale (**Fig. 3** - una per lato).
6. Eseguire la connessione elettrica alla rete domestica, la rete elettrica dovra essere alimentata solo ad installazione ultimata.
7. Se la cappa non dovesse combaciare perfettamente con il bordo inferiore del pensile, regolare l'assetto allentando le viti **P** delle staffe **E** montate sulla cappa (**Fig. 2**), sarà perciò possibile regolare il perfetto accoppiamento tra cappa e pensile, dopodichè riavvitare le viti.
8. Regolare la corsa del cassetto estraibile in funzione della profondità del pensile agendo sulle due battute **F** (**Fig. 4**). In questo modo è possibile mettere il frontale a filo con il pensile stesso (**Fig. 4**).
   a. Allentare le viti delle battute **F**;
   b. Spostare le battute verso dietro o verso avanti in base alla necessità.
   c. serrare le viti delle battute.
9. Installare sull'anello di connessione **C** fornito a corredo un tubo di scarico, preferibilmente di diametro equivalente a quello dell'anello di connessione (**Fig. 5**). il tubo di scarico deve essere sufficentemente lungo da raggiungere l'esterno (Versione aspirante) o il soffitto del pensile (versione filtrante).
10. Fissare l'anello di connessione **C** (fissaggio a scatto), all'uscita d'aria superiore della cappa.
    Per facilitare l'installazione, l'anello è fornito di un indice **G** che deve corrispondere alla apposita guida **H** ricavata sul l'uscita d'aria superiore.
11. Completare l'installazione del tubo di scarico.

12. Aprire il cassetto estraibile **(Fig. 6)** e applicare la maschera estetica **Q** (se fornita) con 2 viti dall'interno della cappa **(Fig. 7)**.
13. Reinstallare i filtri grassi, collegare la cappa alla rete elettrica e controllare il perfetto funzionamento.

Descrizione della cappa

Fig. 8

1 Pannello di controllo
2 Filtro antigrasso (1 o 2 in base al modello posseduto)
3 Maniglia di sgancio del filtro antigrasso
4 Illuminazione
5 Schermo vapori (estraibile), a secondo del modello disponibile può essere in metallo, in vetro, o fornito di filtro grassi.
6 Maschera estetica (Disponibile in base al modello posseduto)
7 Distanziere (Disponibile in base al modello posseduto)
8 Pensile (non fornito, disegno esplicativo della tipologia di installazione)

Funzionamento

Usare la velocità maggiore in caso di particolare concentrazione di vapori di cucina. Consigliamo di accendere l'aspirazione 5 minuti prima di iniziare a cucinare e di lasciarla in funzione a cottura terminata per altri 15 minuti circa.

Manutenzione

Attenzione! Prima di qualsiasi operazione di pulizia o manutenzione, disinserire la cappa dalla rete elettrica togliendo la spina o staccando l'interruttore generale dell'abitazione.

Pulizia

La cappa va frequentemente pulita (almeno con la stessa frequenza con cui si esegue la manutenzione dei filtri grassi), sia internamente che esternamente. Per la pulizia usare un panno inumidito con detersivi liquidi neutri.
Evitare l'uso di prodotti contenenti abrasivi. **NON UTILIZZARE ALCOOL!**
Attenzione: L'inosservanza delle norme di pulizia dell'apparecchio e della sostituzione dei filtri comporta rischi di incendi. Si raccomanda quindi di attenersi alle istruzioni suggerite.
Si declina ogni responsabilità per eventuali danni al motore, incendi provocati da un'impropria manutenzione o dall'inosservanza delle suddette avvertenze.
Pulizia dello schermo vapori in vetro (disponibile solo in alcuni modelli)
Fig. 12
Il vetro può essere smontato e pulito con un normale detergente per vetri.
Per togliere il vetro:
1. Togliere il filtro grassi
2. Dall'esterno premere leggermente il vetro verso il basso e farlo scivolare in avanti.
3. Togliere il vetro facendolo ruotare leggermente.
Dopo averlo pulito, procedere in senso inverso per il montaggio.

Filtro antigrasso

Deve essere pulito una volta al mese con detergenti non aggressivi, manualmente oppure in lavastoviglie a basse temperature ed a ciclo breve.
Con il lavaggio in lavastoviglie il filtro antigrasso metallico può scolorirsi ma le sue caratteristiche di filtraggio non cambiano assolutamente.
Per smontare il filtro grassi tirare la maniglia di sgancio a molla.
Fig. 9

Filtro ai carboni attivi (Solo per Versione Filtrante)

Trattiene gli odori sgradevoli derivanti dalla cottura.
Sono necessari 2 filtri al carbone per cappa con 2 motori ed 1 filtro al carbone per cappa con 1 motore.
La saturazione del filtro carbone si verifica dopo un uso più o meno prolungato a seconda del tipo di cucina e della regolarità della pulizia del filtro grassi. In ogni caso è necessario sostituire la cartuccia al massimo ogni quattro mesi.
NON può essere lavato o rigenerato

Fig. 10
Applicare il filtro al carbone a copertura della griglia di protezione della girante del motore, dopodiche girare la maniglia centrale **P** del filtro in senso orario.
Per lo smontaggio girare la maniglia centrale **P** del filtro filtro in senso antiorario.

Sostituzione Lampade

Fig. 11
Disinserire l'apparecchio dalla rete elettrica.
Attenzione! Prima di toccare le lampade sincerarsi che siano fredde.
Accedere al vano lampada :
estrarre la plafoniera facendo leva con un piccolo giravite a taglio o simile utensile.
Sostituire la lampada danneggiata.
Utilizzare solo lampade ad oliva da 40W max (E14).
Richiudere la plafoniera (fissaggio a scatto).
Se l'illuminazione non dovesse funzionare, controllate il corretto inserimento delle lampade nella sede prima di chiamare l'assistenza tecnica.

Consulte tambien los dibujos de las primeras páginas con las referencias alfabéticas del texto explicativo.

Aténgase estrictamente a las instrucciones del presente manual. Se declina cada responsabilidad por eventuales inconvenientes, daños o incendios provocados al aparato originados por la inobservancia de las instrucciones colocadas en este manual.

NOTA: Los particulares señalados con el símbolo "(*)" son accesorios opcionales preevistos solos en algunos modelos o no preevistos, que deben comprar aparte.

⚠ Advertencias

Atención!No conectar el aparato a la red eléctrica hasta que la instalación fue completada.

Antes de cualquier operación de limpieza o mantenimento, desenchufar la campana o el interruptor general de la casa.

Todas las operaciones de instalación y mantenimiento se deben realizar utilizando guantes de trabajo.

El aparato no es destinado para el uso por parte de los niños o personas con problemas fisicos o mentales y sin experiencia y conocientos a menos que no sea bajo control de profesionales para el uso del aparato, una persona responsable para vuestra seguridad.

Los niños deben ser controlados para evitar que jueguen con el aparato.

Nunca utilizar la campana sin la parrilla correctamente montada!

La campana no va Nunca utilizada como plano de apoyo solo si es expresamente indicado.

El ambiente debe poseer suficiente ventilación, cuando la campana de cocina es utilizada conjuntamente con otros aparatos a gas u otros combustibles.

El aire aspirado no debe ser mezclado en un conducto para descarga de humo producidos por aparatos a gas u otros combustibles.

Es prohibido cocinar alimentos con llama alta por debajo de la campana.

El uso de las llamas libres puede provocar daños a los filtros y dar lugar a incendios, por lo tanto evitar en cada caso.

Las frituras deben ser cocinadas bajo control para evitar que el aceite recalentado prenda fuego.

En cuanto a las medidas técnicas y de seguridad adoptar para la descarga de humo atenerse estrictamente a las reglas de las autoridades locales.

La campana se debe limpiar siempre internamente y externamente (COMO MINIMO UNA VEZ AL MES, respetando las reglas indicadas en este manual)

No efectuar los consejos de limpieza de la campana y el cambio de los filtros puede provocar incendios.

No utilice o deje la campana sin las lámparas correctamente montadas, debido a riesgos de cortocircuito.

Se declina todo tipo de responsabilidades, daños o incendios provocados por no leer atentamente las instrucciones indicadas en este manual.

Este aparato lleva el marcado CE en conformidad con la Directiva 2002/96/EC del Parlamento Europeo y del Consejo sobre residuos de aparatos eléctricos y electrónicos (RAEE).

La correcta eliminación de este producto evita consecuencias negativas para el medioambiente y la salud.



El símbolo ▬ en el producto o en los documentos que se incluyen con el producto, indica que no se puede tratar como residuo doméstico. Es necesario entregarlo en un punto de recogida para reciclar aparatos eléctricos y electrónicos.

Deséchelo con arreglo a las normas medioambientales para eliminación de residuos.

Para obtener información más detallada sobre el tratamiento, recuperación y reciclaje de este producto, póngase en contacto con el ayuntamiento, con el servicio de eliminación de residuos urbanos o la tienda donde adquirió el producto.

Utilización

La campana està diseñada para ser utilizada tanto en la forma de extracciòn como para la forma filtrante de interior.

Versión aspirante

La campana se suministra dotada de una salida de aire superior **B** para la descarga de los humos hacia el exterior (tubo de descarga y abrazaderas de fijación no suministrados).

Fig. 2

Conectar la campana en los tubos y en los orificios de escape de pared con diámetro equivalente a la salida del aire (brida de empalme).

El uso de tubos u orificios de escape de pared con diámetro inferior, determinará una reducción de los rendimientos de la aspiración y un drástico aumento del ruido.

Se declina cada responsabilidad.

¡Cuidado! Si la campana está provista de filtro de carbón, hay que sacarlo.

Versión filtrante

Cuando no exista un conducto al exterior de ventilaciòn, vd. podrà usar un filtro de carbòn.

El aire se depura a travès del filtro y es reintroducido en el ambiente.

El aire es evacuado al ambiente mediante un tubo, a traves del meuble y conectado al aro.

Para una campana con 2 motores hacen falta 2 filtros al carbón y para una campana con 1 motor hace falta solamente 1.

¡Cuidado! Si la campana no está dotada de filtro de carbón, hay que pedirlo y montarlo antes del uso.

Los modelos sin motor de aspiración solamente funcionan en versión aspirante y tienen que conectarse a una unidad periférica de aspiración (no suministrada).

Las instrucciones de conexión estàn proveidas con la unidad periférica de aspiración.

Instalación

La distancia mínima entre la superficie de cocción y la parte más baja de la campana no debe ser inferior a 60cm en el caso de cocinas electricas y de 70cm en el caso de cocinas a gas o mixtas.

Si las instrucciones para la instalación del dispositivo para cocinar con gas especifican una distancia mayor, hay que tenerlo en consideración.

⚠ Conexión eléctrica

La tensión de red debe corresponder con tensión indicada en la etiqueta colocada en el interno de la campana.Si es suministrada de un enchufe, enchufar la campana a un enchufe conforme a las normas en vigor y colocarlo en una zona accesible. Si no es suministrada con enchufe (conexión directa a la red) o clavija y no es posible situarla en un lugar accesible, colocar un interruptor bipolar de acuerdo con las normativas, para asegurarse la desconexión completa a la red en el caso de la categoria de alta tensión III, conforme con las reglas de instalación.

Atención! Antes de reconectar el circuito de la campana a la red y de verificar el correcto funcionamiento, controlar siempre que el cable de red fue montado correctamente.

Montaje

Antes de comenzar con la instalación:

- Asegurarse que el producto adquirido, es de las dimensiones apropiadas para la zona de instalación escogida.
- Para facilitar la instalación, se aconseja remover temporáneamente los filtros de grasa y las otras partes que se pueden quitar, y como descrito aquí, el desmontaje y el montaje.
- Quitar el/los filtro/s de carbón activo (*) si es suministrado (ver el parrafo relativo).
  Este/tos va/van montado/s nuevamente si se desea utilizar la campana en versión filtrante.
- Verificar que en el interno de la campana no sea (por motivos de transportes) materiales suministrados (como por ejemplo bolsas con tornillos (*), garantias (*) ect,), eventualmente quitarlos y conservarlos.
- Si es posible desconectar o quitar los muebles debajo y alrededor del área de instalación de la campana para tener una mejor accesibilidad a la /al pared/techo, donde será instalada la campana. De otro modo, proteger los muebles y todas las partes necesarias para la instalación. Escoger una superficie llana y cubrirla con una protección donde apoyar las piezas metálicas.
- Desconectar la campana interviniendo en el cuadro general doméstico, en las fases de conexión eléctrica.
- Verificar además que en la zona cerca de la zona de instalación de la campana (con la campana montada) sea disponible un enchufe eléctrico y una descarga para el humo hacia el exterior (solo para la versión aspirante).
- Ejecutar todos los trabajos de mampostería necesarios (ej.: instalación de una toma de corriente y/o agujero para el pasaje del tubo de descarga).

Informaciones preliminares para instalar la campana:

¡Atención! Los 2 estribos de fijación están alojados en las protecciones de poliestireno del embalaje.

Los estribos están ubicados uno a la derecha **R** y uno a la izquierda **L** (ver punzonado indicado en los estribos).

1. Fije los estribos **D** (**Fig. 1**) al panel lateral colgante con dos tornillos por cada estribo (el estribo derecho **R** en el lado derecho, el estribo izquierdo **L** en el lado izquierdo), alinee el estribo al borde inferior.
   Ponga la escarpia coincidiendo con el borde posterior del mueble, teniendo en cuenta que el borde posterior de la escarpia corresponde a la parte posterior de la campana.
   Si la campana posee distanciador, si usted desea usarlo, mueva la escarpia hacia adelante toda la profundidad del distanciador.
   Realice el orificio en la parte superior del mueble para que pase el tubo de descarga o el cable de la corriente (la cuota indicada en la **Fig 1** para el orificio no comprende la instalación de un distanciador).
2. Si no fueron montados ya, fije 2 estribos **E** (**Fig. 2**) a los lados de la campana (uno por cada lado).
   a. Saque el cajón extraible
   b. Quite el/los filtro/s antigrasa.
   c. Ponga en el interior de la campana las escarpias con dos tornillos **P** por escarpia, sujetelas lo mejor posible hacia arriba (lado salida del aire) y despues apriete los tornillos.
3. Sujete con tres grapas desde el exterior de la campana, el distanciador **M** (si está adjunto **Fig. 2**).
4. Introduzca la campana en el mueble teniendo cuidado de colocar la escarpia de la campana **E** encima de la escarpia del mueble **D** (**Fig 3**).
   Haga pasar el cable electrico por el orificio destinado para dicho fin.
5. Sujete fuertemente la campana con dos tornillos en la pared frontal (**Fig 3** una por cada lado).
6. Realice la conexión electrica a la red domestica, hay que conectarla a la corriente solamente cuando este ya instalada.
7. Si la campana no coincide perfectamente con el borde inferior del mueble, ajuste la colocación aflojando los tornillos P de las escarpias **E** montadas en la campana (**Fig. 2**) de esta manera se podrá realizar el perfecto acoplamiento entre la campana y el mueble, despues vuelva a apretar los tornillos.
8. Ajuste el recorrido del cajón extraible según la profundidad del mueble en los dos batientes **F** (**Fig. 4**).
   De esta manera se puede poner la parte delantera a ras con el mueble (**Fig. 4**).
   a. afloje los tornillos de los batientes **F**.
   b. Mueva los batientes hacia atrás o hacia adelante según las necesidades.
   c. Apriete los tornillos de los batientes.
9. Instale en la junta de unión (adjunto un tubo de descarga si es posible con un diámetro igual al de la junta de unión (**Fig. 5**), el tubo de descarga tiene que ser lo suficientemente largo para llegar hasta el exterior

(versión aspirante) o para llegar hasta la parte superior del mueble (versión filtrante)

10. Sujete la junta de unión **C** (sujeción a resorte) en la salida de aire superior de la campana.
Para facilitar la instalación, la junta está provista de un índice **G** que debe coincidir con la ranura H que se encuentra en la salida de aire superior.

11. Complete la instalación del tubo de descarga.

12. Abra el cajón extraíble **(Fig. 6)** y aplique la máscara estética **Q** (si está suministrada) con 2 tornillos en el interior de la campana **(Fig. 7)**.

13. Vuelva a instalar los filtros antigrasa, conecte la campana a la red electrica y compruebe que funciona correctamente.

Descripción de la campana

Fig. 8

1 Cuadro de control
2 Filtro antigrasa (uno o dos según el modelo que usted posea)
3 Manija de desenganche del filtro antigrasa
4. Iluminación
5. Pantalla vapores (extraible) según el modelo disponible puede ser de metal, de cristal o provista de filtro antigrasa.
6. Plantilla estetica (disponible según el modelo que usted posea).
7. Distanciador (disponible según el modelo que usted posea).
8. Mueble (no adjunto, esquema que explica los tipos de instalación).

Funcionamiento

Usar la potencia de aspiraciòn mayor en caso de particular concentraciòn de vapores de cocina. Aconcejamos de encender la aspiraciòn 5 minutos antes de iniciar a cocinar y dejarla en funciòn por otros 15 minutos aproximadamente.

Mantenimiento

¡Atención! Antes de cualquier operación de limpieza o mantenimiento, retire la campana de la red eléctrica desconectando el enchufe o desconectando el interruptor general de la casa.

Limpieza

La campana debe ser limpiada con frecuencia tanto externamente como internamente (con la misma frecuencia con la que se realiza el mantenimiento de los filtros de grasa). Para la limpieza, utilice un paño impregnado de detergente líquido neutro. No utilice productos que contengan abrasivos.
¡NO UTILICE ALCOHOL!
ATENCION: De no observarse las instrucciones dadas para limpiar el aparato y sustituir el filtro, puede producirse un incendio. El fabricante recomienda leerlas y respetarlas atentamente.
El fabricante no se hace responsable por los daños al motor o los incendios provocados en el aparato debido a intervenciones de mantenimiento incorrectas o al incumplimiento de las normas de seguridad proporcionadas.

Limpieza de la pantalla vapores de cristal (disponible solamente en algunos modelos).

Fig. 12

Se puede desmontar y limpiar el cristal con un detergente normal para cristal.
Para quitar el cristal:

1. Quite el filtro antigrasa
2. Desde fuera apriete despacio el cristal hacia abajo y hágalo deslizar hacia adelante.
3. Quite el cristal girándolo despacio.

Una vez que lo haya limpiado, repita la operación al reves para montarlo.

Filtro antigrasa

Debe limpiarse una vez al mes con detergentes no agresivos, manualmente o bien en lavavajillas a bajas temperaturas y con ciclo breve.
Con el lavado en el lavavajilla el filtro antigrasa metálico puede desteñirse pero sus características de filtrado no cambian absolutamente.
Para desmontar el filtro antigrasa, tirar de la manija de desenganche de muelle. **Fig. 9**

Filtro al carbón activo (solamente para la versión filtrante)

Retiene los olores desagradables producidos por el cocinado de alimentos.
Para una campana con 2 motores hacen falta 2 filtros al carbón y para una campana con 1 motor hace falta solamente 1.
La saturaciòn del carbòn activado ocurre despuès da mas o menos tiempo de uso prolongado, dependiendo del tipo de cocina y de la regularidad de limpieza del filtro de grasa. En cualquier caso es necesario sustituir el cartucho al menos cada 4 meses.
NO puede lavarse o reciclarse.

Fig. 10

Ponga el filtro al carbón cubriendo la rejilla de protección del aspa del motor, luego gire la manilla central **P** del filtro en sentido de las agujas del reloj.
Para desmontarlo, gire la manilla central **P** del filtro en sentido contrario a las agujas del reloj.

Sustitución de la lámpara

Fig. 11

Desconecte el aparato de la red elèctrica.
Atención! Antes de tocar las lámparas asegúrese de que esten frías.
Acceda al hueco lámpara.
Saque el plafón haciendo palanca con un destornillador pequeño u otra herramienta.
Cambie la lámpara fundida.
Utilice solamente lámparas redondas de 40W máx (E14)
Vuelva a cerrar el plafón (sujeción a resorte).
Si la iluminación no funciona, antes de llamar al servicio de asistencia técnica, controlar que las lámparas estén bien montadas en su sede.

PT - Instruções para montagem e utilização

Consultar também os desenhos nas primeiras páginas com as referências alfabéticas indicadas no texto explicativo.
Ater-se especificamente às instruções indicadas neste manual. Declina-se qualquer responsabilidade por eventuais inconvenientes, danos ou incêndios provocados ao aparelho, derivantes da inobservância das instruções indicadas neste manual.
Nota: As peças que apresentam o símbolo "(*)" são acessórios opcionais fornecidos somente em alguns modelos ou são peças não fornecidas e que, portanto, deverão ser adquiridas.

⚠ Advertências

Atenção! Não conectar o aparelho à rede eléctrica enquanto a instalação não tiver sido totalmente completada.
Antes de qualquer operação de limpeza ou manutenção, desligar a coifa da rede eléctrica tirando a ficha ou desligando o interruptor geral da habitação.
Para todas as operações de instalação e manutenção, utilize luvas de trabalho.
O aparelho não se destina ao uso por parte de crianças ou pessoas com capacidades físicas, sensoriais ou mentais reduzidas e com falta de experiência e conhecimento excepto se as mesmas não estiverem sendo supervisionadas ou instruídas no uso da aparelhagem por parte de uma pessoa responsável pela segurança das mesmas.
As crianças devem ser controladas de maneira que não brinquem com o aparelho.
Nunca utilizar a coifa sem a grelha correctamente montada!
A coifa NUNCA deve ser utilizada como plano de apoio excepto se isto não tiver sido expressamente indicado.
Quando a coifa de cozinha é utilizada contemporaneamente com outros aparelhos a combustão de gás ou outros combustíveis o local deve dispor de suficiente ventilação.
O ar aspirado não deve ser transportado por meio de ductos usados para a descarga dos fumos produzidos por aparelhos a combustão de gás ou de outros combustíveis.
É severamente proibido cozinhar alimentos directamente na chama sob a coifa.
O emprego de chama livre é danoso para os filtros e pode dar lugar a incêndios, portanto, deve ser absolutamente evitado.
A fritura deve ser feita sob controlo de modo a evitar que o óleo superaquecido se incendeie.
No que diz respeito às medidas técnicas e de segurança a serem adoptadas para a descarga dos fumos, ater-se estritamente a quanto previsto pelos regulamentos das autoridades competentes locais.
A coifa deve ser limpa frequentemente tanto interna quanto externamente (PELO MENOS UMA VEZ POR MÊS, todavia, respeitar quanto expressamente indicado nas instruções de manutenção indicadas neste manual).
A inobservância das normas de limpeza da coifa e da substituição e limpeza dos filtros comporta riscos de incêndio.
Não utilizar ou deixar a coifa sem lâmpadas correctamente montadas devido ao possível risco de choque eléctrico.
Declina-se qualquer responsabilidade por eventuais inconvenientes, danos ou incêndios provocados ao aparelho derivantes da inobservância das instruções indicadas neste manual.
Este aparelho está classificado de acordo com a Directiva Europeia 2002/96/EC sobre Resíduos de equipamento eléctrico e electrónico (REEE).
Ao garantir a eliminação adequada deste produto, estará a ajudar a evitar potenciais consequências negativas para o ambiente e para a saúde pública, que poderiam derivar de um manuseamento de desperdícios inadequado deste produto.



O símbolo ▬ no produto, ou nos documentos que acompanham o produto, indica que este aparelho não pode receber um tratamento semelhante ao de um desperdício doméstico.
Pelo contrário, deverá ser depositado no respectivo centro de recolha para a reciclagem de equipamento eléctrico e electrónico.
A eliminação deverá ser efectuada em conformidade com as normas ambientais locais para a eliminação de desperdícios.
Para obter informações mais detalhadas sobre o tratamento, a recuperação e a reciclagem deste produto, contacte o Departamento na sua localidade, o seu serviço de eliminação de desperdícios domésticos ou a loja onde adquiriu o produto.

Uso

A coifa é fabricada para ser utilizada na versão aspirante, com evacuação externa, ou filtrante, com recirculação interna.

Versão aspirante

O exaustor é fornecido com uma saída de ar superior **B** para a descarga da fumaça ao exterior (tubo de descarga e braçadeiras de fixação não fornecidos). **Fig. 2**
Conectar a coifa a tubos e orifícios de descarga de parede com diâmetro equivalente à saída de ar (flange de união).
O uso de tubos ou orifícios de descarga de parede com diâmetro inferior determinará uma diminuição da performance de aspiração e um drástico aumento do ruído.
Declina-se qualquer responsabilidade a este respeito.
Aviso! Se o exaustor já estiver equipado com um filtro de carbono, este tem de ser retirado.

Versão filtrante

Quando não existe a possibilidade de evacuar o ar para o externo se utiliza um filtro de carvão activado.
O ar é depurado pelo filtro e reintroduzido no ambiente.
O ar é reintroduzido no ambiente por meio de um tubo, que passa através do pênsil e é conectado ao anel de junção.
São necessários 2 filtros de carvão activo por coifa com 2 motores e 1 filtro de carvão activo por coifa com 1 motor.
Aviso! Se o exaustor não estiver equipado com um filtro de carbono, este tem de ser encomendado e colocado.
Os modelos sem motor de aspiração funcionam exclusivamente na versão aspirante e devem ser ligados a

uma unidade periférica de aspiração (não fornecida).
As instruções da ligação são fornecidas com a unidade periférica de aspiração.

Instalação

A distância mínima entre a superfície de suporte dos recipientes no dispositivo de cozimento e a parte mais baixa da coifa não deve ser inferior a 60cm no caso de fogões eléctricos e 70cm no caso de fogões a gás ou mistos.
Se as instruções de instalação do dispositivo de cozimento a gás especificarem uma distância maior, deve-se levar em conta esta indicação.

⚠ Conexão elétrica

A tensão de rede deve corresponder à tensão indicada na etiqueta das características situada no interior da coifa. Se dotada de ficha, conectar a coifa a uma tomada em conformidade com as normas vigentes posta em zona acessível. Se não dotada de ficha (conexão directa à rede) ou a tomada não se encontra em zona acessível, aplicar um interruptor bipolar em conformidade com a norma que assegure a desconexão completa da rede nas condições da categoria de sobretensão III, conformemente às regras de instalação.
Atenção! Antes de conectar novamente o circuito da coifa com a alimentação de rede e de verificar seu correcto funcionamento, controlar sempre que o cabo de rede esteja montado correctamente.

Montagem

Antes de iniciar com a instalação:

- Verificar que o produto adquirido tenha dimensões adequadas para a zona escolhida de instalação.
- Para facilitar a instalação, aconselha-se remover temporariamente os filtros gorduras e as demais partes permitidas, e efectuar como aqui descrito, a desmontagem e a montagem.
  Este/s deve/m ser remontado/s no fim da instalação.
  Para a desmontagem ver parágrafos relativos.
- Tirar o/s filtro/s de carvão activado (*) se fornecidos (ver também o parágrafo relativo). Este/s deve/m ser remontado/s somente caso se deseje utilizar a coifa na versão filtrante.
- Verificar que dentro da coifa não haja (por motivos de transporte) material de dotação (por exemplo envelopes com parafusos (*), garantias (*) etc.), eventualmente tirar e conservar.
- Se possível desconectar e deslocar a instalação solta ou fazer correr o vidro abrindo-o de modo a acessar mais facilmente a parede na parte traseira. Caso contrário, colocar uma cobertura espessa e protectiva sobre a bancada e o plano de cozimento para protegê-los contra danos ou entulho. Seleccionar uma superfície plana para montar a unidade. Cobrir tal superfície com uma cobertura de protecção e colocar em seu interior todas as partes da coifa e as ferramentas.
- Desconectar a coifa agindo no quadro geral doméstico nas fases da conexão eléctrica.
- Além disso, verificar que nas proximidades da zona de instalação da coifa (em zona acessível também com a coifa montada) uma tomada eléctrica se encontre a disposição e seja possível conectar-se a um dispositivo de descarga fumos para o externo (somente Versão aspirante).
- Executar todos os trabalhos de alvenaria necessários (por ex: instalação de uma tomada eléctrica e/ou tubo para a passagem do tubo de descarga).

Informações preliminares para a instalação do exaustor:

Atenção! Os 2 elementos de fixação estão alojados nas protecções de poliestireno da embalagem.
Os elementos de fixação são um direito **R** e um esquerdo **L** (ver marcação presente nos próprios elementos).

1. Fixar os elementos **D** (**Fig. 1**) ao painel lateral do móvel pênsil com dois parafusos para cada elemento (o elemento direito **R** no lado direito, o elemento esquerdo **L** no lado esquerdo), alinhar o elemento com a borda inferior.
   Encostar o suporte à borda traseira do pênsil levando em conta que a borda traseira do suporte corresponde ao lado de trás da coifa;
   Se a coifa for dotada de distanciador, em caso de utilização, deslocar o suporte para frente de uma medida equivalente à espessura do distanciador.
   Executar um furo no tecto do pênsil para a passagem do tubo de descarga e do cabo de alimentação eléctrica (a quota do furo, indicada na **Fig. 1**, não compreende o eventual distanciador).
2. Caso não estejam montados, fixar 2 elementos **E** (**Fig. 2**) nas laterais da coifa (um de cada lado).
   a. extrair a gaveta extraível;
   b. tirar o(s) filtro(s) de gorduras;
   c. fixar os suportes, pelo lado interno da coifa, utilizando dois parafusos **P** por suporte, fixá-los o mais alto possível (lado saída ar) e, em seguida, apertar os parafusos.
3. Fixar o distanciador **M** (se fornecido – **Fig. 2**) com três Clipes, pelo lado externo da coifa.
4. Inserir a coifa no pênsil, prestando atenção para posicionar o suporte da coifa E sobre o suporte do pênsil **D** (**Fig. 3**).
   Passar o cabo eléctrico através do furo executado para este fim
5. Bloquear a coifa com dois parafusos na parte frontal (**Fig. 3** – um de cada lado).
6. Executar a conexão eléctrica à rede doméstica; a rede eléctrica deverá ser alimentada somente após o término da instalação.
7. Se a coifa não se ajustar perfeitamente com a borda inferior do pênsil, regular a montagem soltando os parafusos **P** dos suportes **E** montados na coifa (**Fig. 2**), assim será possível regular o perfeito acoplamento entre a coifa e o pênsil, em seguida apertar novamente os parafusos.

8. Regular o curso da gaveta extraível em função da profundidade do pênsil agindo nos dois encostos **F** (**Fig. 4**).
Desse modo é possível colocar a peça frontal alinhada com o próprio pênsil (**Fig. 4**).
a. Solta os parafusos **F** dos encostos;
b. Deslocar os encostos para trás ou para frente com base na necessidade.
c. Apertar os parafusos dos encostos.

9. Instalar um tubo de descarga no anel de conexão **C** fornecido em dotação, de preferência com diâmetro equivalente àquele do anel de conexão (**Fig. 5**). O tubo de descarga deve ter um comprimento suficiente para alcançar o lado externo (versão aspirante) ou o tecto do pênsil (versão filtrante).

10. Fixar o anel de conexão **C** (fixação por engate), na saída do ar superior da coifa. Para facilitar a instalação, o anel é fornecido com um índice **G** que deve corresponder à respectiva guia **H** obtida na saída de ar superior.

11. Completar a instalação do tubo de descarga.

12. Abrir a gaveta extraível **(Fig. 6)** e aplicar a máscara estética **Q** (se fornecida) com 2 parafusos pelo lado interno da coifa **(Fig. 7).**

13. Reinstalar os filtros de gorduras, conectar a coifa à rede eléctrica e controlar o perfeito funcionamento do conjunto.

Descrição do exaustor

Fig. 8

1 Painel de controlo
2 Filtro antigordura (1 ou 2 com base no modelo possuído)
3 Puxador para libertar o filtro antigordura
4 Iluminação
5 Anteparo vapores (extraível), em função do modelo disponível pode ser em metal, em vidro ou completo de filtros de gorduras.
6 Máscara estética (Disponível com base ao modelo possuído)
7 Distanciador (Disponível com base ao modelo possuído)
8 Pênsil (não é fornecido, desenho explicativo da tipologia de instalação)

Funcionamento

Usar a potência de aspiração no caso de uma maior concentração de vapores de cozimento. Aconselhamos ligar a aspiração 5 minutos antes de iniciar a cozinhar e de deixá-la em funcionamento por aproximadamente 15 minutos após o término do cozimento.

Manutenção

Atenção! Antes de qualquer operação de limpeza ou manutenção, desconectar a coifa da rede eléctrica tirando a tomada ou desligando o interruptor geral da habitação.

Limpeza

A coifa deve ser limpa freqüentemente, interna e externamente (pelo menos com a mesma frequência com a qual se efectua a manutenção dos filtros gorduras).
Para a limpeza use um pano humedecido com detergentes líquidos neutros. Evite o uso de produtos contendo abrasivos.
NÃO UTILIZE ÁLCOOL!
Atenção: O não cumprimento das instruções fornecidas para a limpeza do aparelho e para a limpeza ou substituição do filtro pode provocar riscos de incêndio.
O fabricante declina toda e qualquer responsabilidade pelos danos ao motor ou decorrentes de incêndio, provocados por uma manutenção inadequada ou pelo não cumprimento das indicações de segurança citadas anteriormente.

Limpeza do anteparo vapores em vidro (disponível apenas em alguns modelos)

Fig. 12

O vidro pode ser desmontado e limpo com um normal detergente para vidros.
Para tirar o vidro:

1. Tirar o filtro de gorduras
2. Pela parte externa, pressionar levemente o vidro para baixo e fazer com que este escorregue para a frente.
3. Tirar o vidro fazendo-o girar levemente.

Após ter feito a limpeza, para montar, proceder em sentido inverso.

Filtro antigordura

Deve ser limpo uma vez por mês com detergentes não agressivos, manualmente ou em máquina de lavar louça a baixas temperaturas e com ciclo breve.
Apesar do filtro metálico para a gordura poder perder cor com as lavagens na máquina da loiça, as suas características de filtração não se alteram.
Para desmontar o filtro antigordura puxe o puxador de libertação com mola.
Fig. 9

Filtro de carvão activo (só para a versão filtrante)

Retém os odores desagradáveis produzidos durante a cozedura.
São necessários 2 filtros de carvão activo por coifa com 2 motores e 1 filtro de carvão activo por coifa com 1 motor.
A saturação do filtro de carvão activado se verifica após um uso mais ou menos prolongado em função do tipo de cozinha e da regularidade da limpeza do filtro de gorduras. Em todo caso, é necessário substituir o cartucho no máximo cada 4 meses.
NÃO pode ser lavado ou regenerado.

Fig. 10

Aplicar o filtro de carvão activo como cobertura da grelha de protecção do rotor do motor, em seguida girar a alça central **P** do filtro em sentido horário. Para a desmontagem girar a alça central **P** do filtro em sentido anti-horário.

Substituição das lâmpadas

Fig. 11
Desligar o aparelho da rede eléctrica;
Atenção! Antes de tocar as lâmpadas, certificar-se que estejam frias.

Acessar o vão da lâmpada:
Extrair o porta lâmpada fazendo alavanca com uma chave de fendas ou ferramenta similar.
Substituir a lâmpada danificada.
Utilizar somente lâmpadas em forma de gota com no máx 40W (E14).
Fechar novamente o porta lâmpada (fixação por engate).

Se a iluminação não funcionar, verifique se as lâmpadas foram correctamente instaladas na sua sede antes de chamar a assistência técnica.

RU - Инструкция по монтажу у эксплуатации

Придерживайтесь строго инструкций, приведенных в руководстве. Изготовитель снимает с себя всякую ответственность за неполадки, ущерб или пожар, могущие иметь место при использовании прибора вследствие несоблюдения инструкций, приведенных в данном руководстве.

Примечание: принадлежности, обозначенные знаком "(*)" поставляются по спецзапросу только к некоторым моделям или в случае необходимости в закупке деталей, которые не были поставлены.

⚠ Внимание!

Внимание! Не подключите прибор к электрической сети, пока операции по установке полностью не завершены.

Прежде чем приступить к операциям по очистке или уходе отсоедините вытяжку от сети, вынув вилку или выключив общий выключатель электрической сети.

при выполнении всех операций по установке и уходу надевайте рабочие перчатки.

Прибор не подходит для использования детьми или лицами, неполноценными по своим умственным или сенсорным способностями, или не обладающими достаточным опытом или знаниями, если не под присмотром, или если они не были обучены пользованию аппаратурой со стороны лица, отвечающего за их безопасность.

Не оставьте детей без присмотра, чтобы они не играли с прибором.

Не используйте вытяжку, если решетка неправильно смонтирована!

Категорически запрещается использовать вытяжку в качестве опорной плоскости, если это специально не оговорено.

Обеспечьте надлежащий воздухообмен помещения, когда Вы используйте вытяжку в кухне одновременно с другими приборами с газовым сжиганием или с питанием другими горючими.

Вытягиваемый воздух не должен выбрясываться наружу через воздуховод, используемый для выброса дымов от приборов с газовым сжиганием или с питанием другими горючими.

Категорически запрещается готовить блюда "под пламенем", поскольку свободное пламя может повредить фильтры и стать причиной пожара; поэтому, воздерживайтесь от этого в любом случае.

Жаренье в обильном масле должно производиться под постоянным контролем, имея в виду, что перегретое масло может воспламеняться.

Что касается технических мер и условий по технике безопасности при отводе дымов, то придерживайтесь строго правил, предусмотренных регламентом местных компетентных властей.

Производите периодическую очистку вытяжки как внутри, так и снаружи (ПО КРАЙНЕЙ МЕРЕ РАЗ В МЕСЯЦ, во всяком случае с соблюдением условий, которые специально предусмотрены в инструкциях по обслуживанию данного руководства).

Несоблюдение инструкций по очистке вытяжки и по замене и очистке фильтров может стать причиной пожара.

Не использовать или оставлять вытяжку без правильно установленных лампочек в связи с возможным риском удара электрическим током.

Мы снимаем с себя всякую ответственность за неполадки, ущерб или сгорание прибора вследствие несоблюдения инструкций, приведенных в данном руководстве.

Данное изделие промаркировано в соответствии с Европейской директивой 2002/96/EC по утилизации электрического и

электронного оборудования (WEEE).

Обеспечив правильную утилизацию данного изделия, Вы поможете предотвратить потенциальные негативные последствия для окружающей среды и здоровья человека, которые могли бы иметь место в противном случае.



Символ ▬ на самом изделии или сопроводительной документации указывает, что при утилизации данного изделия с ним нельзя обращаться как с обычными бытовыми отходами. Вместо этого, его следует сдавать в соответствующий пункт приемки электрического и электронного оборудования для

последующей утилизации.

Сдача на слом должна производиться в соответствии с местными правилами по утилизации отходов.

За более подробной информацией о правилах обращения с такими изделиями, их утилизации и переработки обращайтесь в местные органы власти, в службу по утилизации отходов или в магазин, в котором Вы приобрели данное изделие.

Пользование

Вытяжка сконструирована для работы в режиме отвода воздуха наружу или рециркуляции воздуха.

Исполнение с отводом воздуха

Вытяжка снабжена верхним выводным отверстием **B** для выброса дымов наружу (Исполнение с отводом воздуха наружу – выводная труба и хомуты крепления не входят в комплект). **Рис. 2**

Подсоединить вытяжку к выводной трубе с диаметром соответствующим отверстию выхода воздуха (соединительный фланец).

Установка труб с меньшим диаметром даст уменьшение мощности всасывания воздуха и резкое увеличение уровня шума.

Производитель снимает с себя всякую ответственность по отношению выше сказанного.

Внимание! Если вытяжка снабжена угольным фильтром, то уберите его.

Режим рециркуляции воздуха

Когда выброс воздуха наружу не представляется возможным следует использовать угольный фильтр.
Воздух очищается фильтром и возвращается в помещение.
Воздух возвращается в помощение по трубе, подсоединенной к переходной втулке и проходящей через навесной шкаф.
Потребуются 2 угольных фильтра для 2-хмоторной вытяжки и 1 угольный фильтр для 1-моторной вытяжки.
Внимание! Если вытяжка не снабжена угольным фильтром, то закажите и установите его перед использованием.
Модели вытяжек без моторного блока могут работать в одном режиме отвода воздуха наружу, поэтому они должны быть подсоединены к внешней вытяжной установке (не входит в поставку).
Инструкции по соединениям поставляются с периферийным вытяжным узлом.

Установка

Расстояние нижней грани вытяжки над опорной плоскостью под сосуды на хуконной плите должно быть не менее 60cm – для электрических плит, и не менее 70cm для газовых или комбинированных плит.
Если в инструкциях по установке газовой плиты оговорено бóльшее расстояние, то учтите это.

⚠ Электрическое соединение

Напряжение сети должно соответствовать напряжению, указанному на табличке технических данных, которая размещена внутри прибора. Если вытяжка снабжена вилкой, подключите ее к штепсельному разъему, отвечающему действующим правилам, который должен быть расположен в легко доступном месте. Если же вытяжка не снабжена вилкой (для прямого подключения к сети), или штепсельный разъем не расположен в доступном месте, то используйте надлежащий двухполюсный выключатель, обеспечивающий полное размыкание сети при возникновении условий перенапряжения 3-ей категории, в соответствии с инструкциями по установке.
ВНИМАНИЕ: прежде чем подключить к сети питания электрическую систему вытяжки и проверить исправное функционирование ее убедитесь в том, что кабель питания правильно смонтирован.

Установка

Перед началом монтажа:

- Проверьте, чтобы размеры приобретенного Вами изделия подходили к выбранному месту его монтажа.
- Для облегчения монтажа рекомендуем временно снять фильтры-жироуловители и другие комплектующие, съем и повторная установка которых допускается и описывается в данном тех. руководстве.
  Эти комплектующие восстанавливаются на свои места по завершении монтажа вытяжки.
  Описание порядка их съема смотрите в соответствующих разделах.
- Снимите угольный фильтр/ы, если они имеются (смотрите также соответствующий раздел). Фильр/ы устанавливаются обратно, только если Вы хотите использовать вытяжку в режиме рециркуляции.
- Проверьте, чтобы внутри вытяжки не оставалось предметов, помещенных туда на время ее транспортировки) (например, пакетиков с шурупами, листков гарантии и т.д.), если они имеются, выньте их и сохраните.
- По возможности отсоедините и отодвиньте кухонные элементы, расположенные под вытяжкой и рядом с зоной ее монтажа, для обеспечения более свободного доступа к потолку/стенам, к которым будет крепиться вытяжка. Если это невозможно, как можно тщательнее предохраните мебель и прочие предметы на время монтажа. Выберите ровную поверхность, покройте ее защитным покрытием и разложите на ней вытяжку и крепежные детали.
- Для подключения вытяжки к сети электропитания отключите напряжение на общем электрическом щите Вашего дома.
- Проверьте также, чтобы рядом с зоной монтажа вытяжки (в зоне, доступной также после монтажа вытяжки) имелась сетевая розетка и отверстие для дымохода, отводящее дым на улицу (только в режиме отвода).
- Выполните все необходимые работы (например: установка сетевой розетки и/или проделывание отверстия для дымоходной трубы).

Предварительные сведения по установке вытяжки:
Внимание! 2 кронштейна крепления размещены в защитных элементах из полистирола внутри упаковки.
Имеются правый (**R**) и левый (**L**) кронштейны (буквы замаркированы на кронштейнах).

1. Закрепите кронштейны **D** (Рис. 1) к боковой панели навесного шкафа, каждый кронштейн 2-мя шурупами (правый кронштейн **R** справа, левый кронштейн **L** слева), выверив кронштейн по нижней кромке шкафа. Установите кронштейн вровень с задней плоскостью навесного шкафа так, чтобы задняя кромка кронштейна соответствовала задней плоскости самого шкафа.
   Если вытяжка снабжена распорным угольником и если последний будет использован, отведите вперед кронштейн в соответствии с толщиной распорного угольника.
   Проделайте выводное отверстие в крыше навесного шкафа для прохода вытяжной трубы и провода питания (на Рис. 1 размер отверстия не учитывает распорный элемент, если он будет иметься).
2. Если они уже не смонтированы, закрепите 2 кронштейна **E** (Рис. 2) к боковинам вытяжки (по 1-му кронштейну с каждой стороны).
   б. уберите фильтр/ы задержки жира,
   в. изнутри вытяжки, закрепите кронштейны, каждый

2-мя шурупами P; закрепите их по возможности кверху (в сторону вывода воздуха), затяньте шурупы до отказа.

3. Снаружи, закрепите тремя фиксаторами распорный угольник M (если он поставлен – Рис. 2).
4. Вставьте вытяжку в навесной шкаф, убедившись в том, чтобы кронштейн E вытяжки был размещен над кронштейном **D** навесного шкафа (Рис. 3). Пропустите провод питания через отверстие, проделанное для этой цели.
5. Заблокируйте вытяжку с лицевой стороны двумя шурупами (Рис. 3 – по 1 шурупу с каждой стороны).
6. Подключите вытяжку к домашней электросети, включите электропитание лишь по завершении операций по установке.
7. Если вытяжка окажется не вровень с нижней гранью навесного шкафа отрегулируйте ее положение, ослабив шурупы **P** кронштейнов **E**, имеющиеся на вытяжке (Рис. 2), что позволит вам совершенно отрегулировать положение вытяжки по отношению к навесному шкафу; теперь, заверните вновь шурупы.
8. Отрегулируйте ход выдвижения ящика в соответствии с глубиной навесного шкафа, воздействуя на два упора **F** (Рис. 4). Таким образом вы сможете разместить передок ящика вровень с навесным шкафом (Рис. 4).
   a. отверните слегка винты упоров **F**,
   б. переведите упоры в заднюю или в переднюю сторону, по необходимости,
   в. Заверните вновь винты упоров.
9. Смонтируйте на вытяжную втулку **C**, входящую в комплект, выводную трубу по возможности с тем же диаметром втулки (Рис. 5), длиной, достаточной для вывода дыма наружу (исполнение с отводом воздуха). **B** исполнении с рециркуляцией, подведите трубу к крыше навесного шкача.
10. Закрепите переходную вытяжную втулку C к верхнему выводу вытяжки (крепление втулки защелкой).
    Для удобства установки переходная втулка снабжена буртиком **G**; разместите его по соответствующей направляющей **H**, имеющейся на верхнем выводе вытяжки.
11. Завершите установку вытяжной трубы.
12. Откройте съемный ящик (Рис. 6) и закрепите декоративную маску **Q** (если она поставлена) 2-мя шурупами изнутри вытяжки (Рис. 7).
13. Вставьте вновь фильтры задержки жира, подключите вытяжку к электросети и проверьте ее исправное функционирование.

Описание вытяжки

Рис. 8

1 Панель управления
2 Фильтр задержки жира (1 или 2 фильтра, в соответствии с моделью)
3 Ручка отцепления фильтра
4 Подсветка
5 Экран пара (съемный), в соответствии с имеющейся у вас моделью: металлический, стеклянный или снабженный фильтром задержки жира
6 Декоративная планка (в соответствии с моделью)
7 Распорный элемент (в соответствии с моделью)
8 Навесной шкаф (не поставляется, эскиз дан только для справки и удобства установки).

Функционирование

Пользуйтесь интенсивным режимом работы вытяжки в случае особо высокой концентрации кухонных испарений. Мы рекомендуем включить вытяжку за 5 минут до начала процесса приготовления пищи и оставить ее включенной в течение 15 минут приблизительно по окончании процесса.

Уход

Внимание! Прежде чем выполнить любую операцию по чистке или техническому обслуживанию, отсоедините вытяжку от электросети, отсоединяя вилку или главный выключатель помещения.

Очистка

Вытяжка должна подвергаться частой очистке как внутри, так и снаружи (по крайней мере с той же периодичностью, что и уход за фильтрами для задержки жира). Для чистки используйте специальную тряпку, смоченную нейтральным жидким моющим средством. Не применяйте средства, содержащие абразивные материалы.

НЕ ПРИМЕНЯЙТЕ СПИРТ!

Внимание: Не соблюдение правил чистки прибора и замены фильтров может привести к риску возникновения пожара. Поэтому рекомендуем соблюдать приведенные инструкции.

Снимается любая ответственность в связи с возможными повреждениями двигателя и с пожарами, возникшими вследствие неправильного ремонта или несоблюдения вышеописанных предупреждений.

Очистка стеклянного парового экрана (имеется лишь в некоторых моделях)

Рис. 12

Сняв стекло, Вы можете зачистить его обычным моющим средством для стекла.

Для снятия стекла:

1. Выньте фильтр задержки жира
2. Снаружи, нажмите слегка стекло вниз и подвиньте его вперед.
3. Снимите стекло, слегка повернув его.

Для установки стекла после его очистки выполните те же операции в обратной последовательности.

Фильтры задержки жира

Фильтр следует зачищать ежемесячно неагрессивными моющими средствами, вручную или в посудомоечной машине при низкой температуре и экономичном цикле мытья.

При мытье в посудомоечной машине может иметь место некоторое обесцвечивание фильтра задержки жира, но его фильтрующая характеристика остается абсолютно неизменной.

Для снятия фильтра задержки жира тяните к себе подпружиненную ручку отцепления фильтра.

Рис. 9

Угольный фильтр (только в режиме рециркуляции)

Удаляет неприятные запахи кухни.

Потребуются 2 угольных фильтра для 2-хмоторной вытяжки и 1 угольный фильтр для 1-моторной вытяжки.

Насыщение угольного фильтра происходит по истечении более или менее длительного периода эксплуатации, предопределяемого типом кухни и периодичностью зачистки фидьтров задержки жира. В любом случае, заменяйте патрон по крайней мере через каждые 4 месяца.

Угольный фильтр НЕ подлежит мойке или регенерации.

Рис. 10

Поставьте угольный фильтр над зашитной решеткой крыльчатки вентилятора, затем поверните центральную рукоятку **P** фильтра в направление по часовой стрелке.

Для снятия фильтра поверните рукоятку **P** в направление против часовой стрелки.

Замена ламп

Рис. 11

Отключите прибор от электросети.

Внимание! Прежде чем прикасаться к лампам убедитесь в том, что они остыли.

Откройте полость под лампу:

выньте ламповый блок с помощью мелкой отвертки или подобного инструмента.

Замените перегоревшую лампу.

Используйте только лампы продолговатой формы мощностью 40 Вт макс. (E14). Вставьте вновь ламповый блок (крепление защелкой).

Если система подсветки не работает, проверьте корректную установку ламп в гнездах, прежде чем обратиться в центр технической помощи.

EL - ΟΔΗΓΙΕΣ ΣΥΝΑΡΜΟΛΟΓΗΣΗΣ ΚΑΙ ΧΡΗΣΗΣ

Συμβουλευσου και τα σχηματα των προηγουμενων σελιδων, με αλφαβητικες αναφορες, που βρισκονται στο ερμηνευτικο κειμενο.

Δωσε μεγαλη προσοχη στις οδηγιες που αναφερονται σε αυτο το εγχειριδιο. Δεν λαμβανουμε ευθυνες για τυχον δυσχερειες, ζημιες η' πυρκαγιες που προκαλουνται στην συσκευη και προερχονται απο την μη τηρηση των οδηγιων που αναφερονται σε αυτο το εγχειριδιο.

Σημείωση: Οι ειδικές ενδείξεις με το σύμβολο "(*)" είναι εξαρτήματα προαιρετικά παρέχονται μόνο σε μερικά μοντέλα ή δεν παρέχονται καθόλου, πρέπει να αποκτηθούν.

⚠ Προηδοποιησεις

Προσοχή! Μήν συνδέσετε τον απορροφητήρα με το ρευμα εάν η εγκατάσταση δεν έχει τελειώσει.

Πριν απο κάθε επέμβαση καθαρισμού ή συντήρησης αποσυνδέστε τον απορροφητήρα απο το ρεύμα αφαιρώντας την πρίζα ή διακόποντας την κεντρική παροχή ρευματος.

για όλες τις επεμβάσεις εγκατάστασης και συντήρησης χρησιμοποιείτε γάντια εργασίας.

Για όλες τις λειτουργίες εγκατάστασης και συντήρησης χρησιμοποιείτε γάντια.

Το παρόν προιόν δεν είναι κατάλληλο για χρήση από παιδιά ή από άτομα με μειωμένες αισθητήριες, σωματικές ή πνευματικές ικανότητες με έλλειψη κατάλληλης εμπειρίας και γνώσης, εκτός και εάν αυτά έχουν λάβει κατάλληλη ειδίκευση και επίβλεψη ώς προς την χρήση του προιόντος από ανθρώπους υπεύθυνους για την προσωπική τους ασφάλεια.

Τα μικρά παιδιά πρέπει να επιβλέπονται ώστε να μήν παίζουν με την παρούσα συσκευή.

Δεν πρέπει να χρησιμοποιήται ποτέ ο απορροφητήρας εάν δεν είναι ορθά μονταρισμένη η σχάρα!

Ο απορροφητήρας δεν πρέπει ΠΟΤΕ να χρησιμοποιήται ώς επιφάνεια στήριξης εκτός και εάν είναι ρητά ενδεδειγμένο.

Ο χώρος πρέπει να έχει ικανοποιητικό αερισμό, όταν ο απορροφητήρας κουζίνας χρησιμοποιήται ταυτόχρονα με άλλες συσκευές καύσης υγραερίου ή άλλα καυστικά υλικά.

Ο απορροφούμενος αέρας δεν πρέπει να καταλήγει σε ένα αγωγό που χρησιμοποιήται για την εκκένωση των καπνών που δημιουργούνται από συσκευές καύσης υγραερίου ή άλλα καυστικά υλικά. Απαγορεύεται αυστηρά το μαγείρεμα με φλόγες κάτω από τον απορροφητήρα

Η χρήση ελεύθερης φλόγας προκαλεί ζημιές στα φίλτρα και είναι δυνατόν να προκαλέσει πυραγιές, γι'αυτό πρέπει να αποφεύγεται σε κάθε περίπτωση. Το τηγάνισμα πρέπει να γίνεται κάτω από συνεχή έλεγχο ώστε να αποφευχθεί η ανάφλεξη του υπερθερμενόμενου λαδιού.

Οσο αναφορά τα τεχνικά μέτρα και τα μέτρα ασφαλείας που πρέπει να εφαρμοστούν για την εκκένωση των καπνών πρέπει να δοθεί μεγάλη προσοχή σε ότι προβλέπεται από τους κανονισμούς των αρμόδιων τοπικών αρχών.

Ο απορροφητήρας πρέπει να καθαρίζεται συστηματικά, τόσο εσωτερικά όσο και εξωτερικά (ΤΟΥΛΑΧΙΣΤΟΝ ΜΙΑ ΦΟΡΑ ΤΟ ΜΗΝΑ, και σύμφωνα με τις οδηγίες συντήρησης που παρέχονται στο παρόν φυλλάδιο).

Η μή τήρηση των κανόνων καθαρισμού του απορροφητήρα και της αντικατάστασης και καθαρισμού των φίλτρων επιφέρει κινδύνους πυρκαγιάς.

Μην χρησιμοποιείτε ή αφήνετε τον απορροφητήρα χωρίς τις λάμπες σωστά τοποθετημένες γιατί υπάρχει κίνδυνος ηλεκτροπληξίας

Είμαστε ανεύθυνοι για ενδεχόμενα απρόβλεπτα, ζημιές ή πυρκαγιές που θα προκληθούν στην συσκευή και θα προέλθουν απο την μή τήρηση των οδηγιών που αναφέρονται σ'αυτό το εγχειρίδιο

Αυτή η συσκευή φέρει σήμανση σύμφωνα με την Ευρωπαϊκή οδηγία 2002/96/ΕΕ σχετικά με τα Απορριπτόμενα ηλεκτρικά και ηλεκτρονικά εξαρτήματα (WEEE).

Εξασφαλίζοντας ότι το προϊόν αυτό απορρίπτεται σωστά, θα βοηθήσετε στην πρόληψη πιθανά αρνητικών επιπτώσεων για το περιβάλλον και την ανθρώπινη υγεία, οι οποίες θα μπορούσαν να δημιουργηθούν από τον ακατάλληλο χειρισμό αυτού το προϊόντος ως απόρριμμα.



Το σύμβολο ▬ πάνω στο προϊόν, ή στα έγγραφα που συνοδεύουν το προϊόν, υποδεικνύει ότι αυτή η συσκευή δεν μπορεί να θεωρηθεί οικιακό απόρριμμα. Αντί για αυτό θα πρέπει να παραδοθεί στο κατάλληλο σημείο περισυλλογής για την ανακύκλωση των ηλεκτρικών και ηλεκτρονικών εξαρτημάτων. Διαλύστε το τηρώντας την τοπική νομοθεσία για την διάθεση των απορριμμάτων.

Για πιο λεπτομερείς πληροφορίες σχετικά με την επεξεργασία, την περισυλλογή και την ανακύκλωση αυτού του προϊόντος, παρακαλούμε επικοινωνήστε με το αρμόδιο γραφείο την τοπικής αυτοδιοίκησης, την τοπική σας υπηρεσία αποκομιδής οικιακών απορριμμάτων ή το κατάστημα όπου αγοράσατε αυτό το προϊόν.

Χρήση

Ο απορροφητήρας έχει κατασκευαστεί κατά τέτοιο τρόπο ώστε να μπορεί να χρησιμοποιηθεί ως τύπος απορρόφησης εξωτερικής εκκένωσης ή ως τύπος φιλτραρίσματος εσωτερικής ανακύκλωσης.

Τύπος απορρόφησης

Ο απορροφητηρας ειναι εφοδιασμενος με μια εξοδο του αερα ανωτερη **Β** για την εκκενωση των καπνων στο εξωτερικο περιβαλλον (Τυπος απορροφησης- σωληνας εκκενωσης και σφιγκτηρες συνδεσης δεν παρεχονται). **Εικ. 2**

Συνδέστε την καπνοδόχο με τους σωλήνες εκκένωσης καπνών με αντίστοιχη διάμετρο (σφιγκτήρες σύνδεσης).

Η χρήση σωλήνων μικρότερης διαμέτρου έχει σαν αποτέλεσμα την μείωση της απορροφητικής ικανότητας και τη αύξηση του θορύβου.

Δεν αναλαμβάνουμε καμία ευθύνη για το συγκεκριμένο θέμα..

Προσοχή! Εάν ο απορροφητήρας είναι εφοδιασμένος με φίλτρο άνθρακα, πρέπει να αφαιρεθεί.

Τύπος Φιλτραρίσματος

Όταν δεν υπάρχει δυνατότητα εκκένωσης των καπνών προς το εξωτερικό περιβάλλον, χρησιμοποιήται ένα φίλτρο με ενεργό άνθρακα.
Ο αέρας καθαρίζεται από το φίλτρο και ανακυκλώνεται στο περιβάλλον.
Ο αέρας ανακυκλώνεται στο περιβάλλον μέσω ενός σωλήνα ο οποίος περνάει μέσα από την εντοίχισμένη συσκευή και συνδέεται με τον σύνδεσμο σωληνώσεων.
Είναι απαραίτητα 2 φίλτρα άνθρακα για απορροφητήρα με 2 μηχανές και 1 φίλτρο άνθρακα για απορροφητήρα με 1 μηχανή.
Προσοχή! Εάν ο απορροφητήρας δεν είναι εφοδιασμένος με φίλτρο άνθρακα, αυτό πρέπει να παραγγελθεί και να μονταρισθεί πρίν απο την χρήση.
Τα μοντελα χωρις κινητηρα απορροφησης λειτουργουν μονο σε τυπο απορροφησης και πρεπει να ειναι συνδεμενοι σε μια περιφεριακη μοναδα απορροφησης (δεν παρεχεται).
Οι οδηγίες σύνδεσης παρέχονται με την περιφερειακή μονάδα απορρόφησης.

Εγκατασταση

Η ελάχιστη απόσταση μεταξύ της επιφάνειας βάσης των δοχείων στο σύστημα μαγειρέματος και του κατώτερου μέρους του απορροφητήρα κουζίνας δεν πρέπει να είναι μικρότερη των 60εκ στην περίπτωση ηλεκτρικών κουζινών και των 70εκ στην περίπτωση κουζινών υγραερίου ή μικτών.
Εάν οι οδηγίες εγκατάστασης του συστήματος ψησίματος με αέριο καθορίζουν μια μεγαλύτερη απόσταση, πρέπει να την λάβεις υπόψη.

⚠ Ηλεκτρικη συνδεση

Η τάση των κεντρικών αγωγών πρέπει να αντιστοιχεί σε αυτήν που αναγράφεται στην χαρακτηριστική ετικέτα, τοποθετημένη στο εσωτερικό του απορροφητήρα. Εάν λείπει η πρίζα, συνδέστε τον απορροφητήρα με παροχή ρευματος που, σύμφωνα με τους προβλεπόμενους κανονισμούς, πρέπει να βρίσκεται σε προσιτή ζώνη. Εάν λείπει η πρίζα (προβλεπόμενη σύνδεση απευθείας με το ρευμα) ή η πρίζα δεν είναι σε προσιτή ζώνη, εφαρμόστε έναν διπολικό διακόπτη ώστε να πληρεί τους κανόνες ασφαλείας και απαγκίστρωσης του συστηματος σε περίπτωση υπέρτασης III, σύμφωνα με τις οδηγίες και τους κανόνες εγκαταστάσεως.
Προσοχή! πριν να συνδέσετε το σύστημα του απορροφητήρα με την ηλεκτρική εγκατάσταση και βεβαιωθείτε για την σωστή του λειτουργία, να ελέγχετε πάντοτε εάν το καλώδιο σύνδεσης είναι ορθά μονταρισμένο.

Εγκατασταση

Πρίν να αρχίσετε με την εγκατάσταση:

- Εξακριβώστε ότι το προιόν που αγοράσατε έχει τις κατάλληλες διαστάσεις για την εφαρμογή του στην περιοχή που έχετε επιλέξει.
- Για μια ευκολώτερη εγκατάσταση, σας συμβουλεύουμε να αφαιρέσετε προσωρινά τα φίλτρα λίπους και τα άλλα μέρη που επιτρέπεται η αφαίρεση τους και άρα περιγράφεται στο εγχειρίδιο ο τρόπος συναρμολόγησης και αποσυναρμολόγησης.

  Το αφαιρούμενο ή τα αφαιρούμενα μέρη συναρμολογούνται μόνο όταν έχει τελειώσει η εγκατάσταση.
  Για την αποσυναρμολόγηση τους δές τις σχετικές παραγράφους.
- Αφαιρέστε το ή τά φίλτρα ενεργού άνθρακα (*) εάν παρέχονται (δές την σχετική παράγραφο). Αυτό, ή αυτά επανασυναρμολογούνται αποκλειστικά εάν θέλετε να χρησιμοποιήσετε τον απορροφητήρα σε τύπο φιλτραρίσματος.
- Βεβαιωθείτε ότι στο εσωτερικό του απορροφητήρα δεν βρίσκεται (για λόγους μεταφοράς) βοηθητικό υλικό (πχ σακούλες με βίδες (*), βιβλιάριο εγγυήσεως (*) κλπ) και εάν υπάρχει, βγάλτετο και φυλάξτετο.
- Εάν είναι δυνατόν, αποσυνδέστε και μετακινήστε έπιπλα που βρίσκονται κάτω ή γύρω από την περιοχή εγκατάστασης του απορροφητήρα, έτσι ώστε να έχετε μια καλύτερη πρόσβαση στον τοίχο/ταβάνι όπου θα εγκαταστήσετε τον απορροφητήρα. Σε αντίθετη περίπτωση, καλύψτε όσο το δυνατόν καλύτερα τα έπιπλα και τα εκτεθημένα κομμάτια προς εγκατάσταση. Επιλέξτε μια επίπεδη επιφάνεια για την συναρμολόγηση του απορροφητήρα. Καλύψτε την με ένα προστατευτικό υλικό και ακουμπήστε μέσα της τον απορροφητήρα και όλα τα βοηθητικά του εξαρτήματα.
- Αποσυνδέστε τον απορροφητήρα κλείνοντας τον οικιακό γενικό διακόπτη όταν κάνετε την ηλεκτρική σύνδεση.
- Βεβαιωθείτε ότι κοντά στην περιοχή εγκατάστασης του απορροφητήρα (σε περιοχή ευπρόσιτη ακόμα και με τον απορροφητήρα συναρμολογημένο) βρίσκεται μία ηλεκτρική παροχή και ότι είναι δυνατόν να συνδεθείτε με το εξάρτημα εκκένωσης καπνών στο εξωτερικό περιβάλλον (μόνο για τον Τύπο απορρόφησης).
- Εκτελέστε όλες τις αναγκαίες δομικές εργασίες (π.χ. εγκατάσταση μιάς ηλεκτρικής πρίζας και/ή της οπής γιά το πέρασμα του σωλήνα εκκένωσης καπνών).

Πληροφοριες προκαταρκτικες για την εγκατασταση του απορροφητηρα:

Προσοχή! Τα 2 υποστηρίγματα σταθεροποίησης βρίσκονται μέσα στην συσκευασία και προστατεύονται απο φελλιζόλ
Τα υποστηρίγματα είναι ενα δεξιό **R** και ενα αριστερό **L** (βλέπε το μέρος στο οποίο έχουν ανοιχθεί οι οπές στα υποστηρίγματα).

1. Στερέωσε τα υποστηρίγματα **D** (**Εικ.1**) στα πλευρικά σανιδώματα του ντουλαπιού με δύο βίδες για κάθε υποστήριγμα (το δεξιό υποστήριγμα **R** στην δεξιά πλευρά, το αριστερό υποστήριγμα **L** στην αριστερή πλευρά), ευθυγράμμισε το υποστήριγμα στο κατώτερο πλαίσιο.
   Βαλε το υποστηριγμα να ακουμπησει στο οπισθιο πλαισιο του ντουλαπιου, λαμβανοντας υποψη οτι το οπισθιο πλαισιο του υποστηριγματος να αντιστοιχει στην οπισθια πλευρα του απορροφητηρα;
   Εαν ο απορροφητηρας ειναι εφοδιασμενος με στηριγμα για την καλυψη του κενου διαστηματος, σε περιπτωση χρησης, μετακινησε το υποστηριγμα προς τα μπροστα

τοσο οσο ειναι το παχος του στηριγματος καλυψης κενου διαστηματος.

Ανοιξε μια τρυπα στην οροφη του ντουλαπιου για να περασει ο σωληνας εξαγωγης και το καλωδιο ηλεκτρικης τροφοδοσιας (η διασταση που αναφερεται στην Εικ.1 για την τρυπα δεν περιλαμβανει το τυχον στηριγμα καλυψης κενου διαστηματος).

2. Εαν δεν έχουν ήδη μονταριστεί, στερέωσε 2 υποστηρίγματα **E** (**Εικ.2**) στις πλευρές του απορροφητήρα (ενα για κάθε πλευρά).

α. βγαλε το εξαγωμενο συρταρι

β. αφαιρεσε το/τα φιλτρο/α για τα λιποι.

γ. στερεωσε απο το εσωτερικο μερος του απορροφητηρα τα υποστηριγματα με δυο βιδες **P** για καθε υποστηριγμα, στερεωσε τα οσο ειναι δυνατον πιο ψηλα (πλευρα εξοδου αερα) και μετα σφιξε τις βιδες.

3. Οτερεωσε με τρια Clips, απο το εξωτερικο μερος του απορροφητηρα, το στηριγμα καλυψης κενου διαστηματος **M** (εαν παρεχεται **Εικ.2**).

4. Βαλε τον απορροφητηρα στο ντουλαπι, προσεχοντας ωστε να τοποθετηθει το υποστηριγμα του απορροφητηρα **E** επανω απο το υποστηριγμα του ντουλαπιου **D** (**Εικ.3**).

Περασε το ηλεκτρικο καλωδιο στην τρυπα που εχει ανοιχθει για αυτο το σκοπο.

5. Μπλοκαρε τον απορροφητηρα με δυο βιδες στο μετωπικο μερος (**Εικ.3** – μια για καθε πλευρα).

6. Πραγματοποιησε την ηλεκτρικη συνδεση στο οικιακο δικτυο, το ηλεκτρικο δικτυο πρεπει να τροφοδοτηθει μονο μετα απο το τελος της εγκαταστασης.

7. Εαν ο απορροφητηρας δεν θα συμπεσει τελεια με το κατωτερο πλαισιο του ντουλαπιου, ρυθμισε τον ξεσφιγγοντας τις βιδες **P** των υποστηριγματων **E** που εχουν μονταρισθει στο απορροφητηρα (**Εικ.2**), ετσι θα ειναι δυνατον να ρυθμιστει το τελειο ζευγαρωμα μεταξυ του απορροφητηρα και ντουλαπιου, μετα βιδωσε τις βιδες.

8. Ρυθμισε την διαδρομη του εξαγωμενου συρταριου αναλογα με το βαθος του ντουλαπιου δια μεσου των ρυθμιστων **F** (**Εικ.4**). Με αυτον τον τροπο ειναι δυνατον να βαλεις το μετωπικο μερος του συρταριου να συμπεσει καθετα με το ντουλαπι (**Εικ.4**).

α. Ξεσφιξε τις βιδες του ρυθμιστη **F**.

β. Μετακινησε τους ρυθμιστες προς τα μπροστα η' προς τα πισω αναλογα με την αναγκη.

γ. Σφιξε τις βιδες των ρυθμιστων.

9. Βαλε στο δαχτυλιδι συνενωσης **C** το οποιο παρεχεται στον εξοπλισμο ενα σωληνα εξαγωγης, κατα προτιμηση της ιδιας διαμετρου με την διαμετρο του δαχτυλιδιου συνενωσης (**Εικ.5**). Ο σωληνας εξαγωγης πρεπει να ειναι ικανοποιητικα μακρυς ωστε να φθασει στο εξωτερικο περιβαλλον (τυπος απορροφησης) η' την οροφη του ντουλαπιου (τυπος φιλτραρισματος).

10. Σταθεροποιησε το δαχτυλιδι συνενωσης **C** (σταθεροποιηση με κλικ), στην ανωτερη εξοδο αερα του απορροφητηρα.

Για να διευκολυνει την εγκαταστασση, το δαχτυλιδι ειναι εφοδιασμενο με μια ενδειξη **G** η οποια πρεπει να αντιστοιχει με τον ειδικο οδηγο **H** που εχει χαραχθει στην ανωτερη εξοδο αερα.

11. Αποπερατωσε την εγκατασταση του σωληνα εξαγωγης.

12. Ανοίξτε το εξαγώμενο συρτάρι **(Εικ.6)** και εφαρμόστε την αισθητική μάσκα **Q** (εάν παρέχεται) με 2 βίδες από το εσωτερικό μέρος του απορροφητήρα **(Εικ.7)**

13. Τοποθετησε εκ νεου τα φιλτρα για τα λιποι, συνδεσε τον απορροφητηρα στο ηλεκτρικο δικτυο και ελεγξε αν ο απορροφητηρας λειτουργει ορθα.

Περιγραφη απορροφητηρα

Εικ. 8

1 Ταμπλο ελεγχου
2 Φιλτρο για τα λιποι (1 η' 2 αναλογα με το μοντελο που εχει αποκτηθει)
3 Χειρολαβη για το ξεγαντζωμα του φιλτρου για τα λιποι
4 Φωτισμος
5 Παραβαν ατμων (εξαγωμενο), αναλογα με το διαθεσιμο μοντελο μπορει να ειναι μεταλλικο, υαλινο η' εφοδιασμενο με φιλτρο για τα λιποι
6 Αισθητικη μασκα (διαθεσιμη βαση του μοντελου που εχει αποκτηθει)
7 Στηριγμα καλυψης κενου διαστηματος (διαθεσιμο βαση του μοντελου που εχει αποκτηθει)
8 Ντουλαπι (δεν παρεχεται, ερμηνευτικο σχημα της τυπολογιας εγκαταστασης)

Λειτουργια

Χρησιμοποιησε την μεγαλυτερη ταχυτητα σε περιπτωση ειδικης συγκεντρωσης ατμων μαγειρεματος. Συμβουλεβουμε να αναψετε την απορροφηση 5 λεπτα πριν αρχισει το μαγειρεμα και να την αφησετε σε λειτουργια μετα απο το τελος του μαγειρεματος ακομα για 15 λεπτα περιπου.

Συντηρηση

Πριν απο καθε εργασια συντηρησης αποσυνδεσε τον απορροφητηρα απο το ηλεκτρικο ρευμα.

Καθαρισμος

Ο απορροφητηρας πρεπει να καθαριζεται συχνα,εσωτερικα και εξωτερικα (Τουλάχιστο με την ίδια συχνότητα με την οποία γίνεται η συντήρηση τών φίλτρων για τα λίποι). Για τον καθαρισμό χρησιμοποιήστε ένα υγρό πανί με ουδέτερα υγρά απορρυπαντικά. Αποφύγετε τη χρήση λειαντικών μέσων.

ΜΗ ΧΡΗΣΙΜΟΠΟΙΕΙΤΕ ΑΛΚΟΟΛ!

Προσοχή: Η μη συμμόρφωση με τους κανόνες καθαρισμού του μηχανήματος και της αντικατάστασης των φίλτρων μπορεί να προκαλέσει κίνδυνους πυρκαγιάς. Σας συμβουλεύουμε να ακολουθείτε πιστά τις παρούσες οδηγίες.

Δεν είμαστε υπεύθυνοι για πιθανές βλάβες της μηχανής, πυρκαγιές που οφείλονται σε λανθασμένη συντήρηση ή στην μη συμμόρφωση με τις παρούσες οδηγίες.

Καθαρισμος του υαλινου παραβαν ατμων (διαθεσιμο μονο σε μερικα μοντελα)

Εικ. 12

Το γυαλι μπορει να βγει και να καθαριστει με ενα κοινο απορρυπαντικο για τα γυαλια.

Για να βγαλεις το γυαλι:

1. Αφαιρεσε το φιλτρο για τα λιποι
2. Απο το εσωτερικο μερος πιεσε ελαφρα το γυαλι προς τα κατω και να το κανεις να γλιστρησει προς τα μπροστα
3. Αφαιρεσε το γυαλι αφου το κανεις να περιστραφει ελαφρα.

Αφου το καθαρισεις, προχωρα κατα τον αντιθετο τροπο για να το μονταρεις.

Φιλτρο για τα λιποι

Πρεπει να καθαριζεται μια φορα τον μηνα, με απορρυπαντικα που δεν χαραζουν, στο χερι η' στο πλυντηριο πιατων σε χαμηλες θερμοκρασιες και σε συντομο κυκλο. Με το πλυσιμο στο πλυντηριο το μεταλλικο φιλτρο για τα λιποι μπορει να χασει το χρωμα αλλα οι δικες του ιδιοτητες φιλτραρισματος δεν μεταβαλλονται.

Για να βγαλεις το φιλτρο για τα λιποι τραβηξε την ελατηριωτη λαβη ξεγαντζωσης.

Εικ. 9

Φιλτρο ανθρακα (μονο για τον τυπο φιλτραρισματος)

Συγκρατει τις δυσαρεστες οσμες που προερχονται απο το ψησιμο.

Είναι απαραίτητα 2 φίλτρα άνθρακα για απορροφητήρα με 2 μηχανές και 1 φίλτρο άνθρακα για απορροφητήρα με 1 μηχανή.

Ο κορεσμός του φίλτρου εξακριβώνεται μετά από μία μεγάλη χρονικά χρήση ανάλογα με τον τύπο της κουζίνας και από την συχνότητα καθαρισμού του φίλτρου για τα λίποι. Σε κάθε περίπτωση είναι αναγκαία η αντικατάσταση του φίλτρου το αργότερο κάθε τέσσερις μήνες.

ΔΕΝ μπορεί να πλυθεί ή να αναγεννηθεί

Εικ.10

Βαλε το φιλτρο ανθρακα καλυμμα της προστατευτικης σχαρας της περιστροφης του κινητηρα, και μετα γυρισε την κεντρικη χειρολαβη **P** του φιλτρου σε ωρολογιακη κατευθυνση.

Για να το βγαλεις γυρισε την κεντρικη χειρολαβη **P** σε αντιωρολογιακη κατευθυνση.

Αντικατασταση λαμπες

Εικ.11

Πριν απο καθε εργασια συντηρησης αποσυνδεσε τον απορροφητηρα απο το ηλεκτρικο ρευμα.

Προσοχή! Πρίν ακουμπήσεις τις λάμπες σιγουρεύσου οτι είναι κρύες.

Πηγαινε στον χωρο της λαμπας:

Βγαλε το προστατευτικο καλυμμα κανοντας μοχλο με ενα μικρο πλατυ κατσαβιδι η' ομοιο εργαλειο.

Αντικαταστησε την καταστραμμενη λαμπα.

Χρησιμοποιησε μονο λαμπες σε σχημα ελιας των 40W το μεγιστο (E14).

Ξανακλεισε το προστατευτικο καλυμμα (στερεωση με κλικ).

Σε περιπτωση που ο φωτισμος δεν θα λειτουργησει, ελεγξε την σωστη τοποθετηση της λαμπας στην θεση πριν καλεσεις την τεχνικη βοηθεια.

CS - Návod na montáž a používání

Výše uvedené instrukce musí být při montáži digestoře přísně dodrženy. Výrobce odmítá převzít jakoukoliv odpovědnost za případné závady, škody nebo vznícení digestoře, které byly způsobeny nedodržením těchto předpisů.
Poznámka: detaily označené symbolem "(*)" jsou volitelné doplňky, dodáváné pouze pro některé modely nebo součástky, které je nutné dokoupit.

⚠ Výměna žárovek

Pozor! Nenapojujte přístroj na elektrickou síť, dokud nebyla zcela dokončena jeho instalace.
Před provedením jakéhokoliv úkonu čištění nebo údržby, je třeba odpojit kryt od elektrické sítě tak, že se odpojí od zásuvky nebo vypnutím hlavního vypínače obytné jednotky.
Při všech instalačních a údržbových pracích používejte pracovní rukavice.
Přístroj není určen k používání pro děti nebo pro osoby se sníženými fyzickými, smyslovými nebo mentálními schopnostmi, které s ním nemají zkušenost a neznají ho. Tyto osoby můžou s přístrojem zacházet pouze tehdy, kdy jsou pod dohledem odborného personálu nebo jsou speciálně vyškoleny k jeho použití osobou odpovědnou za jejich bezpečnost.
Děti musí být pod dohledem, aby si s přístrojem nehrály.
Nikdy nepoužívejte kryt bez správně namontované mříže!
Kryt nesmí být NIKDY používán jako odkládací plocha. Může se tak stát pouze ve specificky uvedených případech.
Místnost musí být vybavena dostatečnou ventilací, v případě, že je kuchyňský kryt používán současně s jinými přístroji s plynovým spalováním nebo spalováním jinými palivy.
Odsávaný vzduch nesmí být odváděn do odvodu používaného pro odpad kouřů z přístrojů na plynové spalování nebo spalování jiných paliv.
Je přísně zakázáno vařit jídla s volným plamenem pod krytem.
Použití otevřeného plamene je škodlivé pro filtry a může se stát příčinou požárů, je tedy třeba se mu vyhnout v každém případě.
Smažení je třeba provádět pouze za stálé kontroly, aby nenastala situace, kdy se olej přehřeje a dojde k jeho vznícení.
Pokud se týká technických a bezpečnostních opatření, která je třeba zaujmout při odvádění kouře, je třeba úzce dodržovat normy místních odpovědných orgánů.
Kryt je třeba často čistit jak vnitřně, tak z vnějšku (ALESPOŇ JEDNOU ZA MĚSÍC), je třeba v každém případě dodržovat vše, co je uvedeno v návodu k údržbě popsaném v tomto manuálu).
Nedodržování norem čištění krytu a výměny a čištění filtrů se může stát příčinou požárů.
Nepoužívejte či nenechávejte digestoř bez řádně nastavených svíditel a nevystavujte se tak nebezpečí elektrického výboje.
Výrobce se zříká jakékoliv odpovědnosti za eventuální nepříjemnosti, škody nebo požáry způsobené na přístroji, které jsou následkem nedodržování pokynů uvedených v tomto manuálu.
Tento spotřebič je označený v souladu s evropskou směrnicí 2002/96/ES o likvidaci elektrického a elektronického zařízení (WEEE). Zajištěním správné likvidace tohoto výrobku pomůžete zabránit případným negativním důsledkům na životní prostředí a lidské zdraví, ke kterým by nevhodnou likvidací tohoto výrobku mohlo dojít.



Symbol ▬ na výrobku nebo na dokumentech přiložených k výrobku udává, že tento spotřebič nepatří do domácího odpadu. Spotřebič je
nutné odvézt do sběrného místa pro recyklaci elektrického a elektronického zařízení.
Likvidace musí být provedena v souladu s místními předpisy o ochraně životního prostředí, které se týkají likvidace odpadu.
Podrobnější informace o zpracování, rekuperaci a recyklaci tohoto výrobku zjistíte u příslušného místního úřadu, služby pro likvidaci domovního odpadu nebo v obchodě, kde jste výrobek zakoupili.

Použití

Digesto je realizován k použití v odsávací verzi s vnějším výfukem anebo filtrující s vnitřním čištěním vzduchu.

Odsávací verze

Digestoř je vybavena vzduchovým vývodem **B** pro odvod kuchyňských par ven z odvětrávaného prostoru – odtahová verze.(Potrubí pro odtah par není součástí vlastní digestoře).
Obr. 2
Napojte digestoř na výfukové radice se stejným průměrem jako vývod vzduchu (spojovací příruba).
Použití hadic s menším průměrem způsobí snížení výkonu a drastické zvýšení hluku. Za to výrobce odmítá jakoukoliv zodpovědnost.
Pozor! Jestliže je digestoř vybaven uhlíkovým filtrem, je třeba ho odstranit.

Filtrující verze:

Když neexistuje možnost vyvádět vzduch navenek používáme filtr s aktivním uhlíkem.
Vzduch je čištěn filtrem a opět uváděn do prostředí.
Vzduch je uváděn opět do prostředí hadicí procházející závěsnou skříňkou a napojenou na propojovací prstenec.
Pro digestoř s 2 motry jsou zapotřebí 2 filtry s uhlíkem a 1 filtr s uhlíkem pro digestoř s 1 motorem.
Pozor! Jestliže digestoř není vybaven uhlíkovým filtrem, musí být objednán a namontován před užitím přístroje.
Modely bez sacího motoru jsou dodávány pouze v odtahové verzi a musí být napojeny na externí odsávání.(Není součástí dodávky).
Návod na propojení je uveden spolu s periferní odsávací jednotkou.

Instalace

Minimální vzdálenost mezi podporou nádoby na varné ploše a nejnižší částí digestoře nesmí být menší než 60cm v případě elektrických sporáků 70cm v případě plynových či smíšených sporáků. Pokud návod na instalaci varného zařízení na plyn doporučují větší vzdálenost, je třeba se tímto pokynem řídit.

⚠ Elektrické připojení

Síťové napětí musí odpovídat napětí uvedenému na etiketě s vlastnostmi umístěné uvnitř krytu. Pokud je kryt vybaven přípojkou, stačí jej zapojit do zásuvky odpovídající stávajícím normám, která se nachází ve snadno dosažitelném prostoru. Pokud kryt není vybaven přípojkami (přímé připojení k síti) nebo se zásuvka nenachází ve snadno dosažitelném prostoru, je třeba aplikovat dvojpólový vypínač odpovídající normám, který zaručí úplné odpojení od sítě v podmínkách kategorie přepětí III, v souladu s pravidly instalace.

Pozor: dříve než opět napojíte obvod di gestore na síťové napájení a ověříte správné fungování, zkontrolujte si vždy, že síťový kabel byl správně namontován.

Instalace

Před zahájením instalace:

- Zkontrolujte, zda má zakoupený výrobek vhodné rozměry pro zvolený prostor instalace.
- Pro usnadnění instalace se doporučuje dočasně odstranit protitukové filtry a další součásti, jejichž demontáž a následná zpětná montáž jsou povoleny a níže popsány.
  Po skončení instalace je třeba provést jeho/jejich zpětnou montáž.
  Popis demontáže je uveden v následujících odstavcích.
- Odložte filtr/y s aktivním uhlím – jsou-li dodány (viz příslušný odstavec). Je třeba jej/je namontovat zpět v případě, že hodláte používat odsavač ve filtrační verzi.
- Zkontrolujte, zda se uvnitř odsavače nenachází (z přepravních důvodů) materiál příslušenství (například sáčky se šrouby, záruky atd.), případně je vyjměte a uschovejte.
- Pokud je to možné, odpojte a odstraňte nábytek nacházející se pod a kolem prostoru instalace za účelem získání lepšího přístupu ke stropu/stěně, na který/ou má být odsavač nainstalován. Dále je třeba v rámci možností co nejlépe ochránit nábytek a všechny součásti potřebné pro instalaci. Zvolte si rovný povrch a pokryjte jej ochrannou fólií, na kterou uložíte odsavač a součásti příslušenství.
- Během fází zapojení odsavače vypněte příslušný přívod v elektrickém rozváděči domácnosti.
- Dále zkontrolujte, zda je v blízkosti prostoru instalace odsavače (v prostoru přístupném i po montáži odsavače) dostupná zásuvka elektrického rozvodu a zda bude možné provést připojení zařízení na odvádění kouře směrem ven (platí pouze pro odsávací verzi).
- Proveďte všechny potřebné zednické práce (např.: instalaci zásuvky elektrického rozvodu a/nebo realizaci otvoru pro průchod kouřové trubky).

Předběžné informace pro montáž digestoře:

Pozor! Obě upevňovací svorky jsou umístěny v polystyrénové ochraně balení.

Svorky jsou jedna pravá **R** a jedna levá **L** (viz označení na obou svorkách).

1. Upevněte svorky **D** (obr. 1) na postranní panel závěsné skříňky dvěma šrouby pro každou svorku (pravá svorka **R** na pravé straně, levá svorka **L** na straně levé), srovnejte svorku s dolním okrajem.
Umístěte šablonu lehkými údery na dolní okraj skříňky a mějte na zřetelu, že dolní okraj šablony se kryje s dolní stranou digestoře;
Jestliže je digestoř vybavena odrážkou, v případě jejího použití přesuňte šablonu dopředu stejnou měrou jako tloušťka odrážky.
Vyvrtejte otvor na stropě závěsné skříňky k průchodu výfukové hadice a hadice elektrického napájení (výše uvedená na Obr. 1 pro otvor nezahrnuje eventuální odrážku).

2. Pokud nebyly doposud namontovány, upevněte 2 svorky **E** (Obr. 2) po stranách digestoře (jednu po každé straně).
a.vyjměte vysunovací zásuvku
b.vyjměte filtr/y proti mastnotám
c.upevněte šablony uvnitř digestoře dvěma šrouby **P** pro každou šablonu, upevněte je co nejvýše (po straně kde vychází vzduch) a pak zašroubujte pevně.

3. Upevněte 3 klipsy zevně digestoře, odrážku **M, (**je-li dodávána – Obr. 2).

4. Vsuňte digestoř do závěsné skříňky a zajistěte si, aby šablona digestoře **E** byla umístěna nad šablonou závěsné skříňky **D** (Obr. 3).
Protáhněte elektrický kabel otvorem vyvrtaným za tímto účelem.

5. Zablokujte digestoř dvěma šrouby na čelní straně (Obr. 3 – jeden na každé straně.)

6. Propojte elektrický proud s domácí sítí, elektrická síť musí být napájena Pouze po ukončené instalaci.

7. Kdyby digestoř se neměla přesně krýt s dolním okrajem závěsné skříňky, zregulujte její pozici uvolněním šroubů **P** šablon **E** montovaných na šablonu (Obr. 2), takto bude možnou regulovat perfektní spojení digestoře a závěsné skříňky, a posléze opět zašroubujte.

8. Zregulujte výběh vysunovací zásuvky podle hloubky závěsné skříňky údery na obě opěry **F** (obr. 4). Tímto způsobem je možné uložit průčelí přiléhavě na skříňku. (Obr. 4).
a. uvolněte šrouby opěr **F;**
b. posuňte opěry dozadu či dopředu podle potřeby
c. upevněte šrouby opěr.

9. Na spojovací prstenec **C**, dodávaný s výrobkem, instalujte výfukovou hadici, pokud možno o stejném průměru jako spojovací prstenec (obr. 7), výfuková hadice musí být dostatečně dlouhá k tomu, aby dosáhla vnější (nasávací verze) anebo stropu závěsné skříňky (filtrující verze).

10. Upevněte spojovací prstenec **C** (upevnění se západkou), na horním vývodu vzduchu.
K usnadnění instalace je prstenec vybaven ukazovatelem **G** , který musí odpovídat příslušné kolejnici **H** na horním vývodu vzduchu.

11. Dokončete instalaci výfukové hadice.

12. Otevřete vyjímatelnou zásuvku (Obr. 6) a upevněte ozdobnou masku **Q** (pokud je součástí výbavy) 2 šrouby uvnitř digestoře (Obr. 7).

13. Nainstalujte opět filtry proti mastnotám, napojte digestoř na elektrickou síť a zkontrolujte perfektní fungování.

Pohled na digestoř

Obr. 8

1. Ovládací panel
2. Tukový filtr (1 nebo 2 podle vlastněného modelu)
3. Západka tukového filtru
4. Osvětlení
5. Mřížka na páry (vyjímací), podle modelu k dispozici může být kovová, ze skla či vybavená filtrem proti mastnotám.
6. Estetická maska (k dispozici podle vlastněného modelu).
7. Odrážka (K dispozici podle vlastněného modelu).
8. Závěsná skříňka (není součástí vybavení, vysvětlující nárys typu instalace).

Provoz

V případě velmi intenzivní koncentrace kuchyňských par použijte maximální sací výkon. Doporučuje se zapnout digestoř 5 minut před zahájením vaření a vypnout ji cca 15 minut po ukončení vaření.

Údržba

Pozor! Před jakoukoliv operací čištění či údržby odpojte digestoř od elektrické sítě, vyjměte zátrčku anebo vypněte hlavní spínač bytu.

Čištění

Digestoř musí být často čištěna, jak uvnitř tak zevně (alespoň stejně často jako je prováděna údržba filtrů proti mastnotám). Pro čištění je třeba použít látku navlhčenou denaturovaným líhem anebo neutrálními tekutými čistícími prostředky. Nepoužívejte prostředky obsahující brusné látky.

NEPOUŽÍVEJTE ALKOHOL!

Pozor: nedodržení norem čištění přístroje a vyměňování filtrů by mohlo vést k požárům. Doporučujeme tedy dodržovat návod k použití.

Výrobce odmítá jakoukoliv zodpovědnost za škody na motoru, požáry způsobené nesprávnou údržbou či nedodržením výše uvedeného upozornění.

Čištění skleněné mřížky na páry (k dispozici pouze u některých modelů).

Obr. 12

Sklo může být odmontováno a vyčištěno běžným mycím prostředkem pro skla.

K odmontování sklad:

1. Vyjměte filtr proti mastnotám
2. Z vnějšku tlačte lehce sklo směrem dolů, tak aby vyklouzlo dopředu.
3. Vyjměte sklo a otáčejte ho pomalu

Poté co jste ho vyčistili, postupujte opačným způsobem k jeho namontování.

Tukový filtr

Tukový filtr se musí 1 x do mìsíce vyèistit .

Je možné jej èistit ruènì jemným mycím prostøedkem nebo v kuchyòské myèce pøi nejnižší teplotì a kratším programu.

Demontáž tukového filtru je znázornìna – zatlaète na západku filtru.

Obr. 9

Filtr s aktivním uhlíkem (jen u filtrační verze)

Tento filtr pohlcuje nepříjemné pachy vznikající při vaření.

Pro digestoř s 2 motry jsou zapotřebí 2 filtry s uhlíkem a 1 filtr s uhlíkem pro digestoř s 1 motorem.

Saturace filtru s uhlíkem nastane po více či méně dlouhém užití, tj. závisí na typu kuchyně a pravidelném čištění filtru proti mastnotám. V každém případě je nutné nahradit patronu maximálně jednou za 4 měsíce.

NEMŮŽE být umýván či regenerován.

Obr. 10

Umístěte filtr s uhlíkem jako kryt ochranné mřížky motorového rotoru a pak otočte hlavní rukojeť filtru **P** ve směru hodinových ručiček.

K odmontování otočte hlavní rukojeť filtru **P** ve směru proti hodinovým ručičkám.

Výměna žárovek

Obr. 11

Odpojte přístroj z elektrické sítě.

Pozor! Dříve než se doktnete svítidel si ověřte že vychladla.

Přístup do úložného prostoru svítidla:

vyjměte stropní svítidlo malým plochým šroubovákem či podobným nástrojem, použitým jako páka.

Vyměňte poškozené svítidlo.

Užívejte pouze svítidel ve fomrě olivy o max výkonu 40W max (E14).

Uzavřete opět stropní svítidlo (upevnění na západku).

Jestliže osvětlení nefunguje, dříve než zavoláte servis si ověřte, zda jste správně nasadili žárovky do uložení.

SK - Návod na použitie a montáž

Pozrieť sa aj na obrázky na prvých stranách s orientačnými abecednými bodmi uvedenými vo vysvetlovacom texte.
Prísne sa dodržiavať návodom uvedenými v tejto príručke.
Vyhýba sa každej zodpovednosti za prípadne nespôsoblivosti, škody alebo nehody spôsobenè nedodržiavaním návodov uvedených v tejto príručke.
Poznámka: Mimoriadnosti označené symbolom "(*) sú nezáväzné príslušenstvá poskytnuté len pre niektoré modely alebo mimoriadnosti neposkytnuté, zakúpiteľné.

⚠ Upoyornenia

Upozornenie! Nenapojiť zariadenie na elektrickú sieť skôr ako inštalácia nie je celkovo ukončená.
Skôr ako sa začne akákoľvek činnosť čistenia alebo údržby, odpojiť odsávač pary od elektrickej siete odpojením zástrčky alebo vypnutím hlavného vypínača bytu.
Pri všetkých inštalačných a údržbárskych prácach používajte ochranné pracovné rukavice.
Zariadenie nie je určené na používanie so strany detí alebo osôb so zníženými fizickými, zmyslovými alebo duševnými schopnostiami a s nedostatočnou skúsennosťou a znalosťou, iba za predpokladu, že sú pod dohľadom alebo poučení o užívaní zariadenia osobou zodpovednou o ich bezpečnosť.
Deti musia byť pod dohľadom, aby sa nehrali so zariadením.
Nepoužívať NIKDY odsávač pary bez správne namontovanej mriežky!
Odsávač pary sa nesmie NIKDY používať ako oporná plocha, iba za predpokladu, že je to výslovne určené.
V prípade, že sa kuchynský odsávač používa súčastne s inými zariadeniami, ktoré sú v styku s plynom alebo inými horľavinami, miestnosť musí byť zariadená vhodnou ventiláciou.
Odsávací vzduch nesmie byť odvádzaný do toho istého odvodu, ktorý sa používa na odvod dymov, ktoré vylučujú zariadenia spaľujúce plyny alebo iné horľaviny.
Je prísne zakázané pod odsávačom pary pripravovať jedlá na plameni.
Použitie voľného plameňa poškodzuje filtry, čo može byť príčinou vyvolania požiaru, preto sa ho v každom prípade treba vyvarovať.
Vyprážanie potravín sa musí vykonávať pod kontrolou a treba sa vyhnúť tomu, aby prepálený olej začal horieť.
Čo sa týka technických a bezpečnostných opatrení schválených pre odvod dymov, je potrebné dodržiavať sa presne predpismi stanovenými príslušnými miestnými úradmi.
Odsávač pary je potrebné pravidelne čistiť vnútorne aj zvonku (ASPOŇ JEDENKRÁT ZA MESIAC, akokoľvek rešpektovať ako je vyslovene určené v poučeniach o údržbe uvedených v tejto príručke).
Nedodržiavanie pravidiel týkajúcich sa čistenia odsávača pary a výmeny a čistenia filtrov, vyvoláva nebezpečenstvo vzniku požiaru.
Nepoužívať alebo nenechať odsávač pary bez správne namontovaných žiaroviek kôli možnému nebezpečenstvu elektrického otrasu.

Neberú sa do úvahy žiadne zodpovednosti za prípadné neprimerannosti, škody a požiare vyvolané zariadením, pochádzajúce z nedodržiavania sa návodov uvádzaných v tejto príručke.
Tento prístroj je poznačený v zhode s Európským Vedením 2002/96/EC, Waste Electrical and Electronic Equipment (WEEE).
Uistením sa, že tento výrobok bol po svojej životnosti odstránený správnym spôsobom, užívateľ prispieva k predchádzaniu možným negatívnym následkom pre životné prostredie a zdravie.



Symbol ▬ výrobku alebo na jeho sprievodnej dokumentácii, upozorňuje, že s týmto výrobkom sa nesmie zaobchádzať ako s domácim odpadom, ale musí byť odovzdaný do príslušné miesta zberu pre recykláciu elektrických a elektronických prístrojov. Zbaviť sa ho riadením sa podľa miestných zákonov o odstránení odpadkov. Kôli dokonalejším informáciam o zaobchádzaní, znovuzískaní a recyklácii tohto výrobku, kontaktujte príslušné miestné úrady, služby pre zber domáceho odpadu alebo predajňu , v ktorej výrobok bol zakúpený.

Používanie

Odsávač pary je realizovaný na požitie vo verzii odsávania a vonkajšej evakulácie alebo filtrácie s vnútornou recykláciou.

Odsávacia verzia

Odsávač pary je vybavený horným východom vzduchu **B** pre odvod dymov vonkajším smerom (odvodová rúra a upevňovacie pásky nie sú dodané). **Obr. 2**
Napojiť odsávač pary o odvodové trubice a otvory pre múry s rovnakým priemerom ako vývod vzduchu (spojovacia príruba).
Použitie odvodových trubíc a otvorov do steny s menším priemerom má za následok zníženie odsávadsej výkonnosti e drastické zvýšenie hlučnosti.
V tejto zásluhe sa vyhýba každej zodpovednosti.
Pozor! Ak odsávač pary je vybavený uhoľným filtrom, ten musí byť odstánený.

Filtračná verzia

Ak nie je možné vyvádzať vzduch von, v takom prípade sa používa uhoľno aktívny filter
Vzduch sa očisťuje vo filtri a sa znovu vyvádza do ovzdušia miestnosti.
Vzduch sa vyvádza do ovzdušia prostredníctvom trubice, ktorá prechádza cez záves a je pripripojený k napájaciemu prstencu
Pre odsávač pary s 2 motormi sú potrebné 2 uhoľné filtre a pre odsávač pary s 1 motorom je potrebný 1 uhoľný filter.
Pozor! Ak odsávač pary nie je vybavený uhoľným filtrom, ten musí byť objednaný a namontovaný ešte pred použitím.
Modely bez odsávacieho motora slúžia iba v odsávacej verzii.

A musia byť napojené na odsávaciu odvodovú jednotku (nie je dodaná).
Návody na zapojenie sú dodané s obvodovou jednotou odsávania.

Montáž

Minimálna vzdialenosť medzi povrchom podstavca pre nádoby na kuchynskom sporáku a najspodnejšej časti kuchynského odsávača pary nesmie byť kratšia ako 60cm v prípade elektrického sporáka a ako 70cm v prípade plynového alebo kombinovaného sporáka.
Ak návody kuchynského plynového aparátu uvádzajú väčšiu vzdialenosť, je ptrebné s tým počítať.

⚠ Elektrické napojenie

Napätie siete musí zodpovedať s napätím udaným na etikete charakteristiky umiestnené vo vnútri odsávača pary. Ak je predložená zástrčka, zapojiť odsávač pary do rozvodu zhodného so stanovenými právnymi predpismi na prístupnom území. Ak nie je predložená zástrčka (priamy spoj so sieťou), alebo zástrčka nie je umiestnená na prístupnom území, pripojiť dvojpólový vypínač zhodný s predpismi, ktoré zaručujú kompletné odpojenie sa zo siete podľa podmienok kategórie nadmierného napätia III, v zhode s pravidlami inštalácie.
UPOZORNENIE: pred napojením okruhu odsávača pary do prívodovej elektrickej siete a pred kontrolou jeho správnej činnosti, skontrolovať stále, aby kábel siete bol správne namontovaný.

Montáž

Skôr ako sa začína s inštaláciou:

- Persvedčiť sa či zakúpený výrobok je rovnakého rozmeru ako piestor určený na inštaláciu.
- Kôli uľahčeniu inštalácie sa odporúča odmontovať dočastné tukové filtre a ostatné prípustné časti a ako je tu opísané, zmontovanie a namontovanie.
  Tento/tieto sa znovu namontuje/jú po dokončení inštalácie.
  Kôli odmontovaniu, pozrieť sa na relatívne paragrafy v príručke.
- Odmontovať uhoľno aktíny/e filter/filtre ak sú vo výbave (pozrieť sa aj na relatívny paragraf v príručke). Tento/tieto sa znovu namontuje/ú iba v prípade, keď sa žiada používať odsávač pary vo filtračnej verzii.
- Presvedčiťsa, aby sa vo vnútri odsávača pary nenachádzali (kôli dôvodu dopravy) priložené materiály (napríklad sáčok so závitmi, záruka, atď), za týchto predpokladov odstrániť ich a uchovať ich.
- Ak je možné, odpojiť a dočastne odstrániť nábytok pod a okolo priestoru inštalácie odsávača pary takým spôsobom, aby sa uľahčil prístup k stropu/stene ku ktorému odsávač pary bude namontovaný. V opačnom prípade,podľa možnosti, ochrániť nábytky a každé časti týkajúce sa inštalácie. Určiť jednu rovnú plochu a pokryť ju nejakou ochranou, kde sa potom oprie odsávač pary a jednotlivé časti vybavenia.
- Odpojiť elektrickú sieť na hlavnom riadiacom pulte v domácnosti vo fázach elektrického napojenia.
- Presvedčiť sa, okrem toho, či v blízkosti inštalácie odsávača pary (na prístupnom mieste aj s namontovaným odsávačom pary) je k dispozícii elektrická zástrčka a či je možné napojiť sa na jedno zariadenie slúžiace na odvod dymov vonkajším smerom (iba Odsávacia verzia).
- Uskutočniť každé nevyhnutné murárske práce (napríklad: instalácia elektrickej zástrčky a/alebo otvor pre prechod odvodovej trubice).

Predbežné informácie pre inštaláciu odsávaca pary:
Pozor! Dva upevnovacie strmene sú uložené v balení s ochrannou z polistirenu.
Strmene sú jeden pravý **R** a jeden lavý **L** (pozriet sa na razidlo uvedené na strmeni)

1. Upävnit strmene **D** (**Obr. 1**) na bocný panel závesu dvoma skrutkami pre každý strmen (pravý strmen R na pravú stranu, lavý strmen L na lavú stranu), vyrovnat strmen o spodný okraj.
   Umiestnit strmen na dotyk ku zadnému okraju závesu a mat na pamäti, že zadný okraj strmena zodpovedá zadnej casti odsávaca pary.
   Ak odsávac pary je vybavený vzdialovacom, v prípade použitia, posunnút strmen dopredu natolko ako je hrúbka vzdialovaca.
   Urobit jeden otvor na strop závesu pre prechod odvodovej rúry a kábla elektrického vedenia (/daj udaný na Obr. 1 pre otvor nezahrna prípadný vzdialovac).
2. Ak nie sú už namontované, upenit 2 strmene **E** (**Obr.2**) na bocné strany odsávaca pary (jeden na každú stranu).
   a. vytiahnút vytahovatelnú zásuvku;
   b. odstránit filter/filtre tukov
   c. upevnit z vnútornej strany odsávaca pary strmene s dvoma skrutkami P pre strmen, upenit podla možnosti cím vyššie (strana vzdušného východu) a potom utiahnút skrutky.
3. Z vonkajšej strany odsávaca pary upevnit s troma klipsami vzdialovac **M** (ak je dodaný - **Obr. 2**).
4. Vložit odsácac pary do závesu, dávat pozor na umiestnenie strmena odsávaca pary **E** nad strmen závesu **D** (**Obr. 3**).
   Prevliest kábel elektrického vedenia cez otvor vykonaný pre tento úcel.
5. Zablokovat odsávac pary dvoma skrutkami na prednej strane (**Obr. 3** - jedna na každú stranu).
6. Vykonat elektrické napojenie do domácej siete, elektrická siet musí byt zásobená až po dokoncení inštalácie.
7. Ak odsávac pary neprilieha dokonale ku spodnému okraju závesu, je zapotreby vyrovnat os uvolnením skrutiek **P** strmenov **E** namontovaných na odsávaci pary. (**Obr. 2**), takto bude možné regulovat dokonalú väzbu mädzi odsávacom pary a závesom, za tým znovu zatiahnút skrutky.
8. Regulovat chod vytahovatelnej zásuvky závisiacej od hlbky závesu pôsobením na dva vodidlá **F** (**Obr. 4**). Týmto spôsobom je možné presne zaronat celnú hranu spolu so závesom (**Obr.4**).
   a. Uvolnit skrutky vodidiel **F**;

b. Posunút vodidlá podla potreby smerom dozadu alebo dopredu.

c. Zatiahnút skrutky vodidiel.

9. Nainštalovat na napájací prstenec **C**, dodaný vo výbave, jednu odvádzaciu rúru, podla možnosti s rovnakým priemerom ako napájací prstenec (**Obr. 5**). Odvádzacia rúra musí byt dostatocne dlhá, aby dosiahla von (Odsávacia verzia) alebo ku stropu závesu (Filtracná verzia).

10. Upevnit napájací prstenec **C** (pružinové upenenie), na vrchnom vzdušnom vývode odsávaca pary.

11. Dokoncit inštaláciu odvodovej rúry.

12. Otvorit vytahovatelnú zásuvku (**Obr. 6**) a nasadit okrasnú masku **Q** (ak je dodaná)

13. Znovu nainštalovat fitre tukov, zapojit odsávac pary do elektickej siete a skontrolovat jeho dokonalú cinnost.

Opis odsávača pary

Obr. 8

1. Kontrolný panel
2. Protitukový filter (1 alebo 2 na základe obdržaného modelu)
3. Rukoväť odopínania protitukového filtra
4. Osvetlenie
5. Obrazovka pary (vytahovatelná), na základe prístupného modelu môže byt kovová, sklenená alebo vybavená s filtrom tukov.
6. Okrasná maska (K dispozícii na základe obdržaného modelu)
7. Vzdialovac (K dispozícii na základe obdržaného modelu)
8. Záves (nie je dodaný, vysvetlovací nákres možnosti inštalácie)

Činnosť

V prípade mimoriadného zhromaždenia sa pary v kuchyni, používať väčšiu rýchlosť. Odporúčame zapnúť odsávanie 5 minút pred začatím varenia a nechať ho v chode ešte približne ďalších 15 minút po ukončení varenia.

Údržba

Skôr ako začína ktorákoľvek údržba, odpojiť odsávač pary z elektrického vedenia.

Čistenie

Odsávač pary sa pravidelne čistí zvonku aj zvnútra (aspoň rovnako častým opakovaním ako sa vykonáva údržba filtrov tuku).

Na čistenie používať vlhké plátno s neutrálnymi tekutými čistiacími prostriedkami.

Vyhnúť sa používania prostriedkov obsahujúcich škrabacie látky.

NEPOUŽÍVAŤ ALKOHOL!

Upozornenie: Nedodržanie noriem na čistenie zariadenia a výmenu filtrov predstavuje riziko požiaru. Odporúča sa preto dodržiavať uvedené pokyny.

Odmieta sa akákoľvek zodpovednosť za prípadné škody na motore, požiare vyvolané nesprávnou údržbou alebo nedodržaním vyššie uvedených upozornení.

Cistenie sklenenej obrazovky pary (k dispozícii iba pre niektoré modely)

Obr. 12

Cistenie sklenenej obrazovky pary (k dispozícii iba pre niektoré modely)

Sklo môže byt odmontované a cistené normálnym cistiacim prostriedkom pre sklá.

Na odstránenie skla (Obr. 12):

1. Odstránit filter tukov
2. Jemne potlacit zvnútra sklo smerom dole a nechat ho sklznut dopredu.
3. Odstránit sklo jemným pootocením.

Po ocistení, postupovat s montážou opacným spôsobom.

Protitukový filter

Musí byť čistený jedenkrát za mesiac s nedráždivými čistiacími prostriedkami, ručne alebo v umývačke riadu s nízkou teplotou a s krátkym umývacím cyklom.

Umývaním v umývačke riadu, protitukový kovový filter môže vyblednúť, ale jeho filtračné vlastnosti sa tým vôbec nezmenia.

Na odpojenie filtru tukov , potiahnúť rukoväť pružinového háku.

Obr. 9

Uhoľný filter (iba pre filtračnú verziu)

Udržuje nepríjemné zápachy pochádzajúce z varenia.

Pre odsávač pary s 2 motormi sú potrebné 2 uhoľné filtre a pre odsávač pary s 1 motorom je potrebný 1 uhoľný filter.

Nasýteľnosť uhoľného filtru sa odhaľuje iba po viac-menej predĺženom použití, na základe typu kuchyne a pravidelnosti čistenia filtra tukov. V každom prípade je nevyhnutné vymeniť zásobník maximálne každé štyri mesiace.

NEMÔŽE byť umývaný alebo regenerovaný.

Obr. 10

Nasadit uholný filter na kryt ochrannej mriežky otácaca motora, za tým otocit centrálnu rukoväť filtra **P** v smere hodinových ruciciek.

Na odmontovanie, otocit centránu rukoväť fitra **P** proti smeru hodinových ruciciek.

Výmena žiaroviek

Obr. 11

Vypnite odsávač z elektrickej siete.

Pozor! Skôr ako sa dotknete žiaroviek, presvedčte sa, že sú chladné.

Pristúpit k miestu žiarovky:

Odstránit kryt pomocou malého plochého skrutkovaca alebo s podobným nástrojom.

Nahradit poškodenú žiarovku.

Používat iba oválne žiarovky max 40W (E14).

Uzavriet kryt (upevnenie na spúšt).

Ak by osvetlenie nefungovalo, skôr ako zavoláte technickú asistenciu, overiť správne nasadenie žiaroviek do sedla.

BG - Инструкции за монтаж и употреба

Разгледайте схемите на първите страници със съответните азбучни обозначения. Придържайте се стриктно към тук посочените инструкции. Фирмата не носи отговорност за евентуални неизправности, повреди или възпламеняване на уреда, възникнали в резултат на неспазване на инструкциите в настоящото упътване.

Забележка: Частите, отбелязани с "(*)", са опция и се доставят само с някои модели или пък са недоставени части, които да се закупят отделно.

⚠ Предупреждения

Внимание! Не включвайте уреда към ел.мрежа, ако монтирането му не е окончателно приключило. Преди каквато и да е операция на почистване или поддръжка, аспираторът трябва да се изключи от ел.мрежа, като се извади щепсела или като се изключи главния прекъсвач на жилището.

за всички операции по инсталиране и техническо обслужване използвайте работни ръкавици.

Уредът не трябва да се употребява от деца или хора с намалена умствена или физическа чувствителност и които нямат опит и не са запознати с уреда, освен ако те не се държат под контрол или не са инструктирани от отговарящо за безопасността им лице как да ползват уреда.

Трябва да се внимава децата да не си играят с аспиратора.

Не използвайте никога аспиратора, ако решетката не е правилно монтирана!

Аспираторът не трябва НИКОГА да се използва като работен плот, освен ако това не е специално указано.

Помещението трябва да има добро проветряване, когато кухненският аспиратор се използва едновременно с други уреди с газово или друг вид гориво.

Аспирираният въздух не трябва да се отвежда през отвод, през който се отвежда дима от уредите, работещи с газ или друго гориво.

Строго се забранява готвенето на открит пламък под аспиратора.

Използването на открит пламък е вредно за филтрите и може да причини пожар, затова абсолютно трябва да се избягва.

Пърженето трябва да се извършва под наблюдение, за да се избегне възпламеняване на олиото.

Що се отнася до техническите мерки и мерките за безопасност, които трябва да се прилагат за отвеждане на дима, трябва строго да се придържате към предвиденото в правилника на местните компетентни власти.

Аспираторът трябва да се почиства често, както отвътре, така и отвън (ПОНЕ ВЕДНЪЖ В МЕСЕЦА, трябва при всички случаи да се спазват инструкциите за поддръжка, посочени в тези указания).

Неспазването на нормите за почистване на аспиратора и за подмяна и почистване на филтрите, води до опасност от пожари.

Не използвайте и не оставяйте аспиратора без правилно монтирани лампички! Опасност от токов удар!

Не се поема никаква отговорност при евентуална неизправност, щета или пожар, нанесени на уреда вследствие на неспазване на настоящите инструкции.

Този уред отговаря на изискванията на :

- Европейската директива 2002/96/ЕС
- Waste Electrical and Electronic Equipment (WEEE).

Уверявайки се, че този уред ще бъде рециклиран по подобаващият за това начин, Вие допринасяте за опазването на околната среда и вашето здраве.



Символът ▬ върху уреда или в придружаващата го документация посочва, че този продукт не трябва да бъде считан за домашен отпадък, а трябва да бъде предаден в специално предназначените за това пунктове за рециклиране на електрическа и електронна техника. Придържайте се към местните нормативи за преработка на отпадъци. За по-подробна информация във връзка с предаването, събирането и рециклирането на този продукт ви съветваме да се обърнете към компетентните местни служби, службите за събиране на домашни отпадъци или магазинът, в който сте закупили този ел. уред.

Употреба

Аспираторът има следното предназначение: всмуква и отвежда навън или филтрира въздуха, като едновременно с това го рециклира.

Аспирираща версия

Аспираторът е снабден с отвор "B" в горната част през който излиза димът (изходната тръба и аксесоарите за фиксиране не са включени). **Фиг.2**

Внимание! Ако аспираторът е снабден с филтър с активен въглен, той трябва да бъде свален

Филтрираща версия

Ако не е възможно отвеждането на въздуха навън трябва да използвате филтър с активен въглен.

По такъв начин въздухът се пречиства и посредством въздухоотводната тръба свързана със съединителния пръстен влиза отново в обръщение.

За аспираторите с два мотора са необходими два филтъра с активен въглен и съответно за аспираторите с един мотор, един филтър.

Внимание! Ако аспираторът не е снабден с филтър с активен въглен, той трябва да бъде поръчан и монтиран преди употребата на уреда.

Моделите без аспириращ мотор са предназначени за работа само във вариант на аспирираща версия и трябва да бъдат свързани към периферно аспириращо звено, което се закупува отделно.

Инструкциите за свързване се доставят заедно с периферното аспириращо звено.

Монтиране

Минималното разстояние между повърхността, на която се поставят съдовете за готвене и най-ниската част на кухненския аспиратор, трябва да бъде не по-малко от 60cm в случай на електрически печки и не по-малко от 70cm, в случай на газови или комбинирани печки.

Ако в инструкциите на газовия уред за готвене е посочено по-голямо разстояние, то трябва да се има предвид.

⚠ Ел. връзка

Напрежението в ел.мрежа трябва да отговаря на онова, което е посочено върху етикета с данните за аспиратора, поставен отвътрешната му страна. Ако е снабден с щепсел, свържете аспиратора към контакт, съответстващ на действащите норми и поставен на достъпно място. Ако не е снабден с щепсел (директно свързване към мрежата), или щепселът не е на достъпно място, използвайте двуполюсен прекъсвач според нормите, така че да се осигури пълно изключване на мрежата при свръхнапрежение III, в съответствие с правилата за монтиране.

ВНИМАНИЕ! Преди да свържете отново аспиратора към мрежата и да проверите дали функционира правилно, проверете дали кабелът е монтиран както трябва.

Монтаж

Преди да пристъпите към монтажа::

- Уверете се, че закупеният от Вас продукт отговаря по размери на избраното място за инсталиране.
- За да улесните монтажа, Ви съветваме да отстраните временно филтъра за мазнините и останалите, лесно разглобяеми детайли.
  Поставете ги отново след като приключите с монтажа. За начина на разглобяване има отделен параграф.
- Отстранете филтъра/филтрите с активен въглен (разбира се, ако избраният от Вас модел разполага с такъв). За да извършите това проследете операциите в съответния параграф. Монтирайте филтрите отново само в случай, че желаете да използвате аспиратора във вариант на филтрираща версия.
- Уверете се, че по време на транспорта във вътрешната част на аспиратора не са попаднали дребни предмети, като например пликчета с винтове, гаранционни карти и др.; ако намерите такива отстранете ги и ги запазете.
- Ако е възможно разглобете и преместете мебелите, които се намират в непосредствена близост до мястото, където възнамерявате да монтирате аспиратора. По този начин ще имате по-добър достъп до тавана или стената, където ще бъде инсталиран. В противен случай, внимавайте да не увредите по време на монтажа мебелите и всички останали предмети. Изберете равна повърхност и покрийте с подходящо платно, върху което да поставите аспиратора и съответните аксесоари.
- Изключете аспиратора от главното ел. табло като прекъснете фазите на ел. захранването.
- Уверете се, че в близост до мястото, където възнамерявате да монтирате аспиратора има лесно достъпен контакт и също така, че е възможно да се свърже с отдушник (само за аспириращите версии).
- Изпълнете всички необходими операции, например: монтирайте ел. контакт и/или направете отвор за прокарване на изходната тръба. Аспираторът е снабден с дюбели за фиксиране подходящи за по-голямата част от стените и таваните.

Предварителна информация:

Внимание! Двете планки за фиксиране се намират в опаковката от полистирол.

Планките са две, една дясна **R** и една лява **L** (вижте съответните обозначения).

1. Прикрепете планките **D** (**Фиг. 1**) към стените на окачения шкаф (за целта разполагате с по два винта за всяка планка). Дясната планка **R** трябва да се монтира от дясната страна а лявата планка **L** съответно от лявата страна. Изравнете планките с долния ръб. Изравнете планката със задния ръб на окачения шкаф като имате предвид, че задният ръб на планката съответства на задната страна на аспиратора;
Ако аспираторът е снабден с разединител и решите да го използвате, трябва да изместите планката толкова напред колкото е дебелината на разединителя.
Пробийте отвор в горната част на окачения шкаф, през който ще преминава изходната тръба и кабела за ел. захранване (размерите за отвора посочени на **фиг. 1** не предвиждат разединителя).

2. Монтирайте двете планки **E** (**фиг. 2**) от двете страни на аспиратора.
а. Извадете подвижната рамка;
б. Остранете филтъра/филтрите за задържане на мазнини;
в. С помощта на 4 винта **P** (по два за всяка планка) застопорете планките от вътрешната страна на аспиратора като се стремите да ги поставите възможно най-високо (т.е. по посока на засмукване на въздуха).

3. С помощта на 3 клеми застопорете разединителя **M** (ако има такъв – **фиг. 2**) от външната страна на аспиратора.

4. Вмъкнете аспиратора в окачения шкаф. Планката **E** на аспиратора трябва да бъде позиционирана над планката **D** на окачения шкаф (**фиг. 3**).
Прокарайте ел. кабела през специално определения за това отвор.

5. Застопорете аспиратора в челната част с помощта на два винта (**фиг. 3** – по един винт от всяка страна).

6. Свържете аспиратора към ел. мрежата. Внимание! Осъществете захранването само след като сте приключили с монтажа.

7. В случай, че аспираторът не приляга перфектно към долния ръб на окачения шкаф регулирайте го наново

като разхлабите винтовете **P** на планките **E** монтирани върху аспиратора (**фиг. 2**).

8. Регулирайте подвижната рамка в зависимост от дълбочината на окачения шкаф (за целта регулирайте зъбците **F** - **фиг. 4**). Това Ви позволява да изравните перфектно лицевата част на аспиратора с ръба на окачения шкаф (**фиг. 4**). За целта изпълнете следните операции:

а. Разхлабете винтовете на зъбците **F;**

б. Изместете зъбците назад или напред в зависимост от случая;

в. Затегнете отново винтовете.

9. Монтирайте към съединителния пръстен **C** (включен в комплекта) изходна тръба с диаметър съответстващ на диаметъра на съединителния пръстен (**фиг. 5**). Изходната тръба трябва да бъде достатъчно дълга за да излиза навън (аспирираща версия) и съответно да достига горната част на окачения шкаф (филтрираща версия).

10. Фиксирайте съединителния пръстен **C** (с пружинен механизъм) към горния въздухоотводен отвор на аспиратора. Върху пръстена има обозначение **G**, което трябва да съответства на специално определения за това улей **H**, намиращ се върху горния въздухоотводен отвор.

11. Довършете инсталирането на изходната тръба.

12. Отворете подвижната рамка (фиг. 6) и с помощта на два винта (фиг. 7) фиксирайте естетичния панел **Q** (ако има такъв) от вътрешната страна на аспиратора.

13. Монтирайте отново филтрите за задържане на мазнини, свържете аспиратора към ел. мрежата и проверете дали функционира правилно.

Описание на аспиратора

Фиг. 8

1 Контролен панел

2 Филтър за задържане на мазнините (1 или 2 в зависимост от модела)

3 Дръжка за откачане на филтъра за мазнини

4 Осветление

5 Пароизолационна решетка (подвижна), която в зависимост от модела може да бъде метална, стъклена или снабдена с филтър за мазнини.

6 Естетичен панел (само някои модели разполагат с такъв)

7 Разединител (само някои модели разполагат с такъв)

8 Окачен шкаф (не е включен към аспиратора, вж. чертежа с пояснителни бележки за монтажа)

Начин на употреба

Ако при готвене се отделя много пара, преминете на максимален режим на работа. Препоръчително е да включите аспиратора 5 минути преди да започнете да готвите и да го оставите да работи още 15 минути след като приключите.

Поддръжка

Внимание! Преди каквато и да е операция свързана с почистване или поддръжка изключете аспиратора от ел.мрежата, като извадите щепсела или изключите главния прекъсвач на жилището.

Почистване

Аспираторът трябва да се почиства често (или поне толкова на често колкото почиствате филтрите), както отвътре така и отвън. Използвайте навлажнена кърпа и неутрални течни почистващи препарати.

Избягвайте препарати, които съдържат абразивни частици.

Внимание ! Не почиствайте никога със спирт !

Внимание! Неспазването на нормите за почистване на аспиратора и за подмяна на филтрите води до рискове от пожар. Спазвайте строго посочените инструкции!

Не се поема никаква отговорност за евентуални щети нанесени по мотора и пожари, възникнали следствие на неправилна поддръжка или неспазване на настоящите инструкции.

Почистване на стъклената пароизолационна решетка (с такава разполагат само някои модели)

Фиг. 12

Стъклото може да бъде разглобено. Почиства се с обикновени препарати за стъкла.

За целта изпълнете следните процедури:

1 Отстранете филтъра за мазнините.

2. Натиснете стъклото леко надолу от външната страна и го плъзнете напред.

3. Ивадете стъклото като го завъртите съвсем леко.

За да го монтирате изпълнете операциите в обратен ред.

Филтър за мазнини

Почиства се веднъж месечно с неутрални препарати. Мие се ръчно или в съдомиялна машина на ниска температура и кратък режим на измиване.
При миене на филтъра за мазнини в съдомиялна машина е възможно той да се обезцвети, но това в никакъв случай не намалява способността му на филтриране.
За да разглобите филтъра за мазнините, дръпнете дръжката с пружинен механизъм.
Фиг. 9

Филтър с активен въглен (само за филтрираща версия)

-Задържа неприятните миризми, които се отделят при пържене.

За аспираторите с два мотора са необходими два филтъра с активен въглен и съответно за аспираторите с един мотор, един филтър.
Филтърът с активен въглен се запушва приблизително след дълъг период на използване в зависимост от начина на готвене и от това колко често почиствате филтъра .
Във всеки случай е необходимо да подменяте филтъра с активен въглен на всеки четири месеца или когато индикаторът за засищане на филтрите показва, че е необходимо.
Не се мие нито може да се използва повторно.

Фиг. 10

Поставете филтъра с активен въглен над защитната решетка на витлото на мотора, след това завъртете централната дръжка **P** на филтъра по посока на часовниковата стрелка.
За да разглобите филтъра завъртете централната дръжка **P** в посока обратна на часовниковата стрелка.

Подмяна на ел. крушки

Фиг. 11

Изключете уреда от ел. мрежата.
Внимание! Преди да вземете в ръка ел. крушките проверете дали са изстинали.
Подмяна на ел. крушки:
Отстранете капака на плафониерата с помощта на малка отвертка или подобен инструмент.
Подменете изгорялата крушка.
Използвайте само лампи малък балон 40W max (E14).
Затворете плафониерата (с пружинен механизъм).
Ако ел. крушките не светят, проверете дали са монтирани правилно преди да потърсите помощта на специалист.

LT - montavimo ir naudojimosi instrukcija

Taip pat vadovaukitės piešiniais pirmuosiuose puslapiuose su abėcėlinėmis nuorodomis, kurios paaiškintos tekste.

Griežtai laikykitės naudojimosi instrukcijų. Gamintojas neprisiima jokios atsakomybės, jei montuojant prietaisą buvo nesilaikoma naudojimosi instrukcijoje nurodytų taisyklių ir tokiu būdu prietaisas sugedo, buvo pažeistas ar užsidegė.

Pastaba: Detalės, pažymėtos simboliu (*), yra pasirenkami priedai, esantys tik kai kurių modelių komplektacijoje, arba detalės, kurių komplekte nėra ir kurias reikia įsigyti atskirai.

⚠ Saugos taisyklės

Dėmesio! Nejunkite aparato į elektros tinklą tol, kol įdiegimas nėra visiškai užbaigtas.

Prieš bet kokį priežiūros ar valymo veiksmą, reikia išjungti gaubtą iš elektros srovės šaltinio, ištraukiant kištuką iš rozetės arba išjungiant jungiklį.

Įrenginiu nepatariama naudotis vaikams, žmonėms su fizine arba protine negalia be už juos atsakingo asmens priežiūros arba specialių nurodymų.

Vaikams neturi būti leidžiama žaisti su įrenginiu.

Nenaudokite gaubto, jei grotelės sumontuotos netaisyklingai.

Gaubto niekada nenaudokite kaip atramos, nebent toks jo naudojimo būdas yra nurodytas kaip galimas.

Patalpa turi būti gerai vėdinama, kai virtuvės gaubtas yra naudojamas kartu su kitais dujinių įrenginiais.

Įsiurbiamas oras neturi būti nukreiptas į dūmtraukį, įtraukiantį garus, išeinančius iš dujinių bei kitų įrenginių.

Griežtai draudžiama gaminti maistą ant ugnies po gaubtu.

Atvira ugnis pažeidžia filtrus ir gali sukelti gaisrą, todėl jos reikia griežtai vengti.

Kepant reikia prižiūrėti, kad įkaitęs aliejus neužsidegtų.

Būtina laikytis vietos valdžios nustatytų dūmtraukio techninių bei saugos taisyklių.

Gaubtą reikia valyti tiek iš išorės, tiek iš vidaus (bent vieną kartą per mėnesį arba taip, kaip nurodyta naudojimo instrukcijų knygelėje).

Gaubto bei filtrų valymo ir keitimo instrukcijų nesilaikymas didina gaisro pavojaus riziką.

Jei lempos neteisingai įmontuotos ar jų nėra, nenaudokite gaubto, gali įvykti elektros iškrova.

Įmonė neatsako už įvairius nepatogumus, žalą arba gaisrą, kilusį nesilaikant įrenginio naudojimo instrukcijų, nurodytų šioje knygelėje.

Šis prietaisas pažymėtas remiantis ES Direktyva 2002/96/EB dėl elektros ir elektroninės įrangos atliekų, (EEĮ atliekų). Pasirūpindamas, kad šis gaminys būtų išmestas tinkamai, vartotojas padeda išvengti neigiamų pasekmių aplinkai ir sveikatai.



Simbolis ▬ ant gaminio ar jo dokumentuose rodo, kad šis gaminys neturi būti priskiriamas buitinėms atliekoms, o turi būti pristatytas į tam tikrą atliekų surinkimo punktą elektrinių ir elektroninių aparatų pakartotiniam panaudojimui. Gaminį išmeskite laikydamiesi vietinių atliekų šalinimo normų. Norėdami gauti daugiau informacijos apie šio gaminio apdorojimą, rinkimą ir pakartotinį panaudojimą, kreipkitės į specialią vietinę įstaigą, buitinių atliekų rinkimo centrą ar parduotuvę, kurioje gaminys buvo pirktas.

Naudojimas

Gaubtas gali būti naudojamas oro ištraukimo į išorę režimu arba vidinės recirkuliacijos filtravimo režimu.

Oro ištraukimo režimas

Gaubte yra viršutinė oro išėjimo anga **B**, skirta garų ištraukimui ir pašalinimui į išorę (ištraukiamojo vamzdžio ir užtvirtinimo gnybtų komplekte nėra). **2 pav.**

Prijungti gaubtą prie išvedamųjų vamzdžių ir išvedamųjų angų sienoje, kurių skersmuo atitiktų sandarinimo flanšą.

Jei nutekėjimo žarnos ir angos sienoje yra mažesnio skersmens, sumažėja traukiamoji geba ir stipriai padidėja triukšmingumas.

Gamintojas neprisiima su tuo susijusios atsakomybės.

Dėmesio! Jei gaubte yra anglies filtrų, būtinai juos pašalinkite

Filtravimo režimas

Jei neįmanoma oro ištraukti į išorę, naudokite aktyviosios anglies filtrą.

Oras išvalomas filtru ir grąžinamas į aplinką.

Oras grąžinamas į aplinką per vamzdį, įtaisytą pakabinamoje lentynoje ir sujungtą su sandarinimo žiedu.

Gaubtui su 2 varikliais reikia 2 anglies filtrų, o gaubtui su 1 varikliu – 1 anglies filtro.

Dėmesio! Jei gaubte nėra anglies filtrų, juos reikia užsakyti ir įmontuoti prieš naudojimą.

Modeliai be traukos variklio veikia tik ištraukimo režimu ir turi būti prijungti prie išorinio ištraukimo įrenginio (*nėra komplekte*). Pajungimo instrukcija pateikiama kartu su periferiniu bloku.

Įrengimas

Jei viryklė elektrinė, mažiausias atstumas tarp viryklės kaitlentės paviršiaus ir žemiausios virtuvinio gaubto dalies turi būti 60cm, o jei viryklė dujinė ar kombinuota – 70cmo jei viryklė dujinė ar kombinuota.

Jei dujinės viryklės įrengimo instrukcijoje nurodomas didesnis atstumas, būtina į tai atsižvelgti.

⚠ Prijungimas prie elektros tinklo

Įtampa elektros tinkle turi atitikti įtampą, nurodytą etiketėje, priklijuotoje gaubto viduje. Jei yra kištukas, reikia įjungti gaubtą į rozetę, atitinkančią galiojančius nuostatus ir esančią prieinamoje vietoje. Jeigu kištuko (yra numatytas tiesioginis prijungimas prie elektros srovės) arba rozetės prieinamoje vietoje nėra, yra naudojamas dvipolis jungiklis, pagal visas įdiegimo taisykles užtikrinantis visišką atsijungimą nuo elektros tinklo per aukštos įtampos atveju.

DĖMESIO: prieš vėl prijungdami gaubtą prie elektros maitinimo tinklo ir patikrindami, ar jis tinkamai veikia, visada

įsitikinkite, ar tinklo kabelis tinkamai įmontuotas.

Montavimas

Prieš pradedami įrengimą:

- Patikrinkite, ar įsigyto gaminio dydis tinka pasirinktai įrengimo vietai.
- Kad įrengti būtų lengviau, patartina pašalinti riebalų filtrus ir kitas dalis, kurias įmanoma pašalinti. Taip elgtis rekomenduojama ir išmontavimo, ir montavimo metu.
  Dalis galėsite įmontuoti, kai baigsite įrengimą.
  Išmontavimas aprašomas atskiroje pastraipoje.
- Pašalinkite aktyviosios anglies filtrą (-us), jei jis (jie) yra komplekte, (taip pat žiūrėkite atitinkamą pastraipą). Jį (juos) reikia įmontuoti tik norint naudoti gaubtą filtravimo režimu.
- Patikrinkite (transportavimo tikslais), ar gaubto viduje nėra įrangos detalių (pavyzdžiui, maišelių su varžtais, garantijų ir t.t.), jas išimkite ir saugokite.
- Jei įmanoma, atjunkite ir pašalinkite po gaubtu ir aplink jo įrengimo vietą esančius baldus, kad būtų galima geriau prieiti prie lubų/sienos, kur gaubtas bus įrengtas. Priešingu atveju kiek įmanoma saugokite baldus ir visas įrengimui reikalingas dalis. Pasirinkite lygų paviršių ir uždenkite jį apsaugine danga, ant jos padėkite gaubtą ir įrangos detales.
- Prieš jungdami elektros laidus, atjunkite gaubtą nuo pagrindinio namų elektros skydo.
- Patikrinkite, ar šalia gaubto įrengimo vietos (taip pat ir šalia sumontuoto gaubto vietos) yra prieiga prie elektros lizdo ir ar įmanoma prijungti prie garų ištraukimo į išorę įrenginio (tik ištraukimo režimui).
- Atlikite visus reikalingus mūrijimo darbus (pvz.: elektros lizdo įrengimas ir/ar angos, skirtos ištraukiamajam vamzdžiui, išpjovimas).

Papildoma informacija apie gaubto įrengimą:

Dėmesio! 2 sutvirtinimo laikikliai yra apsauginėje poliesterio pakuotėje

Vienas laikiklis yra dešinėje **R**, o kitas - kairėje **L** (žr. skylutes laikikliuose).

1. Pritvirtinkite laikiklius **D** (**1 pav.**) prie pakabinamų lentynų šoninės plokštės, dviem varžtais kiekvienam laikikliui (dešinįjį laikiklį **R** prie dešiniojo krašto, kairįjį laikiklį **L** – prie kairiojo), laikiklį atitaikykite pagal apatinį kraštą.
Tvirtinkite laikiklį pagal užpakalinį pakabinamos lentynos kraštą, turėdami omeny, kad apatinis laikiklio kraštas atitinka apatinį gaubto kraštą;
Jei prie gaubto yra tarpinė detalė, naudodami gaubtą, perkelkite laikiklį į priekį tiek, koks yra tarpinės detalės plotis.
Išpjaukite lubose pakabinamosios lentynos angą ištraukiamojo vamzdžio ir elektros maitinimo kabelio pervedimui (angos aukštis, nurodytas **1 pav.**, suskaičiuotas neįtraukiant tarpinės detalės matmenų).

2. Prie gaubto kraštų pritvirtinkite 2 laikiklius **E** (**2 pav.**), jei dar nėra sumontuoti (po vieną kiekvienam kraštui).
a. išimkite ištraukiamuosius stalčius;
b. išimkite riebalų filtrą (-us);
c. gaubto viduje dviem varžtais **P** kuo aukščiau pritvirtinkite laikiklius (oro ištraukimo pusėje), o paskui įsukite varžtus.

3. Gaubto išorėje 3 gnybtais pritvirtinkite tarpinę detalę **M** (jei yra komplekte – **2 pav.**).

4. Įdėkite gaubtą į pakabinamąją lentyną, stebėdami, kad gaubto laikiklis **E** būtų įtvirtintas virš pakabinamosios lentynos laikiklio **D** (**3 pav.**)).
Perveskite elektros kabelį per specialiai išpjautą angą.

5. Užtvirtinkite gaubtą dviem varžtais priekinėje pusėje (**3 pav.** – po vieną kiekviename krašte).

6. Prijunkite elektrą prie namų elektros tinklo, į elektros tinklą įjunkite tik baigę įrengimą.

7. Jei gaubtas nesutaps su apatiniu pakabinamosios lentynos kraštu, sureguliuokite jo poziciją atleisdami varžtus **P** nuo laikiklių **E**, įmontuotų gaubte (**2 pav.**), taip bus galima sureguliuoti, kad gaubtas visai sutaptų su pakabinamaja lentyna, po to vėl įsukite varžtus.

8. Sureguliuokite ištraukiamojo stalčiaus slankiojimą, pakabinamosios lentynos gilumoje reguliuodami dvi plokštes **F** (**4 pav.**). Tokiu būdu bus įmanoma atitaikyti priešakinę dalį pagal pakabinamosios lentynos poziciją (**4 pav.**).
a. Atlaisvinkite plokščių varžtus **F**;
b. Perkelkite plokštes atgal ar į priekį, priklausomai nuo reikiamos padėties.
c. prisukite plokščių varžtus.

9. Prie sandarinimo žiedo **C** pritaisykite ištraukiamąjį vamzdį, pageidautina to paties diametro kaip ir sandarinimo žiedas (**5 pav.**). Ištraukiamasis vamzdis turi būti pakankamai ilgas, kad pasiektų išorę (ištraukiamuoju režimu) ar pakabinamosios lentynos viršų (filtravimo režimu).

10. Pritvirtinkite sandarinimo žiedą **C** (pritvirtinus turi pasigirsti spragtelėjimas) prie gaubto viršutinės oro išėjimo angos.
Kad įrengti būtų lengviau, žiedas pažymėtas raide **G** turi atitikti kreipiklį **H**, esantį prie viršutinės oro išėjimo angos.

11. Užbaikite ištraukiamojo vamzdžio įrengimą.

12. Atidarykite ištraukiamąjį stalčių (6 pav.) ir gaubto viduje 2 varžtais pritaisykite estetinę kaukę **Q** (jei yra komplektacijoje) (7 pav.).

13. Įdiekite riebalų filtrus, prijunkite gaubtą prie elektros tinklo ir patikrinkite, ar gerai veikia.

Gaubto aprašymas

8 pav.

1 Valdymo skydas
2 Nuo riebalų saugantis filtras (1 ar 2, priklausomai nuo turimo modelio)
3 Nuo riebalų saugančio filtro atkabinimo rankena
4 Apšvietimas
5 Garų skydas (ištraukiamas), pagal galimus modelius gali būti metalinis, stiklinis ar su riebalų filtru
6 Estetinė kaukė (pagal turimą modelį)
7 Tarpinė detalė (pagal turimą modelį)
8 Pakabinama lentyna (nėra komplekte, aiškinamasis įrengimo piešinys)

Veikimas

Virtuvėje susikaupus dideliam garų kiekiui, naudokite didžiausią greitį. Patartina įjungti ištraukimą prieš 5 minutes pradedant gaminti, o baigus gaminti palikti veikti dar apie 15 minučių.

Priežiūra

Dėmesio! Prieš valydami prietaisą, išjunkite jį iš elektros tinklo. Ištraukite kištuką iš rozetės arba išjunkite pagrindinį namų elektros jungiklį.

Valymas

Gaubtą reikia nuolat valyti (bent jau taip pat dažnai kaip ir prižiūrint riebalų filtrus), tiek iš vidaus, tiek ir iš išorės. Valymui naudoti šluostę, suvilgytą skystu neutraliu valikliu.
Nenaudokite abrazyvinių valymo priemonių.
NENAUDOKITE SPIRITO!
Dėmesio: netinkamai valant prietaisą bei nesilaikant filtrų keitimo normų gali kilti gaisro pavojus. Todėl rekomenduojama laikytis pateiktų nurodymų.
Gamintojas neprisiima jokios atsakomybės už gaisrą bei galimus variklio gedimus, kilusius dėl netinkamos priežiūros arba dėl šių nurodymų nesilaikymo.
Stiklinio garų skydo valymas (tinka tik keliems modeliams)
12 pav.
Stiklą galite išmontuoti ir valyti įprastu stiklų valikliu.
Norėdami išimti stiklą
1. Išimkite riebalų filtrą
2. Lengvai spustelkite stiklą iš išorės žemyn ir leiskite jam nuslysti į priekį.
3. Išimkite stiklą lengvai jį išstumdami.
Kai nuvalysite, atvirkštine tvarka jį įmontuokite

Nuo riebalų saugantis filtras

Turi būti valomas vieną kartą per mėnesį švelniais valikliais, rankiniu būdu ar indaplovėje atitinkamoje temperatūroje ir trumpuoju ciklu.
Plaunant metalinį nuo riebalų saugantį filtrą indaplovėje, jis gali prarasti spalvą, bet jo filtravimo savybės išliks nepakitusios
Norėdami išmontuoti riebalų filtrą, patraukite spyruoklinę atkabinimo rankeną.
9 pav.

Anglies filtras (tik filtravimo režimu)

Naikina nemalonius kvapus, atsirandančius maisto gaminimo metu.
Gaubtui su 2 varikliais reikia 2 anglies filtrų, o gaubtui su 1 varikliu – 1 anglies filtro.
Anglies filtras prisipildo naudojant jį ilgą laiką, priklausomai nuo virtuvės tipo ir riebalų filtro valymo reguliarumo. Bet kokiu atveju, kapsulę reikia keisti mažiausiai kas keturis mėnesius.
NEGALIMA plauti ar regeneruoti.

10 pav.
Uždėkite anglies filtrą ant variklio sraigtų apsaugos grotelių dangčio, po to pasukite centrinę filtro rankeną **P** pagal laikrodžio rodyklę.
Norėdami išmontuoti, pasukite centrinę filtro rankeną **P** prieš laikrodžio rodyklę.

Lempų keitimas

11 pav.
Išjunkite prietaisą iš elektros tinklo.
Dėmesio! Prieš liesdami lempas, įsitikinkite, kad jos atvėsusios.
Lempą perkiškite per angą:
Ištraukite plafoną, naudodami mažą atsuktuvą ar panašų įrankį.
Pakeiskite neveikiančią lempą.
Naudokite tik aliejines 40W (daugiausiai) lempas (E14).
Uždarykite plafoną (pritvirtinus turi pasigirsti spragtelėjimas).
Jei apšvietimas neveiks, prieš kviesdami techninę pagalbą, patikrinkite, ar lempas įstatėte teisinga pozicija.

LV - ierīkošanas un izmantošanas instrukcija

Aplūkojiet attēlus pirmajās lapās ar alfabētiskām referencēm, kuri atrodas paskaidrojošā tekstā. Stingri sekot instrukcijām, kas atrodas šajā rokasgrāmatā. Netiek uzņemta jebkāda atbildība par iespējamām grūtībām, kaitējumiem vai ugunsgrēkiem, kas var notikt ierīcei šīs rokasgrāmatas instrukciju neievērošanas gadījumā.

Piezīme: Īpašas detaļas ar simbolu (*) ir opcionāli piederumi, kuri tiek piegādāti tikai ar dažiem modeļiem, vai detaļas, kuras nav piegādātas un, kuras ir jāiegādājās.

⚠ Drošības brīdinājumi

Uzmanību! Nepieslēgt ierīci pie elektriskā tīkla, līdz ko ierīkošana nav pilnīgi pabeigta.

Pirms jebkuras tīrīšanas vai tehniskās apkalpošanas operācijas, atslēgt gaisa nosūcēju no elektriskā tīkla, izņemot kontaktdakšu vai atslēdzot mājokļa kopējo slēdzi.

Ierīce nav domāta, lai to izmantotu bērni vai cilvēki ar nepietiekamām fiziskām, sensoriālām vai mentālām spējām, vai ar nepietiekošām zināšanām un pieredzi, izņemot gadījumus, kad tos pieskata vai ierīces izmantošanu apmāca cilvēks, kurš ir atbildīgs par viņu drošību.

Bērniem ir jābūt pieskatītiem, lai tie nespēlētos ar ierīci.

Nekad neizmantot gaisa nosūcēju, ja režģis nav pareizi ierīkots!

Gaisa nosūcējs nekad netiek izmantots, kā atbalsta konstrukcija, ja nu tikai tas ir skaidri norādīts.

Telpā ir jābūt pietiekamai ventilācijai, kad gaisa nosūcējs tiek vienlaicīgi izmantots ar citām ierīcēm, kuras darbojas ar gāzi vai citām degvielām.

Iesūktam gaisam nav jābūt vērstam caurulē, kura tiek izmantota gāzes vai citu degvielu ierīču dūmu izvadīšanai.

Ir stingri aizliegts pagatavot ēdienus "flambē" veidā zem gaisa nosūcēja.

Atlkātās uguns izmantošana ir kaitīga filtriem un var provocēt ugunsgrēkus, tādēļ no tās jebkurā gadījumā ir jāizvairās.

Cepšana ir jāveic to uzraugot, lai izvairītos no pārkarsušās eļļas degšanas.

Kas attiecas uz tehniskiem un drošības noteikumiem, lai izvadītu dūmus, tad ir nepieciešams stingri pieturēties pie vietējo kompetento autoritāšu noteikumiem.

Gaisa nosūcējs ir bieži jātīr, gan no ārpuses, gan no iekšpuses (VISMAZ VIENU REIZI MĒNESĪ,jebkurā gadījumā,ņemot vērā to, kas ir skaidri rakstīts šīs rokasgrāmatas tehniskās apkalpošanas instrukcijās).

Gaisa nosūcēja tīrīšanas, filtru nomainīšanas un tīrīšanas normu neieverošana provocē ugunsgrēka risku.

Neizmantot vai neatstāt gaisa nosūcēju bez pareizi ierīkotām spuldzēm iespējamā elektriskā trieciena riska dēļ.

Tiek noraidīta jebkura atbildība par iespējamiem kaitējumiem, neērtībām vai ugunsgrekiem, kurus provocēja ierīce, gadījumā kad netika ievērotas šīs rokasgrāmatas instrukcijas.

Šī ierīce atbilst Eiropas Direktīvai 2002/96/EC, Waste Electrical And Electronic Equipment (WEEE). Pārliecinoties, vai šis produkts tiek izmests ārā pareizā veidā, izmantotājs veicina izvairīšanos no negatīvajām sekām apkārtējai videi un veselībai.



Simbols ▬ uz produkta vai uz pievienotās dokumetācijas nozīmē, ka ar šo produktu nav jārīkojas, kā mājas atkritumam, bet tas ir jānogādā uz tam domātu savākšanas punktu, kur atkārtoti izlieto elektriskās un elektroniskās ierīces. Tas ir jāizmet, respektējot vietējos likumus, kas attiecas uz atkritumu aizvākšanu. Pēc papildus informācijas par produkta izmantošanu, apstrādi un atkārtotu izlietošanu, ir jāgriežas vietējā iestādē ,kas nodarbojas ar attiecīgo jautājumu, atkritumu atkārtotās izlietošanas servisu, vai uz veikalu, kur produkts tika iegadāts.

Izmantošana

Gaisa nosūcējs ir veidots, lai to izmantotu iesūkšanas versijā ar evakuāciju uz ārpusi vai filtrēšanas versijā ar iekšējo recirkulāciju.

Iesūkšanas versija

Gaisa nosūcējam ir gaisa augšējā izeja **B**, kas ir domāta dūmu izvadīšanai uz ārpusi (izvadīšanas caurule un stiprinājuma spailes nav piegādātas). **Attēls 2**

Pievienot gaisa nosūcēju pie izvadīšanas sienas caurulēm un atvērumiem ar diametru, kas ir vienāds gaisa izejas diametram (savienošanas atloks).

Sienas izvadīšanas cauruļu un atvērumu izmantošana ar mazāku diametru, noteiks iesūkšanas rezultātu pazeminašanos un stipru trokšņu paaugstināšanos.

Tādēļ, tiek noraidīta jebkura atbildība šajā sakarā.

Uzmanību! Ja gaisa nosūcējam ir ogles filtrs, tam ir jābūt noņemtam

Filtrācijas versija

Kad nav iespējams izvadīt gaisu uz ārpusi, tiek izmantots aktīvās ogles filtrs.

Filtrs attīra gaisu un tad tas tiek atgriezts vidē.

Gaiss tiek atgriezts vidē caur cauruli, kura iet caur piekaramo mēbeli un, kura ir pievienota savienošanas gredzenam.

Ir nepieciešami 2 ogles filtri katram gaisa nosūcējam ar 2 motoriem un 1 ogles filtrs katram gaisa nosūcējam ar 1 motoru.

Uzmanību! Ja gaisa nosūcējam nav ogles filtra, tam ir jābūt pasūtītam un ierīkotam pirms izmantošanas.

Modeļi bez iesūkšanas motora darbojas tikai iesūkšanas versijā un tiem ir jābūt pievienotiem pie perifēriskas iesūkšanas vienības (*nav piegādāta ar ierīci*).

Savienosanas instrukcijas ir sniegtas kopā ar perifērisko vienību.

Ierīkošana

Minimālam attālumam starp plīts virsmu, kur tiek novietoti tilpumi un viszemākās gaisa nosūcēja daļas nav jābūt mazākam par 60cm elektriskās plīts gadījumā un 70cm gāzes un kombinētas virtuves gadījumā.

Gadījumā, ja ierīkošanas instrukcijās gāzes ierīcei tiek precizēts lielāks attālums, ir nepieciešams to ievērot.

⚠ Elektriskā pieslēgšana

Tīkla spriegumam ir jāatbilst spriegumam, kurš ir atzīmēts uz īpašas etiķetes, kura atrodas gaisa nosūcēja iekšpusē. Ja nosūcējam ir kontaktdakša, pievienot to rozetei, kura atbilst pastāvošiem likumiem un atrodas pieejamā zonā. Ja gaisa nosūcējam nav kontaktdakšas (tieša pieslēgšana pie elektriskās sistēmas) vai arī kontaktdakša neatrodas pieejamā zonā, pielietot normām atbilstošu bipolāru slēdzi, kurš nodrošina pilnu atslēgšanu no tīkla sprieguma, pārslodzes kategorijas III nosacījumos, saskaņā ar ierīkošanas likumiem.

UZMANĪBU: pirms pieslēgt gaisa nosūcējau pie tīkla barošanas un pirms pārbaudīt tā pareizu darbošanos, vienmēr pārbaudīt ka tīkla kabelis ir ierīkots pareizi.

Ierīkošana

Pirms uzsākt ierīkošanu:

- Pārbaudīt vai iegādātajam produktam ir piemēroti izmēri izvēlētajai ierīkošanas zonai.
- Lai atvieglotu ierīkošanu, ir ieteicams noņemt tauku filtrus un citas daļas, kuru noņemšana un montēšana ir atļauta un izklāstīta instrukcijā.
  Kad ierīkošana ir pabeigta šim/šiem ir jābūt montētam/tiem atpakaļ.
  Noņemšanai, skatīt tai attiecīgus paragrāfus.
- Noņemt aktīvās ogles filtru/s, ja tādi ir piegādāti ar ierīci (skat. attiecīgu paragrāfu). Tam/tiem ir jābūt montētam/tiem atpakaļ, tikai ja Jūs vēlaties izmantot gaisa nosūcēju filtrācijas versijā.
- Pārbaudīt vai gaisa nosūcējā nav (transportēšanas dēļ) pievienotu detaļu (piem., maisiņi ar skrūvēm, garantijas utt), gadījumā, ja tas tā ir, tie ir jāizņem un jāsaglabā.
- Ja ir iespējams, atvienot un pārvietot mēbeles, kuras atrodas gaisa nosūcēja ierīkošanas zonas apakšā un blakus, lai iegūtu labāku pieejamību pie griestiem/sienas, kur tiks ierīkots gaisa nosūcējs. Pretējā gadījumā, aizsargāt cik vien tas ir iespējams mēbeles un visas ierīkošanas pielietojamās daļas. Izvēlēties plakanu virsmu un pārklāt to ar aizsargu, kur vēlāk piesliet gaisa nosūcēju un pievienotās detaļas.
- Atslēgt gaisa nosūcēju, caur mājas galveno elektrības paneli, kad tiek veikta elektriskā pieslēgšana.
- Kā arī, parbaudīt, vai gaisa nosūcēja ierīkošanas zonas tuvumā (zona, kura ir pieejama arī ar ierīkotu gaisa nosūcēju) būtu pieejama elektriskā rozete un būtu iespējams pieslēgties pie mehānisma, kurš izvada dūmus uz ārpusi (tikai iesūkšanas versija).
- Veikt visus nepieciešamos būvdarbus (piem., elektriskās rozetes ierīkošana un/vai atveres ierīkošana izvadīšanas caurules pārejai).

Informācija, kura ir jāzin pirms gaisa nosūcēja ierīkošanas:

Uzmanību! Uz iepakojuma polistirola aizsargiem ir izvietotas 2 fiksācijas skavas. Skavas - viena labā **R** un viena kreisā **L** (skatīt izspiedumu uz skavām).

1. Piestiprināt skavas **D** (**Attēls 1**) pie piekaramās mēbeles sāna paneļa ar divām skrūvēm katrai skavai (labā skava **R** uz labā sāna, kreisā skava **L** uz kreisā sāna), izlīdzināt skavu apakšējai malai.
Novietot skavu pret piekaramās mēbeles aizmugures malu, ņemot vērā, lai skavas aizmugurējā mala saskan ar gaisa nosūcēja aizmugures malu;
Ja gaisa nosūcējam ir atstarpinātājs, un gadījumā, ja tas tiek izmantots, pārvietot skavu uz priekšu tik daudz, cik ir atstarpinātāja biezums.
Izveidot atveri uz piekaramās mēbeles augšas, kas ir domāta izvadīšanas caurules un elektriskā barošanas vada ejai (izmērs atverei, kurš ir atzīmēts **Attēlā 1**, neietver iespējamo atstarpinātāju).

2. Ja nav jau iemontētas, piestiprināt 2 skavas **E (Attēls 2)** pie gaisa nosūcēja sāniem (vienu katram sānam).
a. izņemt izņemamo atvilkni;
b. noņemt tauku filtru/s;
c. piestiprināt skavas no gaisa nosūcēja iekšpuses ar divām skrūvēm **P** katrai skavai; piefiksēt tās pēc iespējas uz augšu (gaisa iziešanas sāns) un pēc tam tās aizskrūvēt.

3. Piestiprināt ar 3 fiksatoriem atstarpinātāju **M** no gaisa nosūcēja ārpuses (ja ir piegādāts ar ierīci – **Attēls 2**).

4. Ievietot gaisa nosūcēju piekaramajā mēbelē, pievēršot uzmanību, lai novietotu gaisa nosūcēja skavu **E** virs piekaramās mēbeles skavas **D** (**Attēls 3**).
Palaist elektrisko vadu caur atveri, kurš tika veikts šim nolūkam.

5. Nobloķēt gaisa nosūcēju ar divām skrūvēm uz priekšējās daļas (**Attēls 3** – viena katram sānam).

6. Veikt elektrisko pieslēgšanu pie mājas elektriskā tīkla; elektriskajam tīklam būs jābūt ieslēgtam tikai tad, kad ierīkošana ir pabeigta.

7. Ja gaisa nosūcējam nevajadzēs cieši piegulēt pie piekaramās mēbeles apakšējās malas, pieregulēt pozīciju, vājinot skavas **E** skrūves **P (Attēls 2),** iemontētas uz gaisa nosūcēja, tad būs iespējami regulēt perfektu savienojumu starp gaisa nosūcēju un piekaramo mēbeli, un tad būs jāpārskrūvē skrūves.

8. Noregulēt izņemamās atvilknes gājienu, saskaņā ar piekaramās mēbeles dziļumu, darbojoties uz diviem apturiem **F (Attēls 4)**. Šajā veidā ir iespējams novietot priekšējo malu viena līnijā ar piekaramo mēbeli **(Attēls 4**).
a. Novājināt apturu **F** skrūves;
b. Pārvietot apturus pēc nepieciešamības, atpakaļ vai uz priekšu.
c. Aizskrūvēt apturu skrūves.

9. Ierīkot izvadīšanas cauruli uz savienojuma gredzena **C,** kurš ir piegadāts ar ierīci; vēlams lai caurulei būtu tāds pats diametrs, kā savienojuma gredzenam (**Attēls 5**).Izvadīšanas caurulei ir jābūt pietiekoši garai, lai sasniegtu āru (Iesūkšanas Versija) vai piekaramās mēbeles augšu (Filtrācijas Versija).

10. Piestiprināt savienojuma gredzenu **C** (stiprināšana ar slēdzēju) pie gaisa nosūcēja augšējās gaisa izejas.
Lai atvieglotu ierīkošanu, gredzenam ir atzīme **G**, kurai ir jāsakrīt ar tam domātu ierievi **H**, kurš veidots uz augšējās gaisa izejas.

11. Pabeigt izvadīšanas caurules ierīkošanu.

12. Atvērt izņemamo atvilkni **(Attēls 6)** un iemontēt estētisko

vāku **Q** (ja tāds ir) ar 2 skrūvēm no gaisa nosūcēja iekšpuses **(Attēls 7**).

13. Ierīkot atpakaļ tauku filtrus, pieslēgt gaisa nosūcēju pie elektriskā tīkla un pārbaudīt tā darbošanos.

Gaisa nosūcēja apraksts

Attēls. 8

1 Kontroles panelis
2 Prettauku filtrs (1 vai 2, atkarībā no modeļa)
3 Prettauku filtra debloķēšanas rokturis
4 Apgaismojums
5 Prettvaiku aizsargs (izņemams), atkarībā no tā, kurš modelis ir pieejams, var būt no metāla, no stikla, vai arī tam var būt tauku filtrs
6 Estētiskais vāks (Pieejams atkarībā no modeļa)
7 Atstarpinātājs (Pieejams atkarībā no modeļa)
8 Piekaramā mēbele (nav piegādāta ar ierīci, ierīkošanas tipoloģijas paskaidrojošs zīmējums)

Darbošanās

Izmantot augstāku ātrumu īpašas virtuves dūmu koncentrācijas gadījumā. Iesakām ieslēgt iesūkšanu 5 minūtes pirms ēdiena gatavošanas sākšanas un neslēgt to ārā vēl 15 minūtes pēc ēdiena gatavošanas pabeigšanas.

Tehniskā apkalpošana

Pirms jebkura veida tehniskās apkalošanas darba, atslēgt gaisa nosūcēju no elektrības.

Tīrīšana

Gaisa nosūcējs ir bieži jātīra (vismaz tikpat bieži, cik bieži tiek veikta tauku filtru tehniskā apkalpošana) gan no ārpuses, gan no iekšpuses. Tīrīšanai ir jāizmanto mitrs audums, kurš ir samitrināts ar neitrāliem šķidriem mazgāšanas līdzekļiem.
Neizmantot jebkuru abrazīvus saturošu produktu.
NEIZMANTOT ALKOHOLU!
Uzmanību: Ierīces tīrīšanas un filtru nomainīšanas normu neievērošana var vest pie ugunsgrēka riskiem. Tātad ir ietecams pieturēties pie ieteiktām instrukcijām.
Tiek noraidīta jebukra atbildība par iespējamiem dzinēja bojajumiem, ugunsgrēkiem, kas tika provocēti neatbistošas tehniskās apkalpošanas vai augstāk minēto brīdinājumu neievērošanas dēļ.

Stikla prettvaiku aizsarga tīrīšana (pieejams tikai dažos modeļos)

Attēls 12

Stikls var būt noņemts un tīrīts ar normālu mazgāšanas līdzekli, kurš ir domāts stikliem.
Lai noņemtu stiklu:

1. Noņemt tauku filtru
2. No ārpuses viegli piespiest stiklu uz leju, lai tas noslīdētu uz priekšu.
3. Noņemt stiklu nedaudz to pagriežot.

Pēc tā notīrīšanas, turpināt pretēja virzienā, lai veiktu montēšanu

Prettauku filtrs

Prettauku filtram ir jābūt tīrītam katru mēnesi, ar neagresīviem līdzekļiem, manuāli vai trauku mazgājamā mašīnā, pie zemas temperatūras un izmantojot īso ciklu. Ja tas tiek mazgāts trauku mazgājamā mašīnā, prettauku filtra metāla detaļas var kļūt nespodras, bet jebkurā gadījumā to spējas nemainās
Lai noņemtu tauku filtru, ir jāvelk debloķēšanas atsperes rokturis.

Attēls 9

Aktīvo ogļu filtrs (Tikai Versijai ar Filtru)

Notur nepatīkamas smaržas, kuras veidojas no ēdiena gatavošanas.

Ir nepieciešami 2 ogles filtri katram gaisa nosūcējam ar 2 motoriem un 1 ogles filtrs katram gaisa nosūcējam ar 1 motoru.
Ogles filtra piesātināšana notiek pēc vairāk vai mazāk ilgas izmantošanas, atkarībā no virtuves veida un tauku filtru tīrīšanas biežuma. Jebkurā gadījumā, ir nepieciešams nomainīt kartridžu katru ceturto mēnesi.
NEVAR būt mazgāts vai atjaunots.

Attēls 10

Uzlikt ogles filtru, lai tas pārklātu motora lāpstiņriteņa aizsardzības režģi, tad ir jāpagriež filtra centrālais rokturis **P** pulksteņrādītāja virzienā.
Lai to noņemtu nost, ir jāpagriež filtra centrālais rokturis **P** pretēji pulksteņrādītāja virzienam.

Spuldžu nomainīšana

Attēls 11

Atvienot ierīci no elektriskās sistēmas.
Uzmanību! Pirms pieskarties spuldzēm, pārliecināties, ka tās ir aukstas.
Piekļūt pie spuldzes atrašanās vietas:
Izņemt plafonu, pielietojot mazu skrūvgriezi vai līdzīgu instrumentu.
Nomainīt bojātu spuldzi.
Izmantot tikai svečveida spuldzi max. 40W (E14)
Aizvērt plafonu (stiprināšana ar slēdzēju).
Ja apgaismojums nedarbojas, pārbaudīt, vai spuldze ir pareizi ievietota, pirms griezties pie tehniskā servisa.

ET - Paigaldus- ja kasutusjuhend

Kasutage ka esimestel lehekülgedel toodud jooniseid, kus õhupuhasti osad on tähistatud tekstis viidatud tähtedega.

Järgige täpselt käesolevas juhendis antud juhiseid. Seadme valmistaja keeldub igasugusest vastutusest seadmega seotud võimalike ebameeldivuste, rikete või tulekahjude eest, mis tulenevad selles juhendis antud juhiste eiramisest.

Märkus. Sümboliga "(*)" tähistatud osad on lisaseadmed, mis kuuluvad ainult mõne mudeli juurde, või seadmed, mis ei kuulu komplekti ja tuleb eraldi osta.

⚠ Ohuabinõud

Tähelepanu! Enne installatsiooni täielikku lõppu mitte lülitada seadet elektrivoolu.

Ennem misiganes puhastus- või hooldustöö läbiviimist, lülitage tõmbekapp pisitikut eemaldades elektrivoolust välja või lüitage välja eluaseme üldine lüliti.

Seade ei ole mõeldud kasutamiseks ei laste, vanadusest tekkinud füüsilise puudega või mentaalsete häiretega inimeste, ega ka kasutuskogemust mitteomavate isikute poolt, välja arvatud juhul kui eelmainitud isikud on kas valve all või kellegi nende turvalisese eest vastutava inimese poolt istrueeritud seadet kasutama.

Lapsed peavad olema kontrollitud, et mitte seadmega mängida.

Ärge kasutage kunagi tõmbekappi ilma õigesti asetatud võreta.

Tõmekapp ei tohi KUNAGI olla kasutatud millegi toetusalusena, juhul kui see just nii ei ole ettenäidistatud.

Juhul kui tõmbekappi kasutatakse samaaegselt teiste gaasipõhiliste seadmetega või kütteainetega, peab ruum olema piisavalt ventileeritud.

Sissehingatav õhk ei tohi olla kaasatud pääsus, mida kasutatakse ka gaasipõhiliste seadmete ja kütteainete poolt tekitatud aurude väljalaadimiseks.

Küpsetada toite tõmbekapi all lahtisel tulel, on rangelt keelatud.

Lahtise tule mõju on kahjulik filtritele ja võib põhjustada ohtu tulekahjuks, ning seega tuleb olla igati väldutud.

Praadimine peab olema kontrolli all, vältimaks et õli võib ülesoojenemise korral tuld võtta.

Mis puutub aurude väljutamise tehnilistesse ettevaatusabi- ja ohunõuetesse, toetuge kohalike autoreteetide poolt ettenähtud normidele.

Tõmbekapp peab olema nii välis- kui ka seespidiselt puhastatud regulaarselt puhastatud (VÄHEMALT ÜKS KORD KUUS, pidada igal juhul lugu käesolevas juhendis indikeeritud hooldusnõuetest).

Tähelepanematus tõmbekapi enda puhastamisel, või filtrite puhastamisel/asendamisel, kaasata riski tulekahjuks.

Ärge kasutage õhupuhastit või ärge jätke seda ilma korralikult külgemonteeritud lampideta, sest on elektrikatkestuse oht.

Ei loeta end vasttavaks ebameeldivuste ja kahjude eest, mis tekivad tänu tähelepanematusele käesolevas manuaalis tootud juhiste suhtes.

Seade on märgistatud direktiivi 2002/96/EÜ elektri-ja elektroonikaseadmete jäätmete kohta (Waste Electrical and Electronic Equipment, WEEE) kohaselt. Kui tarbijad kontrollivad, et see toode kõrvaldatakse kasutusest õigesti, aitavad nad sellega vältida võimalikke negatiivseid tagajärgi keskkonnale ja tervisele.



Sümbol ▬ tootel või selle saatedokumentides näitab, et toodet ei tohi käidelda nagu olmejäätmeid, vaid see tuleb anda elektri- ja elektroonikaseadmete jäätmete vastuvõtupunkti, kust nad lähevad taasringlusse. Järgige kohalikke jäätmete kõrvaldamise alaseid õigusnorme. Lisateabe saamiseks selle toote käitlemise, taaskasutamise ja ringlussevõtu kohta võtke ühendust vastava kohaliku asutuse, olmejäätmete kogumise ettevõtte või selle firmaga, kelle käest te toote ostsite.

Kasutamine

Õhupuhasti on valmistatud nii, et seda saaks kasutada nii väljatõmberežiimis kui ka õhku filtreeriva toasisese tsirkulatsiooniga režiimis.

Väljatõmberežiim

Õhupuhasti ülemise väljalaskeava **B** kaudu viiakse suits väliskeskkonda (väljatõmbetoru ja kinnitusklambrid ei kuulu komplekti). **Joonis 2**

Tähelepanu! Kui õhupuhastile on paigaldatud söefilter, tuleb see eemaldada

Filtreeriv režiim

QKui õhku ei ole võimalik väliskeskkonda juhtida, kasutatakse aktiivsöefiltrit.

Õhk puhastatakse filtriga ja suunatakse ruumi tagasi.

Õhk juhitakse ruumi tagasi läbi toru, mis läheb läbi õhupuhasti kapi ning on ühendusvõru külge ühendatud.

Kahe mootoriga õhupuhasti jaoks on vaja kaht söefiltrit ja ühe mootoriga õhupuhasti jaoks üht söefiltrit.

Tähelepanu! Kui õhupuhastil söefilter puudub, tellige ja paigaldage see enne seadme kasutuselevõttu.

Ilma imimootorita mudelid töötavad ainult väljatõmberežiimis ja selline mudel tuleb ühendada välimise väljatõmbeseadmega (*ei kuulu komplekti*).

Kokkupanemisõpetus on lisaseadme juures.

Paigaldamine

Minimaalne vahekaugus pliidi pinna ja köögi õhupuhasti alumise ääre vahel ei tohi elektripliidi puhul olla väiksem kui 60cm ning gaasi- või kombineeritud pliidi puhul väiksem kui 70cm.

Kui gaasipliidi paigaldusjuhendis nõutakse suuremat vahekaugust, tuleb seda arvesse võtta.

⚠ Elektriühendus

Nagu tõmbekapi sees oleval etiketil märgistatud, peab elektripinge olema vastavuses tõmbekapi iseärasustega. Juhul kui, on ettenähtud seinapistik, siis ühendage tõmbekapp kohalikele normidele vastavasse seinakonakti. Juhul kui on

ettenähtud elektripistik (otseühendus elektrivoolu) võ kui pistik ei ole konformne seinakontaktiga, siis aplikeerige nende kahe vahele üks kaheotsaline vahekontakt, mis kindlustaks automaaste III-manda kategooria kõrgepinge korral täieliku elektrivoolust väljalülituse; nagu installeerimise reeglid ette näevad.

TÄHELEPANU! Enne, kui lülitate õhupuhasti uuesti elektrivõrku ja kontrollite, kas see töötab korralikult, kontrollige alati, kas võrgukaabel on korralikult monteeritud.

Paigaldamine

Enne paigaldamise algust:

- Kontrollige, kas ostetud toote mõõdud sobivad varem väljavalitud paigalduspiirkonna mõõtudega.
- Paigaldamise hõlbustamiseks on soovitatav ajutiselt eemaldada rasvafiltrid ja teised osad, mille eemaldamine ja uuesti paigaldamine on lubatud ning kui neid tegevusi on käesolevas juhendis kirjeldatud.
  See osa / need osad pannakse külge tagasi, kui õhupuhasti on juba paigaldatud.
  Osade lahtivõtmise kohta vt vastavaid punkte.
- Eemaldage aktiivsöefilter/-filtrid, kui seade on nendega varustatud (vt ka vastavat punkti). See/need pannakse tagasi ainult siis, kui õhupuhastit tahetakse kasutada filtreerival režiimil.
- Kontrollige, ega õhupuhasti sees ei ole (transportimise ajal sinna sattunud) selle juurde kuuluvaid esemeid (nt kruvidega ümbrikke, garantiidokumente jms). Kui on, siis võtke need välja ja hoidke alles.
- Kui võimalik, ühendage õhupuhasti paigaldamispiirkonna alla ja ümbrusse jäävad mööbliesemed lahti ning viige eemale, et laele/seinale, kuhu puhasti paigaldatakse, oleks kergem ligi pääseda. Kui see ei ole võimalik, katke kõik paigaldamispiirkonna lähedusse jäävad mööbliesemed ja muud esemed võimalikult hästi kinni. Valige üks tasane pind, kuhu õhupuhastit ja selle juurde kuuluvaid detaile saaks toetada.
- Elektrivõrku ühendamise ajaks lülitage õhupuhasti vool vastava majapidamise peakilbist välja.
- Lisaks sellele kontrollige, kas õhupuhasti paigaldamispiirkonnas (ja kohas, kuhu pääseks ligi ka pärast õhupuhasti paigaldamist) saab kasutada pistikupesa ning kas õhupuhastit saab ühendada väljatõmbeseadmega, mis juhib suitsu väliskeskkonda (ainult väljatõmberežiimi korral).
- Tehke kõik vajalikud müüritisetööd (nt paigaldage pistikupesa ja/või puurike auk väljatõmbetoru jaoks).

Eelinformatsioon õhupuhasti paigaldamiseks:

Tähelepanu! Kaks kronsteini on paigutatud pakendi vahtplastosa sisse.

Pakendis on üks parempoolne **(R)** ja üks vasakpoolne **(L)** kronstein (vt kronsteinidele löödud tähiseid).

1. Kinnitage kronsteinid **D** (**joonis 1**) kapi külgseintele, kumbki kronstein kahe kruviga (parempoolne kronstein **(R)** paremale poole, vasakpoolne **(L)** vasakule poole), vaadake, et need oleksid alumise servaga ühel joonel.
Paigutage kronsteinid nii, et need ulatuksid vastu kapi tagaseina, arvestades, et kronsteini tagumine äär vastab õhupuhasti tagumisele küljele;
Kui õhupuhasti juurde kuulub vaheliist ja te kasutate seda, paigutage kronstein vaheliistu laiuse võrra ettepoole.

2. Kinnitage kaks kronsteini **E** (**joonis 2**) õhupuhasti külgedele (kummalegi küljele üks), kui need ei ole juba paigaldatud.
a. Tõmmake sahtel välja;
b. Eemaldage rasvafilter/-filtrid;
c. Kinnitage kronsteinid õhupuhasti siseküljelt, kumbki kronstein kahe kruviga **P**, kinnitage need nii kõrgele kui võimalik (õhu väljumise küljel) ning kruvige seejärel kinni.

3. Kinnitage vaheliist **M** õhupuhasti välimiselt küljelt kolme klambriga (kui vaheliist kuulub komplekti, **joonis 2**).

4. Asetage õhupuhasti kappi, jälgides, et õhupuhasti küljes olev kronstein **E** jääks kapi kronsteini **D** peale (**joonis 3**). Viige elektrikaabel läbi selle jaoks tehtud ava.

5. Fikseerige õhupuhasti kahe kruviga esiküljelt (**joonis 3,** üks kruvi kummalgi pool).

6. Ühendage seade majapidamise vooluvõrku; selle võrgu võib toitevõrku lülitada alles siis, kui paigaldamine on lõpetatud.

7. Kui õhupuhasti ei jää kapi alumise servaga päris ühetasa, reguleerige selle asendit, keerates õhupuhasti külge kinnitatud kronsteinide **E** (**joonis 2**) kruvisid **P** lõdvemaks; niiviisi saab õhupuhasti ja kapi servad omavahel korralikult paika reguleerida, seejärel keerake kruvid uuesti kinni.

8. Reguleerige väljatõmmatava sahtli jooksu kapi sügavuse järgi kahe stopperi **F** abil (**joonis 4**). Niiviisi on võimalik esikülg kapiga ühele joonele saada (**joonis 4**).
a. Keerake stopperite **F** kruvid lõdvemaks;
b. Nihutage stoppereid vajadust mööda ette- või tahapoole.
c. Keerake stopperite kruvid kinni.

9. Paigaldage komplekti kuuluvale ühendusvõrule **C** väljatõmbetoru, mille diameeter on soovitavalt sama suur kui ühendusvõru oma (**joonis 5**). Väljatõmbetoru peab olema küllalt pikk, et see ulatuks õue (väljatõmberežiimi puhul) või kapi laeni (filtreeriva režiimi puhul).

10. Kinnitage ühendusvõru **C** (klõpskinnitus) õhupuhasti õhuväljalaskeava külge.
Paigaldamise hõlbustamiseks on võrul juhik **G**, mis peab minema kohakuti talle vastava soonega **H** ülemise õhuväljalaskeava küljes.

11. Viige väljatõmbetoru paigaldamine lõpule.

12. Avage väljatõmmatav sahtel (joonis 6) ning kinnitage ilukate **Q** (kui see kuulub komplekti) kahe kruviga õhupuhasti siseküljelt (**joonis 7**).

13. Pange rasvafiltrid tagasi, ühendage õhupuhasti vooluvõrguga ja kontrollige, kas see töötab korralikult.

Õhupuhasti kirjeldus

Joonis 8

1 Juhtpaneel
2 Rasvafilter (olenevalt kasutatavast mudelist 1 või 2)
3 Rasvafiltri hoob
4 Valgustus
5 Aurupüüdja (väljatõmmatav); olenevalt saadaolevast mudelist võib olla metallist, klaasist, või koos rasvafiltriga.
6 Ilukate (saadaval olenevalt kasutatavast mudelist)
7 Vaheliist (saadaval olenevalt kasutatavast mudelist)
8 Kapp (ei kuulu komplekti, joonis on mõeldud paigaldusmeetodi selgitamiseks)

Töötamine

Kui auru kontsentratsioon köögis on eriti kõrge, kasutage kõige suuremat kiirust. Soovitame väljatõmbe sisse lülitada 5 minutit enne söögitegemise algust ning jätta see pärast söögivalmistamise lõppu veel umbes 15 minutiks tööle.

Hooldus

Enne hooldustöid võtke õhupuhasti vooluvõrgust välja.

Puhastamine

Õhupuhastit tuleb sageli (vähemalt sama tihti, kui hooldatakse rasvafiltreid) nii seest kui ka väljast puhastada. Puhastamiseks kasutage neutraalse vedela puhastusvahendiga niisutatud lappi.
Vältige abrasiivseid aineid sisaldavaid vahendeid.
ÄRGE KASUTAGE ALKOHOLI!
Tähelepanu! Seadme puhastamise ja filtrite vahetamise eeskirjade mittejärgimisega kaasneb tulekahjuoht. Seepärast on soovitatav järgida antud juhiseid.
Me ei võta enda peale mingit vastutust ebaõigest käsitsemisest või eespool toodud ettevaatusabinõude mittejärgimisest tingitud võimalike mootorikahjustuste ja tulekahjude eest.
Klaasist aurupüüdja (üksnes mõnel mudelil) puhastamine
Joonis 12
Klaasi võib õhupuhasti küljest lahti võtta ja puhastada tavalise klaasipuhastusvahendiga.
Klaasi eemaldamiseks:
1. eemaldage rasvafilter
2. suruge klaasi väljastpoolt kergelt allapoole ning laske sellel ettepoole libiseda.
3. eemaldage klaas, lastes sellel veidi pöörduda.
Kui klaas on puhas, paigaldage see uuesti, tehes eespool toodud toiminguid vastupidises järjekorras.

Rasvafilter

Seda tuleb kord kuus mittesöövate puhastusvahenditega puhastada kas käsitsi või nõudepesumasinas madala temperatuuri ja lühikese tsükliga.
Nõudepesumasinas pesemisel võib metallist rasvafilter värvi muuta, aga tema filtreerimisomadusi ei muuda see vähimalgi määral.
Rasvafiltri eemaldamiseks tõmmake hooba.
Joonis 9

Aktiivsöefilter (ainult filtreeriva režiimi jaoks)

Absorbeerib toiduvalmistamisel tekkivad ebameeldivad lõhnad.
Kahe mootoriga õhupuhasti jaoks on vaja kaht söefiltrit ja ühe mootoriga õhupuhasti jaoks üht söefiltrit.
Söefilter küllastub kas lühema või pikema kasutamise järel olenevalt pliidist ja sellest, kui korrapäraselt rasvafiltrit puhastatakse. Igal juhul tuleb kassett välja vahetada vähemalt iga nelja kuu tagant.
Seda EI TOHI pesta ega taasaktiveerida

Joonis 10
Asetage söefilter mootori tööratta kaitsevõrele, seejärel pöörake filtri keskhooba **P** päripäeva.
Söefiltri eemaldamiseks pöörake filtri keskhooba **P** vastupäeva.

Pirnide vahetamine

Joonis 11
Võtke aparaat vooluvõrgust välja.
Tähelepanu! Enne pirnide puudutamist veenduge, kas need on jahtunud.
Lambipesa juurde pääsemiseks
tõmmake välja valgusplafoon, kasutades väikest lameda otsaga kruvikeerajat või muud selletaolist eset kangina.
Vahetage katkine pirn välja.
Kasutage ainult oliivikujulisi, mitte üle 40 W pirne (E14).
Sulgege plafoon uuesti (klõpskinnitus).
Kui valgustus ei hakka tööle, kontrollige enne tehnoabi kutsumist, kas pirn on korralikult pesas.