Weissgauff

Кіріктірілетін тұмшапеш

Weissgauff

EOY 451 PDB PDW PDX

Пайдалану жөніндегі нұсқаулық

Қолданар алдында осы нұсқаулықты мұқият оқып, меңгеріп шығыңыз.
Құрылғымен жұмыс істеу кезінде қауіпсіздік ережелерін сақтаңыз

4824485

МАЗМҰНЫ

Қауіпсіздік техникасының ережелері 3
Сақтық шаралары 5
Құрылғыны алғашқы іске қосу 7
Құрылғының сипаттамасы 7
Тұмшапеш элементтері 7
Құрамдас бөлшектері 7
Басқару панелі 8
Функциялар 9
Тұмшапешті пайдалану 10
Тағамды дайындау жөніндегі ұсынымдар және нұсқаулықтар 10
Энергияны үнемдеу жөніндегі кеңестер 10
Сағатты баптау 11
Кейінге қалдырылған бастау 12
Тазалау және күтім жасау 14
Тұмшапеш және тұмшапештің есігі 14
Есікті шешу 14
Бағыттаушыларды шешу 15
Тұмшапеш шамын ауыстыру 15
Температура датчигін ауыстыру 16
Техникалық сипаттамалары 16
Орнату жөніндегі нұсқаулықтар 17

Біздің өнімді сатып алғаныңыз үшін алғыс білдіреміз. Бұл өнім тек үйде пайдалануға арналған. Бұйымды дұрыс және қауіпсіз пайдалануды қамтамасыз ету үшін осы нұсқаулықты мұқият оқып шығыңыз. Қауіпсіздік ережелеріне ерекше назар аударыңыз (3-5 бет). Кепілдік талонын және пайдаланушы нұсқаулығын сақтаңыз. Өндіруші өз қалауы бойынша және қосымша хабарламаларсыз өнімнің сапасын үздіксіз жақсарту саясатына сүйене отырып, модельдің конфигурациясын, сыртқы түрін, өндіріс елін және техникалық сипаттамаларын өзгерте алатынына назар аударамыз. Сіз сатып алған үлгісі осы Нұсқаулықтың мәтінінде сипатталғаннан өзгеше болуы мүмкін.

Қауіпсіздік техникасының ережелері

Денеге зақым келтірмеу және мүліктің бүлінуіне жол бермеу үшін төмендегі сақтық шараларын орындаңыз.

■ Келесі белгішелер қауіпсіздік ережелерін бұзудан туындаған зақымдану дәрежесін көрсетеді.



НАЗАР АУДАРЫҢЫЗ: егер оның алдын-алу шаралары қабылданбаса, өлімге немесе ауыр жарақатқа әкелуі мүмкін ықтимал қауіпті көрсетеді.



ЕСКЕРТПЕ: егер оның алдын-алу шаралары қабылданбаса, өлімге немесе орташа дәрежедегі жарақатқа әкелуі мүмкін ықтимал қауіпті көрсетеді.

Белгілердің жіктелуі.



Бұл белгі аспапты пайдалану кезінде тыйым салынғанын көрсетеді.



Бұл белгіше аспапты пайдалану кезінде белгіленген шарттардың міндетті түрде орындалуын көрсетеді.



НАЗАР АУДАРЫҢЫЗ



Егер қуат кабелі немесе қуат ашасы зақымдалған болса немесе розетка мен аша арасындағы байланыс босаңсыған болса, аспапты пайдаланбаңыз. Электр тоғының соғуын немесе қысқа тұйықталу салдарынан өрттің алдын алу үшін, қуат кабелі зақымдалған жағдайда, оны дереу Weissgauff уәкілетті қызмет көрсету орталығына хабарласып ауыстыру керек.

- Қуат сымын немесе ашаны зақымдамаңыз.
- Қуат кабелі мен қуат ашасын өздігінен ауыстыру немесе түрлендіру бойынша кез келген операцияларға тыйым салынады. Құрылғыны орнату және пайдалану кезінде кабель оның зақымдалуына әкелуі мүмкін әсерлерге ұшырамайтынына көз жеткізіңіз. (Бұл шарттарды сақтамау қысқа тұйықталу салдарынан электр тогының соғу немесе өрт шығу қаупіне әкелуі мүмкін.)
- Тұмшапеште ауа өткізбейтін резервуарларды немесе контейнерлерді пайдаланбаңыз. (Пісіру кезінде артық қысымның салдарынан болатын жарылыс қаупін болдырмау үшін.)
- Тұмшапештің тесіктеріне ештеңе тықпаңыз. Әсіресе электр сымдары сияқты металл заттарды. (Бұл шарттарды сақтамау электр тогынан зақымдалуға немесе жарақатқа әкелуі мүмкін.)
- Тұмшапештің алдына сәндік есік панельдерін орнатпаңыз. (Есік панельдерінің қызып кетуіне жол бермеу үшін.)

- Пайдалану кезінде немесе пайдалану аяқталғаннан кейін бірден аспапқа сүйенбеңіз. Балаларға ерекше назар аударыңыз. (Күйіп қалуды болдырмау үшін.)
- Бұйымға термотөзімді қасиеттері жоқ ие заттарды салмаңыз. (Жоғары балқу температурасынан туындаған өрттің алдын алу үшін.) Мысалы: жанғыш заттар, пластик контейнерлер, алюминий жұқалтырдан жасалған бұйымдар және т. б.
- Бұл аспапты бөлмені жылыту үшін пайдаланбаңыз. (Өрттің алдын алу және өнімнің қызмет ету мерзімін қысқарту үшін.)
- Бұл аспапты ашылмаған консервілерді қыздыру үшін пайдаланбаңыз. (Қыздыру кезінде шамадан тыс қысым салдарынан жарылыстан туындаған өрттің, күйіктің немесе жарақаттың алдын алу үшін.)

Конструкцияны өзгертпеңіз, бұйымды өзіңіз бөлшектемеңіз және жөндемеңіз. (Өрттің, электр тогының соғуының немесе жарақаттанудың алдын алу үшін.) Жөндеу үшін Weissgauff уәкілетті қызмет көрсету орталығының мамандарына хабарласыңыз.

- Тұмшапештің есігінің әйнегін абразивті заттармен немесе өткір қырғышпен тазаламаңыз. (Әйнектің бетінде сызаттардың пайда болуын болдырмау үшін, оның ақаулығына алып келеді.)
- 220-240 В/16 А сипаттамалары бар айнымалы тоқ розеткаларын қолдануды ұмытпаңыз. (Басқа электр аспаппен бірге қызудан туындаған өрттің алдын алу үшін.) Кем дегенде 16 А ерекшеліктері бар монтаж платаларын міндетті түрде пайдаланыңыз.
- Қуат ашасы розеткаға нық салынып тұрғанына көз жеткізіңіз. (Өрттің, электр тогының соғуын болдырмау үшін.)
- Бұл бұйым жергілікті қауіпсіздік техникасы ережелеріне сәйкес жерге тұйықтау жүйесіне қосылуы керек. (Ақаулық болған жағдайда электр тогының соғу қаупін болдырмау үшін.)
- Пайдаланушылар пайдаланбас бұрын электр қауіпсіздігінің негізгі талаптарын тексеруі керек. Егер қандай да бір күмән туындаса, білікті мамандарға жүгіну керек.
- Қолданар алдында құрылғы мен барлық электр компоненттерінің дұрыс орнатылғанына көз жеткізіңіз. (Өрттің немесе жарақаттың алдын алу үшін.)
- Бұл бұйым мынадай адамдарға (балаларды қоса алғанда) арналмаған: физикалық, сенсорлық немесе ақыл-ой қабілеттері шектеулі, сондай-ақ тәжірибесі мен білімі жоқ, олар бақылауда болған немесе аспапты қауіпсіз пайдалану жөнінде нұсқаулар алған және осыған байланысты қауіптерді түсінетін жағдайларды қоспағанда. Балалар аспаппен ойнамауы тиіс. Тазалау мен қызмет көрсетуді балалар қараусыз жүргізбеуі керек. (Күйіп қалуды, жарақаттануды немесе электр тогының соғуын болдырмау үшін.)
- Тасымалдау кезінде аспапты қорғау үшін қолданылатын ораманың (мысалы, полистирол көбік және пластикалық қаптама материалдары) балалардың қолы жетпейтін жерде екеніне көз жеткізіңіз.

- Ақаулық болған жағдайда аспапты пайдалануды тоқтатыңыз, қуат ашасын розеткадан алыңыз және кеңес алу, тексеру немесе жөндеу үшін Weissgauff уәкілетті қызмет көрсету орталығына хабарласыңыз.
- Осы құрылғыны орнату, қызмет көрсету және жөндеу кезінде оны қуат көзінен ажыратуды ұмытпаңыз. (Электр тогының соғуын немесе жарақаттануын болдырмау үшін.) Негізгі сақтандырғыш істен шыққан кезде құрылғыны да ажырату керек.
- Жарықтандыру шамын ауыстырмас бұрын құрылғыны қуат көзінен ажыратқаныңызға көз жеткізіңіз. (Электр тогының соғуын болдырмау үшін.)
- Бірінші рет қолданар алдында, иісті кетіру үшін тұмшапешті қандай да бір заттарды немесе тамақ өнімдерін салмай-ақ іске қосыңыз («құрылғыны бірінші рет іске қосу» қолданбасын қараңыз). Бұл болашақта тамақ дайындаудың ең жақсы нәтижелерін қамтамасыз ету үшін жасалуы керек.
- Қолданар алдында қаптауыш және амортизациялық материалдарды алып тастаңыз. (Температураның көтерілуінен туындаған өртті болдырмау үшін.)

ЕСКЕРТПЕ

Тұмшапешке тез тұтанатын материалды салмаңыз. (Тұмшапеш кездейсоқ қосылған кезде өрт шықпауы үшін.)

- Құрылғының зақымдануын болдырмау үшін жылжытып шығарылған қаңылтыр табаға/торға отырмаңыз және құламаңыз.
- Тұмшапештің әйнек есіктерін тазарту үшін абразивті заттарды немесе өткір металл қырғыштарды пайдаланбаңыз. (Бетіндегі сызаттардың пайда болуын немесе тіпті әйнектің бұзылуын болдырмау үшін.)
- Бұл бұйымды тазарту үшін бу тазартқышты пайдаланбаңыз. (Қысқа тұйықталуды немесе бұйымның істен шығуын болдырмау үшін.)
- Қуат қосылғаннан кейін құрылғының түбіне тигізбеңіз. (Күйіп қалуды болдырмау үшін.)

Майды бөліп тамақ дайындау кезінде оның қыздыру дәрежесін бақылауды ұмытпаңыз. (Өрттің алдын алу үшін.)

- Розеткадан ашаны алғанда, міндетті түрде оны ұстап тұрыңыз. (Электр тогының соғуын немесе қысқа тұйықталу салдарынан өрттің алдын алу үшін.)
- Тұмшапештің есігін тек тұтқасынан ұстап, жабыңыз. (Есікті жапқан кезде саусақтарды қысып алудан болуы мүмкін жарақаттардың алдын алу үшін.)

Сақтық шаралары

- Бірінші рет қолданар алдында өнімдегі барлық қорғаныс қабатын алып тастаңыз (жапсырмадан басқа). (Жоғары температураға байланысты қорғаныш үлдірдің балқуына жол бермеу үшін.)

- Бірінші рет қолданар алдында тұмшапештен бүкіл ішіндегісін шығарыңыз. (Гриль, қаңылтыр табаның екі жағындағы картон, грильдің алдыңғы және артқы жағындағы амортизациялық көбік және бағыттағыштардағы тасымалдау таспалары).
- Жұмыс кезінде тұмшапеш өте ыстық болады, жұмыс кезінде ыстыққа төзімді қолғап кию керек. (Күйіп қалуды болдырмау үшін.)
- Жұмыс кезінде тұмшапештің есігі жабық болуы керек, есікте ешқандай зат бітеліп қалмағанына көз жеткізіңіз. (Пісірілген тағамның дәміне әсер етпеу немесе өрттің пайда болуы үшін.)
- Тұмшапеште тәтті тамақ қалдықтарын қалдырмаңыз (мысалы, тосап). (Тұмшапештің ішіндегі эмальға зақым келтірмеу үшін.)
- Тұмшапеште пластик бұйымдарын пайдаланбаңыз. (Тұмшапештің зақымдалуына әкелетін пластиктің балқуына жол бермеу үшін)
- Тұмшапешті пайдалану кезінде түбін алюминий жұқалтырмен жаппаңыз және тұмшапештің түбіне кәстрөлдер мен қаңылтыр табаны қоймаңыз. (Тұмшапештің ішіндегі эмальға зақым келтірмеу үшін.)
- Тұмшапешті пайдалану кезінде, егер беті әлі де ыстық болса, қаңылтыр табаға су құймаңыз. (Будың пайда болуын немесе эмаль бетіне зақым келтіруді болдырмау үшін.)
- Аэрозоль тазалағыштарын қолданбаңыз.

Керек-жарақтарды орнату

Торды немесе пісіру парағын қауіпсіз пайдалануды қамтамасыз ету үшін оларды дұрыс бағытта салу керек. Тұмшапеш олардың орнату үшін 5 деңгейді қамтиды. Есікті жаппас бұрын, тордың (қаңылтыр табаның) орнында сенімді орнатылғанына және тордың (қаңылтыр табаның) есіктің ішкі жағындағы әйнекке тигізбейтініне көз жеткізіңіз.

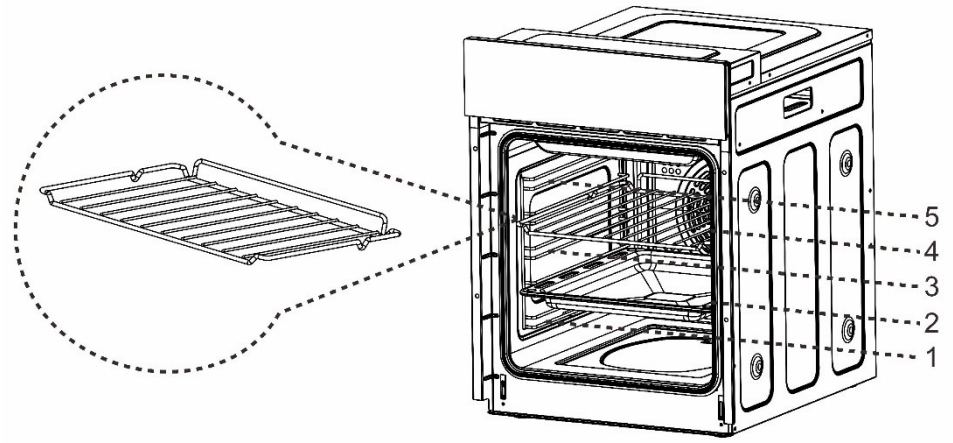

Қаптау материалдарын жою

Тұмшапешті қолданар алдында қаптама материалдарды алып тастаңыз.

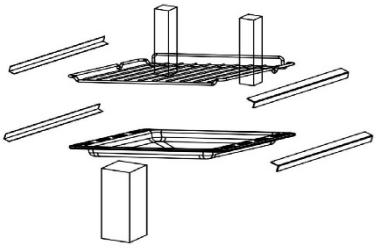

Құрылғыны алғашқы іске қосу

Ескертпе: тұмшапешті алғаш рет қолданған кезде аз мөлшерде түтін мен ілеспе иіс пайда болуы мүмкін, бұл қалыпты жағдай. Бос пештің температурасын 250 °C-қа дейін реттеп, 30 минутқа қалдырыңыз.

1. Барлық қаптама материалдарын алып тастаңыз

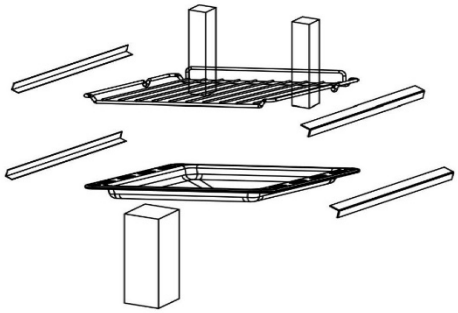

2. Бос тұмшапештің іске қосуын шамамен 30 минут жүргізіңіз.

3. Аспапты қыздыру кезінде белгілі бір иіс шығуы мүмкін, осы операция кезінде асүйді желдетіңіз.

Құрылғының сипаттамасы

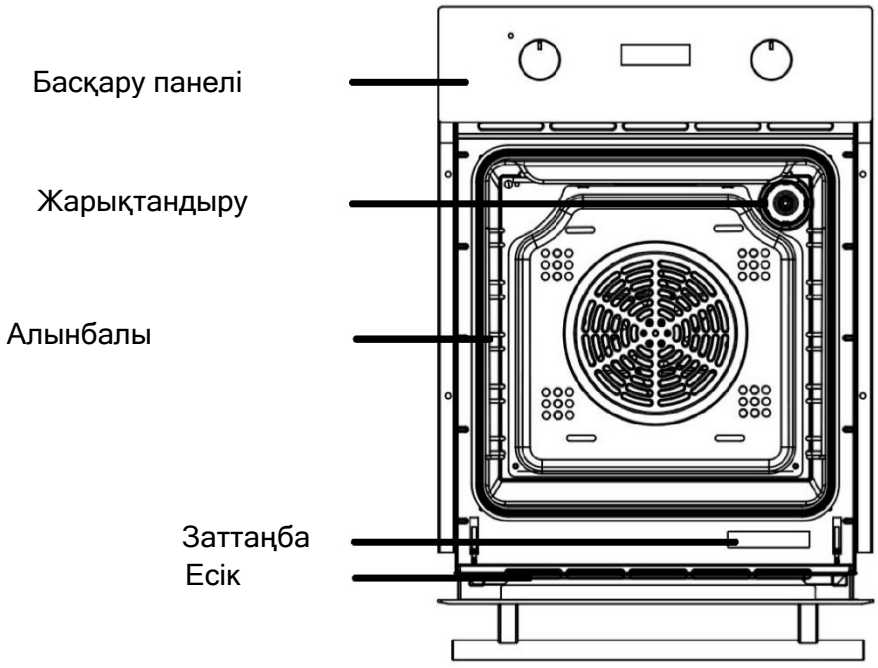

Құрамдас бөлшектері

Алғашқы қолданар алдында тұмшапешті тазарту үшін барлық керек-жарақтарды жұмсақ шүберекпен және тұмшапешті тазалауға арналған бейтарап жуғыш құралмен тазалаңыз.

Жеткізу жиынтығынан тек түпнұсқа керек-жарақтарды пайдаланыңыз.

Гриль үшін қолданылатын тор.

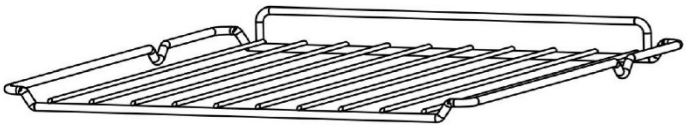

Эмальданған пісіру парағы торттар, тәтті нандар, мұздатылған өнімдер сияқты көп мөлшерде тамақ дайындау үшін, сонымен қатар май жинау үшін қолданылады.

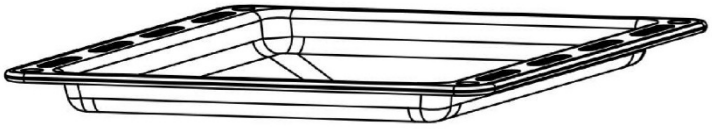

Алынбалы бағыттауыштар. Қажет болған жағдайда

тұмшапешті тазалаған кезінде жойылуы мүмкін.

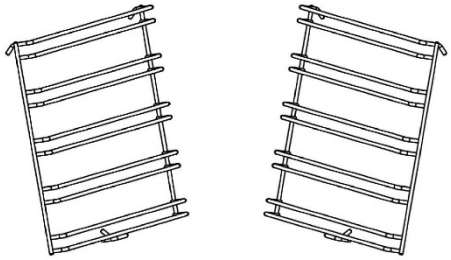

Бұйымды бекіту үшін (міндетті түрде) монтаждау бұрамалары

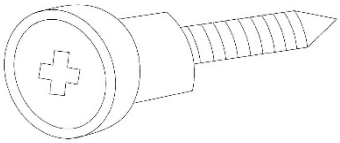

Басқару панелі

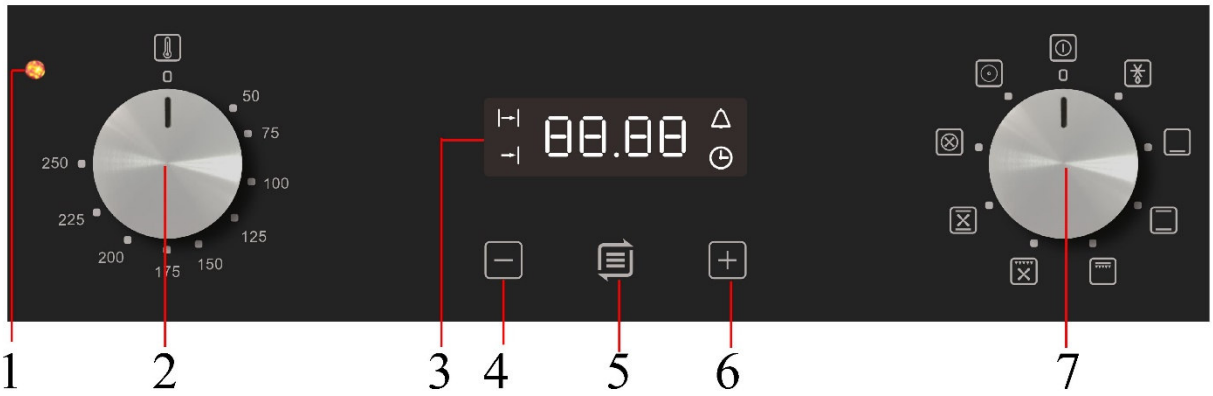

1. Жарық индикаторы
2. Температураны реттегіш
3. Негізгі дисплей
4. «Азайту» батырмасы
5. Функцияны теңшеу батырмасы
6. «Ұлғайту» батырмасы
7. Режимдер селекторы

Қыздыру режимдері

Тиісті белгішеге тұтқаны бұрап, қажетті режимді таңдаңыз.

Белгіленуі	Сипаттама
	Еріту Бөлме температурасында еріту, ауа айналымы мұздатылған тағамдарды тез ерітуге көмектеседі (қызусыз). Бұл өнімдерді еріту процесін тездетудің оңай жолы.
	Төменгі қыздыру Тұмшапештің төменгі жағында қызарусыз көп концентрацияланған жылуды қамтамасыз етеді. Пісірмелер, рагу, нан бұйымдары және пицца сияқты тағамдарды баяу пісіруге жарайды.
	Төменгі қыздыру + жоғарғы қыздыру Жоғарғы және төменгі бөліктер бірге жұмыс істейді және оларды әдеттегі пісіру жұмыстарына қолдануға болады.
	Қос гриль Жоғарғы ішкі қыздыру элементі және сыртқы қыздыру элементі бір уақытта жұмыс істей алады. Температураны 50 °C-тан 250 °C-қа дейін орнатуға болады.
	Гриль + конвекция Жоғарғы қыздыру элементі мен желдеткіш бірге жұмыс істей алады, жылуды біркелкі таратады.
	Жоғарғы және төменгі қыздыру + конвекция Үрлеу мен екі қыздыру элементтерінің үйлесімі жылудың біркелкі енуін қамтамасыз етеді және 30-40 % энергияны үнемдейді. Ескерту: бұл функция үлкен ет кесектерін жоғары температурада пісіруге немесе қуыруға жарайды.
	Турбоконвекция Конвективті желдеткіштердің айналасындағы қыздыру элементтері қосымша жылу көзін қамтамасыз етеді. Конвекция режимінде желдеткіш автоматты түрде іске қосылады, бұл ауа айналымын жақсартуға және пісіру үшін жылуды біркелкі таратуға мүмкіндік береді. Температураны 50 °C-тан 250 °C-қа дейін орнатуға болады.
	Алдын ала жылыту Алдын ала қыздыру тұмшапешті пісірер алдында алдын ала қыздыру үшін қолданылады.

Тұмшапешті пайдалану

Дайындау жөніндегі кеңестер және нұсқаулықтар

Ұсыныстар

- Дайындау үшін тағамды салмас бұрын тұмшапешті алдын-ала қыздыруды ұсынамыз.
- Егер пісіру көп қабатты грильде жасалса, жылуды біркелкі тарату үшін жоғарғы және төменгі қыздыру + конвекция функциясын қолдануды ұсынамыз.
- Әдетте температураны көтеру арқылы пісіру уақытын қысқарту мүмкін емес (тағамды сыртынан жақсы дайындауға болады, бірақ іште әлі дайын емес).
- Пісірудің жақсы әсеріне қол жеткізу үшін тиісті ыдыс-аяқтарды гриль торының немесе қаңылтыр табаның ортасына қоюды ұсынамыз.
- Ішкі әйнекте артық конденсат тамшыларының пайда болуын болдырмау үшін ыстық тамақты дайындағаннан кейін тұмшапеште ұзақ уақытқа қалдыруға болмайды.

Етті дайындау жөніндегі ұсыныстар

- Тамақ, әсіресе ет дайындау уақыты, еттің қалыңдығы мен сапасына және тұтынушының талғамына байланысты.
- Біз ет термометрлерін оны дайындау кезінде қолдануды ұсынамыз. (термометр жеткізілім жиынтығына кірмейді).
- Қажет болса, тамақты нәзік ету үшін оны алюминий жұқалтырға орауға болады. Құрылғының бұзылуына жол бермеу үшін жұқалтырды тұмшапештің эмаліне тікелей қоймаңыз.

Торт пен піспенан пісіру жөніндегі ұсыныстар.

- Қара металл қалыптар пісіру кезінде жылуды жақсы сіңіреді.
- Пісіру температурасы мен уақыты қоспаның сапасы мен құрамына байланысты.
- Торттың дайын немесе дайын еместігін тексеру үшін, пісіру уақытының соңында торттың жоғарғы жағына металл шыбықты салыңыз, содан кейін оны алыңыз. Егер қамыр металл шыбыққа жабыспаса, онда торт дайын деген сөз.
- Егер тұмшапештен шығарып алу кезінде торт құлап жатса, қажет болған жағдайда температураны шамамен 10 °C төмендету арқылы уақытты тиісті түрде ұзартуға болады.

Энергияны үнемдеу жөніндегі кеңестер

Пештерді дайындау кезінде энергияны үнемдеу үшін келесі нұсқаулықтарды орындауға болады:

1. Есік тағамды дайындау кезінде әрдайым ашық болу керек.
2. Тағамды дайындау кезінде есікті тым жиі аша бермеңіз, өйткені бұл жылу кетуіне ықпал етеді.
3. Егер тұмшапеш ұзақ уақыт бойы қолданылмаса, қуат көзін толық ажыратыңыз.
4. Тұмшапешті әрқашан таза ұстаңыз.

Сағатты баптау

Сағат экрандағы ағымдағы уақытты көрсету үшін қолданылады. Сағат құрылғыны қолданар алдында орнатылуы керек.

1. Қуат көзі қосулы тұрғанда, дисплей экранында «12.00» көрсетіледі және сағат белгішесі жыпылықтайды. Бұл уақытта тұмшапеш істемейді.

2. Ағымдағы уақытты орнату үшін (+) немесе (−) батырмасын басыңыз. 5 секундтан кейін әдепкі бойынша теңшелім аяқталды, және сағат белгісі өшіп қалады.

Дыбыстық сигналды орнату

Кез-келген пісіру режиміне арналған дыбыстық сигнал функциясының уақыт диапазоны: 1 минуттан 23 сағат 59 минутқа дейін.

1. Экранда жанып тұрған белгішесі пайда болмағанша батырмасын басыңыз, содан кейін дыбыстық сигналдың функциясын орнатыңыз.

2. (+) және (−) басыңыз қажетті хабарлау уақытын орнатыңыз (хабарлау уақыты = ағымдағы уақыт + орнатылған уақыт)

3. 5 секундтан кейін теңшелім аяқталғаны жөнінде сигнал беріп белгішесі өшеді.

4. Уақыт белгіленген мәнге жеткенде, дыбыстық функция іске қосылып,

белгішесі жыпылықтай бастайды. (+), немесе (−) басыңыз, хабарлау дыбысы тоқтатылады және белгішесі өшеді. Егер Сіз ешқай батырманы баспасаңыз, дыбыстық сигнал автоматты түрде 2 минуттан кейін өз жұмысын аяқтайды.

Тамақ дайындау уақытын орнату

Таңдалған уақыт кезеңі ішінде, белгіленген уақыт мәні келгенде тамақ дайындау үшін пайдаланылады, тұмшапеш автоматты түрде өшеді, дайындау уақытын реттеу диапазоны: 0-ден 10 сағатқа дейін.

1. Экранда жыпылықтап тұрған белгішесі пайда болмағанша батырмасын басыңыз, содан кейін дайындау уақытын орнатыңыз.

2. Пісірудің қажетті уақытты орнату үшін  немесе  батырмасын басыңыз.

 белгішесі жыпылықтауын тоқтатқанда, бұл теңшелім аяқталды дегенді білдіреді.

3. Қажетті функцияны және дайындау температурасын орнатыңыз.

4. Пісіру уақыты аяқталған кезде (пісіру уақыты = ағымдағы уақыт + белгіленген уақыт), тұмшапеш жұмысын тоқтатады. Дыбыстық сигналы шығады

және  белгішесі жыпылықтай бастайды. Өшіру үшін , немесе  басыңыз. Егер Сіз ешқай батырманы баспасаңыз, дыбыстық сигнал автоматты түрде 2 минуттан кейін өз жұмысын аяқтайды.

5. Тұмшапеш сөндірілген болса, дисплей экранында ағымдағы уақыт көрсетіледі.

Әзірлеуді аяқтау уақытты орнату

Пісіру уақыты орнатылған кезде тұмшапеш автоматты түрде өшеді.

1. Экранда  жыпылықтап тұрған белгішесі пайда болмағанша  батырмасын басыңыз, содан кейін дайындаудың аяқталу уақытын орнатыңыз.

2. Пісірудің қажетті аяқтлау уақытты орнату үшін  немесе  батырмасын басыңыз.

 белгішесі жыпылықтауын тоқтатқанда, бұл теңшелім аяқталды дегенді білдіреді.

3. Қажетті функцияны және дайындау температурасын орнатыңыз.

4. Әзірлеудің уақыты аяқталғанда, тұмшапеш жұмыс істеуін тоқтатады. Дыбыстық сигналы шығады және  белгішесі жыпылықтай бастайды. Өшіру үшін , немесе  басыңыз. Егер Сіз ешқай батырманы баспасаңыз, дыбыстық сигнал автоматты түрде 2 минуттан кейін өз жұмысын аяқтайды.

5. Тұмшапеш сөндірілген болса, дисплей экранында ағымдағы уақыт көрсетіледі.

Кейінге қалдырылған бастау

Ол таңдалған уақыт ішінде пісіру және белгіленген уақыттың соңында өшіру үшін қолданылады. Функцияны орнатқаннан кейін тұмшапеш автоматты түрде жұмысын бастайды және бағдарламаның соңында пісіруді тоқтатады.

Уақыт ауқымы: аяқталу уақыты = ағымдағы уақыт (дисплей уақыты) + пісіру уақыты.

1. Экранда  жыпылықтап тұрған белгішесі пайда болмағанша  батырмасын басыңыз, содан кейін дайындау уақытын орнатыңыз.

2. Пісірудің қажетті уақытты орнату үшін  немесе батырмасын басыңыз.  белгішесі жыпылықтауын тоқтатқанда, бұл теңшелім аяқталды дегенді білдіреді.

3. Экранда  жыпылықтап тұрған белгішесі пайда болмағанша  батырмасын басыңыз, содан кейін дайындаудың аяқталу уақытын орнатыңыз.

4. Пісірудің қажетті аяқтлау уақытты орнату үшін  немесе  батырмасын басыңыз.  белгішесі жыпылықтауын тоқтатқанда, бұл теңшелім аяқталды дегенді білдіреді.

5. Қажетті функцияны және дайындау температурасын орнатыңыз.

6. Белгіленген уақытқа қарай тұмшапеш автоматты түрде іске қосылады және орнатылған функцияға сәйкес жұмыс істейді.

7. Пісірудің аяқталудың берілген уақыты болғанда, тұмшапеш жұмыс істеуін тоқтатады. Дыбыстық сигналы шығады  және  белгішесі жыпылықтай бастайды.

8. Өшіру үшін, ,  немесе  басыңыз. Егер Сіз ешқай батырманы баспасаңыз, дыбыстық сигнал автоматты түрде 2 минуттан кейін өз жұмысын аяқтайды.

9. Нөлдік күйге тұтқаны бұрап, Сіз тұмшапештің өшіруін орындайсыз.

Тазалау және күтім жасау

Тұмшапештің есігі

Шыны есігі әрдайым таза болуы керек. Тұрақты дақтарды кетіру үшін қағаз майлықтарды, дымқыл губкаларды және агрессивті емес жуғыш заттарды қолданыңыз.

- Тұмшапешті тазарту үшін бу тазартқышты пайдаланбаңыз.
- Шыны есікті тазалау үшін агрессивті жуғыш құралдарды қолданбаңыз.
- Тұмшапештің әйнек есігін тазарту үшін дөрекі материалдарды немесе өткір металл қырғыштарды пайдаланбаңыз, себебі олар бетіне сызат түсіруі мүмкін.

Тұмшапештің ішкі беттері

Жақсы тазалану үшін, тағамды дайындап болған соң, тұмшапеш толық салқындау қажет.

- Барлық алынатын элементтерді алыңыз.
- Тазалауды жеңілдету үшін құрылғы есігін шешуге болады.
- Тұмшапешті тазарту үшін бу тазартқышты пайдаланбаңыз.

Есікті шешу

Алынбалы есік тұмшапештің ішкі бөлігіне толық қол жеткізуге мүмкіндік береді, бұл техникалық қызмет көрсетуді ыңғайлы әрі жылдам етеді.

1. Есікті максималды бұрышқа ашыңыз және құлыпты есік ілмектеріне шығарыңыз (1-сур.). Есіктің екі жағыда екі құлып бар.

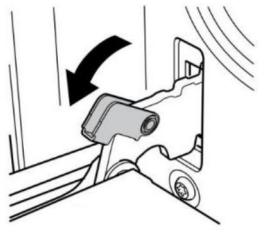

1-сурет

2. Есікті шамамен 15 градуска жабыңыз, содан кейін оны көтеріңіз және абайлап тұмшапештен шығарыңыз. (2-сур.)

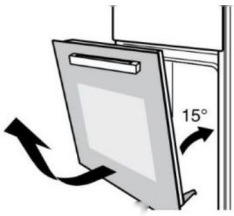

2-сурет

3. Тазалаған соң есікті бастапқы күйіне қайтару үшін, кері реттілікте жоғарыда айтылған операцияларды орындаңыз.

Бағыттаушыларды шешу

Тұмшапештің бүйір қабырғасының тазалауын жеңілдету үшін бағыттаушыларды шешіңіз. Ескертпе: бағыттаушылардың шешуін эмальді зақымдамау үшін сақтықпен жүргізу қажет.

- Гриль мен қаңылтыр таба үшін торды қосып, барлық керек-жарақтарды шешіңіз.
- (A) суретінде көрсетілгендей қысу нүктесінде бағыттаушы ілмегіне басыңыз.
- Бұрышқа шамамен 45° (B-C) градусқа бағыттаушыны ішке қарай бұраңыз.
- Оның жоғарыдан шешіп алыңыз және (C) абайлап алыңыз.
- Тазалаған соң кері реттілікте сипатталған сіздің әрекетіңізді орындаңыз.

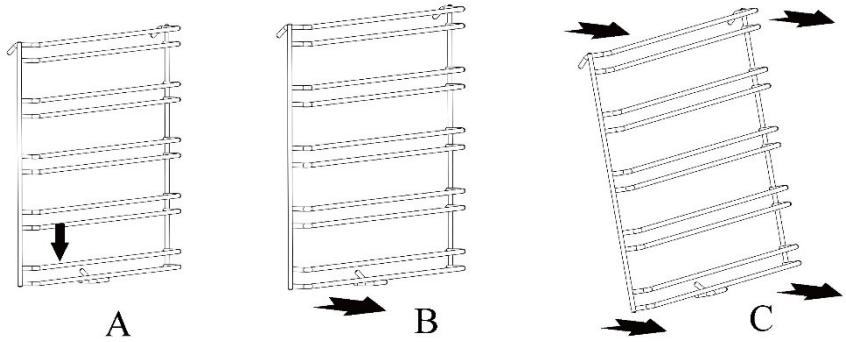

Жарықтандыру шамын ауыстыру

Тұмшапеште арнайы термотөзімді шам (AK220B/25B) қолданылады. Сондықтан да өндіруші растаған тек қана түпнұсқа шамдарды ғана қолдану қажет.

Ауыстыру тәртібі:

1. Электр қуат көзін ажыратыңыз.
2. Шыны қақпақты сағат тіліне қарсы бұраңыз (5-сур.).
3. Шамды шешіңіз және оны ұқсас шамға ауыстырыңыз. (6-сурет).
4. Ауыстырғаннан кейін шыны қақпағын сағат тілі бойынша бұраңыз.

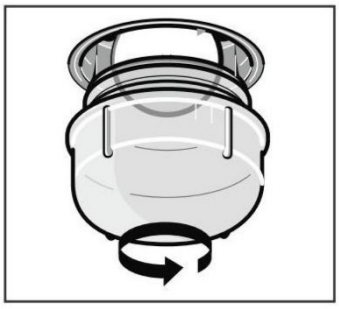

5-сурет

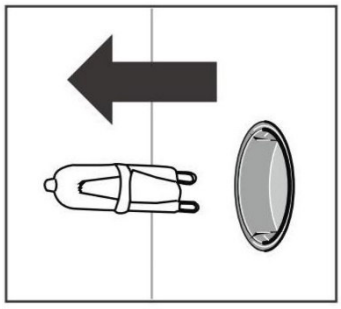

6-сурет

Температура датчигін ауыстыру

Бұл құрылғыда механикалық датчик қолданылады. Оны өзіңіз ауыстырмаңыз. Егер датчиктің қалыпты емес температурасы анықталса, дереу Weissgauff уәкілетті қызмет көрсету орталығына хабарласыңыз.

Техникалық сипаттамалары

Көлемі	50 л
Энергия тиімділігінің класы	A+
Бүйір бағыттауыштар	2 дана
Есік материалы	Шыны
Есіктегі әйнектер саны	3 дана
Грильге арналған тор	1 дана
Әмбебап қаңылтыр таба	1 дана
Қуат көзінің кернеуі	220-240 В
Тұмшапештің жарықтандыруы	Иә
Жарықтандыру шамының кернеуі	220-240 В
Жарықтандыру шамының қуаты	25 Вт
Шамды қосу түрі	Ауыстыру мүмкіндігімен
Қуат сымының ұзындығы	1,2 м
Қуат баусымы	Бар
Конвектор	Бар
Сақтандырғыш	Бар
Қыздыру элементтері	Жоғарғы, төменгі, артқы
Температураны реттеу	50-250 °C
Қаптама көлемі (мм)	655×540×645 мм
Жалпы салмағы (кг)	27,5 кг
Қуаты	2800 Вт
Температура	50-250 °C
Таза салмағы (кг)	24,5 кг
Тұмшапештің түрі	Кіріктірілетін
Функциялар	Жібіту, төменгі қыздыру, жоғарғы және төменгі қыздыру, қос гриль, гриль + конвекция, жоғарғы және төменгі қыздыру + конвекция, турбоконвекция, алдын ала қыздыру
Дисплейдің жарықтандыруы	Ақ LED
Басқару панелі	Иә
Сағат	Иә
Таймер	Иә
Қуаты	2800 Вт
Өлшемдері (Б×Е×Т)	595×450×565 мм

Орнату жөніндегі нұсқаулықтар

Маңызды ескертпелер:

- Құрылғының дұрыс жұмыс істеуін қамтамасыз ету үшін қолайлы ас үй үстелін пайдалану керек.
- Тұмшапешке жақын ас үй жиһазы ыстыққа төзімді материалдардан жасалуы керек. Ас үй гарнитуры фанерадан тиіс температурасына шыдай кемінде 120°C. Пластик немесе желім мұндай температураға төтеп бермесе, жабдық ериді және деформацияланады.
- Тұмшапешті ас үйге орнатқаннан кейін электрлік компоненттер толығымен оқшауланған болуы керек. Бұл қауіпсіздіктің міндетті талабы.
- Тұмшапештің барлық бекіту элементтері арнайы құралдарды пайдаланбай алып тасталмайтындай етіп орнында сенімді бекітілуі тиіс.
- Тұмшапештің айналасында ауа айналымын қамтамасыз ету үшін ас үйдің артқы жағын алыңыз.
- Тұмшапеш тіреуішінде кемінде 45 мм саңылау болуы тиіс.
- Тұмшапештің кейбір металл элементтері өте өткір, орнату кезінде қорғаныс қолғаптарын қолданыңыз.

Қуат көзінің қосылуы

⚠ НАЗАР АУДАРЫҢЫЗ

Тұмшапештің электр сымдары электр сымдарын қосу ережелеріне сәйкес жерге тұйықталумен жабдықталуы тиіс.

Аспапты орнатқан соң қуат көзін өшірудің басқа да әдістерін қамту қажет. Қуат көзі электр қорек ашасының немесе электр қауіпсіздігі талаптарына сәйкес келетін ажыратқыштың көмегімен ажыратылады.

Маңызды ақпарат

Құрылғы үш түйіспелі қуат сымына қосылуға арналған және оны тек қосу схемасына сәйкес лицензияланған маман ғана қоса алады. Тиісті ережелерді ескеретін білікті электрик ғана қуат сымын алмастыра алады.

Қосу кезінде бірнеше ұзартқыштарды қолданбаңыз. Электр желісінің жүктемесі өрт туындау қауіпін шақырады.

Егер орнатқаннан кейін қосылу мүмкін болмаса, кемінде 3 мм түйіспе саңылауы бар толық түйіспелі оқшаулағыш ажыратқыш қарастырылуы тиіс. **Электр қуат сымының баусымдарын келесі түсті кодтауға сәйкес қосыңыз:**

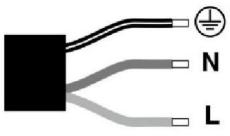

-Жасыл және сары – ⏚ жерге тұйықталуы (E)

Көк – нөл (N)

Қоңыр – фазасы (L)

Тұмшапешті орнату

ЕСКЕРТПЕ

Жарақат алуды немесе құрылғының бұзылуын болдырмау үшін құрылғыны орнату үшін кем дегенде екі адам қажет.

Құрылғының негізі төменде көрсетілгендей орнатылуы керек.

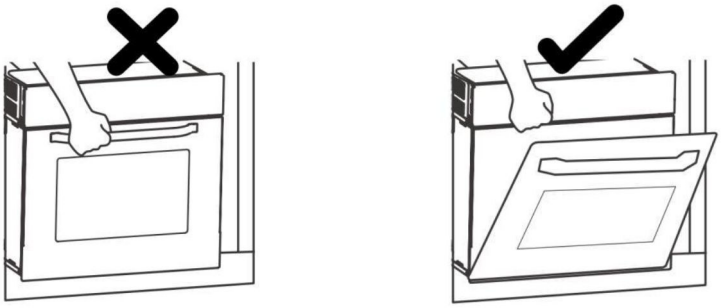

1. Орнату үшін қажет жалпы өлшемдерге назар аударыңыз.

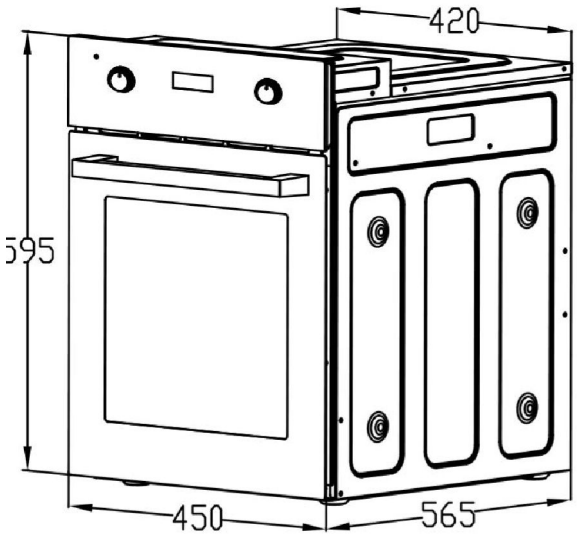

Өлшемдер миллиметрмен көрсетілген.

2. Шығыңқы

Ас үй гарнитурына дұрыс кіріктіру үшін, ас үйдің қасбетімен толық туралау үшін құрылғыны ені 450 мм стандартты шкафқа орнатыңыз. Тұмшапеш суретте көрсетілгендей шығыңқымен орнатылуы мүмкін.

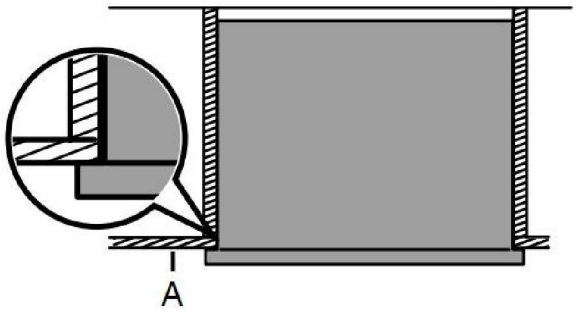

A - Ас үй гарнитурының есігі (жоғарыдан көрініс)

3. Жабдықты орнатпас бұрын, орнату орны келесі ішкі өлшемдерге сәйкес келетініне көз жеткізіңіз. Ауа айналымын қамтамасыз ету үшін құрылғы төмендегі суретте көрсетілген өлшемдер мен қашықтыққа сәйкес орнатылуы керек.

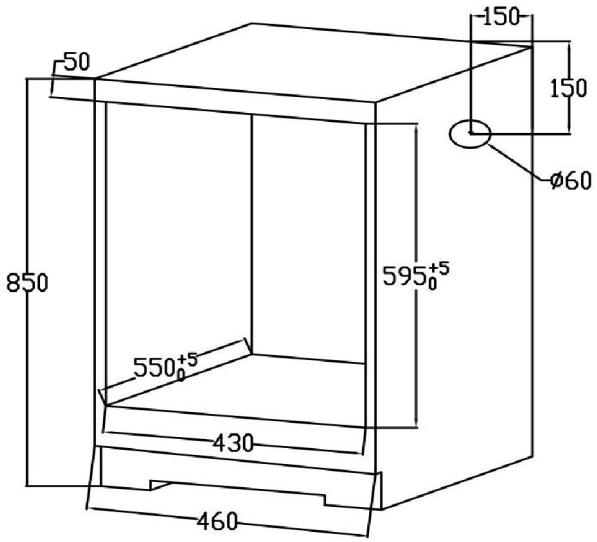

Өлшемдер миллиметрмен көрсетілген.

Ескертпе: Құрылғы кез келген термотөзімді шкафына орнатылуы мүмкін.

Бекіту

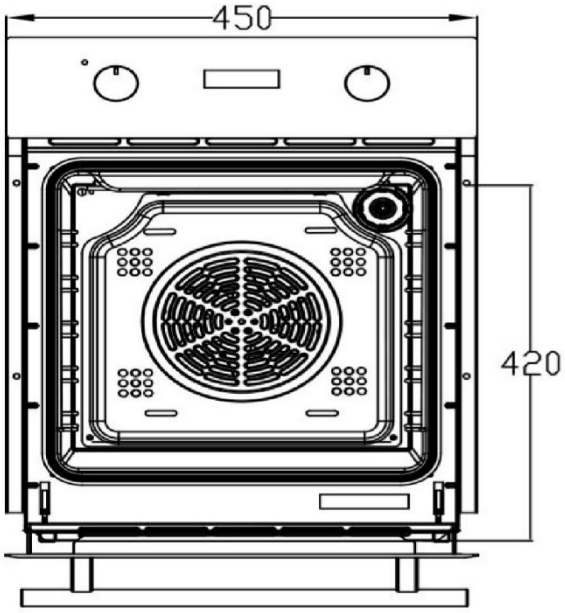

Өлшемдер миллиметрмен көрсетілген.

Ескертпе: Есікті ашып, тұмшапештің бүйір тіреуін тексеріңіз және бекітпе саңылауын анықтаңыз.

Ақауларды жою

Аспаптың корпусын өз бетімен ашпаңыз. Орнату, техникалық қызмет көрсету және жөндеу жұмыстарын қауіпсіздік техникасын толық сақтай отырып, білікті маман ғана жүргізе алады. Тиісті біліктілігі жоқ адамның жөндеу жүргізуі қауіпті болуы мүмкін! Аспапты өндіруші рұқсат етілмеген жұмыстарды жүргізуге жауапты емес. Жөндеу жұмыстары мен техникалық қызмет көрсету кезінде аспап электр желісінен ажыратылғанына көз жеткізіңіз.

Проблема	Ықтимал себебі және шешімі
Тұмшапеш қызбайды.	- Тұмшапеш өшірулі болуы мүмкін. Оны қосыңыз. - Сағат орнатылмауы мүмкін. Сағатты орнатыңыз. - Қажетті теңшелімдер қолданылғанын тексеріңіз.
Тұмшапеш қосылмайды.	Қуат қалқанындағы сақтандырғыш жанып кеткен немесе ажыратқыш жұмыс істеген болуы мүмкін. Сақтандырғышты ауыстырыңыз немесе қуат контурын қайта қосыңыз. Егер проблема қайталанса, электрикке жүгініңіз.
Бағдарлама жұмысының аяқталған соң шу естіліп тұр.	Салқындату желдеткіші әзірлеу бағдарламаның аяқталуынан кейін қосулы болып қалады.
Жарықтандыру жұмыс істемейді. 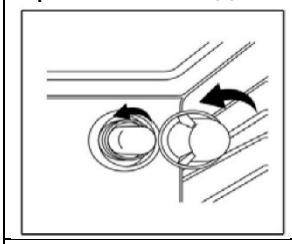	■ Аспапты желіден ажыратыңыз: Ашаны розеткадан суырып алыңыз немесе бұл қажет болса желілік сақтандырғышты ажыратыңыз. ■ Шамды босату үшін, оны сағат тіліне қарсы бұраңыз, содан кейін тартып шығарыңыз. ■ Оны жаңа галоген шамға алмастырыңыз. ■ Шамның қақпағының орнына орнатыңыз және оны бекіту үшін сағат тілі бойынша бұраңыз. ■ Аспапты электр желісіне қосыңыз.
Пісірілген нан бұйымы бір қалыпты қызармайды	Пісірілген бұйымның қызарғаны сәл әркелкі болғаны қалыпты жағдай болып табылады. Егер қызару тым әркелкі болса, қаңылтыр табаның температурасы мен биіктігін өзгертіп көріңіз.

Аспаптың жасалған күні: аспаптағы сауда таңбалауын қараңыз.

Шартты белгілер:

YOU № 1803280001(1), мұнда

18 – шығарылған жылы (мысалы, 2018 жыл – 18)

03 – шығарылған айы (мысалы, наурыз – 03)

28 – шығарылған күні (мысалы, 28 күн – 28)

0001 – аспаптың нөмірі (1) – аспаптың нұсқасы

Ресейдегі Weissgauff™ тауардың негізгі импорттаушысы: «ГАУФ РУС» ЖШҚ. Мекен-жайы: 121357, Мәскеу қ., Верейская көш., 29 үй, 134 құр., 56 бөлмесі.

Өндіруші:

"Чжуншань Юлун Китчен Эплаенс Ко., Лтд."

Максинь Индастриал Зоун, Сингу Роуд, Хуанпу, Чжоншань, Гуандун

"Чжуншань Юлун Китчен Эплаенс Ко., Лтд."

БИЛДИНГ Е, HOMER ӨНДІРІСТІК ПАРКЫ, QIYE SOUTH RD, ХУАНПУ, Чжоншань, ГУАНДУН, ҚЫТАЙ.ГУАНГДОНГ АТЛАН ЭЛЕКТРОНИК АПЛАЙНС МАНУФЭКЧОР КО., ЛТД
No.12 Ист 3 роад, Жиангуй Ав., Лелью Таун, Шунде, Фошан, Қытай.

ГУАНДОНГ ШУНДЕ СПЛЕНДОР ТРЕЙДИНГ КО. ЛТД, ЮНИТ 301, 9 ДЖОНГХУА РОАД, РОНГУИ, ШУНДЕ, ФОШАН, ГУАНГДОНГ, ҚЫТАЙ.

ФОШАН АОМС ЭЛЕКТРИКАЛ АППЛАЙАНСИЗ КО ЛТД, НО. 3 КЕЙДЖУ 10 ЛУ,

КСИНТАН ИНДАСТРИАЛ ПАРК, ШУНДЕ, ФОШАНЬ, ГУАНДОНГ, ҚЫТАЙ.

Р НО 33 МОНГ КОК РОАД КЛ. ГОНКОНГ, ҚЫТАЙ.

ГУАНДОНГ ВАНВАРД НЬЮ ЭЛЕКТРИК КО ЛТД, НО 13 ДЖАНАЙ МИД РОАД ШУН - ДЕ ХАЙ ТЕХ ИНДАСТРИ ДЕВЕЛОПМЕНТ ЗОУН РОНГГВАЙ ШУНДЕ, ФОШАНЬ, ГУАНДОНГ, ҚЫТАЙ.

ГУАНДОНГ ВАНВАРД ЭЛЕКТРИК КО ЛТД, НО 185 ЭНД 187 ГЕНГХЕ РОАД, ГЕНГХЕ ТАУН, ГАОМИНГ ДИСТРИКТ, ГУАНДОНГ, ҚЫТАЙ.

ГУАНДОНГ ВАНВАРД ЭЛЕКТРИК КО ЛТД, ИСТ САЙД ОВ ЯНГШИ АВЕНЮ (РЕНХЕ), ЯНГШИ, ГАНМИНГ ДИСТРИКТ, ФОШАНЬ СИТИ, ГУАНДОНГ ПРОВИНС, ҚЫТАЙ.

ГУАНДОНГ МИДЕЯ КИТЧЕН ЭППЛАЙЯНСИЗ МАНУФАКТУРИНГ КО. ЛТД

МЕКЕН ЖАЙЫ: № 6 ЙОНГАН РОАД, БЕЙДЖАО, ФОШАН, ҚЫТАЙ
"Чжуншань Юлун Китчен Эплаенс Ко., Лтд."

№ 103, Сансинь Роуд, Санцзяо Таун, Чжуншань, Гуандун, Қытай

ҚХР-да жасалған.

Аспапқа 1 жыл кепілдік қызмет көрсетіледі.

Қызмет ету мерзімі: Осы пайдалану нұсқаулығына және қолданыстағы техникалық стандарттарға сәйкес қолданылған кезде сатып алынған күннен бастап 5 жыл.

Веб-сайты: http://www.weissgauff.ru

www.btremont.ru веб-сайтында авторизацияланған қызмет көрсету орталықтары туралы ақпаратты таба аласыз.

Егер сіздің қалаңызда уәкілетті қызмет көрсету орталығы болмаса, сіз тауарды сатып алған дүкенге баруыңыз керек және ол жөндеу немесе ауыстыруды ұйымдастырады.

Weissgauff