Weissgauff

АЖЖ-мен ТҰМШАПЕШ
OE442, OE445, OE446

Weissgauff аспабын сатып алғаныңыз үшін рахмет.

Қолданар алдында берілген нұсқаулықпен мұқият танысып шығыңыз және оның болашақта қолдану үшін сақтаңыз.



Weissgauff OE442, OE445, OE446 АЖЖ тұмшапеші
НЕГІЗГІ ТҰТЫНУШЫ КӘСИЕТТЕРІ МЕН СИПАТТАМАЛАРЫ

Үлгісі	OE442, OE445, OE446
Қуат көрнеуі	230 В, ~ 50 Гц
Қалыпты кіріс қуаты (микротолқынды)	1650 Вт
Қалыпты шығыс қуаты (микротолқынды)	900 Вт
Қалыпты кіріс қуаты (гриль)	1750 Вт
Қалыпты кіріс қуаты (Конвекция)	1750 Вт
Пеш көлемі	44 л
Бұрылмалы платформаның диаметрі	360 мм
Сыртқы өлшемдері (ені × тереңдігі × биіктігі)	595×550×452 мм
Таза салмағы	~ 38,7 кг

Өнім қолданыстағы техникалық регламентке сәйкес сертификатталған.
Өндіруші өз қалауы бойынша және қосымша ескертусіз модельдің конфигурациясын, сыртқы түрін, шығарылған елін және техникалық сипаттамаларын өзгерте алады.

ҚАУІПСІЗ ПАЙДАЛАНУ ЕРЕЖЕЛЕРІ МЕН ШАРТТАРЫ

МИКРОТОЛҚЫН ҚУАТЫНЫҢ ЫҚТИМАЛ АРТЫҚ ӘСЕРІНЕ ЖОЛ БЕРМЕУ

• (a) Аспапты есігі ашық күйде пайдаланбаңыз, бұл микротолқынның қуаты зиян әкелуі мүмкін. Қорғаныс элементтерін бұзбау немесе алып тастауға тырысу маңызды болады.
• (b) Пештің беті мен оның есігі арасына бөгде заттарды салмаңыз, тығыздағышты тез арада шаңнан, конденсаттан және кірден тазалаңыз.
• (c) ***ЕСКЕРТУ:*** *Есіктің немесе есік тығыздағыштың зақымданған жағдайда, пешті уәкілетті қызмет көрсету орталығында жөндеу қажет – аспаптың есігі немесе тығыздағыштың зақымдалған күйде пайдаланбаңыз.*

ҚОСЫМША:

• Аспаптың қызмет ету мерзімін және қауіпсіз жұмысын ұзарту үшін оның жұмыс беттерін үнемі тазалап, оны таза ұстау қажет.
• Аспапты электр желісінен ажыратқанда, оны ешқашан сымнан тартпаңыз; ашасын ұстап, оны розеткадан суырып алыңыз.

МАҢЫЗДЫ АҚПАРАТ

Өрттен, электр тоғымен зақымданудан немесе құрылғыдан шығатын микротолқынды қуаттың алдын алу үшін келесі негізгі сақтық шараларын орындаңыз:

1. ***Назар аударыңыз!*** *Сұйық дайын тағамдарды немесе азық-түлікті қымтаулы контейнерлерде немесе қаптамаларда қыздырмаңыз, себебі олар кенеттен қайнап немесе жарылып кетуі мүмкін. Сақ болыңыз және пісіру алдында әрдайым жартылай дайындаған тағамдардың полиэтилен үлдірін тесіңіз. Тамақты дайындағаннан кейін оны бір минуттай суытыңыз.*
2. ***Назар аударыңыз!*** *Техникалық қызмет көрсетуді, оның ішінде микротолқынды қорғаныс қақпағымен жұмысты тек уәкілетті қызмет көрсету орталықтары немесе уәкілетті қызмет көрсету мамандар жүзеге асыра алады.*
3. Балаларға аспапты ересектердің қадағалауынсыз немесе аспапты дұрыс пайдалану бойынша тиісті дайындықсыз жұмыс істеуге жол бермеңіз, сонда бала пешті қауіпсіз қолдана алады және орынсыз пайдалану қаупін түсінеді.
4. Ескерту: аспапты аралас режимде қолданған кезде (гриль бар модельдер үшін) балалар пешті тек ересек адамның бақылауымен қолдана алады. Бұл жоғары температура кезінде жарақат алу қаупіне байланысты болады.
5. Микротолқынды пештерге жарамды тек арнайы ыдыстарды пайдаланыңыз.
6. Аспапты жиі тазалаңыз және тамақтың әрбір қалдықтарын алып тастаңыз.
7. Нұсқаулықпен алдын ала танысып алмай аспапты пайдалануға тыйым салынады, «МИКРОТОЛҚЫН ЭНЕРГИЯСЫНЫҢ ЫҚТИМАЛ АРТЫҚ ӘСЕРІНЕ ЖОЛ БЕРМЕУ» тармағына ерекше назар аударыңыз.
8. Тамақты пластмасса, көбікпласт немесе қағаз контейнерлерде қыздырған кезде тұтану қаупін болдырмас үшін қыздыру процесін бақылаңыз. Микротолқынды пеште қаңылтыр қаптамадағы өнімдерді қыздырмаңыз!
9. Егер Сіз түтін немесе жалынның жарқылын көрсеңіз, аспапты розеткадан ажыратыңыз және жалынды ұстау үшін есікті ашпаңыз.

10. Тағамды қыздырмаңыз.
11. Тамақ дайындауға арналған бөлімшені бөтен заттарды немесе тағамдарды сақтау үшін пайдаланбаңыз.
12. Тамақты дайындау алдында кез келген қаптама элементтерін (мысалы қысқыштар немесе сым), ыдыстардың немесе контейнерлердің металл бөлшектерін алып тастаңыз.
13. Пешті тек берілген нұсқауларға сәйкес орнатыңыз және қолданыңыз.
14. Пісірілген жұмыртқаларды пісіру немесе қыздыру алдында міндетті түрде жұмыртқаның қабығын тесу керек, әйтпесе жұмыртқалар пісіргеннен кейін де жарылып кетуі мүмкін. Сондай-ақ, пашот-жұмыртқасын, жұмыртқаның сарысын дайындаған кезде сақ болыңыз. Тамақт дайындау алдында картоп, алма, тауық бауыры және т. б. сияқты қабығы қатты өнімдерді тесіңіз.
15. Бұл аспап тек үйде пайдалануға арналған және төмендегі жағдайларда коммерциялық немесе өнеркәсіптік мақсатта пайдалануға арналмаған:
    - дүкендердегі, кеңселердегі қызметкерлерге арналған ас-үй және басқа да қызметтік үй-жайлар;
    - саяжайларда, коттеджде, клиенттердің қолдануына арналған қонақ үй нөмірлерінде, мотельдерде немесе басқа да сол сияқты тұруға арналған үй-жайларда;
    - «жартылай қонақ-үйлерде» түріндегі қонақ үйлерде.
16. Зақымдалған қуат сымы немесе зақымдалған ашасы бар аспапты пайдаланбаңыз. Аспапты өздігінен жөндеуге немесе бөлшектеуге тырыспаңыз. Дұрыс емес құрастыру аспапты кейіннен пайдалану кезінде электр тоғының соғуына әкелуі мүмкін.
17. Аспапты бөлмеден тыс жерде сақтамаңыз және қолданбаңыз.
18. Электр тоғының соғуына жол бермеу үшін аспапты, ашаны немесе қуат сымын суға немесе басқа сұйықтықтарға батырмаңыз. Аспапқа суға немесе басқа сұйықтыққа түсе алмайтын жерге қойыңыз. Суға түсіп кеткен аспапты пайдаланбаңыз – қызмет көрсету орталығына хабарласыңыз.
19. Пісіру кезінде жұмыс беттерінің температурасы айтарлықтай жоғары болуы мүмкін. Сымды қыздырылған беттерден аулақ ұстаңыз және желдету саңылауларын немесе беттерін бөгде заттармен жабыңыз. Сақ болыңыз, егер Сіз гриль жасау кезінде оған су төгіп тастасаңыз, шыны бақылау терезесі жарылуы мүмкін.
20. Аспаптың сымын ешкім байқаусызда ұрып немесе зақымдай алмайтындай етіп орналастырыңыз немесе құрылғыны құлатып алмаңыз.
21. Аспапты күту ережелерін сақтамау немесе оны лас күйінде пайдалану аспаптың қызмет ету мерзімін қысқартады және апатқа әкелуі мүмкін.
22. Күйіп қалмау үшін, қолданар алдында алдын ала қыздырылған нәресте шөлмектерінің немесе балалар тағамына арналған контейнерлердің температурасын тексеріп алыңыз, қажет болса араластырыңыз немесе шайқаңыз.
23. Сусындарды немесе сұйықтықтарды жылыту олардың бетіндегі көпіршіктердің кәдімгі көрінетін белгілерінсіз қайнатуға әкелуі мүмкін. Қыздырылған тағамды дайындағанда және тұтынғанда сақ болыңыз.
24. 8 жасқа толмаған балалар, физикалық, сенсорлық немесе ақыл-ой қабілеті шектеулі және тәжірибесі немесе білімі жеткіліксіз тұлғалар, егер олар қауіпсіздігі үшін жауап беретін тұлғаның қарауында болған немесе электр құрылғысын қауіпсіз қолдануға мүмкіндік беретін және пайдалануға қатысты қауіп-қатер туралы түсінік беретін тиісті нұсқауларды алған жағдайларды қоспағанда, бұл аспапты пайдалана алмайды.
25. Балалар аспаппен ойнамайтынына көз жеткізіңіз.
26. Бұл аспап сыртқы таймерден немесе қашықтықтан басқарудың жеке жүйесінен жұмыс істеуге арналмаған.
27. ***ЕСКЕРТУ:*** *жарақаттанбау үшін шамды ауыстырар алдында аспапты розеткадан ажыратыңыз.*
28. Ешқандай жағдайда микротолқынды пешті есігі ашық күйде пайдалануға, блоктау түйіспелерін (есік ысырмаларын) зақымдауға немесе бұғаттау контактілерінің саңылауларына ештеңе салмауға тырысыңыз.
29. Бумен тазартқышты пайдаланбаңыз, өйткені, бұл аспаптың жабыны мен ішкі бөліктерін зақымдануына әкелуі мүмкін.

30. Жууға арналған абразивті жуғыш заттарды (мысалы, тазалағыш ұнтақтар және т. б.) және абразивті ысқыштарды, сондай-ақ қышқылдарды (әк пен басқа шаң қонуларды кетіру үшін қолданылатын) пайдаланбаңыз, өйткені мұндай өнімдер шыны мен аспап бөлшектерінің зақымдануына әкелуі мүмкін. Аспапта пісіру үшін ешқашан коррозияның себепшісі болатын немесе химиялық белсенді заттарды қолданбаңыз.
31. ***ЕСКЕРТУ:*** *аспап және оның ішкі бөліктері жұмыс кезінде қызады.* Жарақаттанудан сақ болыңыз – бетіңізді және қолыңызды күйіп қалудан сақтаңыз, қолғап қолданыңыз. Есікті ашқан кезде ыстық ауадан немесе будан күйіп кетпеу үшін қол созым қашықта тұрыңыз.
32. Тек ұсынылған температура датчиктерін (температура сенсоры мүмкіндігі бар пештерге арналған) қолданыңыз.
33. Тұмшапеш режимінде (конвекция, конвекция және гриль, гриль) шыны пісіру парағын қолданған кезде абай болыңыз. Суық өнімдерді қызып тұрған табаға қоймаңыз. Сақындатылған қаңылтыр табаны қыздырылған тұмшапешке салмаңыз. Қызып тұрған табаны суық сумен байланыстырмаңыз. Температураны осындай түсулері оның зақымдалуына әкелуі мүмкін.

ҚАУІПСІЗ ПАЙДАЛАНУ БОЙЫНША ҰСЫНЫМДАР САҚ БОЛЫҢЫЗДАР!

4

Электр тогының соғу қаупі бар!
Аспаптың кейбір ішкі бөліктеріне қол тигізу ауыр жарақатқа немесе өлімге әкелуі мүмкін. Аспапты бөлшектемеңіз!

ЕСКЕРТУ!

Электр тогының соғу қаупі бар!
Дұрыс емес жерге тұйықтау электр тогының соғуына әкелуі мүмкін. Аспапты дұрыс орнатылып, аспапты жерге тұйықталғанша, аспаптың ашасын розеткаға қоспаңыз.

ТЕХНИКАЛЫҚ ҚЫЗМЕТ КӨРСЕТУ ЖӘНЕ ТАЗАЛАУ

Тексеріңіз – құрылғыны тазаламас бұрын ашаны розеткадан ажырату қажет.
1. Пештің ішін сәл дымқыл жұмсақ шүберекпен сүртіңіз.
2. Берілген керек-жарақтарды жұмсақ, дымқыл шүберекпен және бейтарап жуғыш құралмен сүртіңіз.
3. Есік, герметикалық тығыздағыш, есіктің жақтауы таза болуы керек – оларды үнемі жұмсақ, дымқыл шүберекпен сүртіңіз.
4. Тазарту үшін қатты абразивті тазартқыштарды немесе металл қырғыштарды пайдаланбаңыз, мұндай өнімдер бетті сырып, әйнектің зақымдануына әкелуі мүмкін.
5. Тұмшапештің қабырғаларын тазалауды жеңілдету жөніндегі кеңес: лимонның жартысын микротолқынды пешке жарайтын табақшаға салыңыз, оған 300 су қосыңыз және 10 минут ішінде аспапты 100 % қуатпен қосыңыз. Содан кейін пешті жұмсақ құрғақ шүберекпен сүртіңіз.

ЭЛЕКТР ЖЕЛІСІНЕ ҚОСУ, АША МЕН РОЗЕТКА

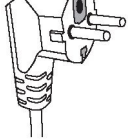

Бұл аспап жерге тұйықталуы керек: қысқа тұйықталу кезінде жерлендіру электр тогының соғу қаупін азайтады, өйткені жерге қосу электр тогының қауіпсіз ағуын қамтамасыз етеді. Аспап жерге тұйықталған ашамен жабдықталған. Ашаны дұрыс орнатылған және жерге тұйықталған розеткаға қосу қажет. Аспапты жерге тұйықталуын қамтамасыз ету үшін білікті электриктен немесе жөндеуші шеберден кеңес алыңыз. Егер Сізге ұзартқыш сымды пайдалану қажет болса, тек жерге қосылған 3 сымды ұзартқыш сымды

қолданыңыз. Төтенше жағдайда аспапты электр желісінен оңай ажыратуға мүмкіндік беретін электр розеткасына оңай қол жетімді болуы қажет. Әйтпесе, электр жүйесіндегі арнайы қосқышты пайдаланып, қуат көзін өшіру мүмкіндігі болуы керек.

Электр желісіне қосу кезінде:

1) Сымның көрсетілген қуаты аспаптың электр қуатынан кем болмауы керек. Техникалық деректерде көрсетілген электр желісінің кернеуі, ток түрі мен жиілігі электр желісінің сипаттамаларына сәйкес келуі керек.

2) Егер Сізге ұзартқыш сымды пайдалану қажет болса, тек жерге қосылған 3 сымды ұзартқыш сымды қолданыңыз.

3) Электр сымын ас-үйдің пайдаланылған беттерінен өтпейтін, балалар зақымдай алмайтын немесе ойын кезінде жұлып алмайтындай етіп орналастыру қажет, оны кездейсоқ басып қалмайтындай орналастыру қажет.

ЫДЫС

Назар аударыңыз: *жарақат алуды болдырмау үшін техникалық қызмет көрсетуді, оның ішінде микротолқынды қорғаныс қақпағымен жұмысты тек уәкілетті қызмет көрсету орталықтары немесе уәкілетті қызмет көрсету мамандар жүзеге асыра алады.*

Микротолқынды пешке жарамды ыдыстарды ғана қолданыңыз. Микротолқынды пештің жұмысындағы ұшқындар, әдетте, металл ыдыстарды қолданудан туындайды. Ұзақ ұшқындау аспапты зақымдауы мүмкін. Бағдарламаны тоқтатып, ыдыс-аяқты тексеріңіз. Шыны ыдыстардың, шыны керамиканың және ыстыққа төзімді әйнектердің көпшілігі микротолқынды пеште қолдануға өте қолайлы. 5

«Ыдыс-аяққа және микротолқынды пеште пісіруге жарамды материалдарға арналған ұсыныстар» нұсқаулығын қараңыз.

ЫДЫС-АЯҚТЫ ТЕКСЕРУ:

1. Микротолқынды пеште қолданылатын қауіпсіз ыдысқа, сонымен қатар тексерілетін ыдыспен бірге 1 стакан салқын су құйыңыз (250 мл).
2. Максималды қуатпен 1 минут ішінде пісіріңіз.
3. Тексерілетін ыдысты ақырын қол тигізіңіз. Егер бос ыдыс жылы болса, оны микротолқынды пеште қолдануға болмайды.

Ыдысты сынау уақытын 1 минуттан асырмаңыз!

МИКРОТОЛҚЫНДЫ РЕЖИМДЕ ПЕШТЕ ҚОЛДАНУҒА ЖАРАМДЫ ЫДЫС-АЯҚҚА ҰСЫНЫМДАР

Рұқсат етілген материалдар:

Ыдыс	Ұсыныстар
Қуыруға арналған ыдыс-аяқ	Экрандағы нұсқаулықтарды орындаңыз. Қуыруға арналған табаның төменгі жағы айналмалы бетінен кемінде 5 мм қашықтықта болуы керек. Дұрыс қолданбау бұрылмалы табақтың зақымдануына әкелуі мүмкін.
Ас-үй ыдыс-аяғы	Тек микротолқынды пештерде қолдануға жарамды ыдыс-аяқ. Экрандағы нұсқаулықтарды орындаңыз. Шеттері жарылған немесе шеттері қиылған ыдысты қолданбаңыз.
Шыны ыдыстар – құмыралар, стақандар және т. б.	Әрқашан қақпақты шешіп алыңыз. Сусындарды немесе тағамды тек жылы болғанша жылытыңыз. Көптеген шыны стақандар, құмыралар және басқалары ыстыққа төзімді емес және жарылуы мүмкін.
Шыны ыдыс-аяқ	Тек пешке арналған ыстыққа төзімді шыны ыдыс. Онда металл ендірмелер, өрнектер немесе жиектер жоқ екеніне көз жеткізіңіз. Шеттері жарылған немесе шеттері қиылған ыдысты қолданбаңыз.
Пеште пісіруге арналған қапшықтар	Экрандағы нұсқаулықтарды орындаңыз. Металл элементтермен жаппаңыз немесе бекітпеңіз. Будың шығуы үшін тесіктер жасаңыз.
Қағаздан жасалған табақтар мен кеселер	Тек қысқа мерзімді жылыту үшін пайдаланыңыз. Аспап жұмыс істеп жатқанда оны қараусыз қалдырмаңыз.
Қағаз майлықтар	Май сіңіру мен тамақты жауып, тек қысқа уақытқа жылыту үшін қолданыңыз. Аспап жұмыс істеп жатқанда оны қараусыз қалдырмаңыз.

Ыдыс	Ұсыныстар
Пергамент қағазы	Шашыруды болдырмау үшін немесе тағамды буға пісіру үшін орауыш ретінде қолданыңыз.
Пластиктен жасалған бұйымдар	Пластик ыдыс-аяқ «микротолқынды пеште қолдануға қауіпсіз» немесе соған ұқсас жазу болуы қажет. *Сақ болыңыз: пластмасса ыдыстың кейбір түрлері жұмсарады, себебі олардың ішіндегі тағам қызады.* *Желдету үшін «қайнаған пакеттерді» және герметикалық жабылған полиэтилен пакеттерде тесу немесе кесу қажет.*
Тамақ үлдірі	Тек микротолқынды пештерде қолдануға жарамды. Тағамның ішіндегі ылғалды ұстап тұру үшін тағамды пісіру кезінде оны жабу үшін ғана қолданыңыз. Пісіретін немесе қыздыратын тағамға тамақ үлдірі тиіп кетуіне жол бермеңіз.
Температура датчиктері – тамаққа арналған термометрлер	Микротолқынды пештерге (ет пен тоқаш пісіруге арналған термометрлер) ғана арналған.
Балауыз қағазы	Шашыраудың алдын алу үшін және Сіз дайындаған тағамның ішіндегі ылғалды ұстап тұру үшін орам ретінде пайдаланыңыз.

Тыйым салынған материалдар:

Материал	Микротолқынды пеште қолдануға тыйым салынады
Алюминий ыдыс-аяқ – контейнерлер, табалар, түпқоймалар және т. б.	Металл тағамды микротолқынды қуаттан қорғайды және пісіру процесіне кедергі келтіреді. Сондай-ақ, металл элементтері электр доғасына немесе өрттің пайда болуына мүмкін. Азық-түлікті ұсынылған микротолқынды пешке қауіпсіз ыдыстарға салыңыз.
Металл ендірмелері немесе тұтқалары бар тағамдық картон	
Металлдан жасалған бұйымдар немесе металданған ою-өрнектері немесе әрлеуі бар кез келген ыдыстар, оның ішінде алтын немесе күміс жалатылған ыдыстар, сондай-ақ металданған бояумен сырлау элементтері	
Металл бекітпелер, бекіту элементтері	
Микротолқынды пешке арналмаған қағаз пакеттер	Өрттің шығуына себеп болуы мүмкін.
Пенопласт	Пенопласт жоғары температура кезінде еріп, сұйықтыққа немесе тағамға ене алады.
Ағаш	Ағаш ыдыстар микротолқынды пеште қолданылған жағдайда кебуі немесе жарылуы мүмкін.

ЖҰМЫСТЫ БАСТАМАС БҰРЫН

• Қораптан пешті және барлық материалдарды алып шығыңыз, пештің жұмыс бөлігін босатыңыз.

• Сіздің пешіңіз келесі құрамдас бөлшектермен жеткізіледі:

АСПАП БӨЛШЕКТЕРІНІҢ СИПАТТАМАСЫ

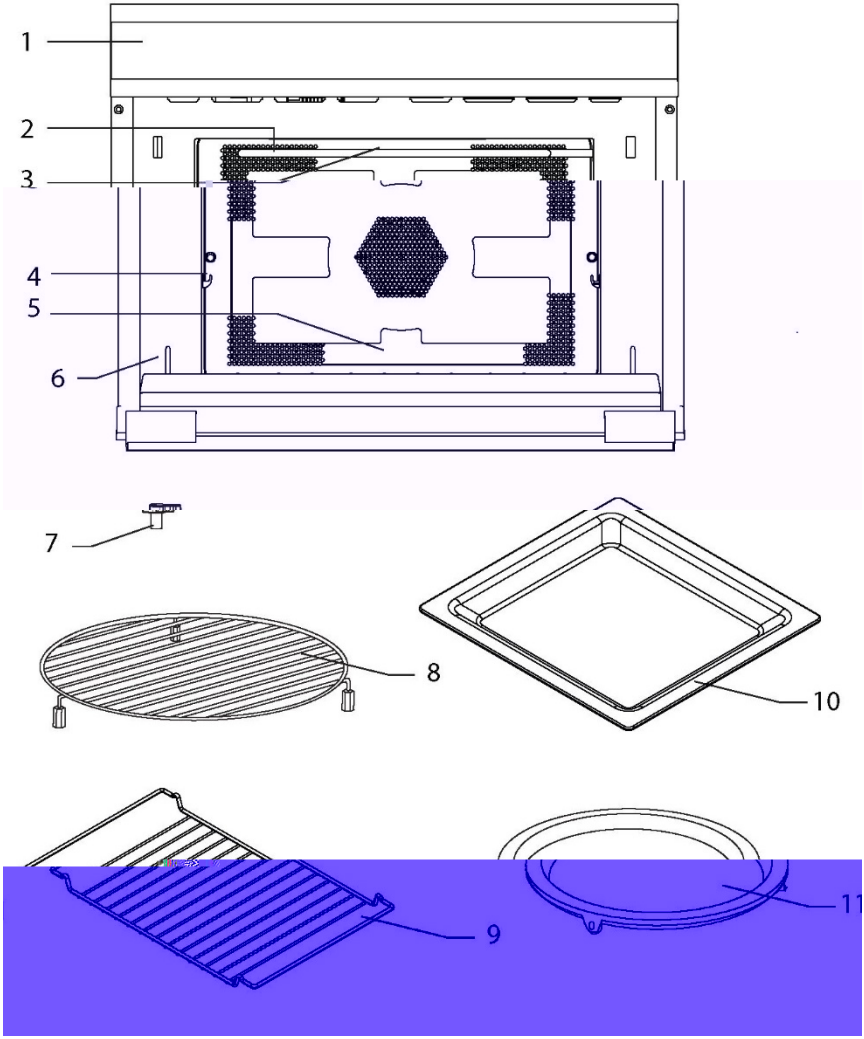

Дөңгелек эмальданған түпқойма 1
Айналмалы тығыздағыш сақина 1
Пайдалану жөніндегі нұсқаулық 1

1. Басқару панелі
2. Гриль
3. Жарықтандыру
4. Пештің пісіру деңгейі
5. Шыны есік
6. Есіктің бекітпесі (бұғаттаушы түйіспелер)
7. Айналмалы тығыздағыш сақина (төлке)
8. Гриль үшін жоғары және төменгі доңғалақ тор-қойғыштары, 2 дана (опция түрінде)
9. Грильге арналған тор (опция түрінде)
10. Әмбебап түпқойма (опция түрінде)
11. Айналатын табандық

Бұрылмалы платформаны орнату

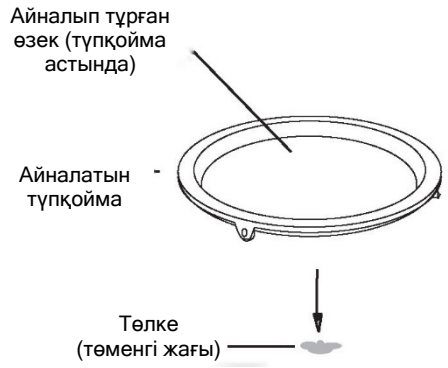

a. Пісіру кезінде әрдайым эмальданған дөңгелек түпқойманы және айналмалы тығыздағыш сақинаны қолданыңыз.
b. Түпқойманы ешқашан төңкеріп қоймаңыз. Тексеріңіз – түпқойма бір жерде қатаң бекітілмеуі керек.
c. Барлық тағамдар мен контейнерлерді тек пісіруге арналған түпқоймаға қою керек.
d. Түпқойма немесе айналмалы тығыздағыш сақинасы жарылған немесе сынған болса, жақын жердегі уәкілетті қызмет көрсету орталығына хабарласыңыз.

Орнату және қосу

- Аспап коммерциялық мақсаттарда пайдалануға арналмаған, тек тұрмыста қолдануға болады.
- Қосымша орнату нұсқауларымен танысып, орнатуды тек білікті маман жүзеге асыруы керек екенін ескеріңіз.
- Пеш электр ашасымен жабдықталған, оны тек дұрыс орнатылған, жерге тұйықталған розеткаға қосу керек.
- Егер жаңа розетка қажет болса, оны тек қана білікті электрик орнатып, сыммен байланыстыра алады. Орнатқаннан кейін желілік ашаға қол жетімді болмаса, ашық түйіспелер арасында кемінде 3 мм байланыс саңылауы бар поляризацияланған ажыратқыш құрылғы орнатылуы қажет.
- Жалғастырғыш тетіктерді, желілік розеткалардың блоктарын, ұзартқыштарды пайдалануға болмайды. Артық жүктеме тұтануға әкелуі мүмкін.
- Егер аспап қуат сымы мен ашасыз пайдаланылатын болса, толық ажыратылуын қамтамасыз ету үшін жалғаушы жабдықтың контактілердің барлық полюстерде бөліну керек. Аспап электр қондырғыларын орнату ережелеріне сәйкес бекітілген сымдарға қосылуы керек.

Сақ болыңыз: *сақ болыңыз – пайдалану кезінде қол жетімді беттер ыстық болуы мүмкін.*



Назар аударыңыз: *шыны табамен жұмыс кезінде температураның кенеттен өзгеруіне жол бермеңіз-бұл оның зақымдалуына әкелуі мүмкін. Ыстық табаның суық өнімдермен немесе сумен жанасуына жол бермеңіз, сондай-ақ салқындатылған табақты алдын ала қыздырылған тұмшапешке салмаңыз.*

Маңызды ақпарат!

- Аспапты бөлшектемеңіз – бұл қауіп төндіреді. Аспаптың ішкі жағына тигізу ауыр жарақатқа әкелуі мүмкін.
- Аспапты қатты, тегіс бетке орнатыңыз.
- Аспаптың айналасында желдетудің жеткілікті екендігіне көз жеткізіңіз – аспаптың артқы жағы мен бүйірінен кем дегенде 10 см бос қалдырыңыз.
- Желдету саңылауларын жаппаңыз.
- Реттелетін аяқтар алынбауы қажет.
- Пешті жылу көздерінің жанына орнатпаңыз.
- Тұмшапеш жұмыс істеп тұрған кезде, теледидарда немесе радиода аздап кедергілер болуы мүмкін. Бұл әсерді азайту үшін пешті теледидарлардан, радиодан және антенналардан алыс қойыңыз.

КІРІКТІРУ СЫЗБАСЫ

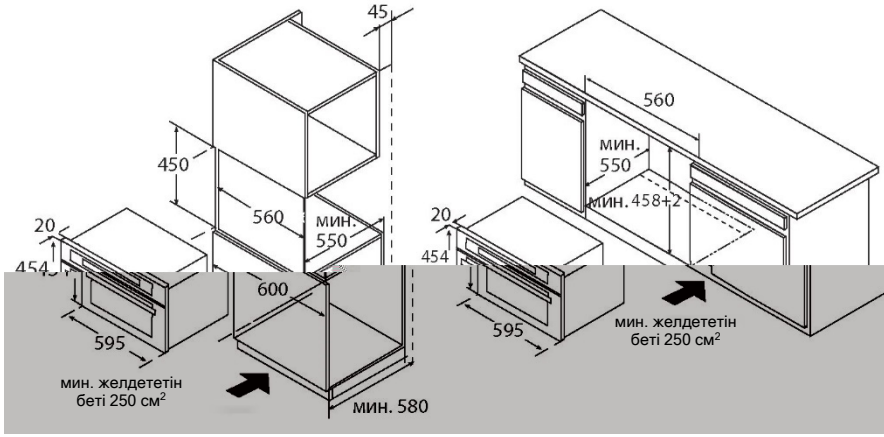

Кеңестер:

- аспаптың айналасында жеткілікті орын қалдырыңыз (орнату сызбасын қараңыз);
- аспапты есіктің тұтқасынан ұстамаңыз немесе жылжытпаңыз, өйткені ол құрылғының салмағын көтере алмайды;
- аспапты кірістірілген бөлімнің ішіне мұқият орналастырыңыз, оның тура ортасына орналасқанын тексеріңіз;
- аспаптың есігін ашып, берілген бұрандалармен аспапты бекітіңіз (төмендегі суретті қараңыз);

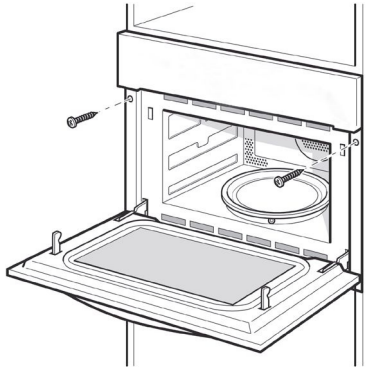

- қосылыс кабелін бүкпеңіз;
- кіріктіруге арналған қуыс пен пештің арасында желдетуге қажетті аралықтарды жаппаңыз;
- аспаптың жанында өртенуі мүмкін тұтанғыш немесе жанғыш материалдар, мысалы, перделер, май, шүберек және т. б. болмауы қажет. Тұмшапештің айналасындағы ыhаз жоғары температураға төзімді болуы керек;
- тұмшапешті тоңазытқыштардың немесе мұздатқыштардың жанына қоюға ұсынылмайды.

ПАЙДАЛАНУ ЖӨНІНДЕГІ НҰСҚАУЛЫҚ

Алғашқы пайдалану алдында

- қаптау материалдары алып тастаңыз.
- пісіру керек-жарақтарын алыңыз және жуыңыз, жұмыс жасайтын бөлімді дымқыл, таза шүберекпен сүртіңіз.

Айналып тұрған түпқойманы орнату

1. Төлкенің бекіткішін тексеріңіз.
2. Айналып тұрған түпқойманы және төлкені түзеңіз.
3. Абайлап айналып тұрған түпқойманы орнатыңыз, жай ғана айналдырыңыз (суреттерді қар.).

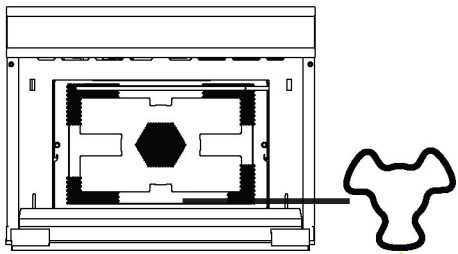

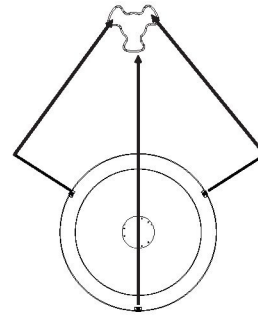

БАСҚАРУ ПАНЕЛІ

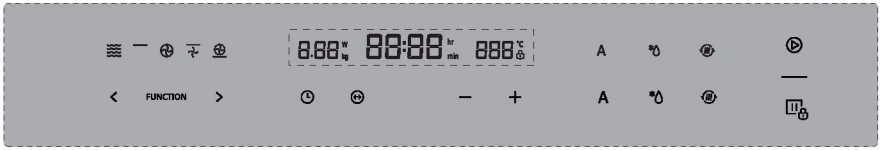

Weissgauff ықшам пештері сенсорлық басқарумен жаңа буын тұмшапештеріне жатады. Олар оңтайлы күйге келтіру және температураны және басқа параметрлерді дәл бақылау үшін ең заманауи электронды жабдықты пайдаланады, бұл сізге ең жақсы пісіру нәтижесіне қол жеткізуге мүмкіндік береді.

ЕСКЕРТПЕ: *АЛҒАШҚЫ ҚОСУ ЖӘНЕ ҚЫЗДЫРУ КЕЗІНДЕ ҚАЛДЫҚ ҚҰРАСТЫРУ МАЙЫН СҮРТКЕНДЕ ПАЙДА БОЛАТЫН ТӘН ИІС ПАЙДА БОЛУЫ МҮМКІН. БҰЛ – ҚАЛЫПТЫ ҚҰБЫЛЫС. Пісіру кезінде бөтен иістерді болдырмас үшін аспапты алдын-ала жылыту ұсынылады.*

БІРІНШІ ТАЗАЛАУ ЖӘНЕ ҚЫЗДЫРУ

• «⏵» сенсорлы батырманы басыңыз. Құрылғы іске қосылады, бас мәзірі пайда болады.

• Конвекция режимінің параметрлерін таңдау үшін «<» немесе «>» батырмасын басыңыз (осы нұсқаулықтың 4 «Конвекция режимінде дайындау» бөлімін қараңыз). Ұсынылған қыздыру температурасы 180 °C болады, қыздыру процесі басталады. Максималды температура 230 °C құрайды. Қажет болса, жақын жерде орналасқан сенсорлық пернелерді пайдаланып температураны жоғарылатуға болады.

• сенсорлы пернелердің қасындағы «⏵» батырманы басыңыз. Бос тұмшапешті 1 сағат ішінде қызуға қалдырыңыз, содан кейін бөлмені желдетіңіз.

• аспап бөлме температурасына дейін суыту қажет.

• аспаптың жұмыс бөлігін бейтарап ыстық жуғыш құралға малынған дымқыл жөкемен сүртіңіз, содан кейін таза, жұмсақ шүберекпен құрғатыңыз.

• есікті тұмшапеш толық құрғамағанша ашық қалдырыңыз.

1. Сағатты орнату

Аспапты электр желісіне қосқан кезде дисплейде 00:00 цифрлары жыпылықтай бастайды, дыбыстық сигнал шығады.

1) Дұрыс уақытты орнату үшін «+» немесе «−» басыңыз (00:00 және 23:59 арасында).

2) Қажетті уақытты орнатқаннан кейін 🕒 батырмасын басыңыз, сонда сағатта орнатылатын болады.

Ескертпе:

• Егер ағымдағы уақытты өзгерткіңіз келсе, кемінде 3 секунд «🕒» батырманы басып ұстап тұрыңыз. Ағымдағы орнату кетіп қалады, дисплей жыпылықтай бастайды. Дұрыс уақытты орнату үшін «+» немесе «−» басыңыз, содан кейін орнатуды растау үшін «🕒» батырмасын басыңыз.

3) «+» немесе «−» басумен сағатты орнатқанда, әрбір қадам 10 минутқа тең. Қысқа басу кезінде қадам 1 минутқа тең.

2. Микротолқындар режимінде тамақ дайындау

1) Микротолқындардың функциясын іске қосу үшін «<» немесе «>» басыңыз. Дисплейде «01:00» шығады, микротолқындардың бейнесі шығады. Егер 10 секунд ішінде ешқандай әрекет жасалмаса, ағымдағы қуат қондырғылары автоматты түрде расталады.

2) «🕒» басқанда дисплейде әдепкі қалпы бойынша пісіру уақыты шығады. Содан кейін қажетті уақытты орнату үшін «+» немесе «−» батырмасын басыңыз.

Максималды әзірлеу уақыты орнатылған қуатқа байланысты. Мысалы, микротолқындардың қуаты 900 Вт, максималды пісіру уақыты – 30 минут. Аз қуат деңгейінде максималды пісіру уақыты 90 минут құрайды.

3) Микротолқындардың қажетті деңгейін қою үшін « » басыңыз.
4) Содан кейін 100 Вт және 900 Вт арасында қажетті қуатты таңдау үшін «+» немесе «−» басыңыз.

5) Әзірлеуді бастау үшін « » басыңыз.

«МИКРОТОЛҚЫНДАР» режимінің параметрлерін түсіндіру – 5 қуат деңгейі:

Дисплейі	Микротолқынды қуаты
900 Вт	*100 %*
700 Вт	*80 %*
450 Вт	*50 %*
300 Вт	*30 %*
100 Вт	*10 %*

Қуаттың максималды деңгейі (900 Вт) суды қайнату немесе сорпа, ыстық сусындар сияқты сұйық тағамдарды жылыту үшін ұсынылады.
Келесі деңгей (700 Вт), сондай-ақ қуырылған ет немесе құс еті, ет орамаларын және т. б. тығыздау тағамдарды жылыту және пісіру үшін қолданылады.
Ортаңғы деңгей (450 Вт) сорпалар, балық тағамдарын дайындау үшін қолданылады.
Төмендетілген қуат режимі (300 Вт) еріту және баяу дайындау үшін қолданылады. Осы деңгейде май немесе шоколадты еріту ұсынылады.
Соңғы бесінші деңгей (100 Вт) ақырын ерітуге, мысалы, қайнатылған тәтті нандар немесе қамыр, және тағамды жылытуға мінсіз келеді.

3. Гриль режимінде немесе аралас режимде дайындау
1) Гриль режимін таңдау үшін «<» немесе «>» басыңыз. Гриль функцияны таңдаған кезде « — » индикаторы жанады.
2) Әдепкі қалпы бойынша гриль қуатының үшінші деңгейі орнатылған. Гриль қуатының қажетті деңгейін қою үшін « » басыңыз. Қуаттың үш мүмкін деңгейінің ішінен біреуін таңдау үшін«+» немесе «−» батырмасын басыңыз: максимум – 3 деңгей, орташа – 2 деңгей, минималды – 1 деңгей.

3) Пісіру уақытын таңдау үшін « » басыңыз: әдепкі бойынша пісіру уақыты 10 минутқа тең. Содан кейін қажетті уақытты орнату үшін «+» немесе «−» басыңыз. Тамақ дайындаудың максималды уақыты – 90 минут.

4) Әзірлеуді бастау үшін « » басыңыз.

«ГРИЛЬ/КОМБИ» режим параметрлерінің мәнін ашу

Функциясы	Индикациясы	Режимі	
Микротолқындар		Микротолқындар	Тек «Микротолқындар» функциясы жұмыс істейді – көкөністерді, картопты, күрішті, балық және ет өнімдерін дайындау және жылыту үшін. Қытырлақ емес тағамды тез және тиімді дайындау.
Тұмшапеш режимдері		Ыстық ауа (конвекция)	Тұмашепештің ішіндегі жылуды біркелкі бөлу - бұл әдеттегі тұмшапеш сияқты пісіру. «Микротолқындар» режимі жұмыс істемейді. Тұмшапешті пісіру алдында қыздыру ұсынылады.
		Конвекциясы бар гриль	Бұл функцияны біркелкі пісіру және қытырлақ қыртысты алу үшін пайдаланыңыз.
		Гриль	Бұл режим ет немесе балықтың жұқа бөліктерін дайындауға өте ыңғайлы.

Функциясы	Индикациясы	Режимі	
		Ыстық ауа (конвекция) және төменгі қыздыру	Төменгі қыздыру мен ыстық ауамен үрлеу үйлесімі. Бұл функцияны пиццаны, үлкен ет кесектерін және т. б. қуыру және пісіру үшін пайдаланыңыз.
Комби-режимі		Микротолқындар және ыстық ауа	Максималды жылдам қуыру үшін қолданылады.
		Конвекциясы бар гриль мен микротолқындар	Біркелкі қуыру және жылыту, барлық жағынан нәзік қытырлақ қабық.
		Микротолқындар + гриль	Бұл функцияны жылдам пісіру және қытырлақ қыртысты алу үшін пайдаланыңыз. Пісірмелер үшін жарамды.
		Микротолқындар, ыстық ауа және төменгі қыздыру	Бұл функцияны пиццаны, үлкен ет кесектерін және т. б. қуыру және пісіру үшін пайдаланыңыз.
Авто мәзірі	A	13 автоматты бағдарлама P01-P13	**«Автоматты пісіру»** бөлімінің ажыратуын төмендегі кестеден қараңыз.
Еріту		2 еріту режимі d01-d02	**«Еріту»** бөлімінің түсіндірме-кестесін төменде қараңыз.

4. Конвекция режимінде дайындау

1) Конвекция режимін таңдау үшін «<» немесе «>» басыңыз. Гриль функцияны таңдаған кезде « » индикаторы жанады.

2) Әдепкі қалпы бойынша 180 °C температурасы орнатылған.

3) Температураның қажетті деңгейін қою үшін « » басыңыз. 50-ден 230 °C-қа дейінгі аралықтан дұрыс таңдау үшін«+» немесе «−» батырмасын басыңыз (минималды мән 50 °C, содан кейін – 100 °C, содан кейін температура 5 °C қадамымен максимумға дейін өзгереді).

4) Пісіру уақытын таңдау үшін « » басыңыз: әдепкі бойынша пісіру уақыты 10 минутқа тең. Содан кейін қажетті уақытты орнату үшін «+» немесе «−» басыңыз. Тамақ дайындаудың максималды уақыты – 5 сағат.

5) Әзірлеуді бастау үшін « » басыңыз.

5. Конвекциямен гриль режимінде дайындау

1) Гриль режимін таңдау үшін «<» немесе «>» басыңыз. Конвекциямен гриль функцияны таңдаған кезде « » индикаторы жанады.

2) Әдепкі қалпы бойынша 180 °C температурасы орнатылған.

3) Температураның қажетті деңгейін қою үшін « » басыңыз. 100-ден 230 °C-қа дейінгі аралықтан дұрыс таңдау үшін«+» немесе «−» батырмасын басыңыз (минималды мән 100 °C тең, содан кейін температура 5 °C қадамымен максимумға дейін өзгереді).

4) Пісіру уақытын таңдау үшін « » басыңыз: әдепкі бойынша пісіру уақыты 10 минутқа тең. Содан кейін қажетті уақытты орнату үшін «+» немесе «−» басыңыз. Тамақ дайындаудың максималды уақыты – 5 сағат.

5) Әзірлеуді бастау үшін « » басыңыз.

6. Төменгі қыздырумен конвекция режимінде дайындау

1) Режимді таңдау үшін «» басыңыз. Төменгі қыздырумен конвекция функцияны таңдаған кезде «» индикаторы жанады.
2) Әдепкі қалпы бойынша 180 °C температурасы орнатылған.

3) Температураның қажетті деңгейін қою үшін «» басыңыз. 100-ден 230 °C-қа дейінгі аралықтан дұрыс таңдау үшін«+» немесе «−» батырмасын басыңыз (минималды мән 100 °C тең, содан кейін температура 5 °C қадамымен максимумға дейін өзгереді).

4) Пісіру уақытын таңдау үшін «» басыңыз: әдепкі бойынша пісіру уақыты 10 минутқа тең. Содан кейін қажетті уақытты орнату үшін «+» немесе «−» басыңыз. Тамақ дайындаудың максималды уақыты – 5 сағат.

5) Әзірлеуді бастау үшін «» басыңыз.

7. Микротолқындар + гриль

1) Аралас режимді таңдау үшін «<» немесе «>» басыңыз. «» және «» индикаторы қосылғанда, «Микротолқындар және гриль» комби-режимі таңдалатын болады.
2) Әдепкі қалпы бойынша гриль қуатының үшінші деңгейі орнатылған. Гриль қуатының қажетті деңгейін қою үшін «» басыңыз. Қуаттың үш мүмкін деңгейінің ішінен біреуін таңдау үшін«+» немесе «−» батырмасын басыңыз: максимум – 3 деңгей, орташа – 2 деңгей, минималды – 1 деңгей.

3) Микротолқындардың қажетті деңгейін қою үшін «» басыңыз. Әдепкі қалпы бойынша қуат 300 Вт тең.
4) Содан кейін 100 Вт және 700 Вт арасында қажетті қуатты таңдау үшін «+» немесе «−» басыңыз.

5) Пісіру уақытын таңдау үшін «» басыңыз: әдепкі бойынша пісіру уақыты 10 минутқа тең. Содан кейін қажетті уақытты орнату үшін «+» немесе «−» басыңыз. Тамақ дайындаудың максималды уақыты – 90 минут.

6) Әзірлеуді бастау үшін «» басыңыз.

8. Микротолқындар және ыстық ауа (конвекция)

1) Аралас режимді таңдау үшін «<» немесе «>» басыңыз. «» және «» индикаторы қосылғанда, «Микротолқындар және ыстық ауа (конвекция)» комби-режимі таңдалатын болады.
2) Әдепкі қалпы бойынша 180 °C температурасы орнатылған.

3) Температураның қажетті деңгейін қою үшін «» басыңыз. 50-ден 230 °C-қа дейінгі аралықтан дұрыс таңдау үшін«+» немесе «−» батырмасын басыңыз (минималды мән 50 °C, содан кейін – 100 °C, содан кейін температура 5 °C қадамымен максимумға дейін өзгереді).

4) Микротолқындардың қажетті деңгейін қою үшін «» басыңыз. Әдепкі қалпы бойынша қуат 300 Вт тең.
5) Содан кейін 100 Вт және 700 Вт арасында қажетті қуатты таңдау үшін «+» немесе «−» басыңыз.

6) Пісіру уақытын таңдау үшін «» басыңыз: әдепкі бойынша пісіру уақыты 10 минутқа тең.

Содан кейін қажетті уақытты орнату үшін «+» немесе «−» басыңыз. Тамақ дайындаудың максималды уақыты – 90 минут.

8) Әзірлеуді бастау үшін «» басыңыз.

9. Конвекциясы бар гриль мен микротолқындар

1) Аралас режимді таңдау үшін «<» немесе «>» басыңыз. «» және «» индикаторы қосылғанда, «Конвекциямен микротолқындар және гриль» комби-режимі таңдалатын болады.
2) Әдепкі қалпы бойынша 180 °C температурасы орнатылған.

3) Температураның қажетті деңгейін қою үшін «» басыңыз. 100-ден 230 °C-қа дейінгі аралықтан дұрыс таңдау үшін «+» немесе «−» батырмасын басыңыз (минималды мән 100 °C тең, содан кейін температура 5 °C қадамымен максимумға дейін өзгереді).

4) Микротолқындардың қажетті деңгейін қою үшін «» басыңыз. Әдепкі қалпы бойынша қуат 300 Вт тең.
5) Содан кейін 100 Вт және 700 Вт арасында қажетті қуатты таңдау үшін «+» немесе «−» басыңыз.

6) Пісіру уақытын таңдау үшін «» басыңыз: әдепкі бойынша пісіру уақыты 10 минутқа тең.
Содан кейін қажетті уақытты орнату үшін «+» немесе «−» басыңыз. Тамақ дайындаудың максималды уақыты – 90 минут.

8) Әзірлеуді бастау үшін «» басыңыз.

10. Микротолқындар, ыстық ауа және төменгі қыздыру

1) Аралас режимді таңдау үшін «<» немесе «>» басыңыз. «» және «» индикаторы қосылғанда, «Микротолқындар және ыстық ауа (конвекция)» комби-режимі таңдалатын болады.
2) Әдепкі қалпы бойынша 180 °C температурасы орнатылған.

3) Температураның қажетті деңгейін қою үшін «» басыңыз. 100-ден 230 °C-қа дейінгі аралықтан дұрыс таңдау үшін«+» немесе «−» батырмасын басыңыз (минималды мән 100 °C градусқа тең, содан кейін температура 5 °C қадамымен максимумға дейін өзгереді).

4) Микротолқындардың қажетті деңгейін қою үшін «» басыңыз. Әдепкі қалпы бойынша қуат 300 Вт тең.
5) Содан кейін 100 Вт және 700 Вт арасында қажетті қуатты таңдау үшін «+» немесе «−» басыңыз.

6) Пісіру уақытын таңдау үшін «» басыңыз: әдепкі бойынша пісіру уақыты 10 минутқа тең.
7) Содан кейін қажетті уақытты орнату үшін «+» немесе «−» басыңыз. Тамақ дайындаудың максималды уақыты – 90 минут.

8) Әзірлеуді бастау үшін «» басыңыз.

11. Еріту
Ерітудің екі бағдарламасы болады. Сіз тек бағдарламаны таңдап, салмақты белгілеуіңіз керек – еріту уақыты оңтайлы түрде таңдалған. «d01» бағдарламасы етке, құсқа, балыққа арналған. «d02» бағдарламасы нан пісіруге, жемістер мен көкөністерге, десерттер мен торттарды әзірлеуге арналған. Еріту үшін тек «Микротолқын» функциясы қолданылады.

1) Еріту функциясын қосу үшін «*» басыңыз. «*» индикаторды қосылады.
2) Бірінші немесе екінші еріту бағдарламасын таңдау үшін«+» немесе «−» батырмасын басыңыз – дисплейде «d01» немесе «d02» пайда болады.

3) Салмақты таңдау үшін «⇔» басыңыз. Қажеттіні таңдау үшін «+» немесе «−» басыңыз.

4) Әзірлеуді бастау үшін «⏯» басыңыз.
Ескерту: *еріту кезінде дыбыстық сигнал естілсе, есікті ашыңыз, ерітуге тиісті тағамды тексеріп, қажет болса оны аударыңыз. Бағдарламаны жалғастыру үшін есікті жауып, «» пернесін басыңыз.*

12. Автоматты дайындау
Дайындаудың 13 автоматты бағдарламасы бар. Сізге бағдарламаны таңдап, салмақты орнату қажет. Дайындаудың қуаты, уақыты мен температурасы оңтайлы түрде таңдалған:
1) Автоматты мәзірдің функциясын белсендіру үшін «*A*» басыңыз. «*A*» индикаторды қосылады.
2) Автоматты бағдарламалардың біреуін таңдау үшін «+» немесе «−» батырмасын басыңыз (төмендегі кестені қараңыз) – дисплейде уақыт, салмақ және бағдарлама нөмірі көрсетілген «P01»-ден «P13»-ге дейінгі бағдарламалар пайда болады.

3) Салмақты таңдау үшін «⇔» басыңыз. Мәзірден қажеттіні таңдау үшін «+» немесе «−» басыңыз.

4) Әзірлеуді бастау үшін «⏯» басыңыз.

Авто мәзірдің кестесі:

Бағдарлама	Санат	Сипаттамасы
P01**	Көкөністер	Жаңа піскен көкөністер
P02**	Гарнирлер	Тазартылған, пісірілген картоп
P03*	Гарнирлер	Қуырылған картоп Егер Сіз дыбыстық сигнал естісеңіз, қажет болған жағдайда тағамды аударыңыз. Пісірудің келесі қадамы автоматты түрде басталады
P04	Тауық/Балық	Құс еті, балық, тауық немесе балық бөліктері. Егер Сіз дыбыстық сигнал естісеңіз, қажет болған жағдайда тағамды аударыңыз. Пісірудің келесі қадамы автоматты түрде басталады
P05*	Нан бұйымдарын пісіру	Нан бұйымдары, торт
P06*	Нан бұйымдарын пісіру	Нан бұйымдары, алма бәліші
P07*	Нан бұйымдарын пісіру	Нан бұйымдары, киш (пісірілген сұйықтық құйылған ашық пісірме).
*P08***	Жылыту	Сорпа, сусындар
*P09***	Жылыту	Тағам бөліктеп ыдысқа немесе табаққа салып қыздыру.
*P10***	Жылыту	Тұздықтар, рагу
*P11**	Жартылай дайын өнімдер	Мұздатылған пицца
*P12**	Жартылай дайын өнімдер	Қуырылған картоп немесе көкөніс тілімдері. Егер Сіз дыбыстық сигнал естісеңіз, қажет болған жағдайда тағамды аударыңыз. Пісірудің келесі қадамы автоматты түрде басталады
*P13**	Жартылай дайын өнімдер	Мұздатылған лазанья

Ескертпе:
- *бір «*» белгісі бар бағдарламалар пешті алдын ала қыздырады. Қыздыру кезінде уақыт санау тоқтап, алдын ала қыздыру белгісі жанады. Пешті алдын*

ала қыздыру процесі аяқталғаннан кейін Сіз дыбыстық сигнал естисіз, алдын ала қыздыру белгісі жыпылықтай бастайды.

- *«**» бағдарламалары тек микротолқынды функцияны қолданады.*

13. Алдын ала қыздыру

1) Егер сіз келесі пісіру режимдерін таңдасаңыз, алдын ала қыздыру функциясын орнатуға болады: «Конвекция (ыстық ауа)», «Конвекция бар гриль», «Микротолқындар мен ыстық ауа», «Конвекциялы микротолқындар мен гриль», «Ыстық ауа (конвекция) және төменгі жылу», «Микротолқындар, ыстық ауа және төменгі жылу».

2) Еріту функциясын іске қосу үшін «» басыңыз. «» индикаторды қосылады.

3) Әзірлеуді бастау үшін «» басыңыз. Тұмшапештегі қажетті температураға жеткенде, Сіз үш дыбыстық сигнал естисіз. Сіз есікті ашып немесе «» батырмасын басып қыздыру процесін тоқтата аласыз.

Ескертпе:

- *алдын ала қыздыру функциясы, егер сіз осы бөлімнің 1-тармағынан пісіру бағдарламасын таңдаған болсаңыз ғана жұмыс істейді.*
- *алдын ала қыздыру кезінде микротолқын функциясы өшіріледі.*

14. Балалардан бұғаттау функциясы

Бұғаттау: параметрлерді енгізу үшін күту режимінде 3 секундтай «» батырмасын басыңыз – ұзақ сигнал шығады, бұл Сізді балалардан аспапты бұғаттау режиміне кіргеніңізді хабарлайды. «» индикаторы жанады.

Бұғаттауды шешу: Бұғаттау қосулы кезде 3 секунд «» батырмасын басыңыз, құлыптың алынып тасталғаны туралы ескертетін ұзақ сигнал шығады, индикатор сөнеді

15. Электрондық басқару жүйесінің жұмысы туралы қосымша ақпарат

1) Егер теңшелімді енгізу кезінде соңғы басқаннан кейін үзіліс 10 секундтан артық болса, аспап барлық енгізілген параметрлерді автоматты түрде растайды (сағаттың бастапқы параметрін қоспағанда).

2) Бағдарлама параметрлерін реттеу кезінде жылдам 3 секундтық өзгерістерден кейін енгізілген параметрлер 3 секундтан кейін автоматты түрде расталады.

3) Егер теңшелімдерді енгізу режимінде немесе кідірту режимінде (автоматты мәзір мен жібіту функцияларын қоса) үзіліс 5 минуттан артық болса, аспап автоматты түрде өшеді.

4) Тұмшапештің жарығы есік ашық болған кезде автоматты түрде қосылады.

5) Тұмшапештің жарықтандыруы кідірту режимінде автоматты түрде қосылады.

6) Егер сізге пісіру кезінде тұмшапештің есігін ашуыңыз керек болса, пісіру процесін жалғастыру үшін «» сенсорлы батырмасын басыңыз.

Ақауларды жою:

Қалыпты күйі	
Микротолқынды пеш теледидар сигналын қабылдауға жол бермейді.	*Микротолқынды аспап жұмыс істеген кезде радио және теледидар сигналдарын қабылдау нашарлауы мүмкін. Бұл миксер, шаңсорғыш және электр шаш кептіргіш сияқты кішігірім электр аспаптарынның кедергілеріне ұқсас. Бұл – қалыпты жағдай.*
Тұмшапештегі ішкі жарықтандыру	*Төмен қуатпен пісірген кезде пештің жарығы күңгірт болуы мүмкін. Бұл – қалыпты жағдай.*
Бу есікте конденсацияланады, саңылаулардан ыстық ауа шығады	*Пісіру кезінде бу тағамнан шығуы мүмкін. Оның көп бөлігі желдеткіш саңылаулардан шығады. Алайда, кейбіреулер пештің есігі сияқты суық беттерде тығыздалуы мүмкін. Бұл – қалыпты жағдай.*
Пешті кездейсоқ жақты, оның ішінде тамақ болған жоқ.	*Ішінде тамағы болмаған жағдайды пешті жағуға тыйым салынады. Бұл өте қауіпті.*

Ақаулық	Ықтимал себебі	Не істеу керек
Пеш қосылмайды.	*(1) Қуат сымы бос жалғанған.*	*Сымды розеткадан ажыратыңыз. 10 секундтан кейін оны қайтадан қосыңыз.*
	(2) Сақтандырғыш жанып кетті немесе автомат ажыратқыш іске қосылды.	*Сақтандырғышты ауыстырыңыз немесе автоматты сөндіргішті қалпына келтіріңіз (жөндеуді білікті маман орындауы қажет).*
	(3) Ашаның ақаулығы	*Розетканы басқа жұмыс істейтін электр аспаптарымен тексеріңіз.*
Пеш қызбайтын болды.	*(4) Есік толық жабылмайды.*	*Есікті толық жабыңыз.*

КӘДЕГЕ ЖАРАТУ

Электр тұрмыстық аспап және оның қаптамасы қоршаған ортаға зиян тигізбей және аймағыңыздағы қалдықтарды кәдеге жарату ережелеріне сәйкес кәдеге жаратылуы керек. Аспапты кәдімгі тұрмыстық қалдықтармен бірге тастамаңыз.

Аспаптың жасалған күні: аспаптағы сауда таңбалауын қараңыз.
Шартты белгілер:
KIT № 1803280001(1), бұл
18 – шығарылған жылы (мысалы, 2018 жыл – 18)
03 – шығарылған айы (мысалы, наурыз – 03)
28 – шығарылған күні (мысалы, 28 күн – 28)
0001 – аспаптың нөмірі
(1) – аспаптың нұсқасы

Ресейдегі Weissgauff™ тауардың негізгі импорттаушысы: «ГАУФ РУС» ЖШҚ. Мекен-жайы: 121357, Мәскеу қ., Верейская көш., 29 үй, 134 құр., 56 бөлмесі.
Дайындаушы: ГУАНГДОНГ АТЛАН ЭЛЕКТРОНИК АПЛАЙНС ААНУФЭКЧОР КО., ЛТД No. 12 Ист 3 роад, Жиангуй Ав., Лелью Таун, Шунде, Фошан, Қытай.
ГУАНДОНГ ШУНДЕ СПЛЕНДОР ТРЕЙДИНГ КО. ЛТД, ЮНИТ 301, 9 ДЖОНГХУА РОАД, РОНГУИ, ШУНДЕ, ФОШАН, ГУАНГДОНГ, ҚЫТАЙ.
ФОШАН АОМС ЭЛЕКТРИКАЛ АППЛАЙАНСИЗ КО ЛТД, НО. 3 КЕЙДЖУ 10 ЛУ, КСИНТАН ИНДАСТРИАЛ ПАРК, ШУНДЕ, ФОШАНЬ, ГУАНДОНГ, ҚЫТАЙ.
Р НО 33 МОНГ КОК РОАД КЛ. ГОНКОНГ, ҚЫТАЙ.
ГУАНДОНГ ВАНВАРД НЬЮ ЭЛЕКТРИК КО ЛТД, НО 13 ДЖАНАЙ МИД РОАД ШУН - ДЕ ХАЙ ТЕХ ИНДАСТРИ ДЕВЕЛОПМЕНТ ЗОУН РОНГГВАЙ ШУНДЕ, ГУАНДОНГ, ҚЫТАЙ.
ГУАНДОНГ ВАНВАРД ЭЛЕКТРИК КО ЛТД, НО 185 ЭНД 187 ГЕНГХЕ РОАД, ГЕНГХЕ ТАУН, ГАОМИНГ ДИСТРИКТ, ГУАНДОНГ, ҚЫТАЙ.
ГУАНДОНГ ВАНВАРД ЭЛЕКТРИК КО ЛТД, ИСТ САЙД ОВ ЯНГШИ АВЕНЮ (РЕНХЕ), ЯНГШИ, ГАНМИНГ ДИСТРИКТ, ФОШАНЬ СИТИ, ГУАНДОНГ ПРОВИНС, ҚЫТАЙ.
ГУАНДОНГ МИДЕЯ КИТЧЕН ЭППЛАЙЯНСИЗ МАНУФАКТУРИНГ КО. ЛТД.
МЕКЕН-ЖАЙЫ: № 6 ЙОНГ АН РОАД, БЕЙДЖАО, ФОШАН, ГУАНГДОНГ ПРОВИНС, ҚЫТАЙ.

ҚХР-да жасалған.
Аспапқа 1 жыл кепілдік қызмет көрсетіледі. Қызмет ету мерзімі: Осы пайдалану нұсқаулығына және қолданыстағы техникалық стандарттарға сәйкес қолданылған кезде сатып алынған күннен бастап 5 жыл.
Веб-сайты: http://www.weissgauff.ru
www.btremont.ru веб-сайтында авторизацияланған қызмет көрсету орталықтары туралы ақпаратты таба аласыз.
Егер сіздің қалаңызда уәкілетті қызмет көрсету орталығы болмаса, сіз өнімді сатып алған дүкенге хабарласыңыз, ол жөндеуді немесе ауыстыруды ұйымдастырады.

Weissgauff