Installation Guide (NC1800)

V1.0.0

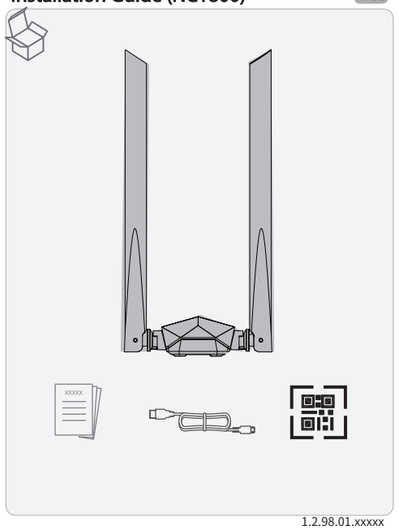

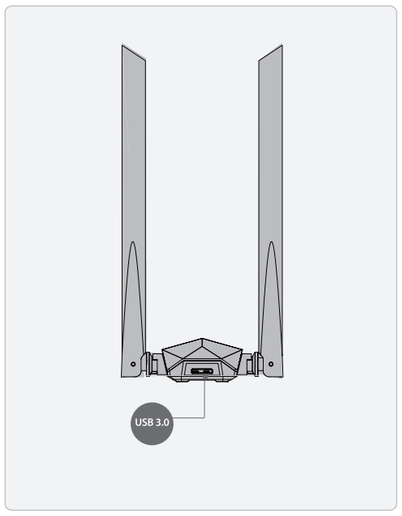

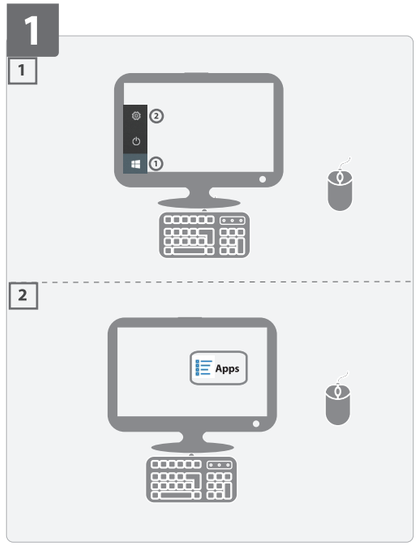

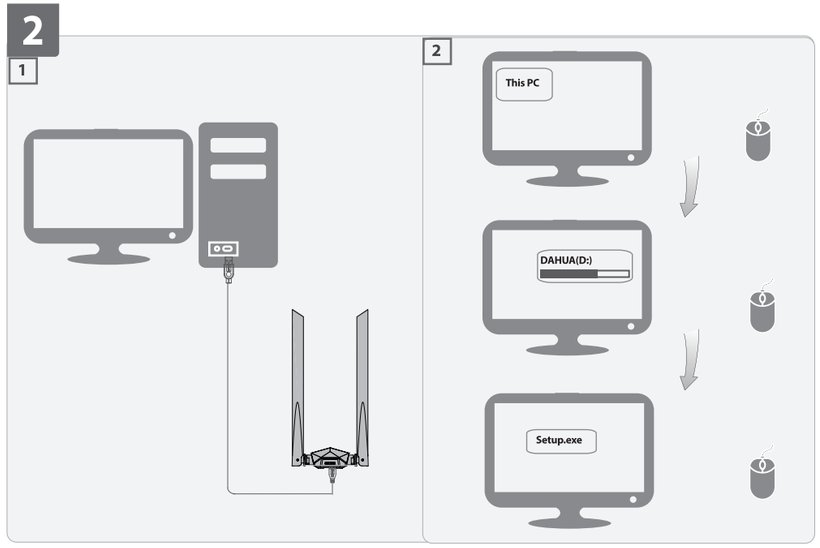

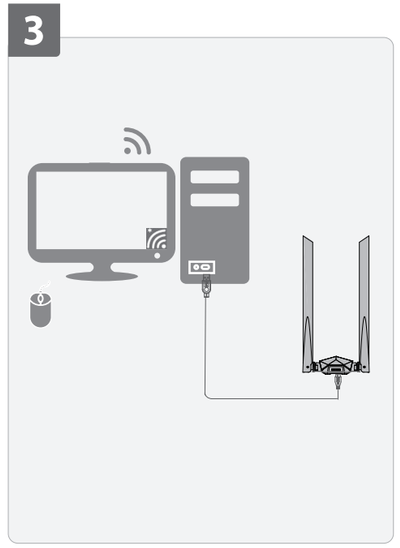

1.2.98.01.xxxxx

English

1 Uninstall the Existing Device

Find and uninstall any other existing wireless adapter driver.

2 Install the Device(Win 10 supported)

① **Connect the Device**

Use the USB extension cable to connect the wireless USB adapter to the USB port of your computer.

② **Initialize the Device**

Install the device according to the prompts. Wait a moment until the initialization finishes.

3 Connect to the Wi-Fi Network

Select the desired Wi-Fi network, and then click connect. If the wireless network is encrypted, enter its password, and then click next. Follow the system prompts and the network will be connected successfully.

Français

1 Désinstallation de l'appareil existant

Recherchez et désinstallez tout autre pilote d'adaptateur sans fil existant.

2 Installez l'appareil (Windows 10 pris en charge)

① **Connexion de l'appareil**

Utilisez le câble d'extension USB pour connecter l'adaptateur USB sans fil au port USB de votre ordinateur.

② **Initialisation de l'appareil**

Installez l'appareil en suivant les instructions. Patientez un moment jusqu'à ce que l'initialisation soit terminée.

3 Connexion au réseau Wi-Fi

Sélectionnez le réseau Wi-Fi souhaité, puis cliquez sur Connecter. Si le réseau sans fil est crypté, saisissez son mot de passe, puis cliquez sur suivant. Suivez les invites du système pour connecter le réseau avec succès.

Italiano

1 Disinstallare il dispositivo corrente

Trovare e disinstallare i driver di altri adattatori wireless già presenti

2 Installare il dispositivo (supportata la versione Win 10)

① **Collegare il dispositivo**

Usare una prolunga USB per collegare l'adattatore USB wireless alla porta USB del computer.

② **Inizializzare il dispositivo**

Installare il dispositivo seguendo le indicazioni. Attendere il termine dell'inizializzazione.

3 Collegarsi alla rete Wi-Fi

Selezionare la rete Wi-Fi, quindi fare clic sul Connetti. Se la rete wireless è criptata, immettere la password e fare click su Avanti. Attenersi alle indicazioni fornite dal sistema e collegarsi alla rete.

Español

1 Desinstale el dispositivo existente

Busque y desinstale los demás controladores de adaptadores inalámbricos existentes.

2 Instale el dispositivo (Compatible con Windows 10)

① **Conecte el dispositivo**

Use el cable de extensión USB para conectar el adaptador USB inalámbrico al puerto USB de su ordenador.

② **Inicie el dispositivo**

Instale el dispositivo siguiendo las instrucciones. Espere un momento hasta que termine de iniciarse.

3 Conexión a la red Wi-Fi

Seleccione la red Wi-Fi deseada y haga clic en conectar. Si la red Wi-Fi está encriptada, introduzca la contraseña y haga clic en siguiente. Siga las instrucciones del sistema y se conectará a la red correctamente.

Português

1 Desinstalar o dispositivo existente

Encontre e desinstale qualquer outro driver de adaptador sem fios.

2 Instalar o dispositivo (Win 10 suportado)

① **Conecte o dispositivo**

Utilize o cabo de extensão USB para ligar o adaptador USB sem fios à porta USB do seu computador.

② **Inicializar o dispositivo**

Instale o dispositivo de acordo com as instruções. Aguarde um momento até a inicialização terminar.

3 Ligar à rede Wi-Fi

Selecione a rede Wi-Fi pretendida e, em seguida, clique em "Ligar". Se a rede sem fios estiver encriptada, insira a respetiva palavra-passe e clique em "Seguinte". Siga as instruções do sistema e a rede será conectada com sucesso.

Deutsch

1 Vorhandenes Gerät deinstallieren

Finden und deinstallieren Sie alle anderen vorhandenen Treiber für den drahtlosen Adapter.

2 Installieren Sie das Gerät (Win 10 unterstützt)

① **Gerät verbinden**

Schließen Sie den drahtlosen USB-Adapter an den USB-Anschluss Ihres Computers mit dem USB-Verlängerungskabel an.

② **Gerät initialisieren**

Installieren Sie das Gerät entsprechend den Aufforderungen. Warten Sie einen Moment, bis die Initialisierung abgeschlossen ist.

3 Verbindung mit dem WLAN-Netzwerk herstellen

Wählen Sie das gewünschte WLAN-Netzwerk aus und klicken Sie anschließend auf Verbinden. Wenn das drahtlose Netzwerk verschlüsselt ist, geben Sie das Passwort ein und klicken Sie anschließend auf Weiter. Folgen Sie den Anweisungen des Systems, um die Netzwerkverbindung erfolgreich herzustellen.

Nederlands

1 Bestaand apparaat verwijderen

Zoek en verwijder elk ander bestaand stuurprogramma voor een draadloze adapter.

2 Apparaat installeren (Windows 10 ondersteund)

① **Apparaat verbinden**

Gebruik de USB verlengkabel om de draadloze USB adapter aan te sluiten op de USB poort van uw computer.

② **Apparaat initialiseren**

Installeer het apparaat volgens de instructies. Wacht even tot initialisatie is voltooid.

3 Verbind met wifi netwerk

Selecteer het gewenste wifi netwerk en klik verbinden. Als het draadloze netwerk versleuteld is, voer het wachtwoord in, en klikt op volgende. Volg de systeemaanwijzingen en het netwerk zal met succes worden verbonden.

Polski

1 Odinstaluj istniejące urządzenie

Wyszukaj wszystkie zainstalowane sterowniki karty sieci bezprzewodowej i odinstaluj je.

2 Instalowanie urządzenia (w systemie Windows 10)

① **Podłącz urządzenie**

Użyj przewodu USB do podłączenia adaptera sieci bezprzewodowej do portu USB komputera.

② **Inicjowanie urządzenia**

Zainstaluj urządzenie, postępując zgodnie z instrukcjami wyświetlanymi na ekranie. Poczekaj, aż procedura inicjowania zostanie zakończona.

3 Nawiązywanie połączenia z siecią Wi-Fi

Wybierz żądaną sieć Wi-Fi, a następnie kliknij przycisk Połącz. Jeżeli sieć bezprzewodowa jest zabezpieczona, wprowadź hasło dostępu, a następnie kliknij przycisk Dalej. Postępuj zgodnie z instrukcjami wyświetlanymi na ekranie, aby pomyślnie połączyć się z siecią.

Română

1 Dezinstalați dispozitivul existent

Găsiți și dezinstalați orice alt driver de adaptor wireless.

2 Instalați dispozitivul (Win 10 acceptat)

① **Conectați dispozitivul**

Utilizați cablul prelungitor USB pentru a conecta adaptorul USB wireless la portul USB al computerului.

② **Inițializați dispozitivul**

Instalați dispozitivul conform indicațiilor de pe ecran. Așteptați un moment până la finalizarea inițializării.

3 Conectați-vă la rețeaua Wi-Fi

Selectați rețeaua Wi-Fi dorită, apoi faceți clic pe Conectare. Dacă rețeaua wireless este criptată, introduceți parola acesteia, apoi faceți clic pe Înainte. Urmați indicațiile de sistem și rețeaua va fi conectată cu succes.

Magyar

1 Meglévő eszköz eltávolítása

Keressen meg és távolítson el minden más meglévő vezeték nélküli adapter-illesztőprogramot.

2 Telepítse az eszközt (a Win 10 operációs rendszer támogatott)

① **Az eszköz csatlakoztatása**

Az USB-hosszabbító kábel segítségével csatlakoztassa a vezeték nélküli USB-adaptert a számítógép USB-portjához.

② **Az eszköz inicializálása**

Az utasításoknak megfelelően telepítse az eszközt. Várjon, míg az inicializálás befejeződik.

3 Csatlakozzon a Wi-Fi hálózathoz

Válassza ki a kívánt Wi-Fi hálózatot, majd kattintson a csatlakozás gombra. Ha a vezeték nélküli hálózat kódolt, akkor írja be a jelszót, majd kattintson a Tovább gombra. Kövesse a rendszer utasításait, ezt követően sikeresen csatlakozik a hálózatra.

Čeština

1 Odinstalace stávajícího zařízení

Vyhledejte a odinstalujte ovladače všech ostatních stávajících bezdrátových adaptérů.

2 Instalace zařízení (podpora Windows 10)

① **Připojení zařízení**

Pomocí prodlužovacího kabelu USB připojte bezdrátový adaptér USB k portu USB počítače.

② **Inicializace zařízení**

Nainstalujte zařízení podle pokynů. Chvíli počkejte, než se inicializace dokončí.

3 Připojení k síti Wi-Fi

Vyberte požadovanou síť Wi-Fi a kliknutím se k ní připojte. Pokud je bezdrátová síť šifrována, zadejte heslo a pak klikněte na tlačítko Další. K úspěšnému připojení k síti postupujte podle pokynů systému.

Türkçe

1 Mevcut Cihazı Kaldırın

Diğer mevcut kablosuz adaptör sürücülerini bulup kaldırın.

2 Cihazı Kurun (Win 10 desteklenir)

① **Cihazı Bağlayın**

Kablosuz USB bağdaştırıcısını bilgisayarınızın USB portuna bağlamak için USB uzatma kablosu kullanın.

② **Cihazı Başlatın**

Cihazı yönlendirmelere göre kurun. Başlatma bitene kadar biraz bekleyin.

3 Wi-Fi Ağına bağlanın

İstenilen Wi-Fi ağını seçin ve ardından bağlan'a tıklayın. Kablosuz ağ şifrelendiğinde, parolasını girin ve ardından ileri'ye tıklayın. Sistemin yönlendirmelerini uygulayın, böylece ağ başarıyla bağlanır.

العربية

1 الغاء تركيب الجهاز الموجود

ابحث عن أي برنامج تشغيل لمحول لاسلكي موجود آخر وقم بإلغاء تثبيته.

2 تركيب الجهاز (يدعم نظام التشغيل Win 10)

① وصل الجهاز

استخدم كابل الإطلالة USB لتوصيل محول USB اللاسلكي بمنفذ USB بجهاز الكمبيوتر لديك.

② تهيئة الجهاز

قم بتركيب الجهاز وفقًا للمطالبات. وانتظر لحظة حتى تنتهي عملية التهيئة.

3 الاتصال بشبكة Wi-Fi

حدد شبكة Wi-Fi المطلوبة، ثم انقر فوق اتصال. وإذا كانت الشبكة اللاسلكية مشفرة، فأدخل كلمة المرور الخاصة بها، ثم انقر فوق التالي. واتبع مطالبات النظام ومن ثم سيتم توصيل الشبكة بنجاح.

עברית

1 הסרת התקנת ההתקן הקיים

באפשרותך למצוא ולהסיר התקנה של כל מנהל התקן מתאם אלחוטי קיים.

2 התקנת ההתקן (תמיכה ב-Win 10)

① **חיבור ההתקן**

יש להשתמש בכבל ההרחבה מסוג USB כדי לחבר את מתאם ה-USB האלחוטי ליציאת ה-USB של המחשב.

② **אתחול ההתקן**

יש להתקין את ההתקן בהתאם להנחיות. יש להמתין רגע עד לסיום האתחול.

3 התחברות לרשת Wi-Fi.

יש לבחור ברשת Wi-Fi המבוקשת, ולאחר מכן ללחוץ על התחברות. אם הרשת האלחוטית מוצפנת, יש להזין את הסיסמה, ולאחר מכן ללחוץ על הבא. יש למלא אחר הנחיות המערכת, והרשת תחובר בהצלחה.

Svenska

1 Avinstallera den befintliga enheten

Leta reda på och avinstallera eventuella befintliga drivrutiner för andra trådlösa adaptrar.

2 Installera enheten (stöd för Windows 10)

① **Anslut enheten**

Använd USB-förlängningskabeln för att ansluta den trådlösa USB-adaptern till USB-porten på din dator.

② **Initialisera enheten**

Installera enheten i enlighet med anvisningarna som visas. Vänta tills initialiseringen slutförts.

3 Anslut till WiFi-nätverket

Välj önskat WiFi-nätverk och klicka på anslut. Ange lösenordet, om det trådlösa nätverket är krypterat, och klicka sedan på nästa. Följ systemets anvisningar tills nätverket är anslutet.

Dansk

1 Fjern den eksisterende enhed

Find og fjern eventuelle andre eksisterende drivere til den trådløse adapter.

2 Installér enheden (understøttes af Windows 10)

① **Tilslut enheden**

Brug USB-forlængerkablet til at slutte den trådløse USB-adapter til USB-porten på din computer.

② **Initialisér enheden**

Installér enheden i henhold til anvisningerne. Vent et øjeblik, indtil initialiseringen er afsluttet.

3 Tilslut wi-fi-netværket

Vælg det ønskede wi-fi-netværk, og klik derefter på Tilslut. Hvis det trådløse netværk er krypteret, skal du indtaste adgangskoden hertil og derefter klikke på Næste. Følg anvisningerne fra systemet for at tilslutte netværket.

Suomi

1 Poista olemassa olevan laitteen asennus

Etsi ja poista kaikki muut olemassa olevat langattoman sovittimen ohjaimet.

2 Asenna laite (Win 10 tuettu)

① **Yhdistä laite**

Liitä langaton USB-sovitin tietokoneesi USB-porttiin USB-jatkokaapelilla.

② **Alusta laite**

Asenna laite kehotteiden mukaan. Odota hetki, kunnes alustus on valmis.

3 Yhdistä Wi-Fi-verkkoon

Valitse haluamasi Wi-Fi-verkko ja napsauta sitten yhdistä. Jos langaton verkko on salattu, anna sen salasana ja napsauta sitten seuraava. Verkkoon yhdistäminen onnistuu, kun noudatat järjestelmän kehotteita.

Norsk

1 Avinstaller den eksisterende enheten

Finn og avinstaller alle andre eksisterende trådløse adapterdrivere.

2 Installer enheten (støttet av Win 10)

① **Koble til enheten**

Bruk USB-forlengelseskabelen for å tilkoble den trådløse USB-adapteren til USB-porten på datamaskinen.

② **Initialiser enheten**

Installer enheten i henhold til ledetekstene. Vent til initialiseringen er ferdig.

3 Koble til Wi-Fi-nettverket

Velg ønsket Wi-Fi-nettverk, og klikk på tilkoble. Hvis det trådløse nettverket er kryptert, oppgir du passordet og klikker deretter på Neste. Følg systeminstruksjonene og nettverket tilkobles.

Slovenčina

1 Odinštalovanie existujúceho zariadenia

Vyhľadajte a odinštalujte akýkoľvek iný existujúci ovládač bezdrôtového adaptéra.

2 Inštalácia zariadenia (podporovaný je systém Windows 10)

① **Pripojenie zariadenia**

Na pripojenie bezdrôtového adaptéra USB k portu USB zariadenia použite predĺžovací kábel USB.

② **Inicializácia zariadenia**

Zariadenie nainštalujte podľa zobrazených systémových výziev. Počkajte na dokončenie inicializácie.

3 Pripojenie do siete Wi-Fi

Vyberte požadovanú sieť Wi-Fi a kliknite na položku Pripojiť. Ak je bezdrôtová sieť šifrovaná, zadajte heslo a kliknite na položku Ďalej. Postupujte podľa systémových výziev až do úspešného pripojenia do siete.

Srpski

1 Deinstalirajte postojeći uređaj

Potražite i deinstalirajte sve postojeće drajvere bežičnog adaptera.

2 Instalirajte uređaj (podržava Win 10)

① **Povežite uređaj**

Koristite USB produžni kabl da povežete bežični USB adapter sa USB portom na svom računaru.

② **Pokrenite uređaj**

Instalirajte uređaj prateći uputstva. Sačekajte trenutak dok se pokretanje ne završi.

3 Povežite sa Wi-Fi mrežom

Izaberite željenu Wi-Fi mrežu i potom kliknite za povezivanje. Ako je bežična mreža šifrovana, unesite njenu lozinku i kliknite na sledeće. Pratite uputstva od sistema i mreža će se uspešno povezati.

Latviski

1 Esošās ierīces atinstalēšana

Atrodiet un atinstalējiet jebkuru citu esošu bezvadu adaptera draiveri.

2 Ierīces instalēšana (atbalsta Win 10)

① **Ierīces pievienošana**

Izmantojiet USB pagarinātājkabeli, lai savienotu bezvadu USB adapteri ar datora USB portu.

② **Ierīces inicializēšana**

Instalējiet ierīci atbilstoši uzvedņēm. Uzgaidiet, līdz inicializēšana ir pabeigta.

3 Savienošana ar Wi-Fi tīklu

Atlasiet vēlamo Wi-Fi tīklu un noklikšķiniet Savienot. Ja bezvadu tīkls ir šifrēts, ievadiet paroli un noklikšķiniet Tālāk. Sekojiet sistēmas uzvednēm, un tiks izveidots savienojums ar tīklu.

Eesti

1 Desinstallige praegune seade

Leidke kõik olemasolevad juhtmevaba adapteri draiverid ja desinstallige need.

2 Installige (Win 10 toega) seade

① **Seadme ühendamine**

USB-pikenduskaablit kasutades ühendage juhtmevaba USB-adapter arvuti USB-pordiga.

② **Lähtestage seade**

Installige seade viipasid järgides. Oodake, kuni lähtestamine lõpeb.

3 Looge ühendus Wi-Fi võrguga

Valige soovitud Wi-Fi-võrk ja klõpsake valikut „Ühenda“. Kui juhtmevaba võrk on krüptitud, sisestage selle parool ja klõpsake valikut „Edasi“. Järgige süsteemiviipasid, et võrguga ühendus luua.

Lietuvių

1 Pašalinti esamą įrenginį

Raskite ir pašalinkite bet kurią kitą esamą belaidžio adapterio tvarkyklę.

2 Įdiekite įrenginį (palaikoma „Win 10“)

① **Prijunkite įrenginį**

Norėdami prijungti belaidį USB adapterį prie kompiuterio USB prievado, naudokite USB ilginamąjį kabelį.

② **Inicijuoti įrenginį**

Prietaisą įdiekite pagal raginimus. Luktelėkite, kol inicijavimas bus baigtas.

3 Prisijungti prie „Wi-Fi“ tinklo

Pasirinkite norimą „Wi-Fi“ tinklą, tada spustelėkite „Prisijungti“. Jei belaidis tinklas yra užšifruotas, įveskite jo slaptažodį ir spustelėkite „Toliau“. Vadovaukitės sistemos raginimais ir tinklas bus sėkmingai prijungtas.

Ελληνικά

1 Καταργήστε την εγκατάσταση της υπάρχουσας συσκευής

Βρείτε και απεγκαταστήστε οποιοδήποτε άλλο υπάρχον πρόγραμμα οδήγησης ασύρματου προσαρμογέα.

2 Εγκαταστήστε τη συσκευή (με υποστήριξη Win 10)

① **Συνδέστε την συσκευή**

Χρησιμοποιήστε το καλώδιο επέκτασης USB για να συνδέσετε τον ασύρματο προσαρμογέα USB στη θύρα USB του υπολογιστή σας.

② **Αρχικοποιήστε τη συσκευή**

Εγκαταστήστε τη συσκευή σύμφωνα με τις οδηγίες. Περιμένετε λίγο μέχρι να ολοκληρωθεί η αρχικοποίηση.

3 Συνδεθείτε στο δίκτυο Wi-Fi

Επιλέξτε το επιθυμητό δίκτυο Wi-Fi και, στη συνέχεια, κάντε κλικ στην επιλογή Σύνδεση. Εάν το ασύρματο δίκτυο είναι κρυπτογραφημένο, πληκτρολογήστε τον κωδικό πρόσβασης και, στη συνέχεια, κάντε κλικ στην επιλογή Επόμενο. Ακολουθήστε τις οδηγίες του συστήματος και το δίκτυο θα συνδεθεί επιτυχώς.

Български

1 Деинсталирайте съществуващото устройство

Намерете и деинсталирайте всички съществуващи драйвери за безжичен адаптер.

2 Инсталирайте устройството (поддържа се Windows 10)

① **Свържете устройството**

Използвайте USB удължаващия кабел, за да свържете безжичния USB адаптер към USB порта на вашия компютър.

② **Инициализирайте устройството**

Инсталирайте устройството, следвайки подканите. Изчакайте малко, докато инициализираното приключи.

3 Свържете се с Wi-Fi мрежата

Изберете желаната Wi-Fi мрежа, след това натиснете Свързване. Ако безжичната мрежа е шифрована, въведете паролата ⊠, след това натиснете Напред. Следвайте подканите на системата и мрежата ще се свърже успешно.

Slovenščina

1 Odstranitev obstoječe naprave

Poiščite in odstranite drug obstoječi gonilnik brezžičnega adapterja.

2 Namestitev naprave (podpira Win 10)

① **Povežite napravo**

S podaljškom USB priključite brezžični adapter USB v vrata USB vašega računalnika.

② **Zagon naprave**

Namestite napravo skladno s pozivi. Počakajte trenutek, da se inicializacija dokonča.

3 Vzpostavitev povezave z omrežjem Wi-Fi

Izberite želeno omrežje Wi-Fi in kliknite »Poveži«. Če je brezžično omrežje šifrirano, vnesite geslo in kliknite »Naprej«. Upoštevajte pozive sistema in povezava z omrežjem bo uspešno vzpostavljena.

Hrvatski

1 Deinstalirajte postojeći uređaj

Pronađite i deinstalirajte sve druge postojeće adaptere za bežičnu vezu.

2 Instalirate uređaj (podržan je Win 10)

① **Povezivanje uređaja**

USB produžnim kabelom povežite bežični USB adapter na USB priključak računala.

② **Inicijalizirajte uređaj**

Instalirajte uređaj u skladu s porukama. Pričekajte neko vrijeme dok se inicijalizacija ne završi.

3 Povežite se s Wi-Fi mrežom

Odaberite željenu Wi-Fi mrežu, a zatim kliknite Povezivanje. Ako je bežična mreža šifrirana, unesite lozinku, a zatim kliknite dalje. Slijedite poruke sustava i uspješno ćete se povezati s mrežom.

Українська

1 Видаліть існуючий пристрій

Знайдіть та видаліть усі інші наявні драйвери бездротового адаптера.

2 Установіть пристрій (підтримується Win 10)

① **Підключіть пристрій**

За допомогою кабеля-подовжувача USB поєднайте бездротовий адаптер USB до порту USB на комп'ютері.

② **Виконайте ініціалізацію пристрою**

Установіть пристрій відповідно до підказок. Зачекайте завершення ініціалізації.

3 Підключіться до мережі Wi-Fi

Виберіть бажану мережу Wi-Fi і натисніть «Підключитися». Якщо бездротова мережа захищена, введіть її пароль й натисніть «Далі». Дотримуйтесь підказок системи і мережа буде успішно підключена.