Mi Ionic Hair Dryer User Manual 1

Фен Mi Ionic Hair Dryer: руководство пользователя 16

Benutzerhandbuch für den Mi Ionenföhn 32

Manuale utente del Mi Ionic Hair Dryer 50

Mi Ionic Hair Dryer - Manuel d’utilisation 66

Manual del usuario de Mi Ionic Hair Dryer 84

دليل المستخدم لمجفف الشعر بتقنية الأيونات Mi 100

Меры предосторожности

Чтобы снизить риск возникновения неисправностей, поражения электрическим током, травм, пожара, смерти и повреждения оборудования или имущества, обязательно соблюдайте перечисленные далее меры предосторожности.

Описание символов

⚠ Предупреждение
Обращает внимание на потенциальные опасности, которые могут привести к серьезным травмам или смерти.

⚠ Примечание
Указывает на риск возникновения незначительных травм.

⃠ Уведомляет пользователя о запрещенных действиях.

⓿ Уведомляет пользователя о необходимости соблюдать определенные правила для безопасной эксплуатации продукта.

⚠ Предупреждение

⃠ Дети в возрасте от 8 лет и лица с ограниченными физическими, сенсорными или умственными способностями или недостаточным опытом и знаниями могут использовать этот прибор под наблюдением или после получения инструкций по технике безопасности и осознания возможных рисков. Европейский стандарт.

⃠ Дети не должны играть с прибором. Европейский стандарт.

⚠ Предупреждение

- Не разрешайте детям чистить устройство и выполнять другие действия по уходу за ним без присмотра взрослых. Европейский стандарт.
- Если шнур питания поврежден, его замену во избежание опасных ситуаций должен выполнять производитель, сервисный центр или квалифицированный специалист. Когда прибор
- используется в ванной комнате, отсоединяйте его от сети после использования, поскольку близость воды представляет опасность, даже когда прибор выключен; для дополнительной защиты рекомендуется использовать устройство защитного отключения (УЗО) с номинальным остаточным рабочим током, не превышающим 30 мА, в электрической цепи, снабжающей ванную комнату. Обратитесь за советом к вашему установщику.
- Не используйте этот прибор вблизи ванн, душей, раковин или других емкостей, содержащих воду.
- Этот прибор не должны использовать лица (взрослые или дети) с ограниченными физическими, сенсорными или умственными возможностями, а также лица, не обладающие соответствующим опытом и знаниями, если они не находятся под присмотром или руководством человека, ответственного за их безопасность.
- Дети не должны играть с прибором.

⚠ Предупреждение

- Не используйте шнур электропитания или штепсель, если он поврежден или перегрелся, поскольку это может привести к ожогам, поражению электрическим током или возникновению пожара в результате короткого замыкания.
- Не используйте продукт, если штепсель слишком свободно входит в розетку, поскольку это может привести к ожогам, поражению электрическим током или возникновению пожара в результате короткого замыкания.
- Не вставляйте и не вынимайте шнур электропитания мокрыми руками, поскольку это может привести к поражению электрическим током и травмам.
- Не используйте шнур электропитания, если он запутан, поскольку это может привести к поражению электрическим током и стать причиной возгорания в результате короткого замыкания.
- Шнур электропитания запрещено ломать, видоизменять, слишком сильно сжимать, тянуть, скручивать, сдавливать или класть на него тяжелые предметы. Подобные действия могут привести к поражению электрическим током или возникновению пожара в результате короткого замыкания.
- Не ставьте включенный фен отверстием забора воздуха вниз, поскольку его нагревательный элемент может перегреться и привести к пожару.

⚠ Предупреждение

⃠ Не вставляйте посторонние предметы в отверстия выхода и забора воздуха и не блокируйте их, поскольку это может привести к ожогам, поражению электрическим током или возникновению пожара в результате короткого замыкания.

Запрещено погружать корпус фена в воду.

Не используйте фен в помещениях с высокой влажностью.

⃠ Держите фен в сухом состоянии, поскольку в противном случае это может привести к поражению электрическим током или. возникновению пожара в результате короткого замыкания.

⃠ Не используйте фен мокрыми руками, поскольку это может привести к поражению электрическим током или возникновению пожара в результате короткого замыкания.

⃠ Не используйте фен вблизи источников газа или других легковоспламеняющихся продуктов (например, летучих веществ, растворителей краски, аэрозолей), поскольку может произойти взрыв или возникнуть пожар из-за короткого замыкания.

⃠ Не оставляйте фен во включенном состоянии, поскольку это может привести к пожару в результате короткого замыкания.

⃠ Не оборачивайте шнур электропитания вокруг корпуса фена при хранении, так как он может растянуться. Это может привести к поражению электрическим током или возникновению пожара из-за короткого замыкания при дальнейшем использовании.

⚠ Предупреждение

- Не храните фен в местах с повышенной влажностью, поскольку это может привести поражению электрическим током или возникновению пожара в результате короткого замыкания.
- Не храните фен в доступном для детей месте, поскольку это может привести к поражению электрическим током или травмам.
- Запрещается самостоятельно ремонтировать, разбирать или вносить изменения в конструкцию фена, поскольку это может привести к травмам в результате пожара или стать причиной поломки изделия.

- Не тяните шнур электропитания, когда достаете его из розетки. Придерживайте его рукой во время отсоединения от электросети. В противном случае это может привести к размыканию, ожогам, поражению электрическим током или возгоранию в результате короткого замыкания.
- Штепсель шнура электропитания необходимо до конца вставлять в розетку. Убедитесь, что источник электропитания имеет напряжение 220 - 240 В~. Подключайте шнур электропитания только к розеткам, не используйте шнуры-удлинители, поскольку это может привести к поражению электрическим током и возникновению пожара в результате короткого замыкания.

⚠ Предупреждение

- Из соображений безопасности замену поврежденного шнура электропитания должны выполнять специалисты.
- Данный прибор не предназначен для использования людьми (включая детей), у которых есть физические, нервные или психические отклонения или недостаток опыта и знаний. Необходимо осуществлять надзор и проводить инструктирование таких лиц относительно использования данного прибора человеком, который будет нести ответственность за их безопасность.
- В случае неисправности или поломки, например, отсутствия воздушного потока, частых остановок, внутреннего перегрева или появления дыма, немедленно прекратите использовать прибор.

  Дальнейшее использование продукта в таком состоянии может привести к поражению электрическим током, травмам или возникновению пожара в результате короткого замыкания.

⚠ Примечание

- В процессе работы отверстие выхода воздуха и насадка-концентратор могут сильно нагреваться, поэтому не трогайте их руками, чтобы не получить ожоги.
- Запрещается ронять или сильно ударять фен, поскольку это может привести к поражению электрическим током или возникновению пожара в результате короткого замыкания.
- Не используйте фен, если отверстие забора воздуха повреждено. В противном случае ваши волосы могут попасть в отверстие забора воздуха и повредиться.
- Не используйте данный фен для сушки волос детей, поскольку это может привести к ожогам.
- Не храните шнур электропитания в перекрученном состоянии, поскольку это может привести к его поломке, стать причиной ожогов или пожара в результате короткого замыкания в случае дальнейшего использования.
- Данный продукт предназначен исключительно для сушки и ухода за волосами. Не используйте его на животных и не сушите с его помощью обувь, одежду и т. д. В противном случае это может стать причиной ожогов или пожара в результате короткого замыкания.

⚠ Примечание

Этот фен оснащен системой защиты от перегрева, которая автоматически отключает электропитание при сильном перегреве прибора. При возникновении подобной ситуации необходимо немедленно выключить прибор, отсоединить его от сети электропитания и подождать несколько минут, чтобы он остыл, перед дальнейшим использованием. После этого необходимо проверить отверстия выхода и забора воздуха на наличие ворса и волос и снова включить прибор.

Иллюстрации прибора и аксессуаров, представленные в руководстве пользователя, предназначены исключительно для справочных целей. Фактические характеристики прибора и его функции могут отличаться в связи с улучшениями продукта.

Этот прибор не должны использовать лица (взрослые или дети) с ограниченными физическими, сенсорными или умственными возможностями, а также лица, не обладающие соответствующим опытом и знаниями, если они не находятся под присмотром или руководством человека, ответственного за их безопасность.

CE

Мы, компания Hangzhou Lexiu Electronic Technology Co., Ltd. настоящим заявляем, что данное оборудование соответствует требованиям всех действующих директив ЕС и европейских стандартов с изменениями и дополнениями. Полный текст декларации о соответствии нормативным требованиям ЕС доступен по следующему адресу: http://www.mi.com/global/service/support/declaration.html



Информация об утилизации и переработке отходов электрического и электронного оборудования

Все изделия, обозначенные символом раздельного сбора отработанного электрического и электронного оборудования (WEEE, директива 2012/19/EU), следует утилизировать отдельно от несортируемых бытовых отходов. С целью охраны здоровья и защиты окружающей среды такое оборудование необходимо сдавать на переработку в специальные пункты приема электрического и электронного оборудования, определенные правительством или местными органами власти. Правильная утилизация и переработка помогут предотвратить возможные негативные последствия для окружающей среды и здоровья человека. Чтобы узнать, где находятся такие пункты сбора и как они работают, обратитесь в компанию, занимающуюся установкой оборудования, или в местные органы власти.

Обзор устройства

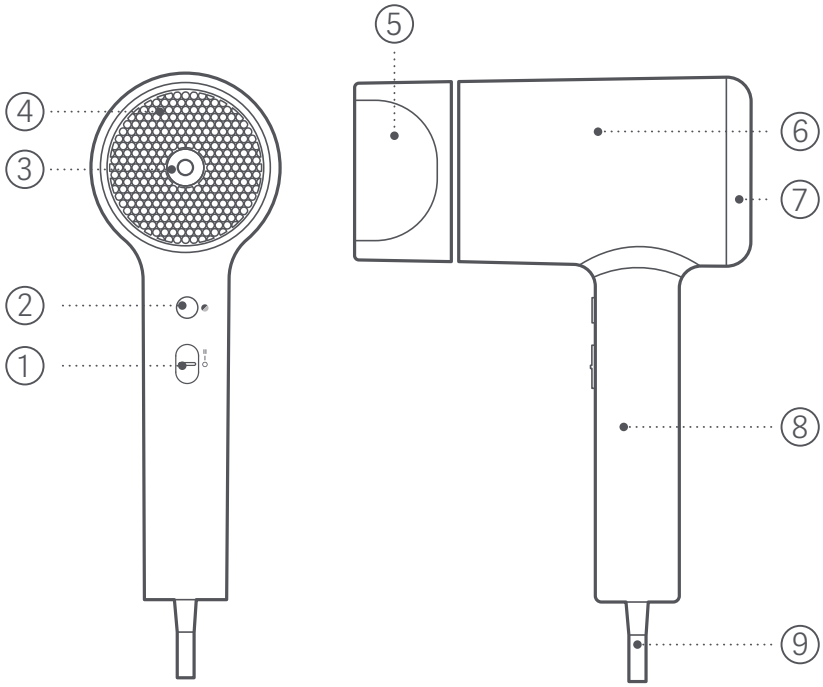

① Переключатель положений On/Off

II Высокий

I Низкий

O Выкл.

② Переключатель температурных режимов

◕ Горячий воздух

◕ Чередование горячего и холодного воздуха

◕ Холодный воздух

③ Индикатор функции ионизации Water Ion

④ Отверстие выхода воздуха

⑤ Насадка-концентратор

⑥ Вентиляционная решетка

⑦ Отверстие забора воздуха

⑧ Ручка

⑨ Шнур электропитания

Функции

Этот фен оснащен функцией ионизации, которая ухаживает за волосами, снимает статическое электричество, защищает от пересушивания, сглаживает чешуйки и делает волосы более здоровыми и блестящими.

1. Ионы воды представляют собой мельчайшие частицы, которые расщепляются водой под воздействием высокого напряжения и окружены жидкостью.

2. Когда горит индикатор функции ионизации Water Ion, фен во всех трех температурных режимах будет выдувать воздух, содержащий ионы воды.

3. Генерация ионов воды происходит следующим образом:
   - из отверстия для выпуска ионов воды, расположенного в месте выхода воздуха, выдуваются мельчайшие капли.
   - В процессе работы фена появляется своеобразный запах. Однако он никак не влияет на здоровье человека.

4. Эффект от ионизации может быть малозаметным, если вы являетесь обладателями следующих типов волос:
   - натуральные кудрявые волосы;
   - вьющиеся волосы;
   - густые волосы;
   - волосы после химической завивки, выполненной менее 3–4 месяцев назад;
   - короткие волосы.

Функции

5. Ионы воды образуются в результате накапливания влаги в воздухе. Однако в некоторых случаях процесс генерации ионов воды может осложняться неблагоприятными условиями окружающей среды. Например, при низких температуре и влажности влагу из воздуха извлечь очень трудно. Поэтому вместо ионов воды образуются негативно заряженные ионы.



Этот символ означает, что прибор запрещено использовать во время принятия ванны или душа.



Этот символ означает, не используйте этот прибор вблизи ванн, душей, раковин или других емкостей, содержащих воду.

Инструкции по эксплуатации

1. В первую очередь убедитесь, что переключатель находится в положении «Выкл.» (O). Затем вставьте штепсель шнура электропитания в розетку и установите низкую (I) или среднюю (II) мощность обдува.

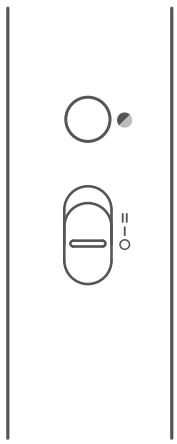

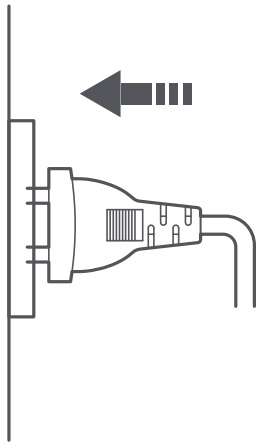

2. При включении фен автоматически переходит в температурный режим «Горячий воздух», а индикатор рядом с переключателем температуры горит оранжевым. Чтобы изменить температурный режим, нажмите соответствующую кнопку, как показано на рисунке ниже.

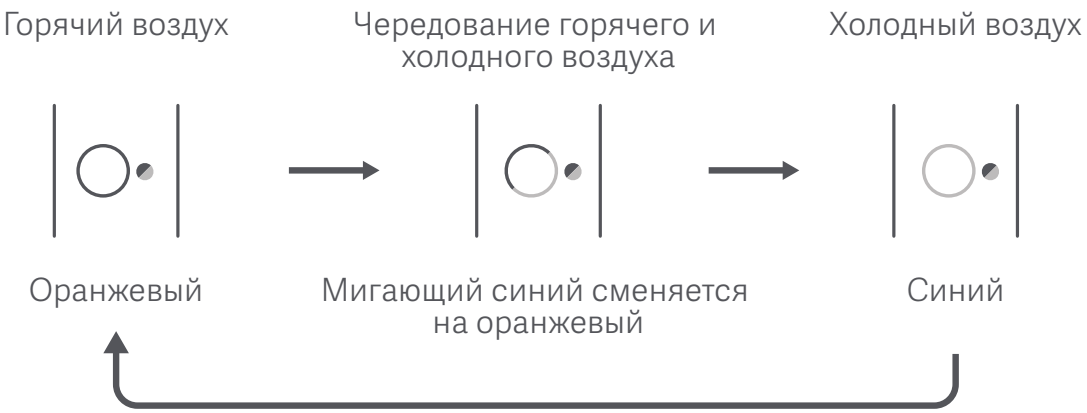

3. В комплект поставки входит магнитная насадка-концентратор, которая легко присоединяется к корпусу и отсоединяется от него, а также вращается на 360 градусов.

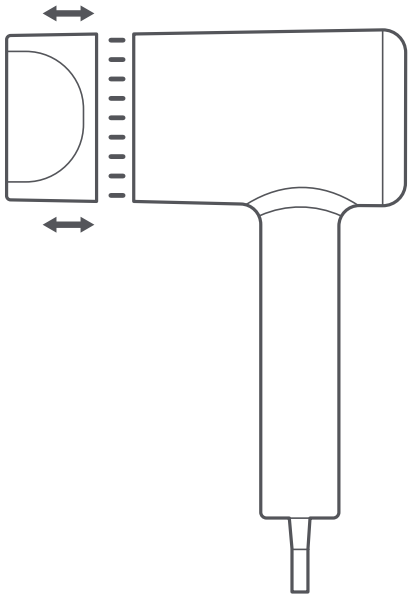

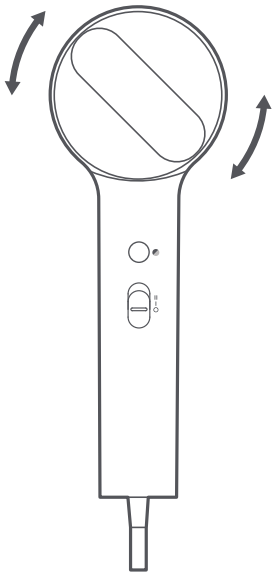

4. Перед установкой насадки-концентратора необходимо отключить фен от электросети. Запрещено отсоединять или присоединять насадку-концентратор во время использования фена во избежание ожогов.

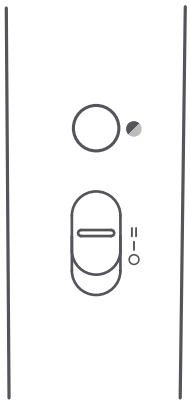

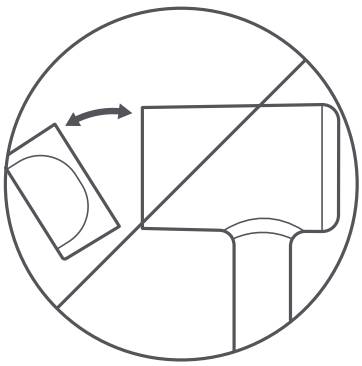

5. Во время сушки убедитесь, что расстояние между волосами и отверстием забора воздуха составляет более 10 см, так как в противном случае волосы могут попасть внутрь фена.Чтобы не сжечь волосы, держите отверстие выхода воздуха на расстоянии более 3 см от волосяного покрова.

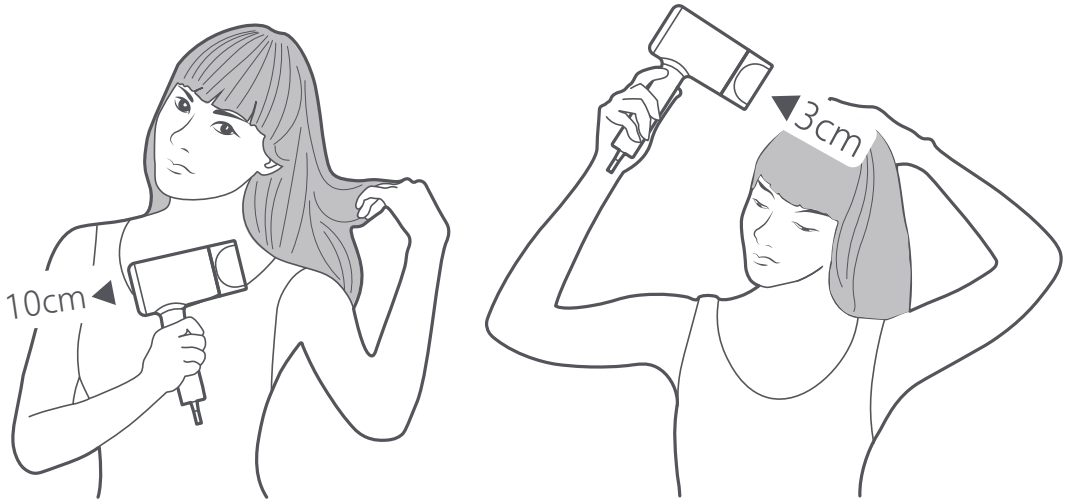

6. После использования выключите фен и отсоедините шнур электропитания.

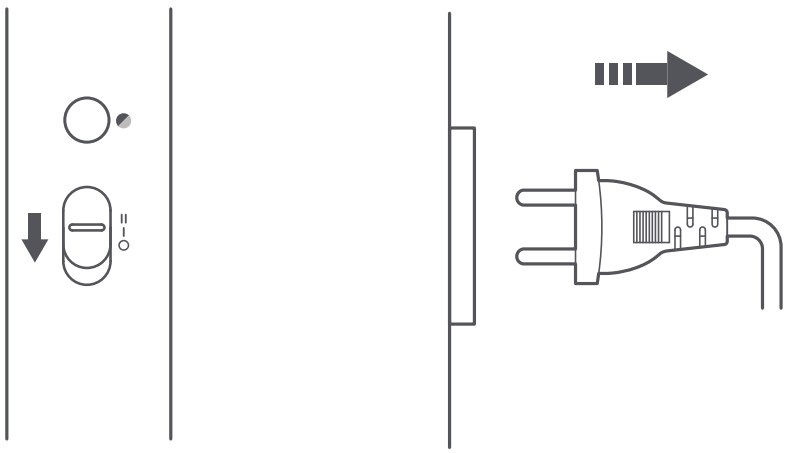

Техническое обслуживание

- Перед очисткой прибора убедитесь, что он выключен, а шнур электропитания отсоединен от сети.
- Для регулярной очистки отверстий забора и выхода воздуха используйте полотенце, ватную палочку или зубную щетку.
- Не нажимайте и не царапайте ногтями или острыми предметами отверстия забора и выхода воздуха, чтобы не повредить продукт.
- Не используйте спирт, жидкость для снятия лака или моющие средства для очистки прибора, поскольку это может привести к неполадкам в работе, поломке или выходу из строя.

Версия руководства пользователя: V1.2

Поддержка в Интернете: www.mi.com

Изготовитель: Hangzhou Lexiu Electronic Technology Co., Ltd.

Адрес: 2006-2010, Building 1, No.501, 2nd Baiyang Street, Qiantang New District, Hangzhou, 310018 Zhejiang, Китай

Перед использованием внимательно прочтите это руководство. Сохраните его — оно может понадобиться вам в дальнейшем.