1

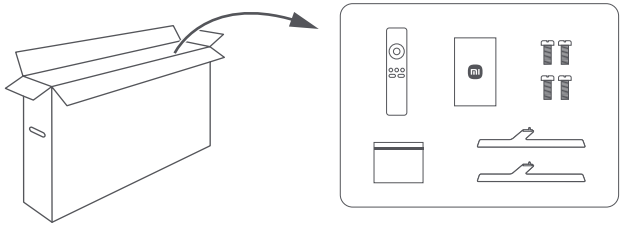

2

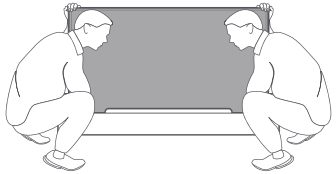

3

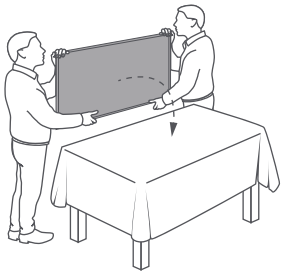

4

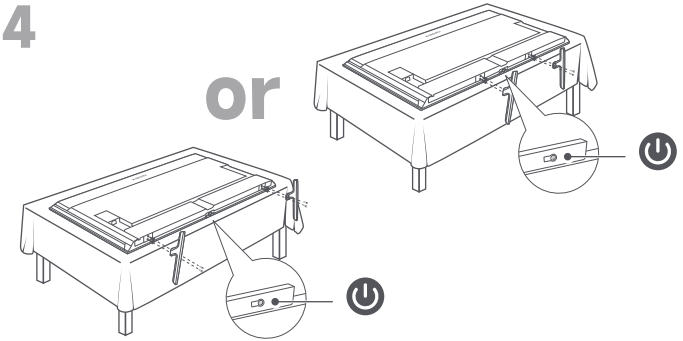

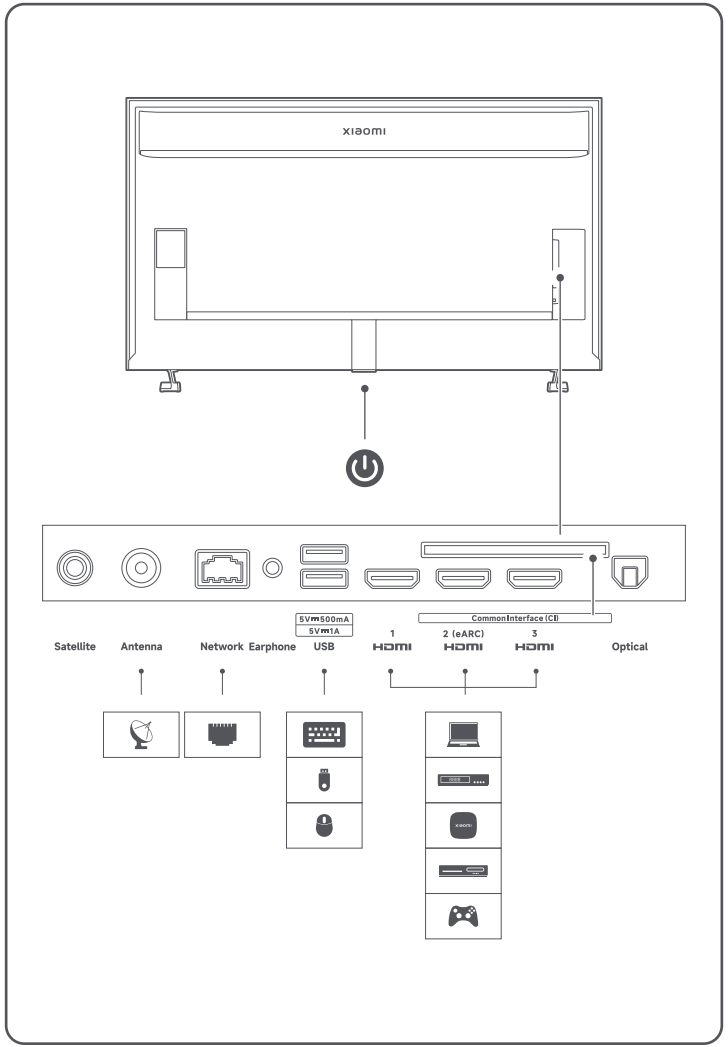
Satellite
Antenna
Network
Earphone
5V⎓500mA
5V⎓1A
USB
1
2 (eARC)
3
Common Interface (CI)
Optical

English

Important precautions

Installation

- The TV should be installed near an AC power outlet that can be easily plugged and unplugged.
- If you intend to install a TV wall mount, we recommend that you use an authorized TV wall mount.
- The diameter and length of the screws will vary depending on the wall mount model. Failure to use the correct screws may cause the TV to fall or lead to internal damage.

Moving

- Disconnect all cables before moving the TV.
- Large TV need 2 or more people to move safely. Avoid applying pressure to the LED panel when moving the TV. Avoid shaking the TV or exposing it to excessive vibrations.
- When moving the TV to a new location or to carry out repairs, package the TV using the original box and packaging materials.

Ventilation

- Do not cover the ventilation holes or insert any objects into the case.
- Keep a space for ventilation around the TV.

Wall mounting

In order to ensure proper ventilation and prevent the buildup of dust or dirt:

- Do not mount the TV flat, upside-down, or backwards, or side mount the TV.
- Do not place the TV on a shelf, carpet, bed, or closet.
- Do not cover the TV with fabric (such as curtains) or other materials (such as newspapers).
- Forward leaning suspension is prohibited.

AC power cord

Use the AC power cord and socket according to the instructions below to avoid fire, electric shock, damage, or personal injury:

- Insert the plug completely into the AC outlet.
- Use the TV with a 200-240V AC power supply.
- When connecting cables, the AC power cord should be unplugged for safety reasons. Be careful not to trip over cables.
- Before carrying out work or moving the TV, disconnect the AC power cord from the AC power outlet.
- Keep the AC power cord away from heat.
- Unplug the AC power plug and clean it regularly. If the plug is covered with dust and has water vapor, its insulation quality may deteriorate, producing a fire risk.
- Avoid excessive pinching, bending, modifying, or twisting of the AC power cord, otherwise the wires may become exposed or broken.
- Do not place any heavy objects on the AC power cord.
- Do not pull the AC power cord when disconnecting the power.
- Do not connect too many devices on the same AC power outlet.
- Do not use unsuitable AC power outlets.

Warning for Children

- Place small objects out of the reach of children in order to avoid swallowing.

Optional items

- Keep optional accessories or any devices that emit electromagnetic radiation away from the TV in order to avoid image distortion or noise.

In case of the following problems ...

- The AC power cord is damaged.
- The AC power outlet is not suitable.
- The TV is damaged due to a drop or impact.
- Any liquid or solid object falls into the case through an outlet.

Please turn off your TV and unplug the AC power cord immediately, and please contact Xiaomi repair center for qualified service staff to check it.

Stability Hazard

The television set may fall, causing serious personal injury or death. Never place a television set in an unstable location. A television set may fall, causing serious personal injury or death. Many injuries, particularly to children, can be avoided by taking simple precautions such as:

- ALWAYS use cabinets or stands or mounting methods recommended by the manufacturer of the television set.
- ALWAYS use furniture that can safely support the television set.
- ALWAYS ensure the television set is not overhanging the edge of the supporting furniture.
- ALWAYS educate children about the dangers of climbing on furniture to reach the television set or its controls.
- ALWAYS route cords and cables connected to your television so they cannot be tripped over, pulled or grabbed.
- NEVER place a television set in an unstable location.
- NEVER place the television set on tall furniture (for examplecupboards or bookcases) without anchoring both the furniture and the television set to a suitable support.
- NEVER place the television set on cloth or other materials that may be located between the television set and supporting furniture.
- NEVER place items that might tempt children to climb, such as toys and remote controls, on the top of the television or furniture on which the television is placed.

If the existing television set is going to be retained and relocated, the same considerations as above should be applied.

Usage restrictions

Do not install/use the TV in the following places, environments, or conditions, otherwise the TV may malfunction and cause a fire, electric shock, damage, or personal injury.

• Places:

Outdoors (in direct sunlight), by the sea, in a ship or other vessel, inside a car, in a medical institution, at an unstable location, next to water, or in a place exposed to rain, moisture, or mildew. If the TV is placed in the dressing room of a public bath or spa, it may be damaged by the sulfide in the air.

• Environment:

Hot, damp, or dusty places; places where insects may enter; places that may be exposed to mechanical shock; next to flammable objects (such as candles). The TV should not be exposed to dripping or splashing water, and do not place any items containing liquid such as flower vases on top of the TV. Do not place the TV in a damp or dusty place, or in a room with steam or fumes (near a stove or humidifier) to avoid fire, electric shock, or deformation. Do not boil water, heat, cook noodles, or use mosquito coils near the TV.

• Conditions:

Do not use the TV when your hands are wet, when the case is open, or with accessories that are not authorized by the manufacturer. In the case of a lightning storm, disconnect the TV from the AC power cord and AC outlet. Do not install the TV in an open-air location. Failure to follow these conditions may result in personal injury or damage, or cause objects to strike the TV.

• Damage to TV screen

Do not throw any objects toward the TV, otherwise the screen may be broken due to the impact and cause serious injury. In case of damage to the surface of the TV, do not touch the TV before the AC power cord has been unplugged, otherwise electric shock may occur.

• Operating conditions:

Operating temperature: 0°C~40°C; Storage temperature: -15°C~45°C; Relative humidity: <80%.

Precautions

- Watch TV in appropriate lighting conditions. Watching TV in insufficient light or for long periods can damage your eyesight.
- The screen and case will get hot when the TV is working. This is normal.
- Not support the decoding of DTS-CD bitstream coming in from HDMI IN.

Using and cleaning the screen/case of the TV

Before cleaning the LED TV, ensure that the AC power cord is disconnected from the AC power outlet. In order to avoid deterioration of the casing materials or corroding the screen coating, please observe the following precautions.

- Wipe with a soft cloth to remove any dust on the surface of the screen/case. If there is still dust, wipe with a soft cloth that has been moistened with a mild detergent.
- Do not spray water or detergent directly onto the TV. It may drip to the base of the screen or external parts, causing malfunction.
- Do not use scrub pads, alkaline/acid cleaners, scouring powder, or volatile liquids, such as alcohol, volatile oils, thinners, or insecticides. The use of the above materials or prolonged contact with rubber or vinyl products may cause damage to the screen surface and casing materials. It is recommended that you regularly clean the vents to ensure proper ventilation.
- When adjusting the angle of the TV, slowly move the TV to prevent it moving or slipping from the base.

How to dispose this product

Carry it to the nearest service center of Xiaomi authorised agency. Instructions of handling the product during and after its use and Do's and Don't's with respect to handling the product;

Do's:

a. Always look for information on the catalogue with your product for end-of-life equipment handling.

b. Ensure that only Authorized Recyclers repair and handle your electronic products.

c. Always call Authorized E-waste Recyclers to Dispose products that have reached end-of life.

d. Always drop your used electronic products, batteries or any accessories when they reach the end of their life at your nearest Authorized E-Waste CollectionCenter / Collection Point.

e. Wherever possible or as instructed, separate the packaging material according to responsible waste disposal options and sorting for recycling.

Don'ts:

a. Do not dismantle your electronic Products on your own.

b. Do not throw electronics in bins having "Do not Dispose" sign.

c. Do not give e-waste to informal and unorganized sectors like Local Scrap Dealer/ Rag Pickers.

Specs

Model	L75MB-SRU
Power Consumption	350W
Screen size	189cm
Screen resolution	3840×2160
Voltage	200-240V ~ 50/60Hz
Refresh rate	144Hz
CPU	Quad A73
RAM	3GB
Flash Storage	32GB
Graphics processor	Mali-G52 2EE MC1
Wi-Fi	2.4G/5G WIFI 6
Bluetooth	BT 5.2
Audio formats	FLAC; AAC; OGG; Dolby Audio; DTS-X
Video formats	MPEG 1/2; H.263; H.264; H.265; VP8; VP9; AV1

*Illustrations are for reference only. Please refer to the actual product.

Важные меры предосторожности

Установка
- Телевизор следует устанавливать рядом с розеткой переменного тока, чтобы его можно было легко подключить или отключить.
- Если вы собираетесь установить телевизор на стене, рекомендуем использовать авторизованное настенное крепление для монтажа телевизора.
- Диаметр и длина винтов варьируется в зависимости от модели настенного крепления. Использование неподходящих винтов может привести к падению телевизора или повреждению его внутренних компонентов.

Перемещение
- Перед перемещением телевизора отключите все кабели.
- Для безопасного перемещения большого телевизора требуется как минимум два человека. Старайтесь не нажимать на светодиодную панель при перемещении телевизора. Старайтесь не трясти телевизор и не подвергать его чрезмерной вибрации.
- При перемещении телевизора на новое место или отправке в ремонт используйте для его упаковки оригинальную коробку и оригинальные упаковочные материалы.

Вентиляция
- Не закрывайте вентиляционные отверстия и не вставляйте в корпус какие-либо предметы.
- Оставьте свободное пространство для вентиляции вокруг телевизора.

Настенный монтаж

Для обеспечения надлежащей вентиляции и предотвращения скопления пыли или грязи:
- Не устанавливайте телевизор вплотную к стене, в перевернутом положении, экраном или боковой стороной к стене.
- Не ставьте телевизор на полку, ковер, кровать или шкаф.
- Не накрывайте телевизор тканью (например, занавесками) и другими материалами (например, газетами).
- Запрещена наклонная подвеска.

Шнур питания переменного тока

Во избежание возгорания, поражения электрическим током, повреждения или травмирования используйте шнур питания переменного тока и розетку в соответствии с приведенными ниже инструкциями.
- Полностью вставьте вилку в розетку переменного тока.
- Используйте телевизор с источником переменного тока 200–240 В.
- При подключении кабелей шнур питания переменного тока следует отключать из соображений безопасности. Соблюдайте осторожность, чтобы не споткнуться о кабели.
- Перед выполнением работ или перемещением телевизора отсоедините шнур питания переменного тока от электрической розетки.
- Держите шнур питания переменного тока вдали от источников тепла.
- Регулярно отсоединяйте вилку шнура питания переменного тока и очищайте ее. Если вилка покрыта пылью и подвергается воздействию водяного пара, качество ее изоляции может снизиться. Это может привести к возгоранию.
- Избегайте чрезмерного защемления, сгибания, перекручивания или залома шнура питания переменного тока, иначе провода могут оголиться или порваться.
- Не кладите тяжелые предметы на шнур питания.
- Не тяните шнур питания переменного тока при отключении питания.
- Не подключайте слишком много устройств к одной розетке переменного тока.
- Не используйте неподходящие розетки переменного тока.

Дети
- Держите мелкие предметы в недоступном для детей месте во избежание проглатывания.

Дополнительные компоненты
- Чтобы избежать искажения изображения или появления шумов, держите дополнительные принадлежности или любые другие устройства, которые излучают электромагнитные волны, вдали от телевизора.

В случае возникновения следующих проблем:
- Поврежден шнур питания переменного тока.
- Неподходящая розетка переменного тока.
- Телевизор поврежден в результате падения или удара.
- Попадание каких-либо твердых предметов или жидкости внутрь через отверстия в корпусе.

Выключите телевизор, немедленно выньте вилку шнура питания из розетки и обратитесь в сервисный центр Xiaomi, чтобы квалифицированные специалисты проверили телевизор.

Опасность неустойчивого положения

Телевизор может упасть и стать причиной серьезных травм или смерти. Никогда не устанавливайте телевизор в месте, где его положение будет неустойчивым. Он может упасть и стать причиной серьезных травм или смерти. Многих травм, особенно у детей, можно избежать, приняв простые меры предосторожности:
- ВСЕГДА используйте только те панели, подставки или другие средства для установки телевизора, которые рекомендует производитель.
- ВСЕГДА используйте мебель, на которой телевизор будет надежно стоять.
- НИКОГДА не допускайте нависания краев телевизора над мебелью, на которой он установлен.
- ВСЕГДА предупреждайте детей о том, что забираться на мебель, чтобы достать до телевизора или пульта от него, опасно.
- ВСЕГДА располагайте провода и кабели, подключенные к телевизору, таким образом, чтобы никто не мог споткнуться об них, потянуть за них или схватить их.
- НИКОГДА не устанавливайте телевизор в месте, где его положение будет неустойчивым.
- НИКОГДА не устанавливайте телевизор на высокую мебель (например, на шкаф для посуды или книжный шкаф), не закрепив и мебель, и телевизор на подходящей опоре.
- НИКОГДА не ставьте телевизор на ткань или другой материал, помещенный между телевизором и мебелью, на которой он установлен.
- НИКОГДА не кладите на телевизор или мебель, на которой он установлен, предметы, к которым могут потянуться дети, например игрушки или пульт ДУ.

Все эти рекомендации следует применять в том числе и при перемещении телевизора, которым вы пользуетесь.

Ограничения использования

Не устанавливайте и не используйте телевизор в указанных ниже местах, средах или условиях, иначе он может выйти из строя, что может привести к возгоранию, поражению электрическим током, повреждению или травмированию.

• Места:

На открытом воздухе (под прямыми солнечными лучами), у моря, на корабле или другом судне, в автомобиле, в медицинском учреждении, на неустойчивых поверхностях, вблизи воды или в местах, подверженных воздействию дождя, влаги или плесени. Если телевизор находится в раздевалке общественной бани или спа-салона, он может быть поврежден из-за воздействия сернистых соединений, находящихся в воздухе.

• Среды

Жаркие, сырые или пыльные места; места, где внутрь изделия могут попасть насекомые; места, которые могут подвергаться механическим ударам; места рядом с огнеопасными предметами (например, свечами). Не допускайте попадания на телевизор капель или брызг воды, не ставьте на него предметы, содержащие жидкость, например вазы для цветов. Во избежание возгорания, поражения электрическим током или деформации не помещайте телевизор в сырые или пыльные места, а также в помещения, подверженные воздействию пара или дыма (рядом с плитой или увлажнителем воздуха). Не кипятите воду, не включайте обогреватель, не готовьте и не используйте противомоскитные спирали рядом с телевизором.

• Условия

Не используйте телевизор с принадлежностями, не одобренными производителем, а также не совершайте с ним манипуляций мокрыми руками или при открытом корпусе. В случае грозы отключите телевизор от розетки переменного тока и отсоедините шнур питания переменного тока от телевизора. Не устанавливайте телевизор на открытом воздухе. Несоблюдение этих условий может привести к травмированию пользователя, повреждению телевизора или стать причиной удара предметов о телевизор.

• Повреждение экрана телевизора TV

Не бросайте предметы в телевизор. Экран может разбиться от удара, что может стать причиной получения серьезных травм. В случае повреждения поверхности телевизора не прикасайтесь к нему до отсоединения шнура питания переменного тока, иначе возможно поражение электрическим током.

• Условия эксплуатации

Рабочая температура: 0–40 °C; температура хранения: −15–45 °C; относительная влажность: < 80 %.

Меры предосторожности
- Смотрите телевизор при нормальном освещении. Просмотр телевизора при недостаточном освещении или в течение длительного времени может привести к повреждению зрения.
- Во время работы телевизора экран и корпус нагреваются. Это нормально.
- Телевизор не поддерживает декодирование битового потока DTS-CD, поступающего через порт HDMI IN.

Использование и очистка экрана и корпуса телевизора TV

Перед очисткой LED-телевизора убедитесь, что шнур питания переменного тока отсоединен от электрической розетки.

Во избежание повреждения материалов корпуса или коррозии покрытия экрана соблюдайте следующие меры предосторожности.
- Для удаления пыли с поверхности экрана и корпуса используйте мягкую ткань. Если пыль по-прежнему остается, протрите телевизор мягкой тканью, смоченной в мягком моющем средстве.
- Не распыляйте воду или моющее средство непосредственно на телевизор. Капли могут попасть на основание экрана или внешние детали, что может привести к неисправности.
- Не используйте чистящие губки, щелочные или кислотные чистящие средства, чистящий порошок или летучие жидкости, такие как спирт, эфирные масла, растворители или инсектициды. Использование указанных выше материалов, а также продолжительный контакт с резиновыми или виниловыми предметами может привести к повреждению поверхности экрана и материалов корпуса. Для обеспечения надлежащей вентиляции рекомендуется регулярно очищать вентиляционные отверстия.
- При регулировке угла наклона медленно перемещайте телевизор, чтобы предотвратить его смещение или соскальзывание с основания.

Порядок утилизации данного изделия

Отнесите его в ближайший сервисный центр авторизованного отдела Xiaomi.

Инструкции по обращению с изделием во время и после эксплуатации. Рекомендации и запрещенные действия в отношении изделия:

Рекомендации

а) Всегда ищите в каталоге, в котором указано ваше изделие, информацию об обращении с оборудованием с истекшим сроком службы.

б) Для ремонта и обработки электронных изделий обращайтесь только в авторизованные компании по переработке.

в) Для утилизации изделий, срок службы которых истек, всегда обращайтесь в авторизованные компании по переработке электронных изделий.

г) Всегда отдавайте использованные электронные изделия, аккумуляторы или любые принадлежности с истекшим сроком службы в ближайший авторизованный пункт или центр сбора электронных отходов.

д) По возможности или в соответствии с указаниями разделите упаковочный материал, согласно инструкциям по утилизации и сортировке, для последующей переработки.

Запрещенные действия

а) Не разбирайте электронные изделия самостоятельно.

б) Не выбрасывайте электронные компоненты в контейнеры со знаком «Не выбрасывать».

в) Не сдавайте электронные отходы неофициальным и неорганизованным сборщикам отходов, например местным приемщикам металлолома или старьевщикам.

Технические характеристики

Модель	L75MB-SRU
Потребляемая мощность	350W
Размер экрана	189cm
Разрешение экрана	3840×2160
Напряжение	200-240V ~ 50/60Hz
Частота обновления экрана	144Hz
ЦП	Quad A73
ОЗУ	3GB
Флэш-память	32GB
Графический процессор	Mali-G52 2EE MC1
Wi-Fi	2.4G/5G WIFI 6
Bluetooth	BT 5.2
Аудиоформаты	FLAC; AAC; OGG; Dolby Audio; DTS-X
Видеоформаты	MPEG 1/2; H.263; H.264; H.265; VP8; VP9; AV1

* Изображения представлены исключительно в справочных целях. См. фактический продукт.

Muhim ehtiyot choralari

O'rnatish
- Televizor osongina ulanishi va o'chirilishi mumkin bo'lgan O'T rozetkasiga yaqin joyda o'rnatilishi kerak.
- Agar televizorni devorga o'rnatish moslamasini o'rnatmoqchi bo'lsangiz, ruxsat berilgan televizorni devorga o'rnatish moslamasidan foydalanishni tavsiya qilamiz.
- Burama mixlarning diametri va uzunligi devorga o'rnatish modeliga qarab farqlanadi. To'g'ri burama mixlardan foydalanmaslik televizorning tushib ketishiga yoki ichki tomondan zarar yetishiga olib kelishi mumkin.

Ko'chirish
- Televizorni ko'chirishdan oldin barcha kabellarni ajrating.
- Katta televizorni xavfsiz ko'chirish uchun 2 yoki undan ortiq odam kerak. Televizorni ko'chirayotganda LED paneliga bosim o'tkazmang. Televizorni silkitmang yoki uni haddan tashqari kuchli tebranish ta'siri ostidan qoldirmang.
- Televizorni yangi joyga ko'chirish yoki ta'mirlash ishlarini amalga oshirishda televizorning asl qutisi va qadoqlash materiallaridan foydalanib o'rang.

Ventilyatsiya
- Ventilyatsiya teshiklarini yopmang yoki korpusga birorta narsa kiritmang.
- Televizor atrofida ventilyatsiya uchun joy qoldiring.

Devorga o'rnatish

To'g'ri ventilyatsiyani ta'minlash va chang yoki kir paydo bo'lishining oldini olish uchun:
- Televizorni keng tomoni bilan, teskarisiga yoki orqachasiga, yoxud yon tomonlama o'rnatmang.
- Televizorni javon, gilam, karavot yoki shkafga joylashtirmang.
- Televizorni mato (masalan, pardalar) yoki boshqa materiallar (masalan, gazetalar) bilan yopmang.
- Oldinga egilgan yumshoqlik taqiqlangan.

O'T quvvat shnuri

Yong'in chiqishi, elektr toki urishi, zarar yetishi yoki tan jarohati yetishining oldini olish uchun O'T quvvat shnuri va rozetkasidan quyidagi ko'rsatmalarga muvofiq foydalaning:
- Vilkani O'T rozetkasiga to'liq kiriting.
- Televizorni 200-240 V O'T quvvat ta'minoti bilan ishlating.
- Kabellarni ulashda xavfsizlikni ta'minlash uchun O'T quvvat shnurini elektr ta'minotidan uzib qo'ying. Kabellarga qoqilib ketmaslik uchun ehtiyot bo'ling.
- Ishni bajarish yoki televizorni ko'chirishdan oldin O'T quvvat shnurini O'T quvvat manbasidan ajrating.
- O'T quvvat shnurini issiqlikdan uzoqda saqlang.
- O'T quvvat vilkasini rozetkadan uzing va muntazam tozalang. Agar vilka chang bilan qoplangan va unda suv bug'i bo'lsa, uning izolyatsiyasi sifati yomonlashishi va yong'in xavfini keltirib chiqarishi mumkin.
- O'T quvvat shnurini haddan tashqari qisish, bukish, o'zgartirish yoki burashdan saqlaning, aks holda simlar ochilib qolishi yoki sinishi mumkin.
- O'T quvvat shnuri ustiga hech qanday og'ir narsa qo'ymang.
- O'T quvvat shnurini elektr ta'minotidan uzayotganda uni tortmang.
- Bitta O'T quvvat manbasiga juda ko'p qurilma ulamang.
- Mos kelmaydigan O'T quvvat rozetkalaridan foydalanmang.

Bolalar
- Bolalar yutib yubormasligi uchun kichik narsalarni ular ololmaydigan joyga qo'ying.

Qo'shimcha buyumlar
- Tasvir buzilishi yoki shovqinning oldini olish uchun qo'shimcha aksessuarlar yoki elektromagnit nurlar chiqaradigan qurilmalarni televizordan uzoqroq tuting.

Quyidagi muammolar yuzaga kelganda ...
- O'T quvvat shnuriga zarar yetgan.
- O'T quvvat rozetkasi mos emas.
- Televizor tushib ketishi yoki zarba tufayli shikastlandi.
- Har qanday suyuqlik yoki qattiq jism teshik orqali korpusga tushib ketsa,

Televizorni o'chiring va darhol O'T quvvat shnurini elektr ta'minotidan ajrating.

Barqarorlik xatari

Barqarorlik xatari Televizor tushib ketib, jiddiy jarohat yoki o'limga sabab bo'lishi mumkin. Hech qachon televizorni beqaror joyga joylashtirmang. Televizor tushib ketib, jiddiy jarohat yoki o'limga sabab bo'lishi mumkin. Quyidagi kabi oddiy ehtiyot choralarini ko'rish bilan ko 'pgina jarohatlarning, ayniqsa bolalarning jarohatlari oldini olish mumkin:
- DOIM televizorni ishlab chiqaruvchi tomonidan tavsiya qilingan korpus yoki taglik yoki mahkamlash usullaridan foydalaning.
- DOIM televizorni xavfsiz ushlab turishi mumkin bo'lgan mebellardan foydalaning.
- DOIM televizorning ushlab turuvchi mebel qirrasidan ortiqcha osilib turmaganiga ishonch hosil qiling.
- DOIM bolalarni televizor yoki uning boshqaruv elementlariga yetishi uchun mebel ustiga chiqishning xavfli ekani to'g'risida ogohlantiring.
- DOIM televizorga ulangan simlar va kabellarni shunday tortingki, ularga qoqilib ketish, tortish yoki ushlash mumkin bo'lmasin.
- HECH QACHON televizorni beqaror joyga joylashtirmang.
- HECH QACHON mebel va televizorni turg'un tayanchga anker boltlar bilan qotirmasdan turib, televizorni baland mebellarga (masalan, shkaf yoki kitob javoni) joylashtirmang.
- HECH QACHON televizor va qo'llab-quvvatlovchi mebel o'rtasida joylashgan mato yoki boshqa materiallar ustiga televizorni joylashtirmang.
- HECH QACHON o'yinchoq yoki pult kabi narsalarni televizor yoki u joylashgan mebel ustiga qo'ymang, bolalar osilib chiqishi mumkin.

Agar mavjud televizor qoldirilib, boshqa joyga ko'chiriladigan bo'lsa, yuqoridagilarga amal qiling.

Foydalanish bo'yicha cheklovlar

Televizorni quyidagi joylarga, muhitlarga yoki sharoitlarga o'rnatmang/ishlatmang, aks holda televizor noto'g'ri ishlashi va yong'in chiqishi, elektr toki urishi, zarar yetishi yoki tan jarohatiga sabab bo'lishi mumkin.

• Joylar:

Ochiq havoda (to'g'ridan-to'g'ri quyosh nuri ostida), dengiz bo'yida, kemada yoki boshqa qayiqlarda, avtomobil ichida, tibbiy muassasada, beqaror joyda, suv yonida yoki yomg'ir, namlik yoki mog'orlash ta'siri ostidagi joylarda. Agar televizor umumiy hammom yoki spa salonlardagi kiyinish xonasiga qo'yilsa, u havodagi sulfid natijasida zararlanishi mumkin.

• Muhit:

Issiq, nam yoki chang joylar; hasharotlar kirishi mumkin bo'lgan joylar; mexanik zarba ta'siriga uchrashi mumkin bo'lgan joylar; yonuvchan narsalar (masalan, shamlar) yonida. Televizorga suv tommasligi yoki sachramasligi kerak, televizor ustiga gul vazalari kabi ichida suyuqlik bo'lgan narsalarni qo'ymang. Yong'in, elektr toki urishi yoki deformatsiyaning oldini olish uchun televizorni nam yoki chang joyga, bug'li yoki tutunli xonaga (pechka yoki namlagich yaqiniga) qo'ymang.

Televizor yaqinida suv qaynatmang, qizdirmang, makaron pishirmang yoki chivinlarga qarshi spirallardan foydalanmang.

• Sharoitlar:

Qo'llaringiz nam bo'lganda, korpus ochiq bo'lganda yoki ishlab chiqaruvchi tomonidan ruxsat etilmagan aksessuarlar bilan televizordan foydalanmang. Chaqmoq bo'lganda, televizorni O'T quvvat shnuridan va O'T rozetkasidan uzing. Televizorni ochiq havoga o'rnatmang. Ushbu qoidalarga rioya qilmaslik tan jarohati yoki zarar yetishiga olib kelishi yoki televizorga biror narsa tegishiga sabab bo'lishi mumkin.

• TV ekranining shikastlanishi

Televizorga hech qanday narsa otmang, aks holda zarba tufayli ekran sinishi va jiddiy jarohatlanishga sabab bo'lishi mumkin. Televizor yuzasi shikastlanganda O'T quvvat shnurini rozetkadan uzmasdan turib televizorga tegmang, aks holda elektr toki urishi mumkin.

• Ishlatish sharoitlari:

Ishlatish harorati: 0°C~40°C; Saqlash harorati: -15°C~45°C;
Nisbiy namlik: <80%.

Ehtiyot choralari
- Televizorni mos yorug'lik sharoitida tomosha qiling. Televizorni yorug'lik yetarli bo'lmagan joyda yoki uzoq vaqt davomida tomosha qilish ko'rish qobiliyatingizga zarar yetkazishi mumkin.
- Televizor ishlayotgan vaqtda ekran va korpus qiziydi. Bu normal holat.
- HDMI IN'dan keladigan DTS-CD bitli oqimining dekodlanishini qo'llab-quvvatlamaydi.

TV ekranini/korpusini ishlatish va tozalash

LED televizorni tozalashdan oldin O'T quvvat shnurini O'T quvvat rozetkasidan uzing. Korpus materiallari sifatining yomonlashuvi yoki ekran qoplamasining korroziyaga uchrashining oldini olish uchun quyidagi ehtiyot choralariga rioya qiling.
- Ekran/korpus yuzasidagi changlarni yumshoq mato bilan artib, tozalab oling. Agar shunda ham chang qolgan bo'lsa, kuchsiz yuvish vositasi bilan namlangan yumshoq mato yordamida artib oling.
- Televizorga to'g'ridan-to'g'ri suv yoki yuvish vositasi sepmang. U ekranning tagiga yoki tashqi qismlariga tomishi hamda nosozlikni keltirib chiqarishi mumkin.
- Tozalovchi sochiqlar, ishqorli/kislotali tozalagichlar, tozalovchi kukun yoki uchuvchan suyuqliklar, masalan, spirt, uchuvchan moylar, aralashtirgichlar yoki insektitsidlardan foydalanmang. Yuqoridagi materiallardan foydalanish yoki kauchuk yoki vinilli mahsulotlar bilan uzoq vaqt aloqa qilish ekran yuzasiga va korpus materiallariga zarar yetkazishi mumkin. To'g'ri ventilyatsiyani ta'minlash uchun shamollatish tuynuklarini muntazam tozalash tavsiya etiladi.
- Televizor burchagini rostlaganda, uning ko'chib ketishi yoki asosidan sirg'alib ketishining oldini olish uchun uni sekin harakatlantiring.

Ushbu mahsulotni qanday utilizatsiya qilish kerak

Uni Xiaomi vakolatli agentligining eng yaqin xizmat ko'rsatish markaziga olib boring. Mahsulotdan foydalanish paytida va undan keyin u bilan ishlash bo'yicha ko'rsatmalar va mahsulot bilan ishlash bo'yicha bajarish va bajarmaslik kerak bo'lgan ishlar;

Bajarish kerak bo'lgan ishlar:

a. Foydalanish muddati tugagan uskuna bilan ishlash uchun har doim mahsulotingiz katalogidagi ma'lumotlarni qidiring.
b. Elektron mahsulotlaringizni faqat vakolatli qayta ishlovchilar ta'mirlasin va qayta ishlasin.
c. Foydalanish muddati tugagan mahsulotlarni utilizatsiya qilish uchun har doim vakolatli elektron chiqindilarni qayta ishlovchilarga murojaat qiling.
d. Ishlatilgan elektron mahsulotlaringiz, batareyalaringiz yoki har qanday aksessuarlaringizning foydalanish muddati tugagach, har doim eng yaqin vakolatli elektron chiqindilarni to'plash markaziga / to'plash punktiga olib boring.
e. Imkon bo'lganda yoki ko'rsatmalarga muvofiq, qadoqlash materialini tegishli chiqindilarni utilizatsiya qilish va qayta ishlash uchun saralash usullariga muvofiq ajrating.

Bajarmaslik kerak bo'lgan ishlar:

a. Elektron mahsulotlaringizni o'zingiz qismlarga ajratmang.
b. "Utilizatsiya qilmang" belgisi bo'lgan elektron mahsulotlarni chiqindi qutilariga tashlamang.
c. Elektron chiqindilarni mahalliy metallolom sotuvchilari/latta yig'uvchilar kabi norasmiy va uyushmagan sektorlarga bermang.

Texnik xususiyatlari

Model	L75MB-SRU
Quvvat sarfi	350W
Ekran o'lchami	189cm
Ekran aniqligi	3840×2160
Kuchlanish	200-240V ~ 50/60Hz
Yangilanish darajasi	144Hz
Protsessor	Quad A73
Tezkor xotira	3GB
Flesh xotira	32GB
Grafik protsessor	Mali-G52 2EE MC1
Wi-Fi	2.4G/5G WIFI 6
Bluetooth	BT 5.2
Audio formatlar	FLAC; AAC; OGG; Dolby Audio; DTS-X
Video formatlar	MPEG 1/2; H.263; H.264; H.265; VP8; VP9; AV1

* Rasmlar faqat ma'lumot uchun. Iltimos, haqiqiy mahsulotga qarang.

Vacib ehtiyat tədbirləri

Quraşdırılma
- TV asanlıqla elektrik şəbəkəsinə qoşulub və ayrıla bilməsi üçün dəyişən cərəyan dövrəli elektrik yuvasının yaxınlığında quraşdırılmalıdır.
- TV üçün divar kronşteyni quraşdırmaq niyyətiniz varsa, lisenziyalı divar kronşteynindən istifadə etməyinizi tövsiyə edirik.
- Vintlərin diametri və uzunluğu divar kronşteyninin modelindən asılı olaraq dəyişəcək. Düzgün vintlərdən istifadə edilməməsi TV-nin yerə düşməsinə səbəb ola və daxili zədələnmə ilə nəticələnə bilər.

Yerdəyişmə
- TV-nin yerini dəyişməzdən əvvəl bütün kabelləri ayırın.
- Böyük ölçülü TV-ni təhlükəsiz şəkildə daşımaq üçün 2 və ya daha çox adama ehtiyac var. TV-nin yerini dəyişərkən LED panelə təzyiq tətbiq etməyin. TV-ni silkələməyin və ya həddən artıq vibrasiyaya məruz qoymayın.
- TV-ni yeni bir yerə daşıyarkən və ya təmir işləri apararkən orijinal qutu və qablaşdırma materiallarından istifadə etməklə TV-ni qutuya yerləşdirin.

Ventilyasiya
- Ventilyasiya dəliklərini bağlamayın və ya TV-nin korpusuna hər hansı obyekt daxil etməyin.
- TV-nin ətrafında ventilyasiya üçün boşluq saxlayın.

Divara bərkitmə
Düzgün ventilyasiya təmin etmək, eləcə də toz və çirk yığılmasının qarşısını almaq üçün:
- TV-ni yastı vəziyyətdə, başqaşağı, yaxud arxası üstə və ya yan tərəfə doğru quraşdırmayın.
- TV-ni raf, xalça, yataq və ya şkaf üzərində yerləşdirməyin.
- TV-nin üstünü parça (məsələn, örtük) və ya digər materiallar (məsələn, qazet) ilə örtməyin.
- Öndə eğilən süspansiyası qadağandır.

Dəyişən cərəyan enerji naqili
Yanğın, elektrik cərəyanı vurması, zədə və ya xəsarətin qarşısını almaq üçün dəyişən cərəyan enerji naqili və elektrik yuvasından aşağıdakı təlimatlara uyğun qaydada istifadə edin:
- Taxıcı dəyişən cərəyan dövrəli elektrik yuvasına tam şəkildə daxil edin.
- TV-ni 200-240 V dəyişən cərəyana malik enerji təchizatı ilə istifadə edin.
- Kabellari birləşdirən zaman dəyişən cərəyan enerji naqili təhlükəsizlik səbəblərinə görə ayrılmalıdır. Kabellərə ilişib yıxılmamaq üçün ehtiyatlı olun.
- Hər hansı iş icra etməzdən və ya TV-nin yerini dəyşməzdən əvvəl dəyişən cərəyan enerji naqilini dəyişən cərəyan dövrəli elektrik yuvasından ayırın.
- Dəyişən cərəyan enerji naqilini istilik mənbəyindən uzaq saxlayın.
- Dəyişən cərəyan taxıcını ayırın və onu müntəzəm olaraq təmizləyin. Taxıcın üzəri toz ilə örtülübsə və su buxarlanması varsa, onun izolyasiya keyfiyyəti aşağı düşərək yanğın riskinə səbəb ola bilər.
- Dəyişən cərəyan enerji naqilinin həddən artıq sıxılması, əyilməsi, dəyişikliyə uğraması və ya burulmasının qarşısını alın, əks halda naqillərin üstü açıla və ya qırıla bilər.
- Dəyişən cərəyan enerji naqilinin üstünə heç bir ağır obyekt yerləşdirməyin.
- Enerji mənbəyindən ayıran zaman dəyişən cərəyan enerji naqilini dartmayın.
- Eyni dəyişən cərəyan dövrəli elektrik yuvasına həddən artıq cihaz birləşdirməyin.
- Uyğun olmayan dəyişən cərəyan dövrəli elektrik yuvasından istifadə etməyin.

Uşaqlar
- Uşaqların kiçik obyektləri udmağının qarşısını almaq üçün onları uşaqların əli çatmayan yerə qoyun.

Əlavə elementlər
- Əlavə aksesuarları və ya elektromaqnit radiasiyası yayan hər hansı cihazı təsvirin pozulması və ya səs yaranmasının qarşısını almaq üçün TV-dən uzaqda saxlayın.

Aşağıdakı problemlərdən hər hansı biri baş verərsə ...
- Dəyişən cərəyan enerji naqilinin zədələnməsi.
- Dəyişən cərəyan elektrik yuvasının uyğun olmaması.
- Yerə düşmə və ya təsirə məruz qalma nəticəsində TV-nin zədələnməsi.
- Giriş yuvasından korpusun içinə hər hansı maye və ya bərk cisim düşdükdə TV-ni söndürün və dəyişən cərəyan enerji naqilini dərhal ayırın.

Stabillik təhlükəsi
Stabillik təhlükəsi Televizor aşaraq ciddi fərdi zədə və ya ölümə səbəb ola bilər. Televizoru heç vaxt stabil olmayan yerə qoymayın. Televizor aşaraq ciddi fərdi zədə və ya ölümə səbəb ola bilər. Bir çox, xüsusən də uşaqlara dəyən xəsarətlərin qarşısını sadə ehtiyat tədbirlərinə əməl etməklə almaq olar:
- HƏMİŞƏ şkaflar və ya stendlər, yaxud televizor istehsalçısı tərəfindən tövsiyə olunan quraşdırma üsullarından istifadə edin.
- HƏMİŞƏ televizora etibarlı şəkildə dayaq ola bilən mebeldən istifadə edin.
- HƏMİŞƏ televizorun dayaq mebelin kənarından asılmadığından əmin olun.
- HƏMİŞƏ uşaqları televizora və ya onun idarəetmə elementlərinə toxunmaq üçün mebelin üzərinə dırmaşmağın təhlükələri barədə məlumatlandırın.
- HƏMİŞƏ televizorunuza qoşulmuş şnurları və kabelləri elə yerləşdirin ki, ayağa ilişməsin, dartılmasın və ya tutulmasın.
- HEÇ VAXT televizoru qeyri-stabil yerə qoymayın.
- HEÇ VAXT həm mebeli, həm də televizoru uyğun bir dayağa bərkitmədən televizoru hündür mebellərin (məsələn, dolablar və ya kitab şkafları) üzərinə qoymayın.
- Televizoru HEÇ VAXT televizor və dayaq mebel arasında ola bilən parça və ya digər materialların üzərinə qoymayın.
- Uşaqları dırmaşmağa sövq edə biləcək, məsələn, oyuncaqlar və pult kimi əşyaları televizorun və ya televizorun yerləşdirildiyi mebelin üzərinə HEÇ VAXT qoymayın.

Mövcud televizor saxlanılarsa və yeri dəyişdirilərsə, yuxarıda qeyd olunan mülahizələr tətbiq edilməlidir.

İstifadə ilə bağlı məhdudiyyətlər
TV-ni aşağıdakı yer, mühit və şərtlərdə quraşdırmayın/istifadə etməyin, əks halda TV-də nasazlıq yarana, yanğın, elektrik cərəyanı vurması, zədə və ya xəsarət meydana çıxa bilər.
- **Yerlər:**

Açıq hava (birbaşa günəş işığı altında), dəniz kənarı, gəmi və ya başqa su nəqliyyatı, avtomobilin içi, tibbi müəssisə, qeyri-sabit yer, suya yaxın sahə və ya yağış, nəm və ya kifə məruz qalan sahədə. TV ictimai hamam və ya spa mərkəzinin geyinib-soyunma otağında yerləşdirilibsə, havadakı sulfidin təsirindən zədələnə bilər.
- **Ətraf mühit:**

İsti, nəm və ya tozlu yerlər; həşəratların daxil ola biləcəyi yerlər; mexaniki təsirə məruz qala biləcək yerlər; alışabilən obyektlərə (məsələn, şamlar) yaxın yerlər. TV su damcılaması və ya sıçramasına məruz qalmamalıdır və güldanlar kimi içində maye olan hər hansı əşyani TV-nin üstünə qoymayın. Yanğın, elektrik cərəyanı vurması və ya deformasiyanın qarşısını almaq üçün TV-ni nəm və ya tozlu bir yerdə, yaxud da buxar və ya tüstü dolu (soba və ya hava nəmləndiricisinin yaxınlığında) otaqda yerləşdirməyin. TV-nin yaxınlığında su qaynatmayın, əriştə bişirməyin və ya yandırılan ağcaqanad dərmanlarından istifadə etməyin.
- **Şərtlər:**

TV-ni korpus açıq olan zaman yaş əllərlə və ya istehsalçı tərəfindən təsdiqlanməmiş aksesuarlarla istifadə etməyin. Şimşəklə müşayiət olunan fırtına zamanı TV-ni dəyişən cərəyan enerji naqili və dəyişən cərəyan dövrəli elektrik yuvasından ayırın. TV-ni açıq hava sahəsində quraşdırmayın. Bu şərtlərə əməl edilməməsi xəsarət və ya zədə ilə nəticələnə, yaxud obyektlərin TV-ə dəymasinə səbəb ola bilər.
- **TV ekranının zədələnməsi**

TV-ə doğru heç bir obyekt tullamayın, aks halda ekran zərbənin təsirindən qırıla və ya ciddi zədə yarana bilər. TV-nin səthinə hər hansı zədə dəyməsi halında TV dəyişən cərəyan enerji naqilindən ayrılmazdan əvvəl ona toxunmayın, əks halda elektrik cərəyanı vurması baş verə bilər.
- **İstismar şərtləri:**

İstismar temperaturu: 0 °C–40 °C; Saxlama temperaturu: -15 °C–45 °C; Nisbi rütubət: < 80%.

Ehtiyat tədbirləri
- TV-ni müvafiq işıqlandırma şəraitində izləyin. TV-ə kifayət qədər olmayan işıqda və ya uzun müddət ərzində baxmaq sizin görmə qabiliyyətinizə mənfi təsir göstərə bilər.
- TV işləyən zaman ekran və korpus isinəcək. Bu, normaldır.
- HDMI-IN portundan gələn DTS-CD bit axınının dekodlaşdırılmasını dəstəkləmir.

TV-nin ekranının/korpusunun istifadə edilməsi və təmizlənməsi
LED TV-ni təmizləmədən əvvəl dəyişən cərəyan enerji naqilinin dəyişən cərəyan dövrəli elektrik yuvasından ayrıldığına əmin olun. Korpus materiallarının yeyilməsinin və ya ekran örtüyünün korrozİyaya uğramasının qarşısını almaq üçün aşağıdakı ehtiyat tədbirlərinə riayət edin.
- Ekranın/korpusun səthindəki hər hansı tozu təmizləmək üçün onu yumşaq parça ilə silin. Hələ də toz olarsa, onu yumşaq təmizləyici vasita ilə nəmləndirilmiş yumşaq parça ilə silin.
- Su və ya təmizləyici vasitəni birbaşa TV-nin üzərinə püskürtməyin. Damcılar ekranın alt hissəsinə və xarici hissələrə düşə və nasazlığa səbəb ola bilər.
- Abraziv süngərlər, qələvi/turşu tərkibli təmizləyicilər, yuyucu toz və ya spirt, efir yağları, duruləşdırıcı və həşarat əleyhinə vasitələr kimi uçucu mayelərdən istifadə etməyin. Yuxarıdakı materialların istifadəsi, yaxud rezin və ya vinil məmulatlarla uzun müddət təmasa məruz qalma ekran səthi və korpus materiallarına zədə dəyməsinə səbəb ola bilər. Düzgün ventilyasiyanı təmin etmək üçün ventilyasiya dəliklərini müntəzəm olaraq təmizləməyiniz tövsiyə edilir.
- TV-nin bucağını tənzimləyərkən onun hərəkət etməsi və ya altlıqdan sürüşməsinin qarşısını almaq üçün TV-ni yavaşca hərəkət etdirin.

Məhsulu necə atmalı
Məhsulu Xiaomi-nin səlahiyyətli agentliyinin ən yaxın xidmət mərkəzinə aparın. İstifadə zamanı və istifadədən sonra məhsulun istismar təlimatları və məhsulun istismarına dair Edilməli və Edilməməli olan hərəkətlər;

Edilməli olan hərəkətlər:
a. Məhsulun istismar müddəti başa çatdıqdan sonra atılmalı addımlar barədə məlumat almaq üçün həmişə məhsulla birlikdə təqdim edilən kataloqa baxın.
b. Elektron məhsullarınızın yalnız Səlahiyyətli Təkrar Emal Mütəxəssisləri tərəfindən təmir və emal edildiyindən əmin olun.
c. İstismar müddətini başa vurmuş məhsulların atılmasını icra etmək üçün həmişə Elektron Tullantılar üzrə Səlahiyyətli Təkrar Emal Mütəxəssislərinə zəng edin.
d. İstismar müddətini başa vurmuş istifadə edilmiş məhsullar, batareyalar və ya hər hansı aksesuarı həmişə ən yaxın Elektron Tullantıların Toplanması üzrə Səlahiyyətli Mərkəz / Toplama Məntəqəsinə atın.
e. Mümkün olduqda və ya təlimata uyğun olaraq qablaşdırma materiallarını tullantıların məsuliyyətli atılması seçimlərinə və təkrar emal üçün çeşidləməyə uyğun qaydada ayırın.

Edilməməli olan hərəkətlər:
a. Təkbaşına elektron Məhsullarınızı sökməyin.
b. "Atmayın" işarəsi olan zibil qutularına elektron məhsulları atmayın.
c. Elektron tullantını Köhnə Məhsulların Yığılması üzrə Yerli Diler/Tullantılar arasından İstifadəyə Yararlı Məhsulları Seçənlər kimi qeyri-rəsmi və qeyri-mütəşəkkil sektorlara verməyin.

Texniki xüsusiyyətlər

Model	L75MB-SRU
Enerji Sərfiyyatı	350W
Ekran ölçüsü	189cm
Ekranın aksetmə qabiliyyəti	3840×2160
Gərginlik	200-240V ~ 50/60Hz
Ekranın təzələnmə sürəti	144Hz
CPU	Quad A73
RAM	3GB
Flaş Yaddaş	32GB
Qrafik prosessor	Mali-G52 2EE MC1
Wi-Fi	2.4G/5G WIFI 6
Bluetooth	BT 5.2
Audio formatları	FLAC; AAC; OGG; Dolby Audio; DTS-X
Video formatları	MPEG 1/2; H.263; H.264; H.265; VP8; VP9; AV1

*İllüstrasiyalar yalnız istinad üçündür. Lütfən, mövcud məhsula istinad edin.

Маңызды сақтық шаралары

Орнату
- Теледидарды оңай қосуға және ажыратуға болатындай етіп AT розеткасының жанына орнату керек.
- Егер теледидар үшін қабырға бекіткішін орнатқыңыз келсе, тексерілген теледидарға арналған қабырға бекіткішін пайдалану ұсынылады.
- Бұрандалардың диаметрі мен ұзындығы қабырға бекіткішінің үлгісіне байланысты өзгеше болуы мүмкін. Дұрыс бұрандаларды пайдаланбау теледидардың құлап қалуына немесе іштей зақымдалуына әкелуі мүмкін.

Жылжыту
- Теледидарды жылжытпас бұрын барлық кабельдерді ажыратыңыз.
- Үлкен теледидарды қауіпсіз түрде жылжыту үшін 2 немесе одан да көп адам қажет. Теледидарды жылжытқан кезде жарықдиод панеліне қысым түсірмеңіз. Теледидарды шайқамаңыз немесе оны қатты діріл әсеріне ұшыратпаңыз.
- Теледидарды жаңа орынға жылжытқан кезде немесе жөндеу жұмыстарын жүргізу үшін, түпнұсқалық қорапты және орауыш материалдарды қолданып, теледидарды қаптаңыз.

Желдету
- Желдеткіш саңылауларды жаппаңыз немесе корпустың ішіне ешқандай заттарды салмаңыз.
- Теледидар айналасында желдету үшін орын қалдырыңыз.

Қабырғаға бекіту
Дұрыс желдетуді қамтамасыз ету және шаңның немесе кірдің жиналуын болдырмау үшін:
- Теледидарды көлденең, бетін төмен қаратып немесе артқа қаратып не бүйір жағымен орнатпаңыз.
- Теледидарды сөреге, кілемге, кереуетке немесе қабырға шкафына орналастырмаңыз.
- Теледидарды матамен (перделер сияқты) немесе басқа материалдармен (газет сияқты) жаппаңыз.
- Алдыңғы шаруашылық тыйым салынады.

AT қуатының розеткасы
Өрттің орын алуын, электр тогының соғуын, зақымды немесе адам жарақатын болдырмау үшін, AT қуат сымы мен муфтаны төмендегі нұсқауларға сәйкес пайдаланыңыз:
- Ашаны AT розеткасына толығымен кірістіріңіз.
- Теледидарды 200-240 В AT қуат көзімен пайдаланыңыз.
- Кабельдерді жалғау кезінде AT қуат сымын қауіпсіздік техникасының талаптарына сәйкес ажырату қажет. Кабельдерге шалынып қалмаңыз.
- Жұмысты орындамас немесе теледидарды жылжытпас бұрын, AT қуат сымын AT қуатының розеткасынан ажыратыңыз.
- AT қуат сымын ыстықтан алшақ ұстаңыз.
- AT қуат ашасын ажыратып, оны жүйелі түрде тазалап тұрыңыз. Ашаны шаң басса және су буы бар болса, оның оқшаулау сапасы нашарлап, өрттің шығуына әкелуі мүмкін.
- AT қуат сымының қысылып қалуына, бүгілуіне, өзгеруіне немесе бұралуына жол бермеңіз, себебі сымдардың ашылуы немесе сынуы мүмкін.
- AT қуат сымына ешқандай ауыр заттарды қоймаңыз.
- Қуат көзінен ажыратқан кезде AT қуат сымын тартпаңыз.
- Бір AT қуатының розеткасына шамадан тыс көп құрылғыны жалғамаңыз.
- Жарамды емес AT қуатының розеткаларын пайдаланбаңыз.

Балалар
- Балалар жұтып қоймауы үшін ұсақ заттарды балалардың қолы жетпейтін жерге қойыңыз.

Қосымша элементтер
- Электрмагниттік толқындар бөлетін қосымша керек-жарақтарды немесе қандай да бір құрылғыларды кескіннің бұрмалануын немесе шуды болдырмау үшін теледидардан алшақ жерде сақтаңыз.

Келесі мәселелер орын алған жағдайда ...
- AT қуат сымы зақымдалған.
- AT қуатының розеткасы сәйкес келмейді.
- Теледидар құлауға немесе соққыға байланысты зақымдалған.
- Сұйық немесе қатты зат корпусқа шығыс саңылау арқылы түседі.
- Теледидарды өшіріп, AK қуат сымын дереу ажыратыңыз және білікті қызмет көрсету қызметкерлерінің тексеруі үшін Xiaomi жөндеу орталығына хабарласыңыз.

Тұрақтылық қаупі
Тұрақтылық қаупі Теледидар құлап кетіп, ауыр дене жарақатына немесе өлімге әкелуі мүмкін. Теледидарды ешқашан тұрақсыз орынға қоймаңыз. Теледидар құлап кетіп, ауыр дене жарақатына немесе өлімге әкелуі мүмкін. Төменде берілген қарапайым сақтық шараларын ескере отырып, көптеген жарақаттардың (әсіресе балалар жарақаты) алдын алуға болады:
- ӘРДАЙЫМ теледидар өндірушісі ұсынған шкафтарды, тіректерді немесе орнату әдістерін пайдаланыңыз.
- ӘРДАЙЫМ теледидарды қауіпсіз түрде тірейтін жиһазды пайдаланыңыз.
- Теледидардың тіреуіш жиһаздың шетіне шығып тұрмағанын ӘРДАЙЫМ тексеріңіз.
- Балаларға теледидарға немесе оның басқару құралдарына жету үшін жиһаз үстіне шықпау керектігін ӘРДАЙЫМ түсіндіріңіз.
- Теледидарға жалғанған сымдар мен кабельдерді ӘРДАЙЫМ адамдар сүрініп құламайтындай, тартып немесе ілініп қалмайтындай етіп өткізіңіз.
- Теледидарды ЕШҚАШАН тұрақсыз орынға қоймаңыз.
- Жиһаз бен теледидарды тиісті тірекке бекітпей, теледидарды биік жиһазға (мысалы, шкафтар немесе кітап сөрелері) ЕШҚАШАН қоймаңыз.
- Теледидар мен тіреуіш жиһаздың арасында болуы мүмкін киім немесе материалдар үстіне теледидарды ЕШҚАШАН қоймаңыз.
- Ойыншық немесе қашықтан басқару пульті сияқты заттарды теледидардың немесе теледидар орналасқан жиһаздың жоғарғы жағына ЕШҚАШАН қоймаңыз.

Қолданыстағы теледидарды сақтап, басқа орынға жылжытатын болсаңыз, жоғарыдағы қағидаларды ескеру керек.

Пайдалану шектеулері
Теледидарды келесі орындарда, орталарда немесе жағдайларда орнатпаңыз/пайдаланбаңыз, әйтпесе ол дұрыс жұмыс істемей, өрттің орын алуына, электр тогының соғуына, зақымға немесе адам жарақатына әкелуі мүмкін.

• Орындар:
Далада (тікелей күн көзінде), теңіз жағасында, кемеде немесе басқа қайықта, машинаның ішінде, медициналық мекемеде, тұрақсыз орында, судың жанында немесе жаңбырдан, ылғалдан не зеңнен қорғалмаған жерде. Егер теледидар қоғамдық моншаның немесе спа-орталықтың киінуге арналған бөлмесінде орналасса, теледидар ауадағы сульфид әсерінен зақымдалуы мүмкін.

• Орта:
Ыстық, ылғал немесе шаңды орындар; жәндіктер кіріп кетуі ықтимал орындар; механикалық соққыдан қорғалмаған орындар; жанғыш нысандардың жаны (майшамдар сияқты). Теледидарға су тамшыламауы немесе шашырамауы керек және сұйықтықты қамтитын ешқандай да элементтерді, мысалы, гүлсауыттарды теледидардың үстіне қоймаңыз. Өрттің, электр тогының соғуының немесе деформацияның алдын алу үшін теледидарды дымқыл немесе шаңды жерге немесе бу не түтін бар бөлмеге (пештің немесе ылғалдандырғыштың жанында) қоймаңыз. Теледидардың жанында су қайнатпаңыз, қыздырмаңыз, кеспелер дайындамаңыз немесе масаға қарсы спираль пайдаланбаңыз.

• Жағдайлар:
Теледидарды қолдарыңыз дымқыл кезде, корпус ашық кезде немесе өндіруші тарапынан рұқсат етілмеген керек-жарақтармен бірге пайдаланбаңыз. Найзағай болған жағдайда теледидарды AT қуатының сымынан және розеткасынан ажыратыңыз. Теледидарды ашық аспан орындарында орнатпаңыз. Осы шарттарды орындамау адам жарақатына немесе зақымға әкелуі немесе теледидарға заттардың құлауына әкелуі мүмкін.

• TV экранының зақымдалуы
Ешқандай заттарды теледидарға лақтырмаңыз, әйтпесе соққының салдарынан экран бұзылып, ауыр дене жарақатына әкелуі мүмкін. Теледидардың беті зақымдалған жағдайда, AT қуатының сымы ажыратылмайынша теледидарды ұстамаңыз, әйтпесе электр тогы соғуы мүмкін.

• Пайдалану шарттары:
Пайдалану температурасы: 0°C–40°C; Сақтау температурасы: -15°C–45°C; Салыстырмалы ылғалдылық: <80%.

Сақтық шаралары
- Теледидарды сәйкес жарық жағдайларында қараңыз. Теледидарды жеткіліксіз жарық жағдайында немесе ұзақ уақыт бойы қарау көзіңізге зақым тигізуі мүмкін.
- Теледидар жұмыс істеп тұрған кезде экран мен корпус ыстық болады. Бұл – қалыпты жағдай.
- HDMI IN портынан келетін DTS-CD биттік ағындарының кодын қолдамайды.

TV экранын/корпусын пайдалану және тазалау
Жарықдиодты теледидарды тазаламас бұрын, AT қуат сымының AT қуатының розеткасынан ажыратылғанына көз жеткізіңіз. Қаптау материалдарының тозуына немесе экран жабынының бүлінуіне жол бермеу үшін келесі сақтық шараларын орындаңыз.
- Экранның/корпустың бетіндегі кез келген шаңды кетіру үшін жұмсақ шүберекпен сүртіңіз. Шаң әлі де кетпесе, жұмсақ жуу құралына батырылған жұмсақ шүберекпен сүртіңіз.
- Суды немесе жуу құралын теледидарға тікелей шашпаңыз. Ол экранның негізіне немесе сыртқы бөлшектерге тамып кетіп, теледидардың дұрыс жұмыс істемеуіне әкелуі мүмкін.
- Қырғыш жастықшаларды, сілтілі/қышқылды тазалағыштарды, тазалау ұнтақтарын немесе спирт, эфир майлары, еріткіштер немесе дезинсекциялық құралдар сияқты ұшпа сұйықтықтарды пайдаланбаңыз. Жоғарыдағы материалдарды пайдалану немесе резеңке не винилді өнімдерді ұзақ уақыт жанасу экран бетін және корпус материалдарын зақымдауы мүмкін. Тиісті желдетуді қамтамасыз ету үшін желдету саңылауларын жүйелі түрде тазалау ұсынылады.
- Теледидар бұрышын реттеген кезде, теледидардың негізінен жылжып немесе сырғып кетпеуі үшін оны ақырын жылжытыңыз.

Өнімді қоқысқа тастау жолы
Оны ең жақын жердегі Xiaomi уәкілетті агенттігіне апарыңыз. Пайдалану кезінде және пайдаланып болғаннан кейін өнімді өңдеу бойынша нұсқаулар және оларға сәйкес орындауға болатын және болмайтын әрекеттер;

Орындауға болатын әрекеттер:
a. Жарамдылық мерзімі өткен жабдықты өңдеу бойынша ақпаратты әрдайым өніммен берілген каталогтан қараңыз.
b. Электроникалық өнімдерді тек уәкілетті қайта өңдеу мамандары жөндейтініне және өңдейтініне көз жеткізіңіз.
c. Жарамдылық мерзімі өткен өнімдерді қоқысқа тастау үшін әрдайым уәкілетті электрондық қалдықтарды қайта өңдеу мамандарына хабарласыңыз.
d. Пайдаланылған электрондық өнімдердің, аккумуляторлардың немесе кез келген керек-жарақтардың жарамдылық мерзімі өткен кезде, оларды әрдайым уәкілетті электрондық қалдықтарды жинау орталығына/жинау орнына апарыңыз.
e. Қолжетімді болған кезде немесе сипатталғандай, қаптама материалын жауапты қалдықтарды қоқысқа тастау опциялары мен қайта өңдеу үшін сұрыптауға сәйкес бөлектеңіз.

Орындауға болмайтын әрекеттер:
a. Электрондық өнімдерді өз бетіңізше бөлшектемеңіз.
b. "Қоқысқа тастамаңыз" белгісі бар электрондық жабдықтарды себетке тастамаңыз.
c. Электрондық қалдықтарды жергілікті қалдық сатушысы/ескі заттарды сатып алушылар сияқты бейресми және ұйымдастырылмаған секторларға бермеңіз.

Сипаттамалар

Үлгісі	L75MB-SRU
Қуат шығыны	350W
Экран өлшемі	189cm
Экран ажыратымдылығы	3840×2160
Кернеу	200-240V ~ 50/60Hz
Жаңарту жылдамдығы	144Hz
CPU	Quad A73
RAM	3GB
Флеш-жад	32GB
Графикалық процессор	Mali-G52 2EE MC1
Wi-Fi	2.4G/5G WIFI 6
Bluetooth	BT 5.2
Аудио пішімдер	FLAC; AAC; OGG; Dolby Audio; DTS-X
Бейне пішімдер	MPEG 1/2; H.263; H.264; H.265; VP8; VP9; AV1

*Кескіндер тек анықтамалық мақсатта берілген. Нақты өнімді басшылыққа алыңыз.

- A television is an electronic device for receiving and displaying images and sound transmitted via wireless channels or cable (including television programs or signals from video playback devices).
- The lifetime of the TV is 5 years from the date of sale.
- The date of manufacture is indicated on the packaging.

- Manufacturer:
  Beijing Xiaomi Electronics Co., Ltd
  Room 802, Floor 8, Building 5, No.15 KeChuang 10th Road, Beijing Economic and Technological Development Zone, Beijing City, China.

- Теледидар – бұл сымсыз арналар немесе кабель арқылы берілетін суреттер мен дыбыстарды қабылдауға және көрсетуге арналған электронды құрылғы (оның ішінде теледидар бағдарламалары немесе бейне ойнату құрылғыларының сигналдары).
- Теледидардың қызмет ету мерзімі сатылған күннен бастап 5 жыл.
- Қаптамада өндірілген күні көрсетілген.

- Өндіруші:
  Beijing Xiaomi Electronics Co., Ltd, ҚХР, Бейжің қ., Бейжің экономикалық және технологиялық даму аймағы, No.15 KeChuang 10 көшесі, 5 үй, 8 қабат, 802 кеңсе

Правила и условия реализации: без ограничений.

- Телевизор – это электронное устройство для приема и отображения изображений и звука, передаваемых по беспроводным каналам или кабелю (включая телевизионные программы или сигналы с устройств воспроизведения видео).
- Срок службы телевизора 5 лет со дня продажи.
- Дата изготовления указана на упаковке.

- Изготовитель:
  Beijing Xiaomi Electronics Co., Ltd, Китай, Пекин, зона экономического и технологического развития Пекина, No.15 KeChuang 10th Road, здание 5, этаж 8, офис 802

  Импортер: ООО "Сяоми"
  Адрес: Российская федерация, 117638, г. Москва, вн тер г. Муниципальный округ Зюзино, ул. Одесская, д. 2, этаж/помещ. /ком. 11/II/11

Dolby, Dolby Vision, Dolby Atmos, and the double-D symbol are registered trademarks of Dolby Laboratories Licensing Corporation. Manufactured under license from Dolby Laboratories. Confidential unpublished works. Copyright © 2012–2024 Dolby Laboratories. All rights reserved.

FOR DTS PATENTS, SEE HTTP://XPERI.COM/DTS-PATENTS/. MANUFACTURED UNDER LICENSE FROM DTS, INC. AND ITS AFFILIATES. DTS, DTS:X, AND THE DTS:X LOGO ARE REGISTERED TRADEMARKS OR TRADEMARKS OF DTS, INC. AND ITS AFFILIATES IN THE UNITED STATES AND/OR OTHER COUNTRIES. © DTS, INC. AND ITS AFFILIATES. ALL RIGHTS RESERVED.

© 2023 Advanced Micro Devices, Inc. All rights reserved. AMD, the AMD Arrow logo, FreeSync, Radeon, Ryzen, and combinations thereof are trademarks of Advanced Micro Devices, Inc. Other product names used in this publication are for identification purposes only and may be trademarks of their respective companies.

FILMMAKER MODE™ logo is a trademark of UHD Alliance, Inc.

HDR10+™ logo is a trademark of HDR10+ Technologies, LLC.

The terms HDMI and HDMI High-Definition Multimedia Interface, and the HDMI Logo are trademarks or registered trademarks of HDMI Licensing Administrator, Inc. in the United States and other countries.

Термины HDMI и HDMI High-Definition Multimedia Interface и Логотип HDMI являются товарными знаками или зарегистрированными товарными знаками HDMI Licensing Administrator, Inc. в Соединенных Штатах и других странах.

Google, YouTube and Android TV are trademarks of Google LLC.

Google, YouTube и Android TV являются товарными знаками компании Google LLC.

Google, YouTube және Android TV – Google LLC компаниясының сауда белгілері.

PAP


XXXXXXXXXXXXX

封面

210 mm

105 mm

148 mm

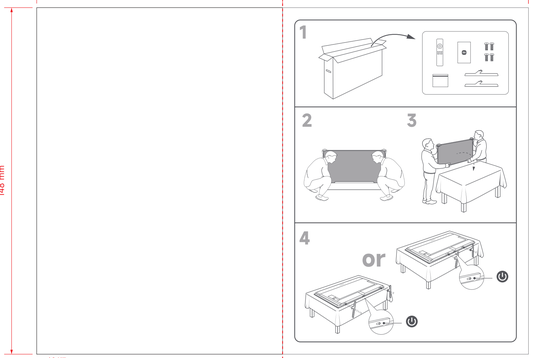

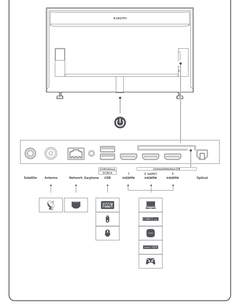

英语

English

Important precautions

Installation

- The TV should be installed near an AC power outlet that can be easily accessed.
- If you intend to install a TV wall mount, we recommend that you use an authorized TV wall mount.
- The diameter and length of the screws will vary depending on the wall mount model. Failure to use the correct screws may cause the TV to fall or lead to internal damage.

Moving

- Disconnect all cables before moving the TV.
- Two or more people are required to move safely. Avoid applying pressure to the LED panel when moving the TV. Avoid shaking the TV or exposing it to excessive vibrations.
- When moving the TV to a new location or to carry out repairs, package the TV using the original box and packaging materials.

Ventilation

- Do not cover the ventilation holes or insert any objects into the TV.
- Keep a space for ventilation around the TV.

Wall mounting

- Leave a gap to ensure proper ventilation and prevent the buildup of dust or dirt.
- Do not mount the TV flat, upside down, or backwards, or side mount the TV.
- Do not place the TV on a shelf, carpet, bed, or closet.
- Do not place the TV in locations such as humid or other materials (such as newspapers).
- Forced bearing suspension is prohibited.

AC power cord

Use the AC power cord and socket according to the instructions below to avoid fire, electric shock, damage, or personal injury.

- Insert the plug completely into the AC outlet.
- Keep the AC power cord away from heat.
- When connecting cables, the AC power cord should be unplugged for safety reasons. Be careful not to trip over cables.
- When disconnecting the AC power cord, disconnect the AC power cord from the AC power outlet.
- Keep the AC power cord away from heat.
- Unplug the AC power plug and clean it regularly if the plug is covered with dust and low water vapor. As insulation quality may be affected by the dust or moisture.
- Avoid excessive pinching, bending, modifying, or twisting of the AC power cord, otherwise the wires may become exposed or broken.
- Do not touch the AC power cord if it is broken.
- Do not pull the AC power cord when disconnecting the power.
- Do not connect too many devices on the same AC power outlet.
- Do not use unsuitable AC power outlets.

Warning for Children

- Place small objects out of the reach of children in order to avoid swallowing.

Optional items

- Keep optional accessories or any devices that emit electromagnetic radiation away from the TV in order to avoid image distortion or noise.

In case of the following problems ...

- The AC power cord is damaged.
- The TV is exposed to rain or water.
- The TV is damaged due to a drop or impact.
- Any liquid or solid object falls into the case through an outlet.

Please turn off your TV and unplug the AC power cord immediately, and please contact Xiaomi repair center for qualified service staff to check it.

Stability Hazard

The television set may fall, causing serious personal injury or death. Never place a television set in an unstable location. A television set may fall, causing serious injuries or death. To avoid injuries, particularly to children, can be avoided by taking simple precautions such as:

- ALWAYS use cabinets or stands or mounting methods recommended by the manufacturer of the television set.
- ALWAYS use furniture that can safely support the television set.
- ALWAYS ensure the television set is not overhanging the edge of the supporting furniture.
- ALWAYS educate children about the dangers of climbing on furniture to reach the television set or its controls.
- ALWAYS route cords and cables connected to your television so they cannot be pulled or grabbed by curious children.
- NEVER place a television set in an unstable location.
- NEVER place the television set on tall furniture (for example, cupboards or bookcases) without anchoring both the furniture and the television set to a suitable support.
- NEVER place the television set on cloth or other materials that may be located between the television set and supporting furniture.
- NEVER place items that might tempt children to climb, such as toys and remote controls, on the top of the television or furniture on which the television is placed.

If the existing television set is going to be retained and relocated, the same considerations as above should be applied.

Usage restrictions

Do not install the TV in the following places, environments, or conditions, otherwise the TV may malfunction and cause a fire, electric shock, damage, or personal injury.

• Places:

Outdoors (in direct sunlight), by the sea, in a ship or other vessel, inside a car, in a medical institution, or at an unstable location; next to water, or in a place exposed to rain, moisture, or mildew. If the TV is damaged by the water in the air, public water, or rain, it may be damaged by the outflow in the air.

• Environments:

Hot, damp, or dusty places; places where insects may enter; places that may be exposed to mechanical shock; next to flammable objects (such as candles); in a place with a temperature above 40°C; in a splashing water, and do not place any items containing liquid such as flower vases on top of the TV. Do not place the TV in a damp or dusty environment or in a room with steam or fumes near a stove or humidifier. Avoid fire, electric shock, or deformation. Do not keep away from heat sources, or use mosquito coils near the TV.

• Caution:

Do not use the TV when your hands are wet, when the case is open, or with accessories that are not authorized by the manufacturer. In the case of a lightning storm, disconnect the TV from the AC power cord and AC outlet. Do not install the TV in an open-air location. Failure to follow these conditions may result in personal injury or damage, or cause objects to strike the TV.

• Damage to TV screen

Do not throw any objects toward the TV, otherwise the screen may be broken. Glass or sharp objects may cause injury in case of collision. If the screen is cracked, do not touch the TV before the AC power cord has been unplugged, otherwise electric shock may occur.

• Operating conditions:

Operating temperature: 0°C–40°C; Storage temperature: -10°C–60°C; Relative humidity: <85%

Precautions

- Match TV in appropriate lighting conditions. Watching TV in insufficient light or for long periods can damage your eyesight.
- Children and the used will get hurt while the TV is working. This is normal.
- Not support the decoding of DTS-CD television coming in from TOSHI SL.

Using and cleaning the screen/case of the TV

Before cleaning the LED TV, ensure that the AC power cord is disconnected from the AC power outlet. In order to avoid damaging the LED TV, please observe the following the screen cooling, please observe the following precautions.

- Wipe with a soft cloth to remove any dust on the surface of the screen/case of the TV. Do not wipe with a soft cloth that has been moistened with a mild detergent.
- Do not spray water or detergent directly onto the TV. It may drip to the base of the screen or external parts, causing malfunction.
- Do not use wood pads, abrasive/hard cleaners, scouring powder, or volatile liquids such as insecticide, wax, or benzene to clean the case/screen. The use of the above materials or prolonged contact with rubber or vinyl products may cause damage to the screen surface and paint. Do not use cleaning solvents that can negatively clean the vents to ensure proper ventilation.
- When adjusting the angle of the TV, slowly move the TV to prevent it moving or slipping from the base.

How to dispose this product:

Carry it to the nearest service center of Xiaomi authorized agency. Instructions of handling the product during and after its use and its end-of-life equipment handling.

• Note:

Please take full information on the catalogue with your product for end-of-life equipment handling.

Is Ensure that only Authorized Recyclers repair and handle your electronic products.

- Always call Authorized E-waste Recyclers to Dispose products that are beyond repair or use.
- Always keep your used electronic products, batteries or any accessories when they reach the end of their life at your nearest Authorized E-Waste Collector/Center / Collection Point.
- Wherever possible or as instructed, separate the packaging materials according to responsible waste disposal options and sorting for recycling.

Don'ts:

- Do not dismantle your electronic Products on your own.
- Do not throw electronics in bins having "Do not Dispose" sign.
- Do not give e-waste to informal and unorganized sectors like Local Scrap Dealer/ Rag Pickers.

Specs

Model	L75M8-SRU
Power Consumption	150W
Screen size	189cm
Screen resolution	3840*2160
Refresh rate	144Hz
CPU	Quad A73
RAM	3GB
Flash Storage	32GB
Graphics processor	Mali-G52 2EE MC1
Wi-Fi	2.4G/5G WiFi 6
Bluetooth	BT 5.2
Audio formatter	FLAC, AAC, DSD, Dolby Audio, DTS-X
Video formatter	MPEG 1/2/4, H.263, H.264 (AVC), VP8, VP9, AV1

*Illustrations are for reference only. Please refer to the actual product.

俄语

Русский

Важные меры предосторожности

Установка

- Телевизор следует устанавливать рядом с розеткой электропитания, к которой легко получить доступ.
- Если вы собираетесь установить телевизор на стене, рекомендуется использовать одобренный кронштейн для настенного телевизора.
- Длина и диаметр винтов зависят от модели настенного кронштейна. Использование неподходящих винтов может привести к падению телевизора или повреждению его внутренних компонентов.

Перемещение

- Перед перемещением телевизора отключите все кабели.
- Для безопасного перемещения большого телевизора требуется как минимум два человека. При перемещении телевизора не прилагайте усилия при перемещении телевизора. Старайтесь не трясти телевизор и не подвергать его чрезмерной вибрации.
- При перемещении телевизора на новое место или отправке в ремонт используйте для его упаковки оригинальную коробку и упаковочные материалы.

Вентиляция

- Не закрывайте вентиляционные отверстия и не вставляйте в корпус какие-либо предметы.
- Оставьте свободное пространство для вентиляции вокруг телевизора.

Настенный монтаж

Для обеспечения надлежащей вентиляции и предотвращения скопления пыли и грязи:

- Оставьте свободное пространство вокруг телевизора.
- Не устанавливайте телевизор плоско, вверх ногами или задом наперед.
- Не устанавливайте телевизор на полку, ковер, кровать или в шкаф.
- Не размещайте телевизор в местах с повышенной влажностью и пыльностью.
- Запрещается принудительная установка.

Шнур питания переменного тока

Во избежание возгорания, поражения электрическим током, повреждения или травмирования используйте шнур питания переменного тока и розетку переменного тока в соответствии с приведенными ниже инструкциями.

- Полностью вставьте вилку в розетку переменного тока.
- Держите шнур питания переменного тока вдали от источников тепла.
- При подключении кабелей шнур питания переменного тока должен быть отключен для обеспечения безопасности, чтобы не спотыкаться о кабели.
- При отключении шнура питания переменного тока отключите его от электрической розетки переменного тока.
- Держите шнур питания переменного тока вдали от источников тепла.
- Отключайте вилку шнура питания переменного тока от электрической розетки переменного тока и регулярно протирайте ее, если она покрыта пылью. Поскольку качество изоляции может ухудшиться из-за воздействия пыли или влаги.
- Избегайте чрезмерного защипывания, изгибания, изменения или скручивания шнура питания переменного тока, иначе провода могут оголиться или сломаться.
- Не прикасайтесь к поврежденному шнуру питания переменного тока.
- Не тяните шнур питания переменного тока при отключении питания.
- Не подключайте слишком много устройств к одной розетке переменного тока.
- Не используйте неподходящие розетки переменного тока.

Дети

- Держите мелкие предметы в недоступном для детей месте во избежание проглатывания.

Дополнительные компоненты

- Держите дополнительные принадлежности или излучающие волны устройства подальше от телевизора во избежание искажения изображения или помех.

В случае возникновения следующих проблем:

- Поврежден шнур питания переменного тока.
- Телевизор попал под дождь или в воду.
- Телевизор поврежден в результате падения или удара.
- Попадание какого-либо твердого предмета или жидкости внутрь корпуса через отверстие.

• Предупреждение экрана телевизора TV

Не бросайте предметы в телевизор. Экран может разбиться. Стекло или острые предметы могут стать причиной травмы. В случае повреждения телевизора не прикасайтесь к телевизору, пока шнур питания переменного тока не будет отключен, иначе возможно поражение электрическим током.

• Условия эксплуатации

Рабочая температура: 0–40 °C; температура хранения: -10–60 °C; относительная влажность: <85%

Меры предосторожности

- Выбирайте телевизор при подходящем освещении. Просмотр телевизора при недостаточном освещении или в течение длительного времени может привести к ухудшению зрения.
- Дети и пользователь получат травмы во время работы телевизора. Это нормально.
- Телевизор не поддерживает декодирование битового потока DTS-CD, поступающего через порт HDMI IN.

Использование и очистка экрана и корпуса телевизора TV

Перед очисткой LED телевизора убедитесь, что шнур питания переменного тока отсоединен от электрической розетки переменного тока, чтобы избежать повреждения LED телевизора. Во избежание повреждения LED телевизора соблюдайте следующие меры предосторожности.

- Для удаления пыли с поверхности экрана и корпуса протрите их мягкой тканью. Не протирайте мягкой тканью, смоченной в мягком моющем средстве.
- Не распыляйте воду или моющие средства непосредственно



Технические характеристики

Модель	L75M8-SRU
Потребляемая мощность	150W
Размер экрана	189см
Разрешение экрана	3840*2160
Частота обновления экрана	144Гц
CPU	Quad A73
ОЗУ	3GB
Флэш-память	32GB
Графический процессор	Mali-G52 2EE MC1
Wi-Fi	2.4G/5G WiFi 6
Bluetooth	BT 5.2
Аудиоформаты	FLAC, AAC, DSD, Dolby Audio, DTS-X
Видеоформаты	MPEG 1/2/4, H.263, H.264 (AVC), VP8, VP9, AV1

* Изображения представлены исключительно в справочных целях. См. фактический продукт.

乌兹别克斯坦语

O'zbek

Muhim ehtiyot choralari

O'rnatish

- Televizor rozetkaga ulanishi va o'chirilishi mumkin bo'lgan O'T elektr rozetkasi yaqinida o'rnatilishi kerak.
- Agar televizorni devorga o'rnatish maqsadini o'rnatmoqchi bo'lsangiz, rusiat berilgan televizorni devorga o'rnatish kronshteynidan foydalanishingizni tavsiya qilamiz.
- Bunlarga bolalarning ularnishi va qurilmaga o'rnatish modeliga qarab farqlanadi. To'g'ri burama materialni foydalanmaslik televizorning tushib ketishiga yoki ichki komponentlari zarar yetishiga olib kelishi mumkin.

Ko'chirish

- Televizorni ko'chirishdan oldin barcha kabellarni ajrating.
- Televizorni xavfsiz ko'chirish uchun ikki yoki undan ortiq odam kerak. Televizorni ko'chirayotganda LED panel ekraniga bosim o'tqazmang. Televizorni silkitmang yoki uni haddan tashqari kuchli tebranishlar ta'siri ostiga qo'ymang.
- Televizorni uzoq joyga ko'chirish yoki ta'mirlash uchun olib ketishda qadoqlash materiallaridan va qadoqdan foydalanib o'rnating.

Ventilyatsiya

- Ventilyatsiya teshiklarini yopmang yoki korpusga birorta narsa kiritmang.
- Televizor atrofida ventilyatsiya uchun joy qoldiring.

Devorga o'rnatish

To'g'ri ventilyatsiyani ta'minlash va chang yoki ko'payib ba'zilarning oldini olish uchun:

- Televizorni devor tomoni bilan, teskarisiga yoki o'rnatilmagan, yonma-yon o'rnatmang.
- Televizorni javon, gilam, karavot yoki shkafga joylashtirmang.
- Televizorni namlik yoki changlanish yuqori bo'lgan joylarga o'rnatmang.
- Zo'rlab o'rnatish mumkin emas.

O'T quvvat shnuri

Yong'in, elektr zarbasi yoki zarar yetishi yoki tan jarohati xavfining oldini olish uchun O'T quvvat shnuri va rozetkadan quyidagi ko'rsatmalarga muvofiq foydalaning.

- O'T quvvat shnurini vilkasini rozetkaga to'liq kiritish.
- Televizorni 200 SM 4 O'T quvvat shnuridan uzoqda o'rnating.
- Kabellarni ulashda xavfsizlikni ta'minlash uchun O'T quvvat shnurini ajratish kerak. Kabellarga qoqilib ketmaslik uchun ehtiyot bo'ling.
- Ishni bajarish yoki texnik ko'rinishdan ulashdan oldin O'T quvvat shnurini rozetkadan ajrating.
- O'T quvvat shnurini haddan tashqari issiq qilmang.
- Vilkani tozalashdan oldin O'T quvvat shnurini rozetkadan ajrating. Agar vilka chang bilan qoplangan va unda ko'p suv bug'i bo'lsa yoki izolyatsiyasi xilafi qonmasligi uchun uni kamida bir oy ichida tozalang.
- O'T quvvat shnurini ortiqcha bosib, bukish, o'zgartirish yoki burishdan saqlaning, aks holda simlar ochilib qolishi yoki sindirib qo'yishi mumkin.
- O'T quvvat shnuri ustiga hech qanday og'ir narsa qo'ymang.
- O'T quvvat shnurini ekstr ta'minotdan uzaytirganda va ko'proq qurilmani bitta rozetkaga ulashdan saqlaning.
- Mos kelmaydigan O'T quvvat rozetkalaridan foydalanmang.

Batareya

- Bolalar xuftb qolmasligi uchun kichik narsalarni ular olishmaydigan joyga qo'ying.

Qo'shimcha buyumlar

- Tasvir buzilishi yoki shovqinning oldini olish uchun qo'shimcha aksessuarlar yoki televizordan kuchli elektromagnit qurilmalarni televizordan uzoqroq turing.

Quyidagi muammolar yuzaga kelganda ...

- O'T quvvat shnuriga zarar yetgan.
- O'T quvvat rozetkasi nam ertsa.
- Televizor tushib qolish yoki urilishdan zararlangan.
- Biron qattiq narsa yoki suyuqlik qurilmaga tushib ketsa.

Televizor o'chirib turing va O'T quvvat shnurini O'T quvvat rozetkasidan uzing. Xususiy mahsulotga o'tishingiz qonunlarga zarar etkazmaydigan texnologiya uchunlarning oldini olish uchun Xiaomi ta'mirlash markaziga murojaat qiling.

Ekranga e'tiborli

Ortiq kuchlanish yoki o'ta kuchlanish yoki qattiq ekranga zarar etkazishi mumkin. Agar shunday ham chang qolgan bo'lsa, kuchlanish yoki o'ta kuchlanish yoki qattiq ekranga zarar etkazishi mumkin.

- Televizorni quruq, yumshoq mato bilan artib, changni olib tashlang. Agar ekranda ham chang qolgan bo'lsa, kuchlanish yoki o'ta kuchlanish yoki qattiq ekranga zarar etkazishi mumkin.
- Televizorni suvdan yoki namlikdan himoyalang. Suyuqlikni televizorning ichiga kirishi elektr zarbasi yoki televizorni ishdan chiqishiga olib kelishi mumkin.
- Televizorni quruq joyda ishlating. Televizorni nam joyda ishlatmang.
- Televizorni yaqinida issiqlik manbalarini ishlatmang.

Batareyalarda ehtiyot bo'ling

Batareyalar xatlari Televizor bunda katta, jiddiy jarohat yoki o'limga olib kelishi mumkin. Quyidagi kabi xatlari chiqarishi mumkin bo'lgan batareyalar bilan ehtiyot bo'ling:

- Televizorni pult bilan ishlatmang. Televizorni pult bilan ishlatmang.
- Televizorni pult bilan ishlatmang. Televizorni pult bilan ishlatmang.
- Televizorni pult bilan ishlatmang. Televizorni pult bilan ishlatmang.

Batareyalarni to'g'ri ishlatish

Batareyalar xatlari Televizor bunda katta, jiddiy jarohat yoki o'limga olib kelishi mumkin. Quyidagi kabi xatlari chiqarishi mumkin bo'lgan batareyalar bilan ehtiyot bo'ling:

- Televizorni pult bilan ishlatmang. Televizorni pult bilan ishlatmang.
- Televizorni pult bilan ishlatmang. Televizorni pult bilan ishlatmang.
- Televizorni pult bilan ishlatmang. Televizorni pult bilan ishlatmang.

Ishlatish shartlarini

- Ishlatish harorati: 0°C–40°C; Saqlash harorati: -10°C–60°C; Nisbiy namlik: <85%

Ehtiyot choralari

- Televizorni mos yoritilgan sharoitlarda tomosha qiling. Televizorni kam yoritilgan joyda yoki uzoq vaqt tomosha qilish ko'rishingizga zarar yetkazishi mumkin.
- Televizor ishlayotgan vaqtda bolalar va kattalar jarohat olishi mumkin. Bu normal holat.
- Televizor DTS-CD turidagi audio signallarni dekodlashni qo'llab-quvvatlamaydi.

Televizor ekranini va korpusini tozalash

LED televizorni tozalashdan oldin O'T quvvat shnurini O'T quvvat shnurini rozetkasidan uzing. Xususiy mahsulotni shikastlig yetmaslashuvi yoki ekranga zarar yetkazishining kamroqdagi ehtimlarining oldini olish uchun quyidagi ehtiyot choralariga rioya qiling.

- Ekranlarda yuzaddagi changlarni yumshoq mato bilan artib, tozalab oling. Agar shunda ham chang qolgan bo'lsa, kuchlanish yoki o'ta kuchlanish yoki qattiq ekranga zarar etkazishi mumkin.
- Televizorga to'g'ridan-to'g'ri suv yoki yuvish vositalari sepmang. U pastga tushishga bahamang.
- Elektron chiqishlarni nurtatib metallardan xizmatkorlarlarga qo'yuvchilar kabi inventariy va qushilmagan kattalarga berming.

Texnik xususiyatlari

Model	L75M8-SRU
Sarmoli sarfi	150W
Ekran o'lchami	189sm
Ekran aniqligi	3840*2160
Kadrlashish	144 marta / sekundiy
Protsessor	Quad A73
Xotira	3GB
Flesh-xotira	32GB
Grafik protsessor	Mali-G52 2EE MC1
Wi-Fi	2.4G/5G WiFi 6
Bluetooth	BT 5.2
Audio formatlar	FLAC, AAC, DSD, Dolby Audio, DTS-X
Video formatlar	MPEG 1/2/4, H.263, H.264 (AVC), VP8, VP9, AV1

* Rasmlar faqat ma'lumot uchun. Rõnina, haqiqiy mahsulotga qarang.

阿塞拜疆语

Azərbaycan

Vacib ehtiyat tədbirləri

Quraşdırma

- TV quraşdıra elektrik şəbəkəsinə qoşulub və ya kitrinən işçin rozetkanın yaxınlığında quraşdırılmalıdır.
- TV-ni divar kronşteyni quraşdırmaq niyyətiniz varsa, tanınmış divar kronşteyni quraşdırmağınızı tövsiyə edirik.
- Vintlərin diametri və uzunluğu divar kronşteynin modelindən asılı olaraq dəyişir. Düzgün vintlərdən istifadə etməmək TV-nin yere düşməsinə səbəb ola və ya daxili zədələrə bu bilər.

Yerdəyişmə

- TV-ni yerini dəyişməzdən əvvəl bütün kabelləri ayırın.
- Biryə təhlükəsiz TV-ni yerdəyişdirə üçün ən azı iki nəfər lazımdır. LED panelə təzyiq göstərməkdən çəkinin. TV-ni yerdəyişdirə və ya titrətməkdən və ya həddindən artıq titrəmələrə məruz qoymaqdan çəkinin.
- TV-ni yeni yerə daşıyarkən və ya təmir işləri aparərkən orijinal qablaşdırma materiallarından istifadə etməklə TV-ni qablaşdırın.

Ventilyasiya

- Ventilyasiya dəliklərini bağlamayın və ya TV-nin içərisinə hər hansı əşyanı daxil etməyin.
- TV-nin ətrafında ventilyasiya üçün boşluq saxlayın.

Divara bərkitmə

Düzgün ventilyasiyanı təmin etmək, divara da tez-tez yığılmasının qarşısını almaq üçün:

- TV-ni yanı boşluqda, divara tərəfi və ya arxa tərəfi ilə quraşdırmayın.
- TV-ni rəfə, xalçaya, çarpayıya və ya şkafa yerləşdirməyin.
- TV-ni rütubətli və ya tozlu yerlərdə quraşdırmayın.
- Məcburi quraşdırma qadağandır.

Bağlanacaq barədə bir işçən bilər:

- Rozetkanın modelindən asılıdır, elektrik şəbəkəsinə ayrılmalı olan TV-nin yaxınlığında quraşdırılmalıdır.
- Televizorun mahiyyətindən asılı olaraq televizorun qoşulmasından və ya ayrılmasından əvvəl enerjinin ayrılmasını tələb olunur.
- Televizorun mahiyyətindən asılı olaraq televizorun qoşulmasından və ya ayrılmasından əvvəl enerjinin ayrılmasını tələb olunur.

Elektrik şəbəkəsi kabeli

Yanğın, elektrik zərbəsinin, zədələnmə və ya xəsarətin qarşısını almaq üçün elektrik şəbəkəsi kabelini və elektrik şəbəkəsi rozetkasından aşağıdakı göstərişlərə uyğun istifadə edin.

- Elektrik şəbəkəsi kabelini rozetkaya tam daxil edin.
- Elektrik şəbəkəsi kabelini istilik mənbələrindən uzaq saxlayın.
- Kabellər qoşulduqda, elektrik şəbəkəsi kabeli təhlükəsizlik üçün elektrik şəbəkəsi rozetkasından ayrılmalıdır. Kabellərə ilişməmək üçün diqqətli olun.
- Elektrik şəbəkəsi kabelini ayırdıqda, elektrik şəbəkəsi kabelini elektrik şəbəkəsi rozetkasından ayırın.
- Elektrik şəbəkəsi kabelini istilik mənbələrindən uzaq saxlayın.
- Elektrik şəbəkəsi kabelini çox tozlanıbsa və ya rütubətdə çox buxar varsa, elektrik şəbəkəsi kabelini rozetkadan ayırın və ən azı bir ayda bir dəfə təmizləyin. Çünki izolyasiya keyfiyyəti tozdan və ya rütubətdən təsirlənə bilər.
- Elektrik şəbəkəsi kabelini çox bükməyin, dəyişdirməyin və ya burmayın, əks halda naqillər açıla bilər və ya qırıla bilər.
- Elektrik şəbəkəsi kabelini zədələnibsə, ona toxunmayın.
- Elektrik şəbəkəsi kabelini ayırarkən onu çəkməyin.
- Çox sayda cihazı eyni elektrik şəbəkəsi rozetkasına qoşmayın.
- Uyğun gəlməyən elektrik şəbəkəsi rozetkalarından istifadə etməyin.

Uşaqlar

- Uşaqların boğulub qalmasının qarşısını almaq üçün xırda əşyaları uşaqların çatmayacağı yerdə saxlayın.

Əlavə elementlər

- Televizordan uzaq olan və elektromaqnit radiasiyası yayan hər hansı cihaz və ya əlavə avadanlıqları şəkildə pozulmasının qarşısını almaq üçün.

Aşağıdakı problemlərdən biri baş verdi zamana ...

- Cihazın cərəyan enerji kəsilibdir zədələnibsə.
- Televizor yağışa məruz qalıbsa.
- TV-ni düşdü yaxud TV-nin korpusu zədələnibsə.
- Hər hansı bərk və ya maye əşya rozetkadan televizorun içərisinə düşübsə.

Televizorun enerji kəsilibdir, elektrik şəbəkəsi kabelini elektrik şəbəkəsi rozetkasından ayırın və qeydə alınıb üçün Xiaomi servis mərkəzinə müraciət edin.

Stabilliq təhlükəsi

Televizor yıxılıb, ciddi xəsarətə səbəb ola bilər. Televizor heç vaxt qeyri-stabil yerdə qoymayın. Televizor yıxılıb, ciddi xəsarətə səbəb ola bilər. Bir çox, xüsusən də uşaqda əsasi xəsarətlərin qarşısını asan bir əhtiyat tədbirlərlə almaq olar, məsələn:

- HƏMİŞƏ istehsalçı və ya dəstəkçi, əsasi televizor istehsalçı tərəfindən tövsiyə olunan şkaflardan və ya əsasından istifadə edin.
- HƏMİŞƏ televizorun dəstəyi üçün nəzərdə tutulmuş mebel istifadə edin.
- HƏMİŞƏ televizorun dəqiq mebelin kənarından asılmadığından əmin olmaq üçün.
- HƏMİŞƏ uşaqlara televizora və ya onun idarəetmə elementlərinə dırmaşmağın təhlükəsiz olduğu barədə izah edin.
- HƏMİŞƏ televizora qoşulan simləri elə düzün ki, onlar maraqlı uşaqlar tərəfindən çəkilə və ya tutula bilməsin.
- HƏMİŞƏ televizorun dəqiq mebelin kənarından asılmadığından əmin olmaq üçün.
- HƏMİŞƏ televizorun dəqiq mebelin kənarından asılmadığından əmin olmaq üçün.
- HƏMİŞƏ televizorun dəqiq mebelin kənarından asılmadığından əmin olmaq üçün.
- HƏMİŞƏ televizorun dəqiq mebelin kənarından asılmadığından əmin olmaq üçün.

Qoruyucu kənar ki:gən bilər:

- Elektron mühafizəsiyəngin cihazı qoruma qurğusu.
- Elektron mühafizəsiyəngin cihazı qoruma qurğusu.
- Elektron mühafizəsiyəngin cihazı qoruma qurğusu.

Texnik xüsusiyyətlər

Model	L75M8-SRU
Sərfiyyat	150W
Ekran ölçüsü	189sm
Ekran icazəsi	3840*2160
Yenilənmə tezliyi	144Hz
CPU	Quad A73
Daxili yaddaş	3GB
Flaş Yaddaş	32GB
Qrafik prosessor	Mali-G52 2EE MC1
Wi-Fi	2.4G/5G WiFi 6
Bluetooth	BT 5.2
Audio formatlar	FLAC, AAC, DSD, Dolby Audio, DTS-X
Video formatlar	MPEG 1/2/4, H.263, H.264 (AVC), VP8, VP9, AV1

*Təlimatlardan yalnız istinad üçündür. Lütfən, mövcud məhsula istinad edin.

哈萨克语

Қазақ

Маңызды сақтық шаралары

Орнату

- Электр розеткасының тікелей қолға жеңіл жеткізуге болатындай етіп ЖТ орнатыңыз.
- Егер телевизорды қабырғаға бекітпоқшы болсаңыз, қабырғаға телевизорды бекітуге арналған бекітпені пайдалануды ұсынамыз.
- Винттердің диаметрі және ұзындығы қабырғаға бекітпеге байланысты өзгеріп отырады. Телевизорды қабырғаға қатаң бекіту үшін дұрыс винттерді пайдаланбаған жағдайда, телевизордың құлап кетуіне немесе ішкі компоненттерінің зақымдануына әкелуі мүмкін.

Жылжыту

- Телевизорды жылжытпас бұрын барлық кабельдерді ажыратыңыз.
- Екеуі телевизорды қауіпсіз түрде жылжыту үшін 2 немесе одан көп адам қажет. Телевизорды жылжыту кезінде жарық диодты панельге қысым түсірмеңіз. Телевизорды шайқалтпаңыз немесе оны қатты дірілге ұшыратпаңыз.
- Телевизорды жаңа орынға жылжытқанда немесе жөндеуге жіберу кезінде қаптаманы түпнұсқалық қораптың және қаптама материалдарын пайдаланыңыз.

Желдету

- Желдеткіш саңылауларды жабпаңыз немесе корпустың ішіне әртүрлі заттарды салмаңыз.
- Телевизор айналасында желдетуге арналған кеңістік қалдырыңыз.

Қабырғаға бекіту

Дұрыс желдетуді қамтамасыз ету және шаңның жиналып кетуін алдын алу үшін:

- Телевизорды қабырғаға қарама-қарсы немесе артқы қырын қабырғаға қарай бекітпеңіз.
- Телевизорды сөрелік, кілемше, керуетке немесе шкафқа орнатпаңыз.
- Телевизорды ылғалдылығы немесе шаңы көп жерлерге орнатпаңыз.
- Мәжбүрлеп орнатуға тыйым салынады.

ЖТ қуаттандыру розеткасы

Өрт, электр тогының соғуы немесе жарақаттану қаупін болдырмау үшін қуаттандыру розеткасын және розеткасын төмендегі нұсқауларға сәйкес пайдаланыңыз.

- Ашаны розеткаға толық енгізіңіз.
- Телевизорды қуаттандыру розеткасынан 200 см қашықтықта орналастырыңыз.
- Кабельдерді жалғау кезінде қауіпсіздікті қамтамасыз ету үшін қуаттандыру розеткасын ажыратыңыз. Кабельдерге шалынып кетпеуге назар аударыңыз.
- Қуаттандыру розеткасын ажыратқанда, қуаттандыру розеткасын қуаттандыру розеткасынан ажыратыңыз.
- Қуаттандыру розеткасын жылудан алыс ұстаңыз.
- Ашаны тазалаудан бұрын қуаттандыру розеткасын қуаттандыру розеткасынан ажыратыңыз. Ашаны шаң басып, ылғал буы аз болса, оқшаулау сапасы ылғалдың немесе шаңның әсерінен нашарлауы мүмкін. Ашаны кем дегенде бір айда бір рет тазалаңыз.
- Қуаттандыру розеткасын тым қатты қысып, иіп, өзгертіп немесе бұрап алмаңыз, әйтпесе сымдар ашылып қалуы немесе сынуы мүмкін.
- Қуаттандыру розеткасының үстіне ауыр заттарды қоймаңыз.
- Қуаттандыру розеткасын сыртқы қуат көзінен ұзартқанда және көптеген құрылғыларды бір розеткаға қосқанда абай болыңыз.
- Сәйкес келмейтін қуаттандыру розеткаларын пайдаланбаңыз.

Батарея

- Балалар жұтып қоймауы үшін кіші заттарды олар жетпейтін жерде сақтаңыз.

Қосымша элементтер

- Кескіннің бұрмалануын немесе кедергілердің алдын алу үшін қосымша керек-жарақтарды немесе телевизордан қуатты электромагниттік құрылғыларды алыс ұстаңыз.

Келесі жағдайлар орын алған жағдайда ...

- ЖТ қуаттандыру розеткасы зақымдалады.
- Телевизорға жаңбыр немесе су тиеді.
- Құлаған немесе қатты соққыға ұшыраған соң телевизор зақымдалады.
- Қатты немесе сұйық зат корпустағы қуысқа сынықты ағып кетеді.

• ТЖ жарықсәулелендіргіш экранының ескертуі

Экранға заттарды лақтырмаңыз. Экран сынып кетуі мүмкін. Әйнек немесе өткір заттар соқтығысқан жағдайда жарақат алуға әкелуі мүмкін. Экран сынған жағдайда, қуаттандыру розеткасынан қуаттандыру розеткасын ажыратпайынша, телевизорға қол тигізбеңіз, әйтпесе электр тогының соғуы мүмкін.

• Пайдалану шарттары

Жұмыс температурасы: 0°C–40°C; Сақтау температурасы: -10°C–60°C; Салыстырмалы ылғалдылық: <85%

Сақтық шаралары

- Телевизорды сәйкес жарық жағдайларында қараңыз. Телевизорды жеткіліксіз жарықта немесе ұзақ уақыт көру дағдыларыңызға зиян келтіруі мүмкін.
- Телевизор жұмыс істеп тұрған кезде жас балалар мен қарттар жарақат алуы мүмкін. Бұл қалыпты жағдай.
- HDMI IN портынан келетін DTS-CD битік ағындарының кодын қолдамайды.

ТЖ корпусын/экранын тазалауға және тазалауға

Жұмысқалуды тазалаудан бұрын, LED теледидарының қуат сымының AC розеткасынан AC розеткасынан ажыратылғанын тексеріңіз. LED теледидарының зақымдануын болдырмау үшін келесі сақтық шараларын орындаңыз.

- Экранның және корпустың бетіндегі шаңды сүртіп алу үшін жұмсақ матамен сүртіңіз. Сулы ем-дәретпен жұмсақ мата сүртпеңіз.
- Телевизорға тікелей су немесе жуғыш заттарды шашпаңыз. Олар экранның түбіне немесе сыртқы бөліктеріне ағып, ақауларға әкелуі мүмкін.
- Корпусты тазалау үшін ағаш төсемдерді, абразивті/қатты тазалағыштарды, ұнтақты тазартқыш заттарды, инсектицидтер, балауыз немесе бензол сияқты ұшқыш сұйықтықтарды пайдаланбаңыз. Жоғарыдағы материалдарды пайдалану немесе резеңке немесе винил бұйымдарымен ұзақ уақыт жанасу экранның беткі қабаты мен бояуына зақым келтіруі мүмкін. Желдетуді қамтамасыз ету үшін желдетуді тазалауға теріс әсер ететін тазалағыш ерітінділерді пайдаланбаңыз.
- Телевизордың бұрышын реттеу кезінде, телевизордың негізінен қозғалып немесе сырғып кетпеуі үшін телевизорды баяу жылжытыңыз.

Осы өнімді қалай кәдеге жарату керек:

Оны ең жақын жерде Xiaomi рұқсат етілген агенттігінің жөндеу орталығына апарыңыз. Өнімді пайдалану кезінде және оны пайдаланудан кейін және оны кәдеге жарату жабдықтарын өңдеу нұсқаулары.

• Ескертпе:

Өнімді кәдеге жарату жабдығы үшін каталогтағы толық ақпаратты қараңыз.

Сіз электрондық өнімдерді жөндеуге және өңдеуге тек Авторланған Қайта өңдеушілер ғана жіберетініне көз жеткізіңіз.

- Пайдалануға жарамсыз немесе пайдалану мерзімі аяқталған электрондық өнімдерді, батареяларды немесе кез келген керек-жарақтарды ең жақын Авторланған Электрондық қалдықтарды жинау орталығына/орталығына/жинау пунктіне апарыңыз.
- Мүмкін болған жерде немесе нұсқаулыққа сәйкес, қаптама материалдарын жауапты қалдықтарды тастау опциялары және сұрыптау бойынша қайта өңдеуге арналған материалдарды бөліп алыңыз.

Жасамаңыз:

- Электрондық өнімдерді өз бетіңізше бөлшектемеңіз.
- "Жоюға болмайды" деген жазуы бар қоқыс жәшіктеріне электроникаларды лақтырмаң