ZALMAN

N5 OF

ATX MID TOWER COMPUTER CASE

User's Manual

Ver. 121819

Developed and designed by ZALMAN in Korea.
This product is protected by ZALMAN's pending or registered patents.

* To ensure safe and easy installation, please read the following precaution.
* Product design and specifications may be revised to improve quality and performance without notice.

www.zalman.com

Precautions

■ Read this manual carefully before installing.
■ Check the product and components before installing. If you find any abnormality, contact the location where you purchased the product for a replacement or refund.
■ Wear gloves to prevent accidents when installing the product.
■ Severe damage may occur when mounting the system, so do not apply excessive force.
■ Connecting the cable incorrectly may cause a fire due to a short circuit. Make sure to refer to the manual when connecting the cable.
■ Be careful not to block the ventilation hole of the product when using the system.
■ Avoid locations with direct sunlight, water, moisture, oil, and excessive dust. Store and use the product in a well-ventilated location.
■ Do not wipe the surface of the product using chemicals. (organic solvents such as alcohol or acetone)
■ Do not insert your hand or other object into the product during operation, as this may injure your hand or damage the object.
■ Store and use the product out of children's reach.
■ Our company assumes no responsibility for any problem that occurs due to the use of the product for purposes other than its designated purposes and/or the carelessness of the consumer.
■ The exterior design and specifications of the product are subject to change without prior notice to consumers for quality improvement.

Précautions

■ Lisez ce manuel attentivement avant l'installation.
■ Vérifiez le produit et les composants avant l'installation. Si vous constatez une anomalie, contactez le lieu où vous avez acheté le produit pour un remplacement ou un remboursement.
■ Portez des gants pour éviter des accidents lors de l'installation du produit.
■ Des dommages sérieux peuvent se produire lors du montage du système, donc n'appliquez pas de force excessive.
■ Une connexion incorrecte du câble peut causer un incendie en raison d'un court-circuit. Assurez-vous de vous référer au manuel lors de la connexion du câble.
■ Veillez à ne pas bloquer l'orifice de ventilation du produit en utilisant le système.
■ Évitez des endroits avec la lumière directe du soleil, de l'eau, de l'humidité, de l'huile et de la poussière en excès. Rangez et utilisez le produit dans un endroit bien ventilé.
■ Ne pas essuyer la surface du produit à l'aide de produits chimiques. (solvants organiques tels que de l'alcool ou de l'acétone)
■ Ne pas insérer votre main ou d'autres objets dans le produit pendant le fonctionnement, car cela peut vous blesser la main ou endommager l'objet.
■ Rangez et utilisez le produit hors de la portée des enfants.
■ Notre société n'assume aucune responsabilité pour tout problème se produisant en raison de l'utilisation du produit à des fins autres queses objectifs désignés et/ou la négligence du consommateur.
■ Le design extérieur et les caractéristiques du produit sont soumis à changement sans préavis aux consommateurs pour une amélioration de la qualité.

Sicherheitshinweise

■ Lesen Sie diese Anleitung sorgfältig durch, bevor Sie mit der Montage beginnen.
■ Prüfen Sie das Produkt und alle Komponenten, bevor Sie mit der Montage beginnen. Wenn Sie etwas Unnormales bemerken, wenden Sie sich an das Geschäft, in dem Sie das Produkt erworben haben, für einen Ersatz oder eine Erstattung.
■ Tragen Sie Handschuhe, um bei der Montage des Produkts Unfälle zu vermeiden.
■ Bei der Montage des Systems können schwere Schäden auftreten. Wenden Sie daher keine übermäßige Kraft an.
■ Ein falsches Anschließen der Kabel kann zu einem Brand durch einen Kurzschluss führen. Stellen Sie sicher, dass Sie beim Anschließen der Kabel nach dem Benutzerhandbuch vorgehen.
■ Achten Sie darauf, die Lüftungsschlitze nicht zu blockieren, wenn Sie das System benutzen.
■ Vermeiden Sie Orte mit direkter Sonneneinstrahlung, Wasser, Feuchtigkeit, Öl und Staub. Lagern und benutzen Sie das Produkt an einemgut belüfteten Ort.
■ Wischen Sie die Oberfläche des Produkts nicht mit Chemikalien ab. (Organische Lösungsmittel wie Alkohol oder Aceton)
■ Stecken Sie nicht Ihre Hand oder irgendwelche Gegenstände in das Produkt, während es in Betrieb ist, da dies Ihre Hand verletzen oderdas Produkt beschädigen kann.
■ Lagern und benutzen Sie das Produkt außerhalb der Reichweite von Kindern.
■ Unser Unternehmen übernimmt keine Verantwortung für Probleme, die aufgrund der Verwendung des Produkts für andere als die vorgesehenen Zwecke und/oder wegen Unachtsamkeit des Benutzers auftreten.
■ Das Außendesign und die technischen Spezifikationen des Produkts können ohne vorherige Mittei lung an die Verbraucher zur Verbesserung der Qualität geändert werden.

预防措施

■ 在安装前请仔细阅读本手册。
■ 在安装前请检查产品和组件。如果您发现任何异常情况，请联系您购买本产品的地方，进行更换或是退款。
■ 在安装本产品时，请佩戴手套，以防止发生事故。
■ 在安装系统时，可能会发生严重伤害，所以请不要过度用力。
■ 错误的接线可能导致因短路而造成的火灾。接线时请确保参考本手册。
■ 在使用该系统时，请小心不要遮挡本产品的通风口。
■ 避免放置在阳光直晒、有水、潮湿、有油或是尘土过多的地方。请在通风良好的场合保存并使用本产品。
■ 请不要用化学品擦拭本产品的表面。（例如酒精或丙酮等有机溶剂）
■ 在操作过程中请不要把手或是其它物品伸入本产品中，这可能会导致您的手或物品受伤或受损。
■ 请在儿童无法接触到的地方保存并使用本产品。
■ 我们公司对于因本产品用于不当用途和/或用户失误而造成的任何问题，不承担任何责任。
■ 本产品的外形设计和参数可能会因为质量提升而有所变更，恕不另行通知。

注意事項

■ インストールをする前にこちらのマニュアルを読んでください。
■ インストールをする前に製品とコンポーネントを確認してください。正常でない事を見つけましたら、交換もしくは返金を いたしますので、ご購入をされました場所にご連絡ください。
■ 製品をインストールする際にアクシデントを避けるためにグローブを着用してください。
■ システムを取り付ける際に深刻なダメージを引き起こすかもしれませんので、圧力をかけすぎないようにしてください。
■ ケーブル接続の間違いは火事の原因になります。ケーブルを接続する際はマニュアルを読んでください。
■ システムを使用する際は換気のための穴を塞がないでください。
■ 直射日光、水、湿気、オイルや過度な埃がある場所は避けてください。換気がいい場所に保管または使用をしてください。
■ 化学物質を使用して製品の表面を拭かないでください。(アルコールやアセトンなど有機溶媒)
■ 動作中の製品に手や他のものをいていないでください。怪我もしくはものが壊れる可能性があります。
■ 子供が手に届かない場所に保管してください。
■ 我々は他の目的で本製品を使用した際に起きた問題もしくは消費者の不注意で起きた問題に対しての責任は負いません。
■ 改良のために製品のデザインと細部は事前のお知らせなしで変更をする場合がございます

Сақтық шаралары

■ Орнату алдында осы нұсқаулықты мұқият оқып шығыңыз.

■ Орнату алдында өнім мен компоненттерді тексеріңіз. Егер қандай да бір ақау табылса, қайтаруды немесе ауыстыруды рәсімдеу үшін дүкенге барыңыз.
■ Орнатуды қорғаныс қолғаптарымен орындаңыз.
■ Зақым келтірмеу үшін жүйені орнату кезінде көп күш жұмсамаңыз.
■ Кәбілдердің дұрыс қосылмауы қысқа тұйықталу салдарынан өртке әкелуі мүмкін.
Кәбілдерді қосқан кезде нұсқаулықты тексеріңіз.
■ Жүйені пайдалану кезінде жүйенің желдеткіші жабылмауы керек.
■ Өнімге тікелей күн сәулесінің, судың, ылғалдың, майлардың және артық шаңның түсіне жол бермеңіз. Өнімді сақтау және пайдалану жақсы желдетілетін бөлмелерде жүзеге асырылуы керек.
■ Өнімнің бетін тазарту үшін химиялық заттарды қолданбаңыз (алкоголь немесе ацетон сияқты органикалық ерітінштер).
■ Жұмыс кезінде қолдың немесе кез-келген заттың өнімге енуіне жол бермеңіз, бұл қолдың жарақатына немесе заттың зақымдалуына әкелуі мүмкін.
■ Өнімді балалардың қолы жетпейтін жерлерде сақтаңыз және пайдаланыңыз.
■ Біздің компания пайдалану кезінде туындаған кез-келген проблемалар үшін жауап бермейді және
немесе тұтынушының абайсыздығына байланысты.
■ Тұтынушыларға ескертусіз сапаны жақсарту мақсатында өнімнің сыртқы түрі мен сипаттамалары өзгертілуі мүмкін.

Precauções

■ Leia este manual com atenção antes da instalação.
■ Verifique o produto e os componentes antes da instalação. Se encontrar alguma anormalidade, contacte o local onde comprou o produto para o substituir ou para obter um reembolso.
■ Utilize luvas para evitar acidentes ao instalar o produto.
■ Poderão ocorrer danos graves ao montar o sistema, pelo que não exerça força em excesso.
■ Ligar o cabo incorretamente poderá causar um incêndio devido a um curto-circuito. Certifique-se de que consulta o manual ao ligar o cabo.
■ Tenha o cuidado de não bloquear o orifício de ventilação do produto ao utilizar o sistema.
■ Evite locais com luz solar direta, água, humidade, óleo e poeira excessiva. Armazene e utilize o produto num local bem ventilado.
■ Não limpe a superfície do produto utilizando produtos químicos. (solventes orgânicos, tais como álcool ou acetona)
■ Não introduza a sua mão ou outro objeto no produto durante o funcionamento, visto que isso poderá causar lesões na sua mão ou danos no objeto.
■ Armazene e utilize o produto fora do alcance das crianças.
■ A nossa empresa não se responsabiliza por qualquer problema que ocorra devido à utilização do produto para finalidades que não as previstas e/ou na sequência de negligência por parte do consumidor.
■ O design exterior e as especificações do produto estão sujeitas a alterações sem aviso prévio aos consumidores por motivos de melhoria da qualidade.

Upozornění

■ Tuto příručku si před instalací důkladně přečtěte.
■ Před instalací zkontrolujte výrobek a jeho jednotlivé díly. V případě zjištění jakéhokoliv problému kontaktujte prodejce s žádostí o výměnu či vrácení peněz.
■ Při instalaci výrobku používejte rukavice, abyste se vyhnuli nehodám.
■ Během montáže systému může dojít k závažnému poškození, proto nevynakládejte přílišnou sílu.
■ Nesprávné připojení kabelu může způsobit zkrat a z něj plynoucí požár. Při připojování kabelu se řiďte pokyny v příručce.
■ Při používání systému neblokujte větrací otvor výrobku.
■ Vyhýbejte se místům, kde se vyskytuje přímý sluneční svit, voda, vlhkost, olej a zvýšená prašnost. Výrobek skladujte a používejte na dobře větraném místě.
■ Při otírání povrchu výrobku nepoužívejte žádné chemikálie (organická rozpouštědla jako alkohol či aceton).
■ Během provozu do výrobku nestrkejte ruku ani žádné předměty, protože by mohlo dojít k poranění ruky či poškození předmětů.
■ Výrobek skladujte mimo dosah dětí.
■ Naše společnost nepřijímá žádnou odpovědnost za jakýkoli problém, který nastane z důvodu použití produktu k jiným než určeným účelům a/nebo z důvodu nedbalosti spotřebitele.
■ Vnější provedení a specifikace výrobku se mohou z důvodu zlepšení kvality bez předchozího upozornění změnit.

Övintézkedések

■ A szerelés és üzembe helyezés előtt gondosan olvassa el ezt a kézikönyvet.
■ A szerelés és üzembe helyezés előtt ellenőrizze a terméket és annak alkatrészeit. Ha bármilyen rendellenességet észlel, a termék cseré jéhez vagy árának visszatérítéséhez vegye fel a kapcsolatot a kereskedővel, akitől a terméket vásárolta.
■ A termék szerelése és üzembe helyezése során a balesetek elkerüléséhez hordjon kesztyűt.
■ A szerelés során ne alkalmazzon nagy erőt, ugyanis az súlyosan károsíthatja a rendszert.
■ A kábelek nem megfelelő csatlakoztatása rövidzárlatot és tüzet okozhat. A kábelek csatlakoztatását a kézikönyv útmutatása szerint végezze.
■ Ügyeljen arra, hogy használat közben hagyja szabadon a termék szellőzőnyílásait.
■ Ne helyezze a készüléket közvetlen napfénybe, víz, nedvesség, olaj, vagy nagy mennyiségű por kö zelébe. A terméket jól szellőző helyiség ben tárolja és használja.
■ A termék tisztításához ne használjon vegyi tisztítószert. (szerves oldószereket, pl. alkoholt vagy acetont)
■ Működés közben ne nyúljon a termék belsejébe se kézzel, se egyéb tárggyal, ez ugyanis a kezének vagy a használt tárgynak a sérülését eredményezheti.
■ A terméket mind tárolás, mind használat közben tartsa távol a gyermekektől.
■ Cégünk nem vállal felelősséget a termék szakszerűtlen vagy nem megfelelő használatából eredő problémákért.
■ A termék kinézete és műszaki adatai minőségjavítás céljából a ofgyasztók előzetes értesítése nélkül változhatnak.

Tedbirler

■ Kurmadan önce bu kılavuzu dikkatlice okuyun.
■ Kurmadan önce ürünü ve bileşenleri kontrol edin. Herhangi bir anormallik bulursanız, değiştirme veya iade için ürünü satın aldığınız yer ile iletişim kurun.
■ Ürünü kurarken kazaları önlemek için eldiven takın.
■ Sistemi monte ederken ciddi hasar meydana gelebilir, bu yüzden aşırı kuvvet uygulamayın.
■ Kabloyu yanlış bağlamak, kısa devre nedeniyle yangına neden olabilir. Kabloyu bağlamadan önce kılavuza başvurduğunuzdan emin olun.
■ Sistemi kullanırken, ürünün havalandırma deliğini tıkamamaya dikkat edin.
■ Doğrudan güneş ışığı, su, nem, yağ ve aşırı toza sahip yerlerden kaçının. Ürünü iyi havalandırılan bir yerde saklayın ve kullanın.
■ Ürünün yüzeyini kimyasallar (alkol veya aseton gibi organik çözücüler) kullanarak silmeyin.
■ Elinizi yaralayabileceğinden veya nesneye hasar verebileceğinden, çalışma sırasında ürüne elinizi veya başka bir nesneyi sokmayın.
■ Ürünü, çocukların ulaşamayacağı yerde saklayın ve kullanın.
■ Şirketimiz, ürünün, tasarlanan amaçları dışındaki amaçlar için kullanılması ve/veya tüketicinin özensi zliği nedeniyle meydana gelen herhangi bir sorunun sorumluluğunu üstlenmez.
■ Ürünün dış tasarımı ve teknik özellikleri, kaliteyi iyileştirmek için tüketicilere önceden bildirimde bu lunulmaksızın değişikliğe tabidir.

Specifications

Model		N5 OF
Case Form Factor		ATX Mid-Tower
Dimensions		437(D) x 200(W) x 450(H)mm
Weight		3.6kg
Case Materials		Plastic, Steel
Motherboard Support		ATX / mATX / Mini-ITX
Maximum VGA Length		365mm
Maximum CPU Cooler Height		158mm
Maximum PSU Length		160mm
PCI Expansion Slots		7
Drive Bays		2 x Combo(3.5" or 2.5"), 4 x 2.5" SSD, 1 x 5.25 ODD
Fan Support	Top	3 x 120mm
	Front	2 x 120mm
	Rear	1 x 120mm
	Bottom	2 x 120mm
Fan(s) Inclued	Front	2 x 120mm (with White LED Effect)
	Rear	1 x 120mm (with White LED Effect)
Radiator Support	Front	120mm / 240mm
	Rear	120mm
I/O Ports		1 x Headphone, 1 x Mic, 2 x USB 2.0, 1 x USB 3.0, Reset Button, Power Button, Fan-LED Controller (Change Fan Speed & LED Brightness)

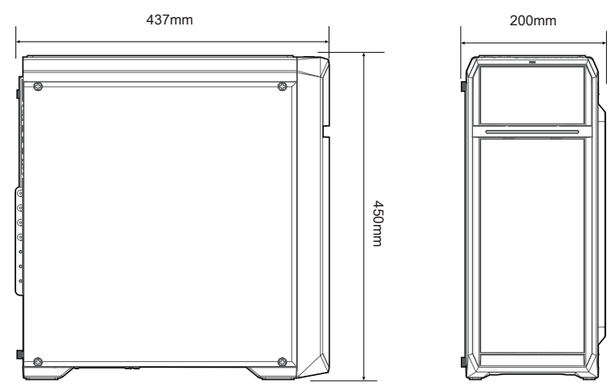

Accessories


User's Manual


Buzzer


Cable Ties x 5


Thumm Screws x 2


SSD / MB Screws x 20


PSU / HDD / VGA Screws x 8


Motherboard Standoffs x 3

I/O Ports

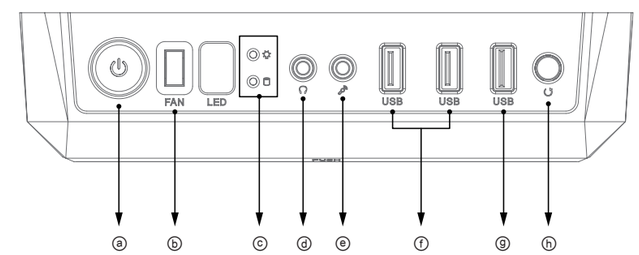

#	Part	#	Part	#	Part	#	Part
ⓐ	Power Button	ⓑ	Fan Controller	ⓒ	HDD / Power LED	ⓓ	Headphone Jack
ⓔ	Microphone Jack	ⓕ	USB 2.0 Ports	ⓖ	USB 3.0 Port	ⓗ	Reset Button

1. Removing the side panels

1) Acrylic Panel

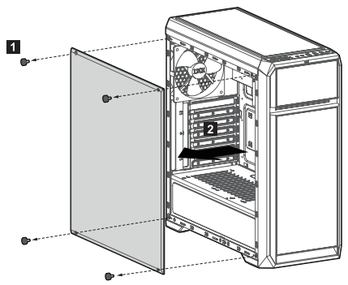

2) Steel Panel

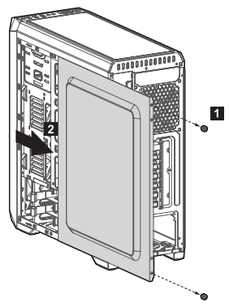

2. Removing the front panel

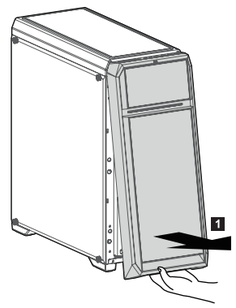

3. Mounting the motherboard

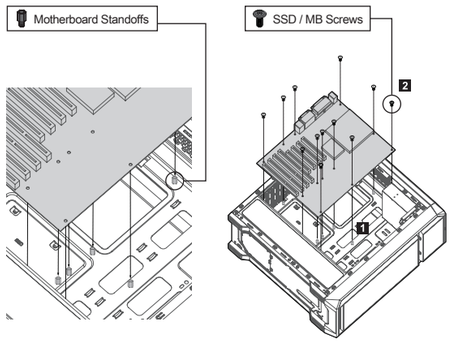

3-1. Motherboard size

※ Pick out the 8-Pin auxiliary power cable(CPU power connector) through the groove on top before installing motherboard.

1) ATX

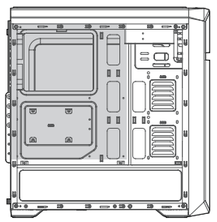

2) mATX

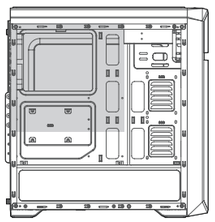

3) Mini-ITX

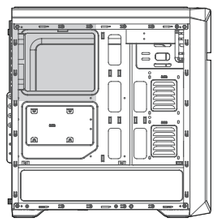

4. Mounting the PSU

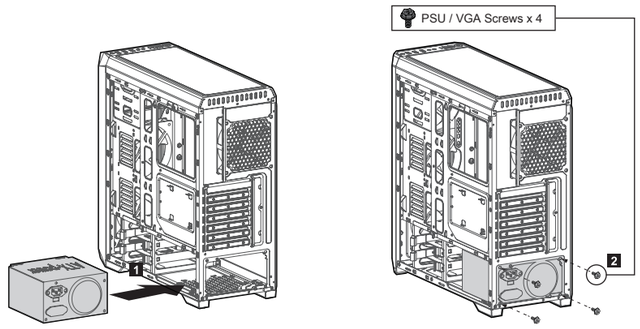

5. Mounting the PCI-E(VGA) card

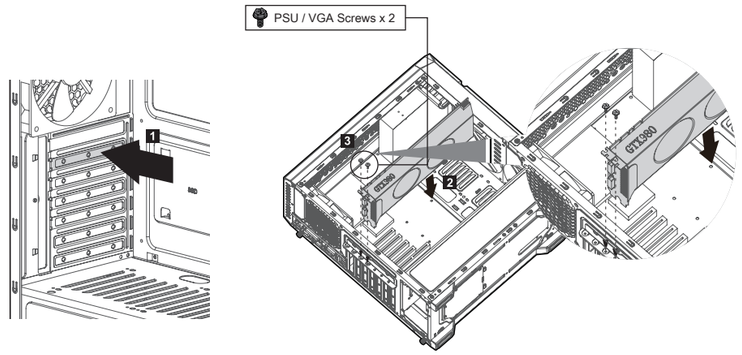

6. Mounting the 3.5" and 2.5" SSD / HDD

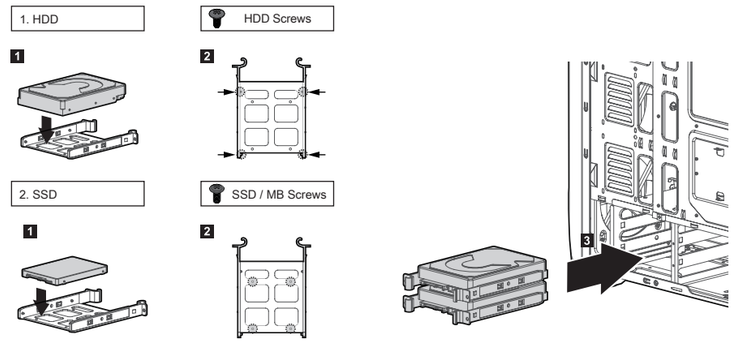

7. Mounting the 2.5" SSD / HDD

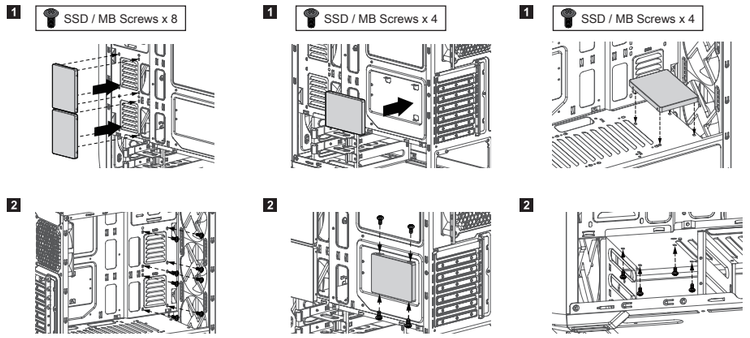

8. Mounting the fans

1) Mounting the top fans
2) Mounting the bottom fans

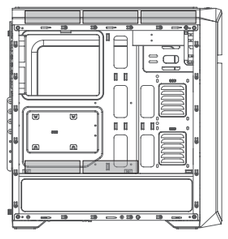

9. Fan(s) Inclued

1) Front : 2 x 120mm Fan
- with White LED Effects

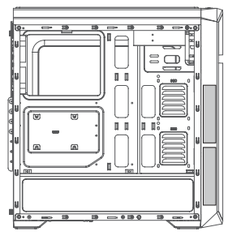

2) Rear : 1 x 120mm Fan
- with White LED Effects

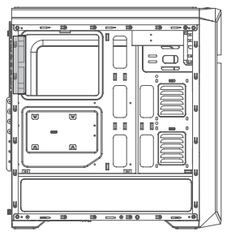

10. Fan Controller

4 Control Modes of Fan speed & LED brightness

Mode	Fan Speed	LED Brightness
Mode 1.	High	High
Mode 2.	Low	Low
Mode 3.	Low	Off
Mode 4.	Off	Off

※ Caution: shutting off your system fans could cause increase of system temperature.

11. I/O Connectors

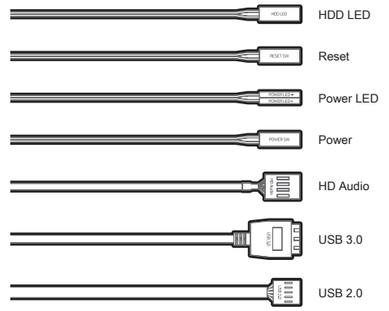

제품 보증서

제품명		모델명	
구입일	년 월 일	Serial No.	
구입처		판매 금액	

1. 품질 보증기간 : 제품 구입일로부터 1년. (단, 구입 영수증이 있을 때)

2. 무상 A/S : 품질 보증기간 내에 제품 자체 성능 상의하자 및 불량 발생 시.

3. 유상 A/S : 품질 보증기간 이후에 제품 사용상의 문제 발생 시.
   단, 아래와 같은 사항에 대해서는 품질 보증기간 이내라도 무상 A/S 처리가 되지 않으며,
   소비자 부담으로 처리됩니다.
   ① 본 사용 설명서에 명시된 설치 전 주의사항 및 유의사항을 지키지 않은 경우.
   ② 사용자의 고의나 과실 및 부주의로 인하여 변형, 파손/파괴된 경우.
   ③ 사용자의 임의 개조에 의한 변형 및 고장이 발생된 경우.
   ④ 품질 보증 스티커가 제거 또는 훼손되었을 경우.
   ⑤ 천재 지변으로 인해 고장이 발생된 경우.
   ⑥ 비정상적으로 환경이 습한 곳, 먼지와 기타 이물질(벌레 등)이 많은 공간에서 사용되어 고장 난 경우.

4. 부품보유기간 : 제품 단종일로부터 2년 (단, 단종 시점은 단종 제품의 최종 출하일을 기준으로 합니다.)

5. A/S 안내
   1) 운영시간 : 평일 10:00 ~ 16:00 (공휴일, 토, 일요일 휴무)
   2) 접수방법
   ① 방문 접수 : www.zalmansvc.com 접속 및 회원가입 후 서비스 신청 접수 → 접수하신 제품 지참 후 방문
   ② 택배 접수 : www.zalmansvc.com 접속 및 회원가입 후 서비스 신청 접수 → 성명, 연락처, 증상 기재 후 택배 선불 발송
   3) 접수처
   ※ A/S센터의 정확한 위치 및 주소를 홈페이지에서 확인 후 방문 또는 택배 발송.

6. 제품 운송비용
   1) 초기 불량의 경우 : 초기불량의 경우 왕복 운임비는 당사가 부담합니다.
   2) 무상 A/S의 경우 : 무상 기간 내의 택배 운임비는 1회(선불) 고객 부담을 원칙으로 합니다.
   3) 유상 A/S 및 보증기간 이후 : 왕복 비용 모두 고객 부담입니다.

7. 제조일자 확인방법

