ZYXEL

NWA110AX

802.11 ax (WiFi 6) екі радиомодулі және
Ethernet желісі арқылы қуат көзі бар кіру нүктесі

Пайдаланушының қысқаша нұсқаулығы

ҚАЗАҚ ТІЛІ



Жабдықты орнату

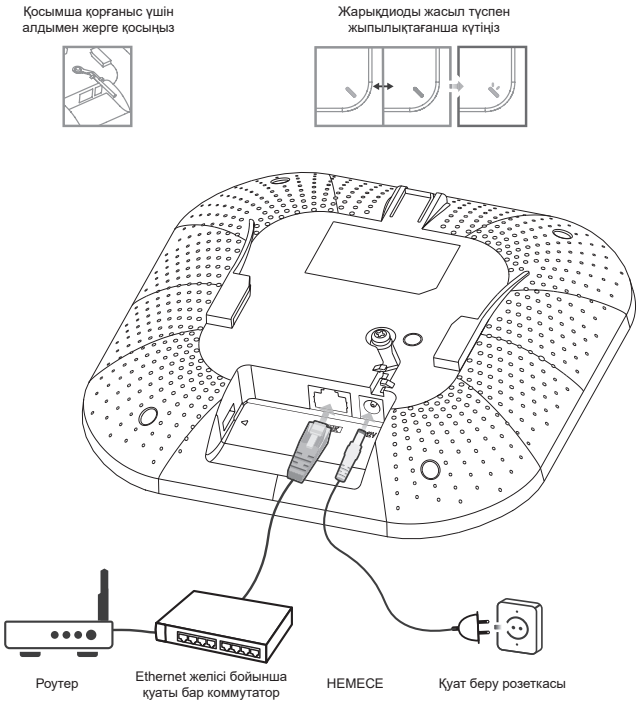

UPLINK портын интернетке қосылған роутерге қосыңыз. Егер PoE қуат көзі пайдаланылмаса, қуат ұясын тиісті қуат көзіне қосыңыз.

А нұсқасы Бұлтты басқару

1-нұсқа: Құрылғыны NCC-ге қосу үшін **MAC мекенжайын** және **сериялық нөмірді** пайдаланыңыз

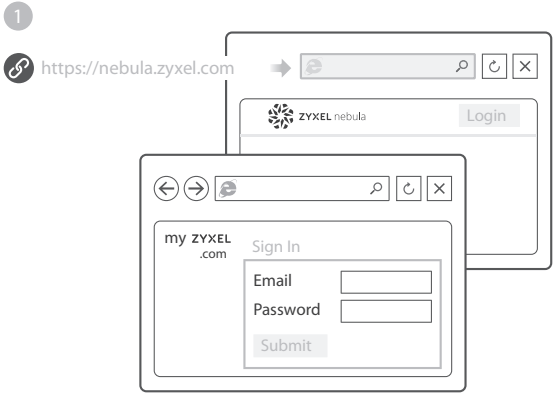

Zyxel Cloud негізіндегі желілік басқару жүйесі арқылы NWA110AX басқару үшін келесі қадамдарды орындаңыз.

Ескертпе: Қосылған бағдарғылауыш интернетке қосылғанына көз жеткізіңіз.

1 Zyxel Nebula Control Center (NCC) сайтына өтіңіз **(https://nebula.zyxel.com**). myZyxel есептік жазбасын тіркеу және жүйеге кіру үшін Жұмысты бастау батырмасын басыңыз.

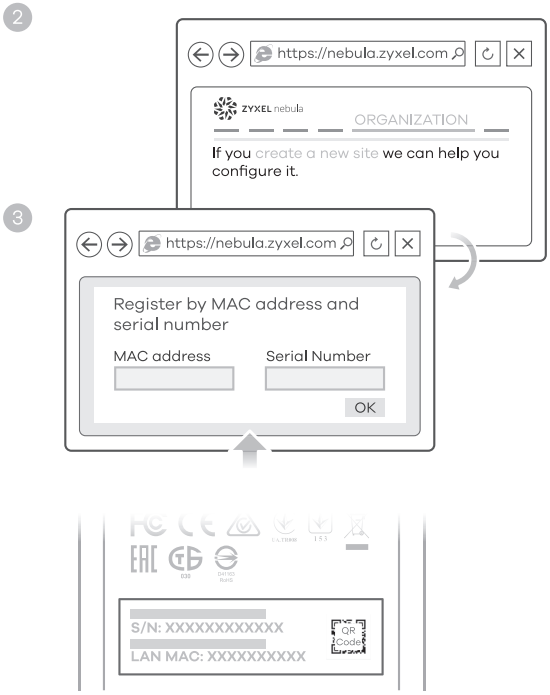

❷ NCC орталығында ұйым және (желілік) түйін жасаңыз.
❸ NCC конфигурация терезесінде LAN MAC мекенжайын және NWA110AX құрылғысының сериялық нөмірін (S/N) енгізіңіз (құрылғы жапсырмасында көрсетілген).

Ескертпе: NWA110AX құрылғысын сайтқа тіркегеннен кейін ол автоматты түрде бұлтты басқару режиміне ауысады және қайта қосылады. NWA110AX-ті NCC орталығы арқылы орнату туралы қосымша ақпарат NCC пайдаланушы нұсқаулығында берілген.

2-нұсқа: Құрылғыны NCC-ге қосу үшін Zyxel Nebula мобильді қосымшасын пайдаланыңыз



QR-кодын қайдан табуға болады:

Веб-конфигуратор немесе **құрылғыдағы заттаңба**

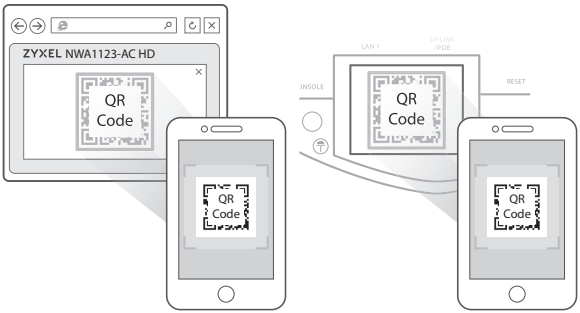

Zyxel Nebula Mobile қосымшасын жүктеп, іске қосыңыз. myZyxel-дегі өз аккаунтыңызға кіріңіз.

Ұйым мен желі сайтын жасаңыз немесе бар сайтты таңдаңыз. Сайтқа қосу үшін NWA110AX QR-кодын сканерлеңіз. (QR-коды веб-конфигураторда, сондай-ақ қаптамадағы немесе құрылғы корпусындағы заттаңбада көрсетілген.)

Ескертпе: NWA110AX құрылғысын сайтқа тіркегеннен кейін ол автоматты түрде бұлтты басқару режиміне ауысады және қайта қосылады.

В нұсқасы Автономды конфигурация

1-а Wi-Fi қосу

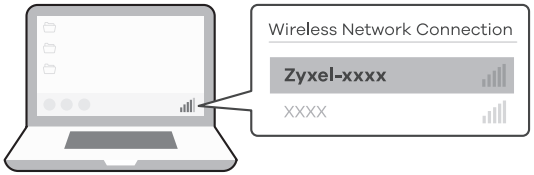

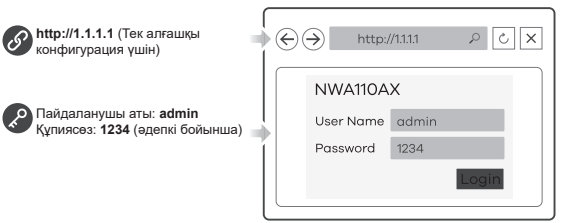

1-а WiFi қосылған компьютерде NWA110AX әдепкі WiFi желісінің атауын табыңыз (Формат: Zyxel-xxxx, мұнда xxxx — MAC-мекенжайдың соңғы төрт таңбасы) және осы желіге қосылыңыз.

Веб-браузерді ашып, бастапқы конфигурацияларда “http://1.1.1.1” теріңіз. Негізгі пайдаланушы аты (admin) және құпиясөзді енгізіңіз (**1234**). **Login** (Кіру) басыңыз.

Ескертпе: Егер NWA110AX құрылғысы интернетке қосыла алмаса, DHCP сервері тағайындаған NWA110AX IP мекенжайын пайдаланып құрылғының веб-конфигураторына қосылыңыз. Қосылған роутер немесе DHCP сервер теңшеулерінде NWA110AX IP мекенжайын тексеріңіз.

1-b Сымдық қосу

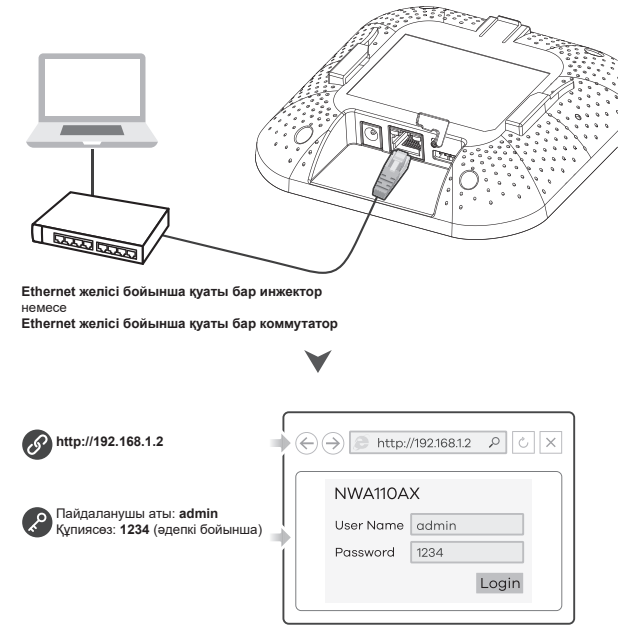

Ethernet кабелінің көмегімен компьютерді NWA110AX **магистральдық** портына PoE инжекторы немесе PoE коммутаторы арқылы қосыңыз.

Веб-конфигураторға кіру үшін тағайындалған DHCP немесе әдепкі статикалық IP мекенжайын пайдаланыңыз “http://l92.168.1.2”. Сіздің компьютеріңіздің IP мекенжайы NWA110AX сияқты ішкі желі маскасында екенін тексеріңіз.

2

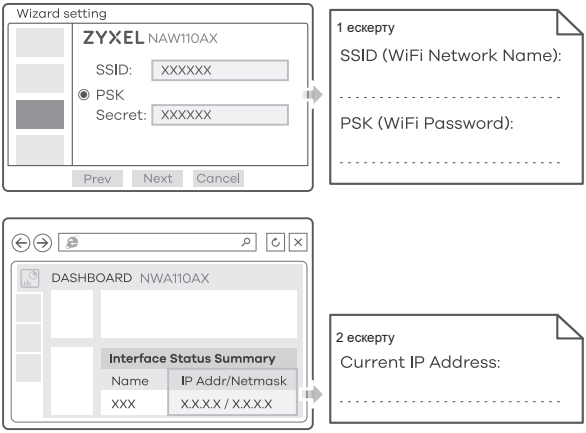

3

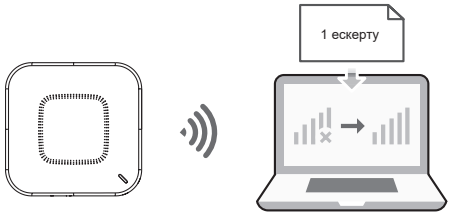

❷ Теңшеу шебері автоматты түрде пайда болады. Осы шебердің көмегімен өз NWA110AX орнатыңыз. Еск.: Енгізілген өзгерістерді іске қосу үшін 1-2 минут кетеді. Жарықдиодты қуат индикаторы кезек-кезек қызыл және жасыл болып жанады. Жүйе жұмыс істеуге дайын болғаннан кейін, жарықдиодты қуат индикаторлары мен WiFi жыпылықтамай жасыл болып жанады. **Dashboard** "Ақпараттық тақтасы" экранын тексеріп, веб-конфигураторға қайта кіру қажет болған жағдайда NWA110AX IP мекенжайын жазыңыз.

❸ **Еск.:** 1.1.1.1 IP мекенжайы тек бастапқы орнату үшін қолданылады. NWA110AX теңшелгеннен кейін бұл мекенжайды пайдалану мүмкін емес.

Интернетке кіру үшін NWA110AX WiFi желісіне қайта қосылу үшін, егер сіз оларды теңшеулер шеберінде өзгерткен болсаңыз, жаңа NWA110AX сымсыз теңшеулерін (SSID және кілт) пайдаланыңыз.

Қабырғаға / төбеге орнату

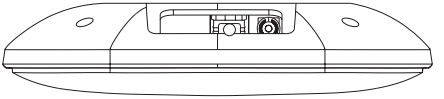

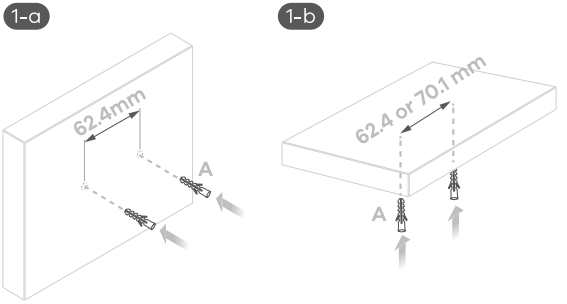

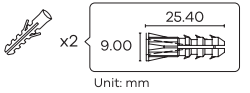

1-a Қабырғаға монтаждау: Бір-бірінен 62,4 мм қашықтықта бұрамалы дюбелдер (A) үшін екі тесік бұрғылаңыз. Қабырғаға бұрамалы дюбелдерді бұраңыз.

1-b Төбеге монтаждау: Бір-бірінен 62,4 мм және 70,1 мм қашықтықта бұрамалы дюбелдер (A) үшін екі тесік бұрғылаңыз. Төбеге бұрамалы дюбелдерді бұраңыз.

2

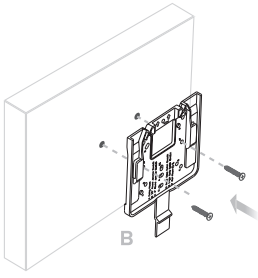

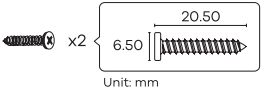

Unit: mm

3

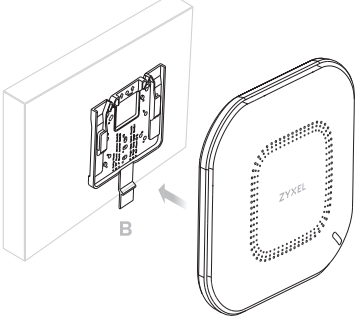

❷ Екі бекіту бұрандасын монтаждау кронштейніндегі (**B**) тесіктер арқылы дюбелдерге салыңыз және монтаждау кронштейнін қабырғаға бекітіңіз. Бұрандалардың қабырғаға/төбеге мықтап және сенімді бекітілгеніне көз жеткізіңіз.

❸ Кронштейнді қабырғаға/төбеге бекіткеннен кейін, NWA110AX құрылғысын кронштейнге салыңыз да, құрылғыны бекітілгенге дейін сырғытыңыз.

1

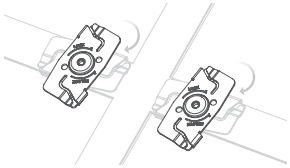

2

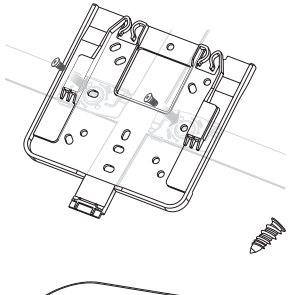

3

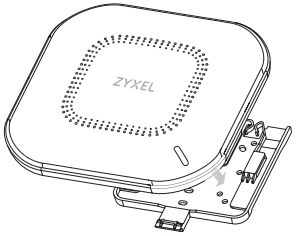

1 Суретте көрсетілгендей, екі қысқышты төбелік торға бекітіңіз.

2 Кронштейнді қысқыштарға бекіту үшін екі бұранданы бұраңыз.

3 NWA110AX құрылғысын кронштейнге қойып, құрылғыны ол бекітілгенге дейін сырғытыңыз.

Ескертпе: Қысқыштар (ACCESSORY-ZZ0105F) бөлек сатылады.

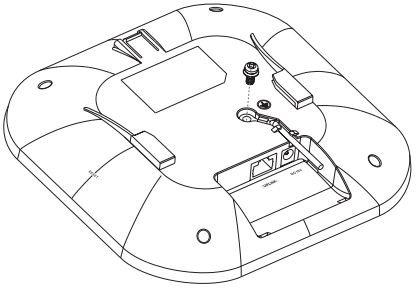

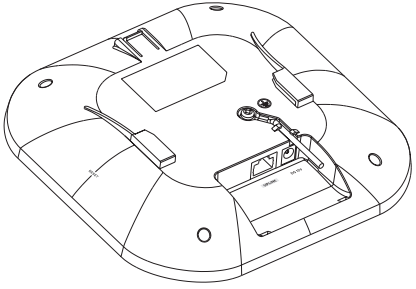

❶ Суретте көрсетілгендей NWA110AX артқы панеліндегі M4 жерге қосу бұрандасын бұраңыз. Сары/жасыл жерге қосу кабелін (калибрі 18 AWG немесе одан аз) NWA110AX артқы панеліне M4 жерге қосу бұрандасымен бекітіңіз. Жерге қосу сымының екінші ұшын жерге немесе қабырғаға жалғау арқылы жерге қосыңыз.

❷ Құрылғыны тиісінше электрлік жерге қосу үшін жергілікті ережелер мен қауіпсіздік қағидаларын сақтаңыз. Техникалық қызмет көрсету бойынша білікті маман ғимараттың қорғаныс жерге қосу жүйесінің байланысы электр нормаларына сәйкес келетіндігін растауы керек.

Техникалық қолдау

Тайвань
☎ + 886 2 2739 9889
✉ retail@zvxel.com.tw

ЕО, Ресей
✉ https://support.zyxel.eu

Тұтынушыларды қолдау және қауіпсіздік туралы ескертулерді қоса алғанда, қосымша ақпарат алу үшін www.zyxel.com веб-сайтындағы пайдаланушы нұсқаулығын қараңыз.

ЕО импорттаушы
Zyxel Communications A/S
Гладсаксевей 378, 2 т. 2860 Сёборг, Дания
https://www.zyxel.com/dk/da/

АҚШ-тағы импорттаушы
ZyXEL Communications, Inc
1130 Норт Миллер-Стрит, Анахайм, Калифорния штаты 92806-2001
https://www.zyxel.com/us/en/

Copyright © 2020 Zyxel Communications Corp. Барлық құқықтар сақталған.