ПУСКОВОЕ УСТРОЙСТВО

АВТОСТАРТ OPTIMA

РУКОВОДСТВО ПОЛЬЗОВАТЕЛЯ

ДАДЖЕТ

Мы благодарим Вас за выбор компании «Даджет» и за приобретение устройства АвтоСтарт OPTIMA. Это портативное пусковое устройство емкостью 12000 мАч, с помощью которого можно запустить двигатель автомобиля при севшем аккумуляторе. АвтоСтарт OPTIMA способен выдавать постоянный ток 300 А и пиковый ток 600 А. Этого достаточно, чтобы запустить бензиновые двигатели объемом до 5 л. и дизельные двигатели до 3 л. От него можно заряжать любые мобильные устройства (смартфоны, планшеты, автомобильные аксессуары и т.д.), а также ноутбуки, для этого в устройстве предусмотрен выход на 19 В. Перед началом эксплуатации просьба внимательно ознакомиться с данной инструкцией.

КОМПЛЕКТАЦИЯ

1. Кейс для переноски
2. Устройство АвтоСтарт OPTIMA
3. Адаптер питания для зарядки Устройства от сети 220 В
4. Адаптер питания для зарядки Устройства от прикуривателя автомобиля 12 В
5. Провода-«крокодилы» для запуска автомобиля
6. Кабель-переходник для зарядки мобильных устройств 5 В (micro USB, Apple Lightning, USB Type-C)
7. Переходники для зарядки ноутбука 19 В
8. Дополнительный кабель-переходник для зарядки электронных устройств с напряжением питания 12 В
9. Руководство пользователя на русском языке

ОПИСАНИЕ УСТРОЙСТВА

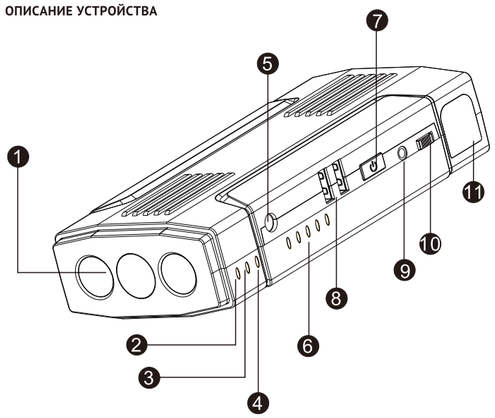

1. Фонарь
2. Индикатор заряда 19 В
3. Индикатор заряда 16 В
4. Индикатор заряда 12 В
5. Разъём питания 12 В / 16 В / 19 В - 3 А / 3 А / 3,5 А
6. Индикатор заряда
7. Кнопка включения устройства/фонаря
8. Пара USB-выходов 5 В 2 А для зарядки мобильных устройств
9. Разъём зарядки автостарта от сети 14 В 1 А
10. Переключатель питания
11. Разъём для подключения блока защиты с проводами-«крокодилами»

ЗАРЯДКА УСТРОЙСТВА

Подсоедините Автостарт OPTIMA к сети 220 В через адаптер или к прикуривателю автомобиля через автомобильный адаптер. Когда устройство полностью зарядится, загорятся все 5 индикаторов заряда. После этого можно отключить устройство от источника питания.

Примечание: Используйте только прилагаемый в комплекте с Автостарт OPTIMA адаптер от сети 220 В или автомобильный адаптер для зарядки устройства. Использование сторонних адаптеров может привести к повреждению или сокращению срока службы Автостарт OPTIMA.

ИНДИКАЦИЯ УРОВНЯ ЗАРЯДА УСТРОЙСТВА

Для понимания уровня заряда устройства, воспользуйтесь таблицей ниже и блоком индикации уровня заряда.

Индикатор заряда	Не Горит	Мигают все	Горит 1 индикатор	Горит 2 индикатора	Горит 3 индикатора	Горит 4 индикатора	Горят все 5 индикаторов
Уровень заряда	0%	10%	20%	40%	60%	80%	100%

ВНИМАНИЕ!

- Перед запуском автомобиля убедитесь, что провода-«крокодилы» плотно подсоединены к АвтоСтарту OPTIMA и клеммам аккумулятора.
- Не соединяйте между собой провода-«крокодилы», это может быть опасно!
- Убедитесь, что красный провод подключен к (+) автомобильного аккумулятора, а черный к (-).
- Опустите стекло двери во избежание автоматического запирания авто при отсоединении АвтоСтарта OPTIMA от клемм аккумулятора после запуска двигателя.

正面

ПРИМЕНЕНИЕ УСТРОЙСТВА

Перед первым использованием необходимо полностью зарядить устройство.

АВАРИЙНЫЙ ЗАПУСК ДВИГАТЕЛЯ АВТОМОБИЛЯ С СЕВШИМ АККУМУЛЯТОРОМ

Убедитесь, что индикатор заряд показывает не менее 40% заряда.

Шаг 1. Переведите переключатель питания в режим OFF.

Шаг 2. Подключите провода-«крокодилы» к аккумулятору автомобиля в соответствие с полярностью.

Шаг 3. Подключите Автостарт OPTIMA к проводам-«крокодилам».

Шаг 4. Заведите автомобиль.
Примечание: если Ваш автомобильный аккумулятор полностью разряжен, подождите одну минуту, прежде чем заводить автомобиль.

Шаг 5. Отключите провода от Автостарта OPTIMA в течение 20 секунд.

Шаг 6. Отсоедините провода-«крокодилы» от аккумулятора.

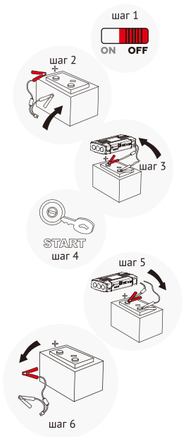

ИСПОЛЬЗОВАНИЕ РЕЖИМА ФОНАРЯ

Для включения фонаря в обычном режиме переведите переключатель питания в режим ON, далее нажмите и удерживайте кнопку включения в течение 3 секунд. Повторные нажатия на кнопку переключают многофункциональный фонарь в следующий режимы: постоянное свечение, мигание, режим «SOS», выключение фонаря. При следующем нажатии фонарь будет выключен. Для включения двух боковых фонарей дважды переведите переключатель питания в режим ON.

ПЕРЕКЛЮЧЕНИЕ ВЫХОДНОГО НАПРЯЖЕНИЯ

Для переключения между режимами 12 В / 16 В / 19 В, переведите переключатель питания в режим ON, далее нажмите кнопку включения. Выберите необходимое выходное напряжение, смотря на панель с индикаторами 12 В / 16 В / 19 В. Выбранное напряжение будет подсвечено соответствующим индикатором.

ЗАРЯДКА НОУТБУКОВ С ПИТАНИЕМ 19 В

Зарядка ноутбуков с питанием 19 В при помощи Автостарт OPTIMA осуществляется следующим образом:

Шаг 1. Подключите дополнительный кабель-переходник для зарядки электронных устройств к разъёму 12 В / 16 В / 19 В, выберите выходное напряжение 19 В.

Шаг 2. Выберите подходящий тип разъема для Вашего ноутбука и подключите его к кабелю-переходнику.

Шаг 3. Включите Автостарт OPTIMA, переведя переключатель питания в режим ON.

Шаг 4. После зарядки ноутбука отсоедините его от Автостарт OPTIMA.

ЗАРЯДКА ЭЛЕКТРОННЫХ УСТРОЙСТВ С ПИТАНИЕМ 12 В / 16 В (НЕТБУКИ, БОРТОВЫЕ ХОЛОДИЛЬНИКИ, ДРУГИЕ АВТОАКСЕССУАРЫ)

Зарядка электронных устройств с питанием 12 В / 16 В при помощи Автостарт OPTIMA осуществляется следующим образом.

Шаг 1. Подключите дополнительный кабель-переходник для зарядки электронных устройств к разъёму 12 В / 16 В / 19 В, выберите выходное напряжение 12 В / 16 В.

Шаг 2. Подключите Ваше электронное устройство к кабелю-переходнику.

Шаг 3. Включите Автостарт OPTIMA, переведя переключатель питания в режим ON.

Шаг 4. После зарядки электронного устройства отсоедините его от Автостарт OPTIMA.

ЗАРЯДКА МОБИЛЬНЫХ УСТРОЙСТВ (5 В / 2 А)

Включите Автостарт OPTIMA, переведя переключатель питания в режим ON. Подключите мобильное устройство через Кабель-переходник для зарядки мобильных устройств 5 В (micro USB, Apple Lightning, USB Type-C) к одному из USB выходов Автостарта OPTIMA. После зарядки устройства отсоедините его от Автостарта.

Примечание: Оба USB выхода можно использовать для одновременной зарядки двух разных устройств.

ГАРАНТИЙНЫЙ ТАЛОН (заполняется продавцом)

Модель изделия:

Пусковое устройство
Автостарт OPTIMA
KIT MT2024

Серийный номер:

_____

Дата продажи:

_____

Продавец: (наименование, адрес, телефон)

_____
_____
_____
_____

Подпись и печать продавца:

Гарантия на Автостарт OPTIMA составляет 12 месяцев с даты продажи.
Гарантия на аккумулятор составляет 6 месяцев с даты продажи.
Срок службы Автостарт OPTIMA составляет 4 года с даты продажи.

«Претензий по внешнему виду и комплектности не имею.
С условиями предоставления гарантии, правилами соблюдения мер безопасности, инструкциями по эксплуатации ознакомлен»

_____
(подпись покупателя)

ТЕХНИЧЕСКИЕ ХАРАКТЕРИСТИКИ

ДАДЖЕТ

Размер: 165*79*38 мм

Батарея: Литий-полимерная

Емкость батареи: 12000 мАч

Количество циклов перезарядки: более 3000

Входное напряжение: DC14 В 1 А

Выходное напряжение: 5 В 2 А / 12 В 3 А / 16 В 3 А / 19 В 3,5 А

Пусковой ток: 300 А

Пиковый ток: 600 А

Артикул: KIT MT2024

Производитель: JHC TECHNOLOGY CO., LIMITED, Китай
Джэй Эйч Си Текнолоджи Ко, Лимитед, Китай

Импортер: ООО "Даджет", 109052, Москва, Новохохловская ул., дом 23, стр.1, этаж 3, помещение 1, каб. 314

Гарантийный срок: 12 месяцев

Срок службы: 4 года. Дата производства: указана на упаковке

Горячая линия: 8 (800) 700-08-34, service@dadget.ru **www.dadget.ru**

EAC

反面