ASCOLI

Инструкция по эксплуатации

Автоматическая стиральная машина с фронтальной загрузкой

Модель: AWMT-851415EBW
AWMT-901481EIBW

СОДЕРЖАНИЕ

Спецификация продукта 01

Меры предосторожности 02

Важные указания 04

Обзор стиральной машины 05

Установка стиральной машины 06

Управление стиральной машиной 08

Техническое обслуживание 14

Устранение неполадок 15

Дополнение 17

Технические характеристики 18

СПЕЦИФИКАЦИЯ ПРОДУКТА

Параметры сети:220-240 В-/50
ГцДавление воды:0,05-0,8 МПа

Модель	Загрузка	Номинальная мощность	Габариты:(ШхГхВ), см
AWMT-851415EBW	8.0 кг	1900 Вт	60*52*85
AWMT-901481EIBW	10.0 кг	1950 Вт	60*63*85

ВНИМАНИЕ:

1. Все рисунки в руководстве используются только для схематического изображения, и они могут отличаться от той машины, которую Вы приобретаете.
2. Фактические характеристики и данные реального изделия имеют приоритет.

ВНИМАНИЕ

Чтобы снизить риск возгорания, поражения электрическим током или травмирования людей при использовании Вашего прибора, соблюдайте основные меры предосторожности, в том числе следующие:

- Если шнур питания поврежден, он должен быть заменен во избежание опасности производителем, сервисным мастером или другим квалифицированным специалистом.
- Вы должны использовать новые шланговые комплекты, поставляемые вместе со стиральной машиной, а старые шланговые комплекты не должны использоваться повторно.
- Этот прибор не предназначен для использования лицами (включая детей) с ограниченными физическими, сенсорными или умственными способностями, а также с недостаточным опытом и знаниями, если только они не были проинструктированы или проконтролированы лицом, ответственным за их безопасность. (Данное предупреждение не относится к европейскому рынку).
- Данным прибором могут пользоваться дети в возрасте от 8 лет и старше, а также лица с ограниченными физическими, сенсорными или умственными способностями или с недостаточным опытом и знаниями, если они получили надзор или инструктаж по безопасному использованию прибора и понимают связанные с этим опасности. Дети не должны играть с прибором. Чистка и обслуживание прибора не должны производиться детьми без присмотра. (Это предупреждение относится к ЕВРОПЕЙСКОМУ рынку)
- Ковер не должен препятствовать открыванию дверцы стиральной машины, а также перекрывать вентиляционные отверстия в ее основании.
- Дети младше 3 лет должны держаться на расстоянии от работающей машины, если они не находятся под постоянным присмотром со стороны взрослых.
- Этот прибор предназначен для использования в быту и таких областях, как:
  - кухни для персонала в магазинах, офисах и других рабочих помещениях;
  - фермерские дома
  - клиентами в гостиницах, мотелях и других жилых помещениях;
  - помещения типа "ночлег и завтрак";
  - зоны для коммунального использования в многоквартирных домах или прачечных.
- Следите за тем, чтобы напряжение и частота сети были идентичны напряжению и частоте, указанным на шильдике стиральной машины.
- Для обеспечения Вашей безопасности вилка шнура питания должна быть вставлена в заземленную розетку. Внимательно проверьте и убедитесь, что Ваша розетка исправна и надежно заземлена.
- Не используйте розетки с номинальным током меньше, чем у стиральной машины.
- Не эксплуатируйте стиральную машину, если ее детали отсутствуют или сломаны.
- Никогда не вытаскивайте вилку из розетки мокрыми руками.

SAFETYPRECAUTION

- Немедленно замените изношенный шнур питания, ослабленные вилки/розетки.
- Перед чисткой или ремонтом отключите стиральную машину от сети.
- Пожалуйста, проверьте, слита ли вода внутри барабана, прежде чем открывать дверцу. Не открывайте дверцу, если внутри видна вода.
- Во время стирки стекло дверцы может сильно нагреваться. Держите детей и домашних животных подальше от стиральной машины во время ее работы.
- Подключение машины к воде и электросети должно осуществляться квалифицированным специалистом в соответствии с инструкцией производителя и местными правилами техники безопасности.
- Перед эксплуатацией машины необходимо снять все элементы упаковки, а также транспортировочные болты. В противном случае стиральная машина может быть серьезно повреждена во время стирки.
- Запрещается использование взрывчатых и токсичных веществ. Бензин, спирт и т.п. не должны использоваться в качестве моющих средств. Пожалуйста, используйте только моющие средства, которые предназначены для автоматических стиральных машин.
- Остерегайтесь ожогов во время слива горячей воды из стиральной машины.
- Никогда не отключайте стиральную машину от сети, потянув за шнур питания. Всегда крепко беритесь непосредственно за вилку электропитания и уверенно извлекайте ее из розетки.
- Если Ваша старая машина больше не используется, мы рекомендуем Вам демонтировать дверцу и отрезать шнур питания.
- Упаковочные материалы могут быть опасны для детей. Пожалуйста, держите все упаковочные материалы (пластиковые пакеты, пенопласт и т.д.) подальше от детей.
- Не забирайтесь и не садитесь на верхнюю крышку машины.
- Домашние животные и дети могут забраться внутрь машины. Проверяйте машину перед каждым включением.

Не прислоняйтесь к дверце стиральной машины.

ВАЖНЫЕ УКАЗАНИЯ

- Бытовая стиральная машина не предназначена для встраивания в мебель.

- Эта стиральная машина предназначена только для использования внутри помещений.

- Перед закладкой белья убедитесь, что все карманы пусты. Острые и твердые предметы - такие как монеты, броши, гайки, винты, камни и т.д. - могут привести к серьезным повреждениям стиральной машины.

- Не забывайте отключать воду и электропитание сразу после завершения стирки.

- Стиральная машина не должна устанавливаться в ванной комнате или в помещениях с повышенной влажностью, а также в помещениях со взрывоопасными веществами или ядовитыми газами.

- Перед первой стиркой белья стиральная машина должна быть запущена на один полный цикл стирки без белья внутри.

- Не ремонтируйте и не заменяйте никакие части стиральной машины, за исключением тех случаев, когда это специально рекомендовано в инструкции по ремонту или когда у вас есть необходимая квалификация и знания для выполнения ремонта.

- Запрещается стирать в машине жесткие ковры и бюстгальтеры с жесткими вставными косточками.

- Никогда не доливайте воду вручную во время стирки.

- После завершения программы, пожалуйста, подождите минимум две минуты, прежде чем открыть дверцу.

- При перемещении машины из нее следует сначала слить накопившуюся воду. Перемещайте машину осторожно. Не беритесь за все выступающие части машины при поднимании. Нельзя использовать дверцу машины в качестве ручки при переносе.

- Стиральная машина с одним впускным клапаном может быть подключена только к холодной воде. Стиральная машина с двумя впускными клапанами может быть подключена к горячей и холодной воде.

СОХРАНИТЕ ЭТУ ИНСТРУКЦИЮ

МАШИНА ПРЕДНАЗНАЧЕНА ДЛЯ ДОМАШНЕГО ИСПОЛЬЗОВАНИЯ

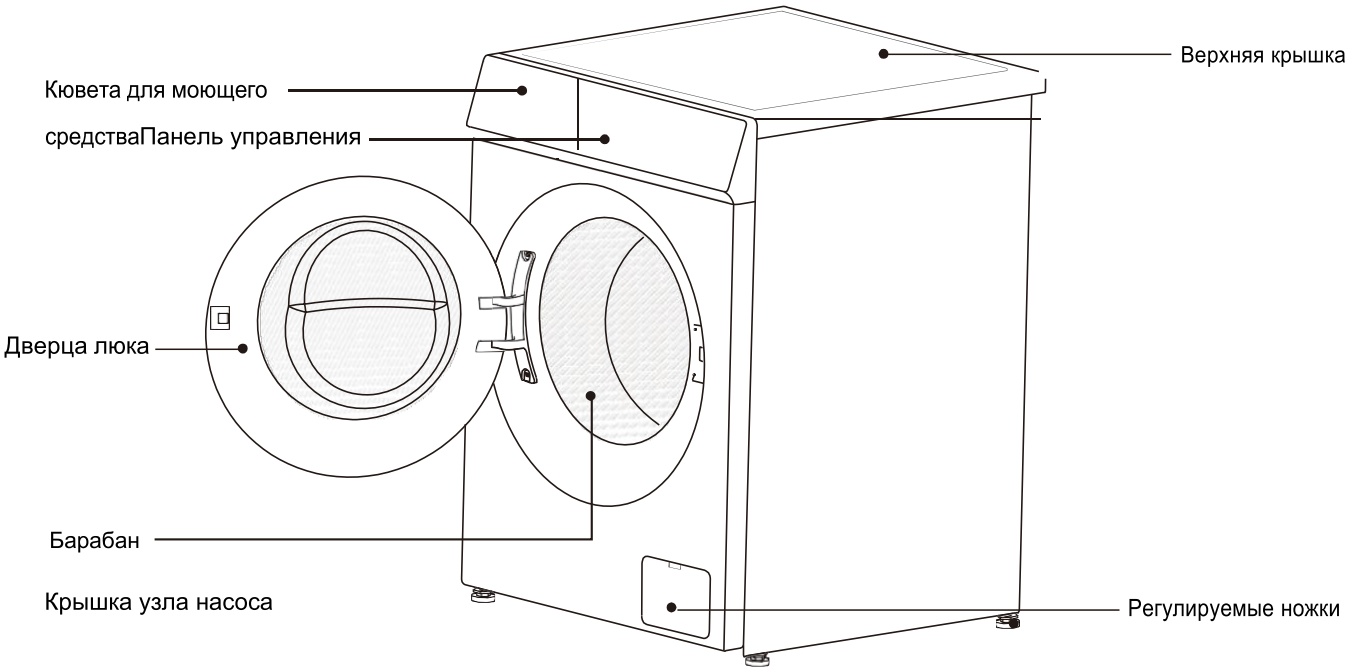

- Комплектующие

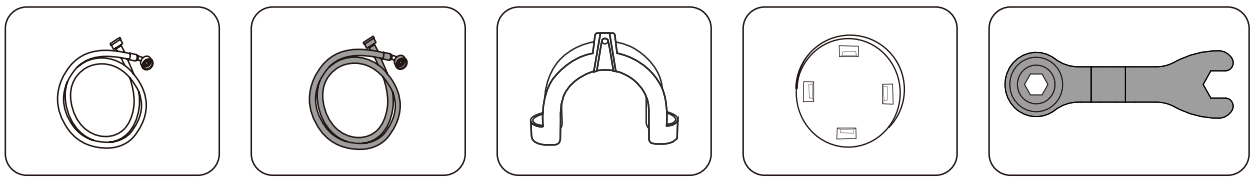

Заливной шланг холодной воды

Заливной шланг горячей воды (только для моделей с подключением к гор. воде)

Опорная скоба для фиксации сливного шланга x1

Заглушки (4EA) для отверстий транспортиров. болтов (x4)

Гаечный ключ x1 (для регулировки ножек и снятия трансп. болтов)

ВНИМАНИЕ: убедитесь, что получены все комплектующие, необходимые для установки (как показано ниже). Если во время транспортировки стиральная машина была повреждена, или какой-либо предмет отсутствует или поврежден, немедленно свяжитесь с продавцом.

Все графические изображения в данном руководстве являются схематическими диаграммами. Реальный внешний вид приобретенного изделия считается приоритетным.

УСТАНОВКА СТИРАЛЬНОЙ МАШИНЫ

• Удалите транспортировочные болты

- Для предотвращения внутренних повреждений машины во время транспортировки на задней стенке установлены 4 транспорт. болта.
- Перед использованием стиральной машины обязательно снимите транспортировочные болты. В противном случае может возникнуть сильная вибрация, шум и поломка машины.
- Если вам потребуется транспортировка стиральной машины, пожалуйста, не забудьте установить транспортировочные болты обратно, чтобы предотвратить повреждение внутренних частей машины во время транспортировки.



1.Отвинтите все 4 болта при помощи прилагаемого ключа.

2. Извлеките все 4 болта из корпуса машины

3. Закройте отверстия заглушками (в комплекте).

■ Выровняйте машину по уровню

- Не устанавливайте стиральную машину на открытом воздухе или в месте, где температура окружающей среды ниже 0°C; ее нельзя устанавливать на ковре или деревянном полу; ее следует ставить на твердую и ровную поверхность с углом наклона менее 10°.
- Если стиральная машина неустойчива из-за неровной поверхности, регулируемые ножки в нижней части стиральной машины могут быть отрегулированы для обеспечения устойчивости стиральной машины.
- В процессе регулировки необходимо надавить на диагональную линию верхней крышки стиральной машины. Если стиральная машина шатается, необходимо заново отрегулировать опорные ножки.

1. Ослабьте контргайки над резиновыми ножками и отрегулируйте высоту всех 4-х регулируемых ножек так, чтобы они плотно прилегали к полу и не шатались.

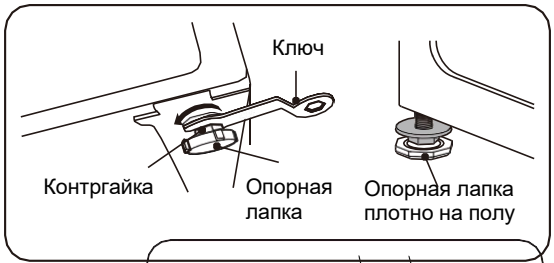

2. После выравнивания отрегулируйте контргайки над всеми резиновыми лапками с помощью гаечного ключа, чтобы зафиксировать все 4 ножки.

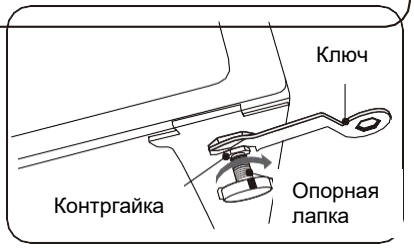

УСТАНОВКА СТИРАЛЬНОЙ МАШИНЫ

• Подсоедините заливной шланг

- Давление в системе водоснабжения должно быть в пределах 0,05–0,8 МПа; если давление в системе водоснабжения превышает 0,8 МПа, необходимо установить редуктор давления. Не допускайте проскальзывания резьбы при подключении заливного шланга и клапана.
- Если стиральная машина не будет использоваться в течение длительного времени (например, во время отпуска и т.д.), пожалуйста, перекройте кран и выньте вилку из розетки.
- Для подключения стиральной машины к источнику воды следует использовать только новые шланги (входят в комплект поставки). Повторное использование старых шлангов запрещено.

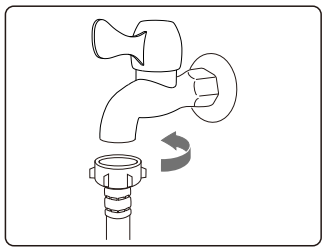

1. Присоедините заливной шланг к крану и затяните его по часовой стрелке.

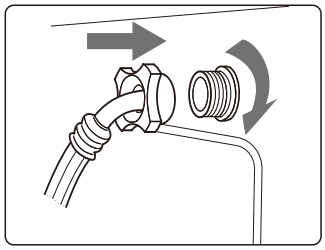

2. Машина с 1 клапаном: Подсоедините другой конец шланга к впускному клапану холодной воды на задней стенке машины и затяните его по часовой стрелке.

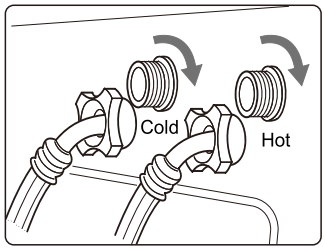

3. Машина с 2 клапанами: Подсоедините конец шланга горячей воды к клапану гор. воды, а конец шланга холодной - к клапану холодной воды соответственно и затяните его по часовой стрелке.

• Подсоедините сливной шланг

- Для предотвращения сифонного эффекта сливная труба должна быть установлена на высоте 65-100 см, а конец сливной трубы не должен быть погружен в воду.

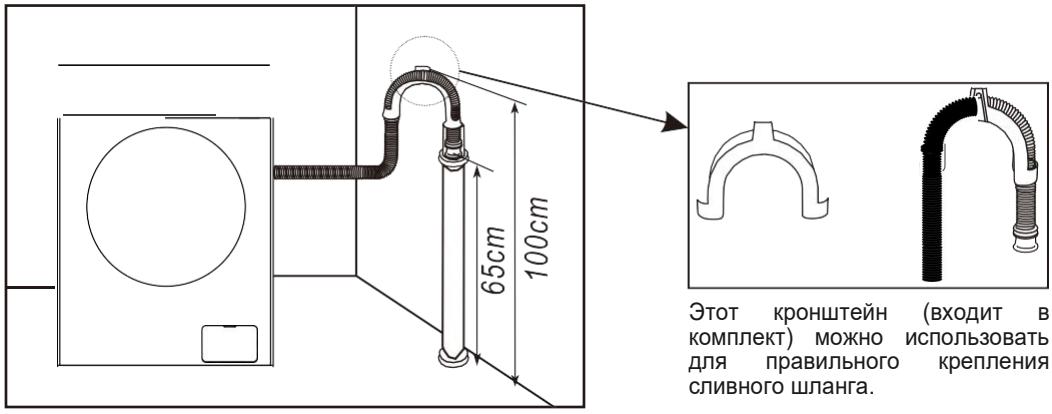

Этот кронштейн (входит в комплект) можно использовать для правильного крепления сливного шланга.

- Регулярно проверяйте состояние водопроводной трубы, чтобы убедиться, что шланг не повреждён, не запутался и не согнулся, и при необходимости замените его.
- Перед использованием закрепите сливной шланг и убедитесь, что нет засора канализации.
- Если необходимо удлинить заливной или сливной шланг, вы можете приобрести его в ближайшем авторизованном сервис-центре.

УПРАВЛЕНИЕ СТИРАЛЬНОЙ МАШИНОЙ

■ Рекомендации по стирке

☑ Пожалуйста, убедитесь на ярлыке одежды, что она пригодна для машинной стирки.



☑ Пожалуйста, проверьте карманы одежды и выньте мелкие предметы - монеты, заколки, ключи и т.д.

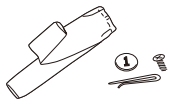

☑ Завяжите длинные лямки и шнуры узлом, застегните пуговицы и молнии.



☑ Не стирайте слишком часто. Пожалуйста, растрясите белье, прежде чем положить его в стиральную машину.



☑ При стирке, чтобы не звякали пуговицы и кнопки, выверните одежду наизнанку, прежде чем положить ее в стиральную машину.



- **Засыпьте моющее средство**

1.Выдвиньт кювет для загрузки моющего средства.

2.Добавьте моющее средство для предварительной стирки в отделение I.

3.Добавьте моющее средство для основной стирки в отделение II.

4.Добавьте кондиционер в средний отсек.

5.Пожалуйста, всегда выбирайте оптимальный тип моющего средства для различных температур и режимов стирки, чтобы получить наилучший эффект с меньшим расходом воды и энергии.

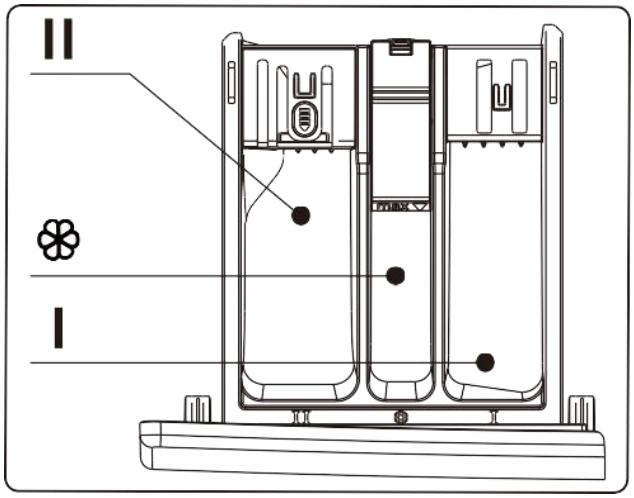

УПРАВЛЕНИЕ СТИРАЛЬНОЙ МАШИНОЙ

■ Панель управления

* На следующем рисунке показан простой пример панели управления данной модели. Иллюстрация приведена только для справки. Внешний вид панели реального изделия может отличаться от приведенного ниже.

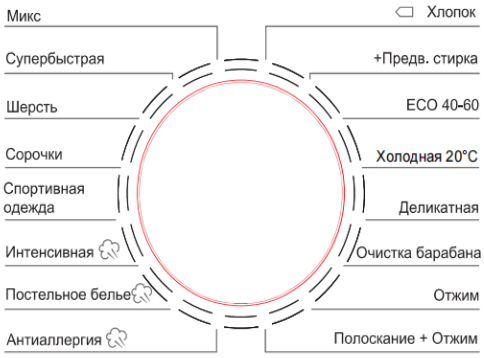

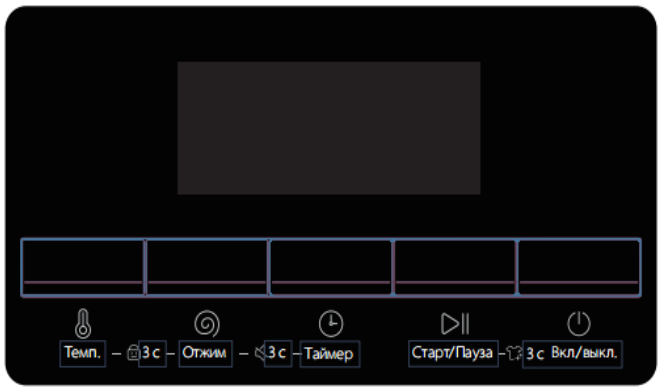

01 Программатор	Поворотный переключатель для выбора программы стирки.
02 Дисплей	Дисплей отображает информацию о текущей программе, обратный отсчет времени, а также сервисный код ошибки в случае возникновения проблем.
03 Температура	Нажмите, чтобы изменить температуру стирки для выбранной программы. Доступный диапазон температур зависит от конкретной программы. Выбранная температура будет отображена на дисплее.
04 Скорость отжима	Нажмите, чтобы изменить скорость отжима для выбранной программы. Доступный диапазон числа оборотов зависит от конкретной программы. Выбранная скорость отжима будет отображена на дисплее.
05 Отсрочка	Нажмите кнопку "Отсрочка" несколько раз, чтобы перебрать доступные варианты отсрочки (от 3 до 24 часов с шагом в один час).
06 Старт / пауза	Нажмите кнопку Старт / пауза для запуска машины. Одно нажатие - старт программы. Для приостановки программы нажмите кнопку еще раз. Вы можете изменить настройки и опции программы. Для возобновления исполнения программы нажмите кнопку еще раз.
07 Вкл. /выкл.	Нажмите для включения/выключения стиральной машины. Если включить стиральную машину и не запустить программу в течение 10 минут, то она автоматически выключится.

УПРАВЛЕНИЕ СТИРАЛЬНОЙ МАШИНОЙ

Отсрочка

Вы можете настроить стиральную машину на автоматическое завершение стирки в более позднее время- в диапазоне от 3 до 24 часов (с шагом 1 ч). Отображаемое значение времени указывает на время окончания стирки.

1. Выберите программу. Затем, установите параметры программы.
2. Нажимайте кнопку «Отсрочка» столько раз, сколько необходимо для установки желаемого времени окончания стирки.
3. Нажмите кнопку **Старт/Пауза**.Включится обратный отсчет времени.
4. Чтобы сбросить функцию «Отсрочка», нажмите кнопку «Вкл./Выкл.»

ВАЖНО! Опишем подробно, как это работает.

Например, Вы хотите, чтобы 2-часовая программа стирки завершилась через 3 часа. Для этого вы активируете опцию Отсрочка для выбранной программы, устанавливаете "3 часа" и нажимаете **Старт/Пауза** в 14:00. Что произойдет? **Внимание!** Стиральная машина начнет работать в 15:00, а закончит в 17:00, т.е. спустя установленные Вами 3 часа.

Стирка с паром

Если этот значок светится, активирована программа Стирка с паром. Наличие или отсутствие данной программы зависит от конкретной модели.

Защита от детей

Для предупреждения несчастных случаев с детьмиразработана функция "Защита от детей", которая блокирует все кнопки, кроме «Вкл./выкл.»

Чтобы активировать или отключить функцию блокировки от детей, одновременно нажмите и удерживайте в течение 3 секунд кнопки "Температура" и "Скорость отжима". При активации функции "Защита от детей" загорается соответствующий индикатор.

Отключение звука

Вы можете включить или выключить подтверждающий звук (клик) программатора и всех кнопок.Чтобы включить или выключить звук, одновременно нажмите и удерживайте в течение 3 секунд кнопки "Скорость отжима" и "Отсрочка".

При включении звука загорается индикатор.

Блокировка дверцы

Этот значок светится, когда дверца люка нормально закрыта и заперта.

Добавить

Нажмите кнопку **Старт/Пауза** и удерживайте ее в течение 3 секунд. Программа приостанавливается и после разблокировки дверцы можно еще добавить белье в барабан.

УПРАВЛЕНИЕ СТИРАЛЬНОЙ МАШИНОЙ

- Краткое описание программ стирки

Программа	Назначение программы
Микс	Для совместной стирки одежды из хлопка, льна и синтетики
Супербыстрая	Для быстрой стирки слабозагрязненного белья
Шерсть	Для стирки шерстяных тканей
Сорочки	Для стирки рубашек и легкой летней одежды
Спортивная одежда	Для стирки спортивной одежды и белья
Интенсивная	Для стирки умеренно или сильно загрязненной одежды
Постельное белье	Для стирки постельного белья и другого домашнего текстиля
Антиаллергия	Высокотемпературная стирка и дополнительное полоскание обеспечивают эффективное удаление остатков моющего средства
Хлопок	Для стирки белья из хлопчатобумажных тканей
Предварительная	Добавление предварительной стирки перед запуском основной программы
ECO40-60	Для стирки обычного белья при температуре 40°C-60°C или ниже
Холодная 20°C	Для стирки теплых вещей при температуре 20°C или ниже
Деликатная	Для стирки одежды из тонких и деликатных тканей
Очистка барабана	Для очистки бака и барабана машины при высокой температуре
Отжим	Отдельная программа отжима белья
Полоскание + Отжим	Для дополнительного полоскания и отжима белья

Примечание: Процедуры и параметры стирки также будут отличаться в зависимости от комплектации различных моделей. Приоритетом является информация на панели управления конкретной модели!

УПРАВЛЕНИЕ СТИРАЛЬНОЙ МАШИНОЙ

■ Таблица с параметрами программ стирки

- Эффективность и производительность стирки определяется качеством используемого моющего средства. Используйте только моющие средства для стиральных машин-автоматов.
- При необходимости используйте специализированные моющие средства, например, для синтетических и шерстяных тканей. Всегда соблюдайте рекомендации производителя моющего средства.
- Не используйте средства для сухой чистки, такие как трихлорэтилен и подобные продукты. Выберите более подходящее моющее средство.

Программа	Макс.загрузка,кг					Тип моющего средства		
	6	7	8	9	10	Универс.	Спец.	Кондиц.
Микс	3	3.5	4	4.5	5	Стиральн. порошок	-	O
Супер-быстрая	2	2	2	2	2	Стиральн. порошок	-	O
Шерсть	1.5	2	2	2	2	-	Стир. порошок	
Сорочки	2	2.5	3	3.5	4	Стиральн. порошок	Жидкое МС	O
Спортивная одежда	2	2.5	3	3.5	4	Стиральн. порошок	-	O
Интенсивная	6	7	8	9	10	Стиральн. порошок	-	O
Постельное белье	4	5	6	7	8	Стиральн. порошок	Стир. порошок	O
Антиаллергия	3	3.5	4	4.5	5	Стиральн. порошок	Стир. порошок	
Хлопок	6	7	8	9	10	Стиральн. порошок	-	O
+Предвари-тельная	4	5	6	7	8	Стиральн. порошок	-	O
ECO40-60	6	7	8	9	10	Стиральн. порошок	-	O
Холодная 20°C	3	3.5	4	4.5	5	Стиральн. порошок	-	O
Деликатная	3	3.5	4	4.5	5	Стиральн. порошок	Стир. порошок	-
Очистка барабана	0	0	0	0	0			

УПРАВЛЕНИЕ СТИРАЛЬНОЙ МАШИНОЙ

■ Описание прочих функций

Аварийное разблокирование дверцы люка (у некоторых моделей)

• Если вам нужно открыть люк и вынуть одежду при аварийном отключении электроэнергии, убедитесь, что уровень воды в баке ниже безопасного уровня, температура ниже 40 "С, а барабан не вращается. Затем аккуратно отсоедините сливной шланг и слейте воду из бака машины. После чего верните сливной шланг на место.



- Откройте крышку сливного насоса в нижней правой части передней стороны, слегка потяните шток вниз, услышав легкий щелчок, откройте дверцу люка и извлеките белье из барабана;
- Закройте крышку сливного насоса;
- Этот метод следует использовать только в экстренных случаях.

Функция памяти

• Данная модель имеет функцию возобновления работы в случае отключения и последующего восстановления электропитания. Если в процессе работы машины произошел сбой питания, машина запомнит параметры программы и возобновит работу в соответствии с ними после восстановления питания.

Автовзвешивание

• На начальной стадии стирки машина определяет вес белья и автоматически дозирует моющее средство (при условии, что в контейнере достаточно моющего средства), затем соответствующим образом определяет необходимое количество воды с целью минимизации ее расхода.

Защита от дисбаланса

- Когда машина переходит к отжиму белья, ей может потребоваться некоторое время, чтобы равномерно распределить белье внутри барабана во избежание сильной вибрации.
- Если после этого дисбаланс сохраняется, скорость отжима может быть снижена во избежание сильной вибрации.
- Если одежды в барабане слишком мало, машина может прекратить отжим из-за срабатывания защиты от дисбаланса. В этом случае вам следует добавить больше белья в машину, чтобы она возобновила работу.

Примечание: В связи с постоянным обновлением продукта, реальные функции могут отличаться от данного описания, пожалуйста, возьмите фактическую функцию модели в качестве стандарта!

ТЕХНИЧЕСКОЕ ОБСЛУЖИВАНИЕ И УХОД

Правильный уход за машиной может продлить ее срок службы.

Перед началом технического обслуживания, пожалуйста, выньте вилку из розетки и перекройте кран.

- **Очистка кюветы для моющего средства**

- Нажмите на защелку 1 внутри кюветы и извлеките ее.
- Поднимите зажим вверх и извлеките крышку желоба для кондиционера, промойте все отделения чистой водой.
- Установите крышку желоба для кондиционера на место и установите кювету обратно.

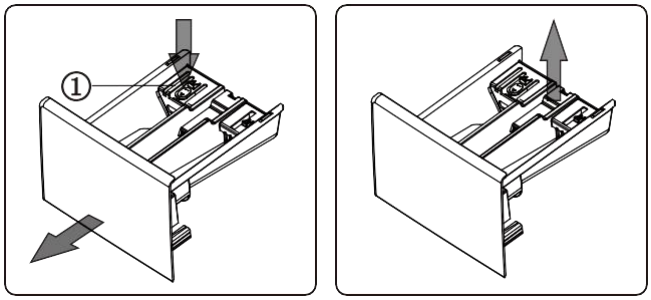

.• Очистка сливного насоса (рекомендуется 1 раз в полгода)

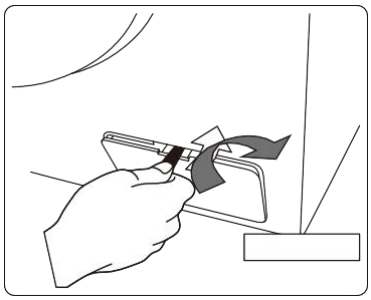

1:Откройте крышку фильтра с помощью подручных средств (монеты) как показано на рисунке;

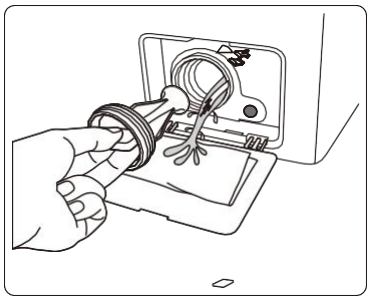

2. Открутите фильтр и обратите внимание на оставшуюся воду, извлекая посторонние предметы из фильтра дренажного насоса

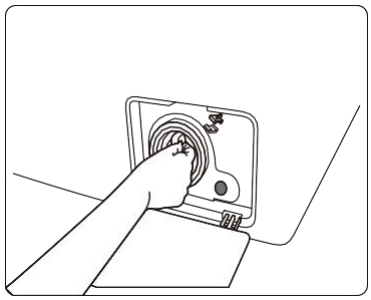

3. Установите фильтр обратно.

• Очистка фильтра впускного клапана(рекомендуется 1 раз в полгода)

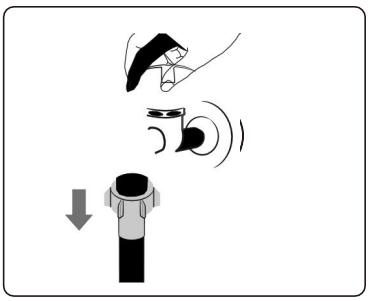

1:Перекройте водопроводный кран, отсоедините шланг, снимите сетку фильтра грубой очистки и почистите ее щеткой.

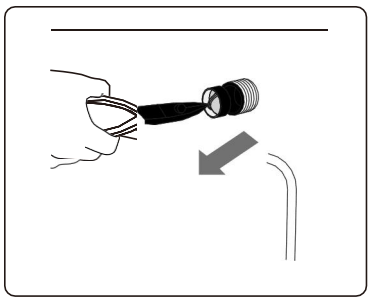

2. Отсоедините шланг от входного клапана на задней стенке машины, извлеките сетку фильтра грубой очистки и промойте его струей воды.

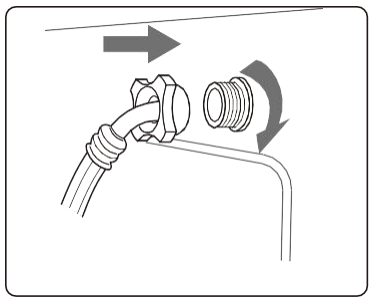

3. Установите шланг обратно, туго затяните крепежные гайки и убедитесь в отсутствии протечек.

ВНИМАНИЕ: обратитесь в сервисную службу, если машина стояла в холодном помещении и вода внутри машины и шлангов замерзла.

УСТРАНЕНИЕ МЕЛКИХ НЕИСПРАВНОСТЕЙ

НЕИСПРАВНОСТЬ	СПОСОБ УСТРАНЕНИЯ
Остаткиводывнутримашины	Этонормально. Этовода, оставшаясяпослетестовыхиспытаний назаводе
Незаливаетсявода	Проверьте - Включеналимашинавсеть? - Открытлизаливнойкран? - Нажаталикнопка "Вкл./выкл."? - Нажаталикнопка "Старт/Пауза"? - Невключеналифункцияотсрочки?
Утечкаводы	Проверьтеизакрепитезаливнойшланг. Прочиститесливнойшлангипринеобходимостиобратитесьвсервис.
Повышенныешумивибрацияшины	Проверьте - снятылитранспорт. болты? - хорошолиотрегулированыножки? - стоитлимашинанатвердомировномполу? - нетливнутрибарабанаметаллическихпредметов?
Машина плохо отстирывает белье	Выберитеподходящуюпрограмму. Добавьтеправильноеколичествомоющегосредствавсоответствииисинструкцияминаегоупаковке.
Машинанереагируетнанажатиекнопок	Проверьте, не включена ли «Блокировка от детей». Сначала нажмите кнопку «Старт/Пауза», а затем – любую другую.
Фактическоевремявыполненияпрограммынесоответствуетвременинадисплее	Проверьте - хорошолираспределяетсяодеждавбарабане. - хорошолисливаетсяилипоступаетвода?
Одновременный слив и залив воды	Убедитесь, чтомакс. высотасливногошланганиже 65 см. - иопущенлисливнойшлангвводу?

УСТРАНЕНИЕ МЕЛКИХ НЕИСПРАВНОСТЕЙ

КОД ОШИБКИ	ЗНАЧЕНИЕ	РЕШЕНИЕ
E 1	Вода заливается слишком долго	Проверьте - открыт ли кран Проверьте напор воды Проверьте - не пережат ли заливной шланг
E2	Вода сливается слишком долго	Не заблокирован ли сливной насос? При необходимости обратитесь в службу сервиса.
E3	Сломался дверной замок	Хорошо закройте дверцу. Нет ли белья между дверцей и уплотнением? При необходимости обратитесь в службу сервиса
E4	Вода переливается через край	Неисправен датчик уровня воды. Обязательно обратитесь в службу сервиса.
E5	Электродвигатель вышел из строя	Обратитесь в службу сервиса.
E6	Нагревательный элемент вышел из строя	Обратитесь в службу сервиса.
E7	Датчик температуры вышел из строя	Обратитесь в службу сервиса.
E9	Сбой коммуникации	Обратитесь в службу сервиса.
E10	Сбой инвертера	Обратитесь в службу сервиса.
EP	Выполняемая процедура не соответствует выбранной программе.	Поверните программатор в позицию, соответствующую выполняемой программе.

Важно:
Разные модели имеют различные индикаторы неисправностей.

■ Расшифровка значков на бирке одежды



■ Меры электробезопасности

Во избежание пожара, поражения электрическим током и других несчастных случаев, пожалуйста, запомните следующие рекомендации:

- Допускается эксплуатация только при напряжении сети, указанном на этикетке прибора. Если Вы не знаете, какое напряжение должно быть дома, обратитесь в местную энергослужбу.
- Когда Вы используете функцию нагрева, максимальный ток через стиральную машину достигает 10А. Поэтому, пожалуйста, убедитесь, что параметры элементов электросети (сила тока, напряжение и электропроводка) отвечают требованиям нормального режима работы машины.
- Правильно зафиксируйте шнур питания. Провод должен быть хорошо проложен и закреплен, чтобы исключить возможность споткнуться об него и повредить его. Особое внимание следует уделить расположению вилки.
- Не перегружайте розетку и не используйте удлинитель.Чрезмерная нагрузка на проводку может привести к пожару или
- электрическим током. Не вытаскивайте вилку питания мокрой рукой.Для обеспечения Вашей безопасности вилка питания должна вставляться в заземленную розетку. Внимательно проверьте и убедитесь, что Ваша розетка правильно и надежно заземлена.

Технические характеристики

Бренд:ASCOLI
Модель:AWMT-851415EBW
Макс. загрузка: 8 кг
Класс энергоэффективности: A+++

Энергопотребление 194 кВтч в год, исходя из 220 стандартных циклов стирки для программ стирки хлопка при 60°C и 40°C при полной и частичной загрузке, а также потребления в режимах пониженной мощности. Фактическое потребление энергии зависит от того, как используется прибор.

Потребление воды 10 780 литров в год, исходя из 220 стандартных циклов стирки для хлопковых программ при 60°C и 40°C при полной и частичной загрузке. Фактическое потребление воды зависит от того, как используется прибор.

Класс эффективности отжима: B по шкале от G (низкая эффективность) до A (высокая эффективность).

Максимальная скорость отжима: 1 400 об/минОстаточная влажность: 53%
Параметры потребления:

Стандартная программа	Загрузка	Расход энергии	Расходводы	Длительность программы
Хлопок60°C	8 кг	0,98 кВтч	54 л	285 мин.
Хлопок60°C	4 кг	0,78 кВтч	45 л	265 мин.
Хлопок40°C	4 кг	0,77 кВтч	45 л	255 мин.

Внимание:
Фактические параметры будут зависеть от того, как используется прибор, и могут отличаться от параметров, указанных в вышеприведенной таблице.
Бытовая стиральная машина оснащена системой управления питанием.
Продолжительность холостого включенного режима (без старта программы): 10 мин.
Потребляемая мощность в выключенном режиме: 0.5 Вт
Потребляемая мощность в холостом включенном режиме: 1.0 Вт
Уровень шума при стирке: 62 дБ
Уровень шума при отжиме: 76 дБ

Примечание:
Указаны уровни шума во время стирки/отжима для стандартной программы Хлопок 60°C при полной загрузке.

Технические характеристики

Бренд:ASCOLI
Модель:AWMT-901481EIBW

Макс. загрузка: 10 кг
Класс энергоэффективности: A+++

Энергопотребление 237 кВтч в год, исходя из 220 стандартных циклов стирки для программ стирки хлопка при 60°C и 40°C при полной и частичной загрузке, а также потребления в режимах пониженной мощности. Фактическое потребление энергии зависит от того, как используется прибор.

Потребление воды 12 000 литров в год, исходя из 220 стандартных циклов стирки для хлопковых программ при 60°C и 40°C при полной и частичной загрузке. Фактическое потребление воды зависит от того, как используется прибор.

Класс эффективности отжима: B по шкале от G (низкая эффективность) до A (высокая эффективность).

Максимальная скорость отжима: 1 400 об/мин
Остаточная влажность: 53%
Параметры потребления:

Стандартная программа	Загрузка	Расход энергии	Расход воды	Длительность программы
Хлопок60°C	10 кг	1,14 кВтч	60 л	290 мин.
Хлопок60°C	5 кг	1,09 кВтч	50 л	265 мин.
Хлопок40°C	5 кг	0,91 кВтч	50 л	255 мин.

Внимание:
Фактические параметры будут зависеть от того, как используется прибор, и могут отличаться от параметров, указанных в вышеприведенной таблице.
Бытовая стиральная машина оснащена системой управления питанием.
Продолжительность холостого включенного режима (без старта программы): 10 мин.
Потребляемая мощность в выключенном режиме: 0.5 Вт
Потребляемая мощность в холостом включенном режиме: 1.0 Вт
Уровень шума при стирке: 62 дБ
Уровень шума при отжиме: 76 дБ

Примечание:
Указаны уровни шума во время стирки/отжима для стандартной программы Хлопок 60°C при полной загрузке

Защита окружающей среды

Правильная утилизация машины
Данная маркировка указывает, что на территории Евросоюза этот продукт не может быть утилизирован вместе с другими бытовыми отходами. С целью предотвращения вреда окружающей среде или здоровью человека от неконтролируемой утилизации отходов, отработавшая свой срок машина подлежит переработке с целью повторного использования материальных ресурсов. Для утилизации использованного товара, обратитесь на предприятие по сбору отходов или к продавцу товара. Они смогут переработать данный продукт без угрозы окружающей среде.



Производитель:MagicApplianceCorporationItalyIndustrialPark,TangkouRoad, EconomicandTechnologyZone,Hefei,P.R.China.

Импортер: ООО "АСКОЛИ КУХОННЫЕ СИСТЕМЫ" Россия, Москва, Проспект Мира,д.106, ком. 28 (офис 321) телефон+7 (495) 682 48 77