Робот шаңсорғыш Mamibot EXVAC900S

Пайдалану бойынша нұсқаулық

Мазмұны

Құрылғы мақсаты 3
Сақтық шаралары 3
Аккумуляторлы батареямен жұмыс бойынша ұсыныстар (Li-pol/Li-ion) 4
Құрылғы схемасы 7
Пайдалану ережелері мен шарттары 9
Құрылғыны зарядтау 9
Индикатор күйлері 10
Автоматты зарядтау 10
Пайдалануға дайындық 11
Пайдалану 12
Қолданбаны пайдалану және Wi-Fi арқылы қосылу 13
Құрылғыңызды Google Home және Alexa жүйесіне қосу 17
Су ыдысының жұмысы 18
Шаң дорбасын ауыстыру 19
Техникалық қызмет көрсету 19
Ықтимал проблемалар және олардың шешімі 22
Жинақталым 25
Техникалық сипаттамалары 26
Монтаждау, сақтау, тасымалдау (тасу), өткізу және кәдеге жарату ережелері мен шарттары 26
Кепілдік міндеттемелер 27
Қосымша ақпарат 27

Құрылғы мақсаты

Бұл құрылғы әртүрлі беттерден (плиткалар, паркет едендер, кілемдер және т.б.) шаң мен кірді тазалауға арналған.

Сақтық шаралары

- Құрылғыны қоспас бұрын, құрылғыда көрсетілген кернеу жергілікті қуат көзінің кернеуіне сәйкес келетініне көз жеткізіңіз.
- Тек түпнұсқа керек-жарақтарды пайдаланыңыз.
- Құрылғыны шаң/су ыдысынсыз ешқашан іске қоспаңыз.
- Қысып қалмас үшін құрылғының дөңгелектерінің астына киім немесе бөгде заттарды түсірмеңіз.
- Жарақат алмау және құрылғыны зақымдамау үшін оны өткір сынықтар, шыны, зиянды заттар, су және басқа сұйықтықтар, жанғыш және жарылғыш заттар, құрылыс қоқыстары сияқты заттардан сормаңыз.
- Тазалау немесе ұзақ сақтау алдында құрылғыны әрқашан желіден ажыратыңыз.
- Зарядтағыш сымын майыстырмаңыз. Сымды немесе құрылғының өзін дымқыл қолмен ұстамаңыз.
- Бұл құрылғы тек үйде пайдалануға арналған. Құрылғыны сыртта пайдаланбаңыз.
- Құрылғы балалардың немесе физикалық, сенсорлық немесе ақыл-ой қабілеттері шектеулі адамдарға, егер олардың қауіпсіздігіне жауапты басқа адамдардың бақылауында болмаса, пайдалануға арналмаған. Балаларға құрылғымен ойнауға рұқсат бермеңіз.
- Құрылғыны су көздеріне және қыздыру элементтеріне жақын қоймаңыз. Құрылғыны ылғалдан қорғаңыз.
- Қолданар алдында еден бетін бөгде заттардан тазалаңыз: тұрмыстық техниканың электр сымдары, нәзік заттар, еденге түсетін перделердің бөліктері және т.б.
- Баспалдақтары бар бөлмелерде қолданбас бұрын, алдымен құрылғының биіктігін тану және құлау қаупі бар-жоғын тексеріңіз.
- Робот шаңсорғыштың бетіне отырмаңыз немесе бөгде заттарды қоймаңыз, себебі бұл құрылғыны зақымдауы мүмкін.
- Құрылғы құлап кетпес үшін және оны зақымдамау үшін оны биіктікке немесе басқа заттардың бетіне қоймаңыз.
- Ауа соратын түтікке тосқауыл қоймаңыз.
- Құралды үшкір заттардан, абразивті қоспалардан және оны зақымдауы мүмкін басқа заттардан алыс ұстаңыз.
- Құралды шектен тыс температурадан қорғаңыз. Құрылғыны 0 °C және 40 °C арасындағы қалыпты температурада пайдаланыңыз және сақтаңыз.
- Батареяны тек білікті маман ауыстыруы керек. Батареяны ауыстырған кезде әрқашан құрылғыны ажыратыңыз. Батареяны жергілікті ережелерге сәйкес тастаңыз.
- Құрылғыны ешқашан ағын суға қалдырмаңыз немесе оны толығымен суға батырмаңыз.

- Қысқа тұйықталуды болдырмау үшін металл заттардың құрылғының батареясына тиюіне жол бермеңіз.
- Құрылғыны өзіңіз бөлшектемеңіз. Құрылғы құлап кетсе немесе құрылғыда, зарядтау негізінде немесе қуат сымында көрінетін зақым болса, оны пайдаланбаңыз. Қызмет көрсету орталығына хабарласыңыз.
- Құрылғы коммерциялық мақсатта пайдалануға арналмаған.

Аккумуляторлы батареямен жұмыс бойынша ұсыныстар (Li-pol/Li-ion)

АКБ-ның табиғи тозуы

Құрылғыны ұзақ сақтау және пайдалану кезінде аккумулятор (бұдан әрі «АКБ» деп аталады) заряды мен сыйымдылығын жоғалтуға бейім. Құрылғыны пайдалану кезеңінде 300 зарядтау-разряд циклінен кейін (құрылғыны пайдаланудың шамамен бір жылы) АКБ сыйымдылығы номиналдыдан 80% дейін төмендеуі мүмкін деп күтуге болады. 400 зарядтау-разряд циклінен кейін АКБ-ның сыйымдылығын номиналды сыйымдылықтың 60%-на дейін азайтуға болады. Белгіленген шектерде және уақыт кезеңдерінде сыйымдылықтың ішінара төмендеуі АКБ-ның табиғи тозуы болып табылады, бұл ақаулық емес.
АКБ құрылғыдан бөлек сақталса да зарядын жоғалтады. Өздігінен разряд айына шамамен 5% құрайды. АКБ құрылымы бойынша қысқа мерзімді және олар жұмыс істейтініне немесе пайдаланбағанына қарамастан үнемі тозып отырады. Бұл деградация неғұрлым қарқынды болса, соғұрлым жоғары температура және зарядтың мәні «оңтайлыдан» (қауіпсіздік тұрғысынан) 40% тең деп есептеледі. Басқаша айтқанда, егер АКБ пайдаланылмаса, зарядты 40–50% деңгейінде ұстау мағынасы бар.
Аккумуляторлы батарея зарядтау-разрядтау мүмкіндігі оған орнатылған контроллер арқылы басқарылады. Бұл бастапқы жинаққа кірмейтін сыртқы зарядтағыштардағы мәжбүрлі «жылдам зарядтау» режимдеріне өте қарсы, өйткені зарядтау және разряд токтары шектеулі.

Аккумуляторлы батареяда «жад эффектісі» деп аталатын нәрсе жоқ. АКБ зарядтауды/разрядтауды кез келген заряд деңгейінен бастауға болады. Көптеген құрылғыларда зарядтау-разряд дәрежесінде шектеулер бар — контроллер, мысалы, заряд 90% асқан болса, батареяны зарядтауға рұқсат бермеуі мүмкін. Сондай-ақ, ол АКБ толық зарядсыздануына жол бермейді, оның элементтерінің істен шығуына жол бермейді («терең разряд» әсеріне байланысты).
Егер АКБ 2 апта немесе одан да көп уақыт бойы зарядсызданған күйде болса, оның элементтерінде сыйымдылықты жоғалтудың қайтымсыз процесі жүреді, нәтижесінде АКБ өзі істен шығады.
Құрылғының АКБ таусылған болса және біраз уақыт пайдаланылмаса, құрылғы жұмысын қайта бастамас бұрын оны зарядтағышқа қосулы күйде шамамен 1–2 сағатқа қалдыру керек.

Тек түпнұсқа зарядтау құрылғысын пайдаланыңыз

1. Зарядтау құрылғысын құрылғыға қосыңыз.
2. Зарядтау құрылғысын розеткаға қосыңыз.
3. Батарея деңгейінің индикаторы батарея толығымен зарядталғанша жыпылықтайды.
4. Зарядтау кезінде батарея әдетте қызады, бұл қалыпты жағдай..

Ескерту: зарядтау құрылғысының дұрыс ұяшықта екеніне көз жеткізіңіз. Әйтпесе, құрылғы зарядталмайды. Желідегі кернеу деңгейі мен қуат зарядтағыштың номиналды кернеуі мен қуатына сәйкес келетініне көз жеткізіңіз.

Температура режимін сақтаңыз

АКБ-ны зарядталған күйде +15 °C-тан +35 °C-қа дейінгі температурада сақтау керек. АКБ өте жоғары (50 °C жоғары) және өте төмен (-30 °C төмен) қоршаған орта температураларында ұзақ жұмыс істеуге шыдамайды.
Құрылғыны тікелей күн сәулесінің астында қалдырмаңыз және оны электр жылытқыштары сияқты жылу көздеріне жақын жерде қалдырмаңыз.

Бөлшектемеңіз, өртемеңіз немесе зақымдалған АКБ-ны пайдаланбаңыз

Ешбір жағдайда АКБ өзіңіз бөлшектемеңіз және олардың элементтерін зарядтамаңыз, мұны білікті мамандар жасау керек. Элементтердің тесілуі немесе жаншылуы ішкі қысқа тұйықталуға, содан кейін өрт пен жарылысқа әкелуі мүмкін. АКБ корпусының қысымы төмендегенде, су ұяшыққа түсуі мүмкін немесе атмосфералық ылғал конденсациялануы мүмкін, бұл сутегі мен өрттің бөлінуімен реакцияға әкелуі мүмкін. Зақымдалған АКБ адам денсаулығына зиянды заттарды шығарады.
Егер АКБ қалыпты режимде жұмысын тоқтатқан болса, қандай да бір себептермен ол деформацияланған (ісінген, тартылған және т.б.) болса, сіз дереу уәкілетті қызмет көрсету орталығына хабарласуыңыз керек.

Назар аударыңыз: нақты жұмыс сағаттары көрсетілгендерге сәйкес келмеуі мүмкін. АКБ зарядтау циклдарының шектеулі саны бар және оны біраз уақыттан кейін ауыстыру қажет болуы мүмкін (АКБ шектеулі кепілдік шарттарын кепілдік картасынан қараңыз). АКБ қызмет ету мерзімі пайдалану мен параметрлерге байланысты.

Оңтайлы батарея өнімділігі бойынша кеңестер

- Батареяны шығармас бұрын құрылғыны өшіріңіз.
- Батареяны бөлме температурасында зарядтаңыз.
- Батареядан жағымсыз иіс шыға бастаса, қызып кетсе немесе деформацияланса немесе батарея бөлімі қызып кетсе немесе деформацияланса, оны зарядтауды дереу тоқтатыңыз.
- Батареяның сумен немесе басқа сұйықтықтармен жанасуына жол бермеңіз.

Батареяны құрылғыдан шығару

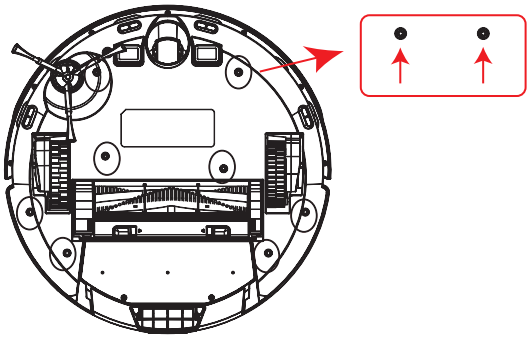

- Құрылғыны қайта өңдеуге бермес бұрын одан батареяны алып тастау керек. Өз кезегінде аккумуляторды жергілікті заңнамаға сәйкес кейін жою үшін тиісті жинау орнына тапсыру керек.
- Батареяны шығармас бұрын құрылғының өшірілгеніне көз жеткізіңіз.
- Батарея қақпағындағы сегіз бұранданы бұрауышпен алыңыз.
- Қақпақты алыңыз.
- Батареяны шығарып, одан сымдарды ажыратыңыз.

Құрылғы схемасы

Жоғарыдан қарау

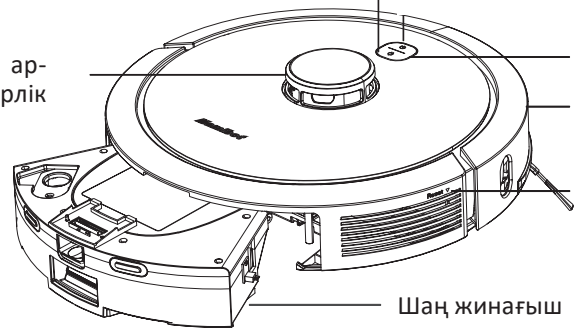

Төменгі көрініс

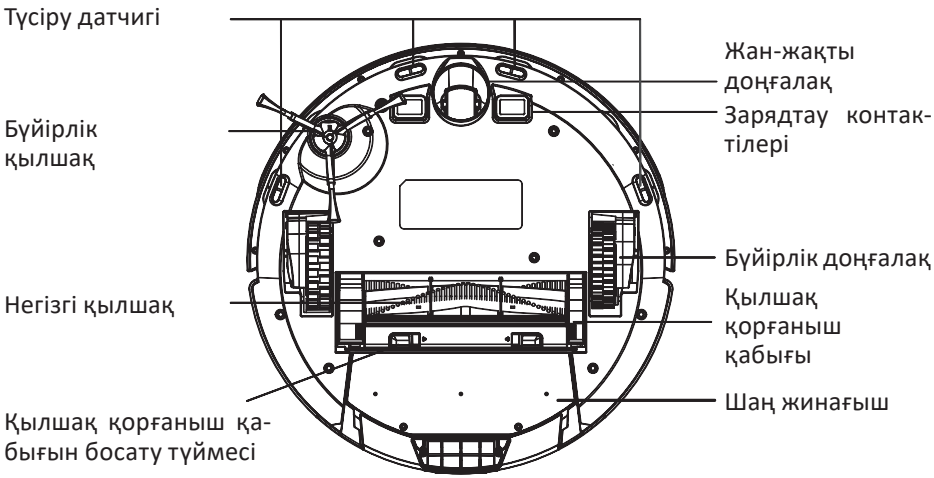

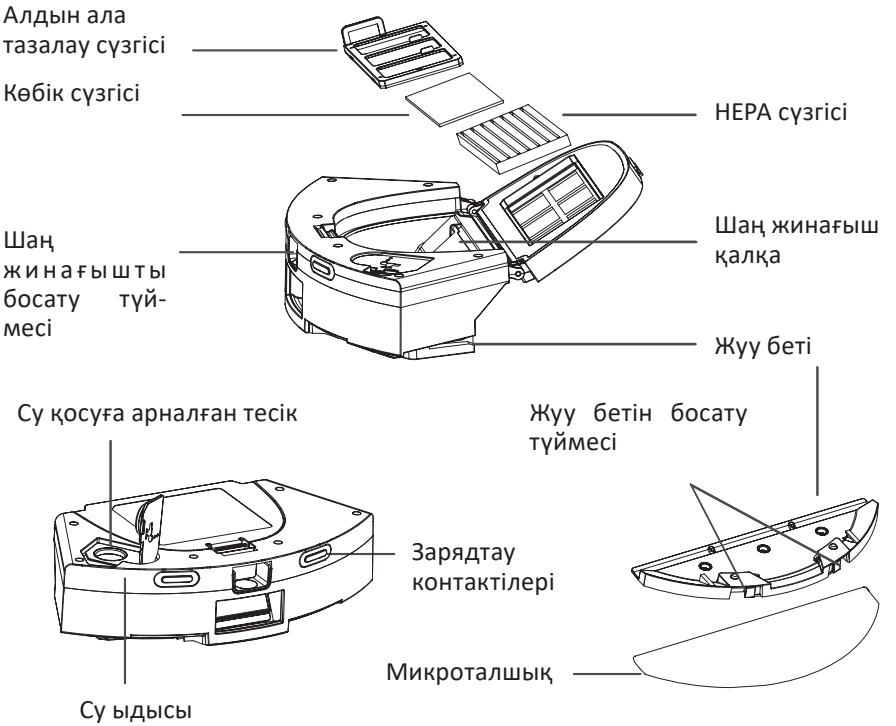

Шаң жинағыш және су ыдысы ↑ **Зарядтау негізі ↓**

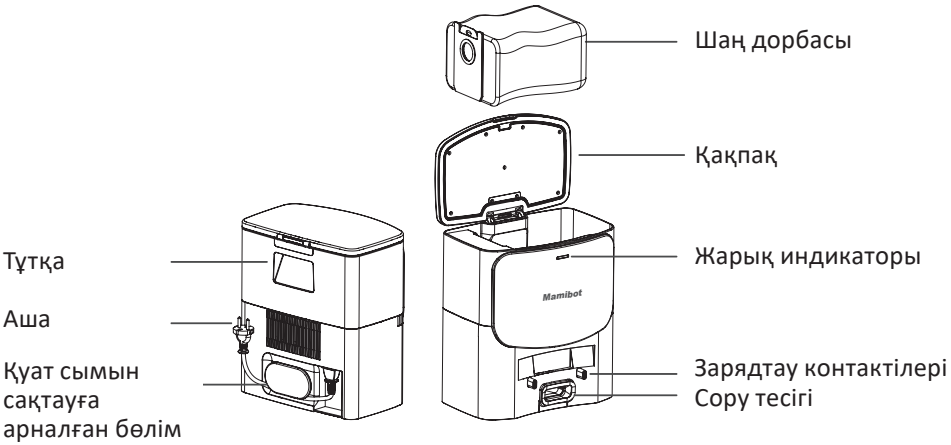

Пайдалану ережелері мен шарттары

Ескерту: құрылғыны қолданар алдында екі жағындағы қорғаныс таспасын алып тастаңыз.

Құрылғыны зарядтау

1. Зарядтау негізін қабырғаға тікелей еденге орнатыңыз.
2. Төмендегі суретте көрсетілгендей элементтерді жылжытып, негізге орын босатыңыз.

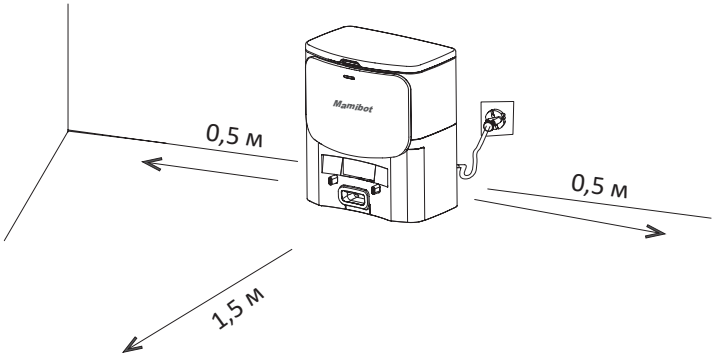

3. Бүйірлік қылшақты орнатыңыз және қуат сымын пайдаланып құрылғыны желіге қосыңыз.
4. Құрылғыны зарядтау үшін робот тазалағышты зарядтау негізіне қосыңыз. Индикатор шамы көк түспен баяу жыпылықтай бастайды. Құрылғы толығымен зарядталғанда, индикатор тұрақты көк болады.

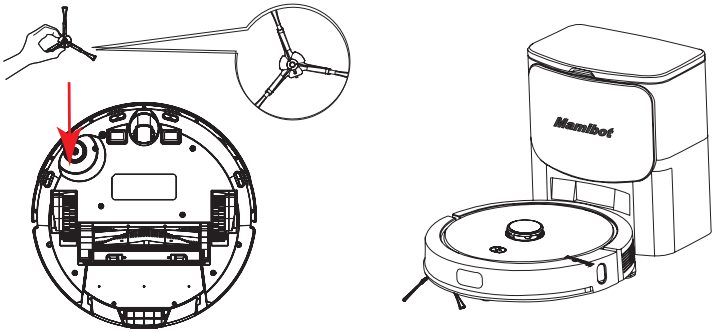

Индикатор күйлері

- Құрылғы іске қосылады: индикатор көк түспен 3 рет жыпылықтайды.
- Құрылғы күту режимінде / толық зарядталған: индикатор көгілдірмен баяу жыпылықтайды.
- Құрылғы зарядталып жатыр: индикатор көгілдірмен баяу жыпылықтайды.
- Өзін-өзі тазалау процесі басталды: индикатор көгілдірмен баяу жыпылықтайды.
- Өзін-өзі тазалау процесі бұзылған (мысалы, шаң қапшығы толы): индикатор қызыл болып жыпылықтайды.
- Зарядтау негізі қақпағы ашық / шаң қапшығы бос: жарық диоды қызыл.

Автоматты зарядтау

Зарядтау деңгейі 15%-дан төмен болғанда, сондай-ақ шаңсорғыш тазалауды аяқтағанда, құрылғы автоматты түрде зарядтау негізіне дейін қозғалады.
Қолданбадағы «Dock» түймесін немесе құрылғының өзінде зарядтау түймесін басыңыз, зарядтау басталады.
Шаңсорғыш зарядтау станциясын таба алмаса, ол бастапқы күйіне оралады немесе батарея қуаты таусылған жерде тоқтайды. Бұл жағдайда шаңсорғышты зарядтау негізіне қолмен қосыңыз.

Ескертпелер:

- Зарядтау станциясы қуат көзіне қосылуы керек, әйтпесе құрылғы оны анықтай алмайды.
- Тек пакетке кіретін түпнұсқа зарядтау станциясын пайдаланыңыз.
- Зарядтау негізін орнату аймағында шағылысатын заттарды (мысалы, айна) жабыңыз немесе жылжытыңыз; негізді тікелей күн сәулесінен сақтаңыз.
- Құрылғының зарядтау станциясын табу мүмкіндігі әр қолданған сайын жақсарады.
- Зарядтау уақыты шамамен 5–6 сағатты құрайды.
- Құрылғы ұзақ уақыт бойы пайдаланылмаса, оны өшіріңіз.
- Құрылғыны уақытында зарядтау қажет.
- Батареяны жөндеуді және ауыстыруды тек білікті техник жүргізуі керек.

Операцияға дайындық

1. Құрылғыны қолданар алдында еденге шашылған сымдар мен заттарды, сондай-ақ оңай соғуға болатын нәзік, бағалы және қауіпті заттарды алып тастаңыз.
2. Шаңсорғыш моторына зақым келтірмеу үшін құрылғыны дымқыл бетке қолданбаңыз.
3. Бөлмеде баспалдақ болса, құрылғы құлап кетпес үшін оны бекітіңіз.

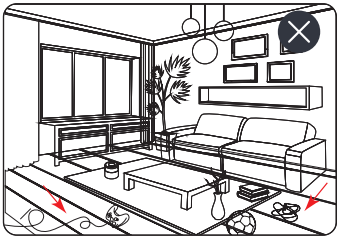
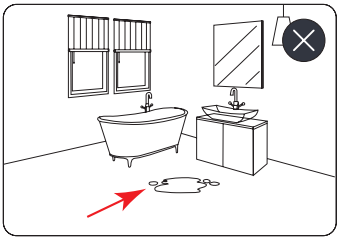
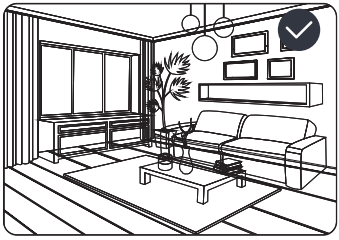
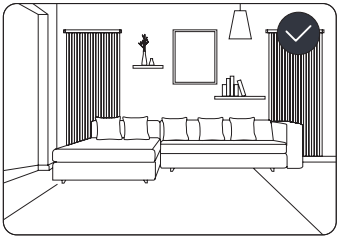
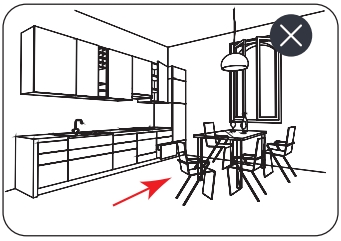
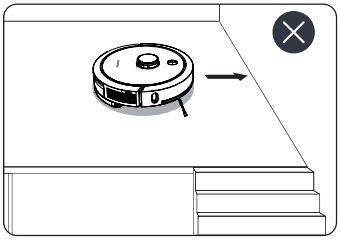
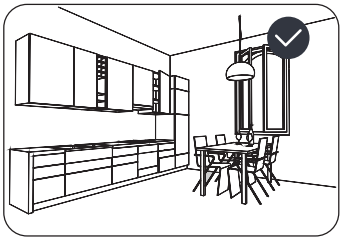
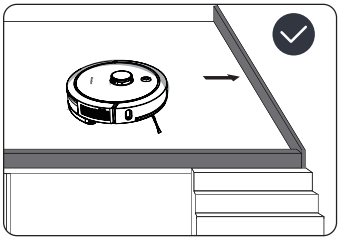

Пайдалану

Құрылғыны қосу/өшіру

Шаңсорғышты қосу үшін «Бастау/Үзіліс» түймесін 3 секунд басып тұрыңыз. Индикатор жанады және құрылғы күту режиміне өтеді. Құрылғыны өшіру үшін «Бастау/Үзіліс» түймесін басып тұрыңыз.

Ескерту: құрылғыны зарядтау кезінде өшіру мүмкін емес.

Тазалау

Тазалауды бастау үшін «Бастау/Үзіліс» түймесін басыңыз.
Шаңсорғыш лазерлік навигация көмегімен жасалған «картаға» сәйкес автоматты түрде өз жолын жасайды. Құрылғы бөлмелердің бұрыштарынан бастап аумақтарды бір-бірден тазартады.

Ескертпелер:

- Құрылғыны қолданба арқылы да бастауға болады.
- Тазалау кезінде құрылғыны қолмен жылжытпаңыз. Егер құрылғыны болса қолмен жылжыту керек болса, алдымен «Бастау/Үзіліс» түймесін басыңыз.
- Егер аумақтың ауданы 4 $м^2$-ден аз болса, шаңсорғыш әдепкі бойынша аумақты екі рет басып өтеді.

Тазалауды жалғастыру

Тазалау кезінде батарея бітсе, шаңсорғыш автоматты түрде зарядтау үшін зарядтау станциясына оралады, содан кейін тазалауды тоқтаған жерінен жалғастырады.

Кідірту

Тазалау кезінде құрылғыны тоқтату үшін, мысалы, су ыдысын толтыру немесе микроталшықты тазалау үшін «Бастау/Кідірту» түймесін басыңыз. Жалғастыру үшін әрекетті қайталаңыз немесе тазалауды аяқтап, шаңсорғышты зарядтау негізіне жіберу үшін зарядтау түймесін басыңыз.

Ескерту: құрылғыны қолданба арқылы да тоқтатуға болады.

Ұйқы режимі

Құрылғы 10 минуттан астам белсенді емес кезде автоматты түрде ұйқы режиміне өтеді. Құрылғыны ұйқы режимінен ояту үшін кез келген түймені басыңыз.

Ескертпелер:

- Зарядтау кезінде құрылғы ұйқы режимінде бола алмайды.
- Құрылғы ұйқы режимінде 12 сағаттан артық болса, ол автоматты түрде өшеді.

Ақаулардың пайда болуы

Тазалау кезінде құрылғы ақаулығы орын алса, индикатор шамы қызыл болып жанады және сіз дыбыстық сигнал естисіз немесе қолданбада хабарландыру аласыз. Құрылғыны тексеріп, оны зарядтау негізіне қайтарыңыз.

Қалпына келтіру

Белгісіз себептерге байланысты ақаулар орын алса немесе құрылғы дұрыс жұмыс істемесе, шаңсорғышты зауыттық режимге қайтару үшін қалпына келтіру түймесін басыңыз.

Қолданбаны пайдалану және Wi-Fi арқылы қосылу

1. Төмендегі QR кодтарының бірін сканерлеу арқылы қолданбаны App Store немесе Google Play дүкенінен жүктеп алыңыз.

Smart Mamibot

Smart Life

2. Қолданбадағы аккаунттыңызға кіріңіз немесе тіркеліңіз.
3. Негізгі бетте «+» түймесін басыңыз немесе «Добавить устройство» (Құрылғы қосу) таңдаңыз.

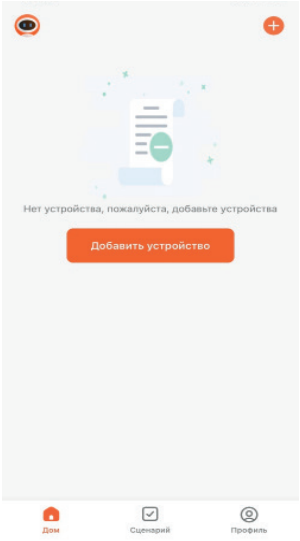

4. Сол жақтағы тізімнен шағын құрылғыларды таңдаңыз, содан кейін құрылғыларды айналдырып, «Очистка робота-пылесоса (BLE+Wi-Fi)» (Робот шаң-сорғышты тазалау (BLE+Wi-Fi)) тармағын таңдаңыз.

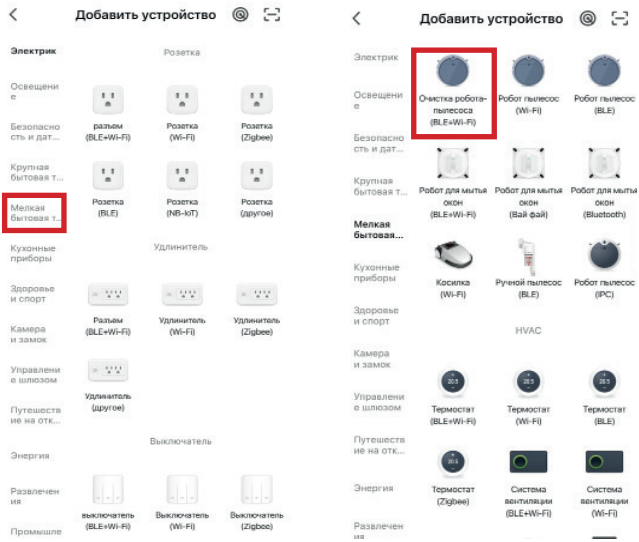

5. 2,4 ГГц Wi-Fi желісіне қосылып, «Далее» (Келесі) түймесін басыңыз.

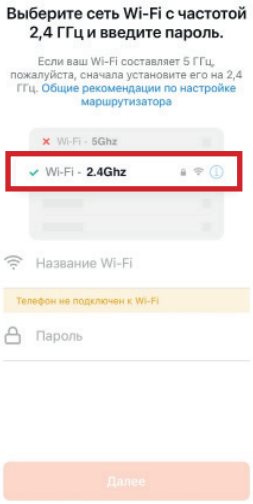

6. Келесі мәзірде жоғарғы оң жақ бұрышта AP режиміне ауысыңыз. Зарядтау түймесін индикатор көк түспен жыпылықтағанша 5 секунд басып тұрыңыз. Содан кейін индикатор жыпылықтап тұрғанын ескеріп, «Далее» түймесін басыңыз.

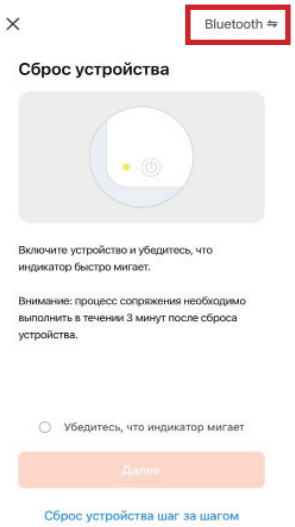



7. Телефоныңыздағы Wi-Fi параметрлеріне өтіп, хотспотқа қосылып, қолданбаға оралыңыз. Қосылым автоматты түрде басталады. Әйтпесе, экранның төменгі жағында ескерту пайда болады, қосылымды бастау үшін оны басыңыз.

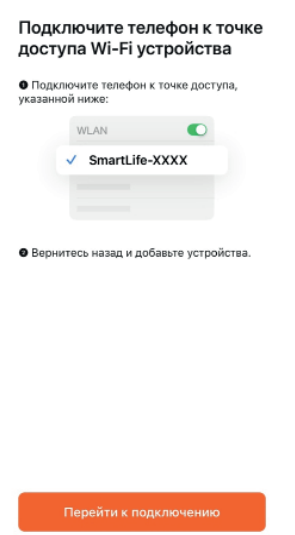

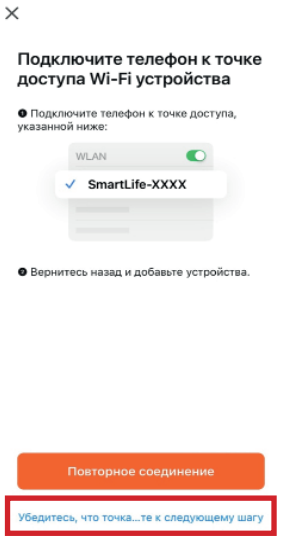

8. Қосылым аяқталғаннан кейін шаңсорғыш құрылғылар тізімінде пайда болады.

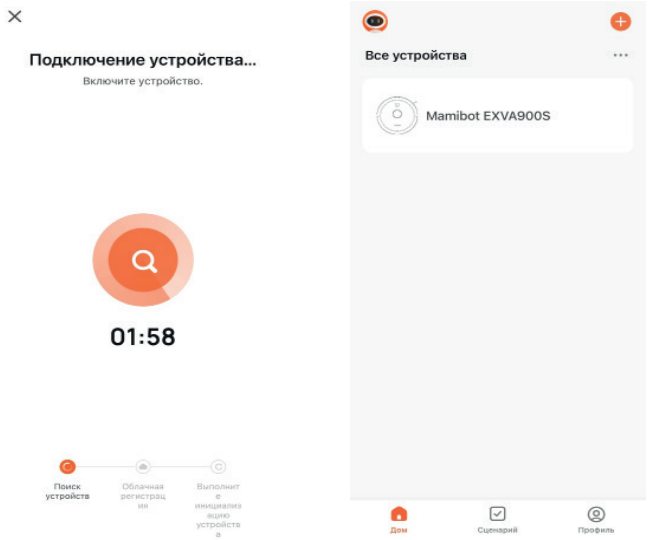

9. Желіге сәтті қосылғаннан кейін робот шаңсорғышты смартфоннан басқаруға болады. Қолданбаны басқару интерфейсіне өту үшін белгішені басыңыз, онда құрылғының әртүрлі жұмыс режимдерін таңдауға, батарея деңгейін тексеруге және т.б. Қосымша опцияларды көру үшін төменгі оң жақ бұрыштағы «Ещё» (Қосымша) түймесін басыңыз.
10. Құрылғының атын өзгерту, жоспарлы тазалауды орнату, құрылғыны бірнеше пайдаланушымен ортақ басқаруды орнату, құрылғыңыздың жаңартуларын тексеру, дауыстық көмекшілерге қосылымды орнату және т.б. үшін «Настройки» (Параметрлер) белгішесін басыңыз.
11. Құрылғыны бірінші рет іске қосқаннан кейін ол шаңсорғышты басқару мәзіріндегі қолданбада көрсетілетін бөлме картасын жасайды. Қолданба арқылы құрылғыға кіруді шектеу үшін виртуалды қабырғаларды (1) орнатуға және тазалауды (2) / ылғалды тазалауды (3) қажет етпейтін аумақтарды белгілеуге болады. Біз картаны өзгерте аламыз: бөлмелердің атын өзгерту, оларды бөлу немесе біріктіру және т.б.

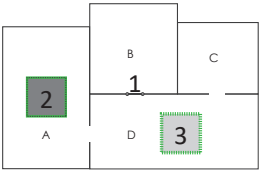

12. Тазалау түрін таңдауға болады.
    - Дақтарды тазалау: пайдаланушы картада мақсатты аймақты орната алады. Құрылғы таңдалған аумаққа бағытты жоспарлайды, тазалауды орындайды және бастапқы орнына оралады.
    - Аймақтық тазалау: пайдаланушы бөлмелерді аймақтарға бөле алады. Құрылғы пайдаланушы белгілеген аймақтарда тазартады (M, N).
    - Бөлмені тазалау: құрылғы пайдаланушы таңдаған бөлмелерді (A, B) тазартады.

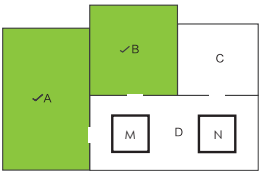

Құрылғыңызды Google Home және Alexa жүйесіне қосу

1. Google Home аккаунтына кіріңіз, содан кейін параметрлер интерфейсіне кіру үшін «+» түймесін басыңыз.

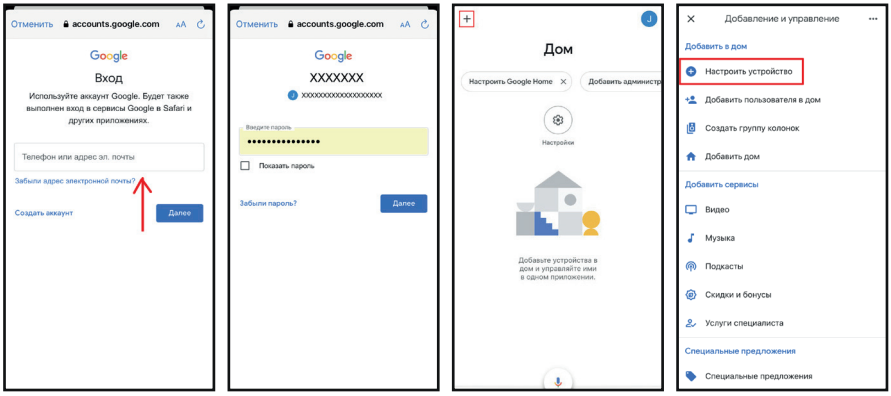

2. «Настроить устройство» (Құрылғыны орнату), содан кейін «Google қызметтерімен үйлесімді» таңдаңыз.

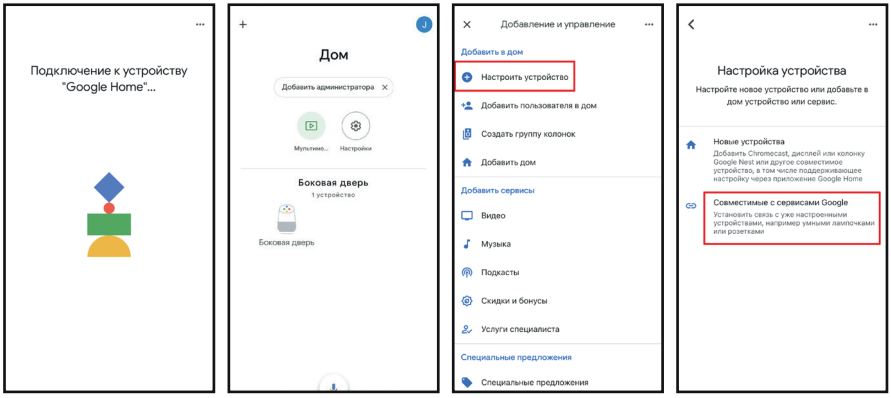

3. «Smart Mamibot» қолданбасынан логин мен құпия сөзді пайдаланып «Smart Life» тауып, оған кіріңіз.
4. «Smart Mamibot» қолданбасымен синхрондалған құрылғыны және Google Assistant қолданбасында дауыстық командалармен басқарғыңыз келетін құрылғыны таңдаңыз.
5. Alexa-ға қосылу үшін жоғарыдағы нұсқауларды орындаңыз.

Су ыдысының жұмысы

1. Су қосу тесігінің қақпағын ашыңыз, ыдысты таза сумен толтырыңыз және қақпақты жабыңыз.

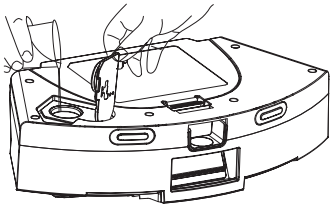

2. Микроталшықты жуу бетіне қойыңыз, жуу бетін су ыдысының астына қойыңыз.

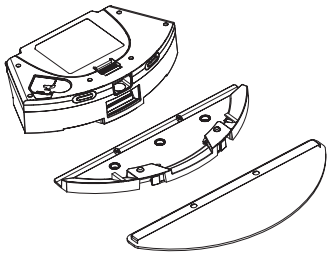

3. Төмендегі суретте көрсетілгендей, су ыдысын (шаң жинағыш жәшігін) шаңсорғыштың тиісті бөлігіне салыңыз.

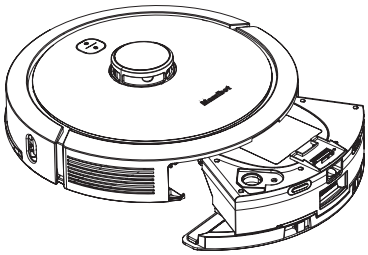

Ескертпелер:

- Ыдысты лас сумен немесе жанғыш сұйықтықтармен толтырмаңыз.
- Құрылғының өзіне суды төгіп алмаңыз.
- Құрылғыға су төгілсе, оны дереу қуат көзінен ажыратып, құрылғыны өшіріп, маманнан көмек сұраңыз.

Шаң дорбасын ауыстыру

1. Құрылғыны қуат көзінен ажыратыңыз.
2. Зарядтау негізінің қақпағын ашыңыз, ескі сөмкені алыңыз және орнына жаңасын қойыңыз, содан кейін қақпақты жабыңыз.
3. Құрылғыны қуат көзіне қосыңыз.

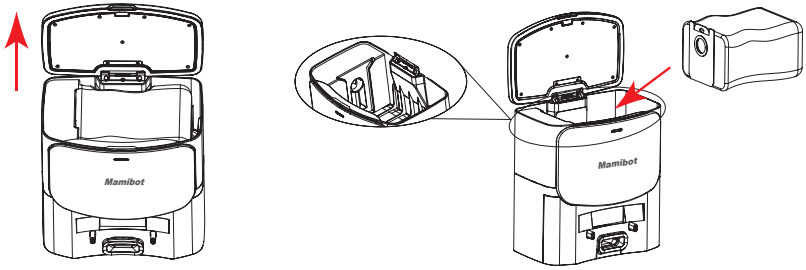

Техникалық қызмет көрсету

Бүйірлік қылшақты тазалау

- Ұзақ пайдаланудан кейін бүйірлік қылшақ майысқан немесе зақымдалуы мүмкін. Бүйірлік қылшақты алыңыз және оны арнайы щеткамен немесе жұмсақ шүберекпен тазалаңыз немесе жаңасымен ауыстырыңыз.
- Бүйірлік қылшақ деформацияланса, оны ыстық суға 10 минут салып, бастапқы пішініне қайтарыңыз.

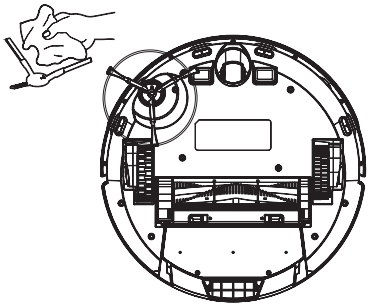

Су ыдысын/шаң жәшігін тазалау

1. Шаң контейнерін босату түймесін басып, оны құрылғыдан шығарыңыз.

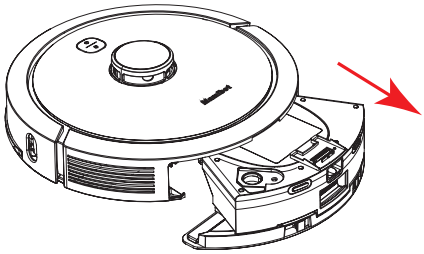

2. Су ыдысын босатыңыз. Шаң контейнерінің қақпағын ашып, оны босатыңыз.

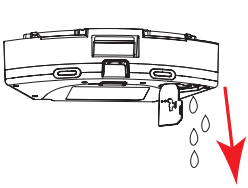

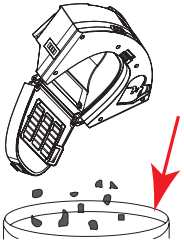

3. Жуу төсемінен микроталшықты алып тастаңыз.
4. Ілмектерді тарту арқылы алдын ала сүзгіні алыңыз. Сондай-ақ көбік сүзгісі мен HEPA сүзгісін алыңыз.

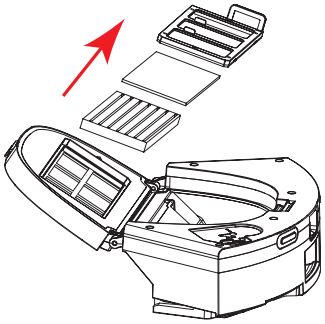

5. HEPA сүзгісін арнайы құралмен тазалаңыз. Сүзгіні суламаңыз.

6. Шаң жәшігін, алдын ала сүзгіні және көбік сүзгіні арнайы құралмен және таза сумен тазалаңыз.
7. Микрофибрді сумен шайыңыз.
8. Шаң жәшігін, HEPA сүзгіні, алдын ала сүзгіні, көбік сүзгіні және микроталшықты кептіруге рұқсат етіңіз. HEPA сүзгісін күн сәулесінің астында қалдырмаңыз.



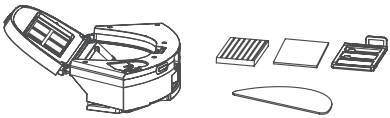

9. Көбік сүзгісін, алдын ала сүзгіні және HEPA сүзгіні қайтадан шаң жәшігіне салыңыз. Шаң қорабын негізгі құрылғыға орнатыңыз.

Негізгі қылшақты тазалау

1. Қылшақтың қорғаныш қақпағын алу үшін түймені басыңыз және щетканы алыңыз.
2. Қылшақты арнайы құралмен тазалаңыз.

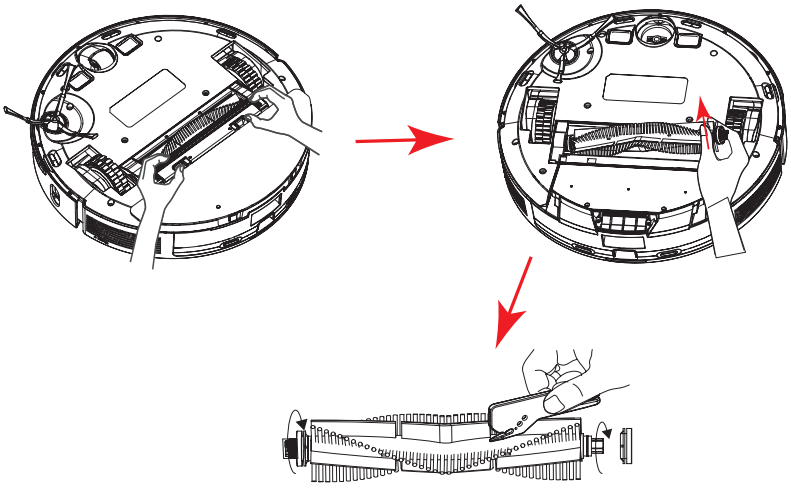

Құрылғының қалған бөлігін тазалау

- Бамперді, зарядтау контактілерін, зарядтау станциясын және құлау сенсорын құрғақ жұмсақ шүберекпен тазалаңыз.
- Барлық бағыттағы дөңгелекті алып тастап, оны шаш пен қоқыстан тазалаңыз, содан кейін қайта орнатыңыз.
- Бүйірлік дөңгелектерді төңкеріп, құрғақ жұмсақ шүберекпен тазалаңыз.

Құрамдас бөліктерді тазалау/ауыстыру бойынша ұсыныстар

Құрамдас	**Ұсынылатын тазалау/ауыстыру жиілігі**
Бүйірлік қылшақ	Ай сайын тазалау; әр 3–6 ай сайын ауыстыру
Негізгі қылшақ	Ай сайын тазалау; әр 3–6 ай сайын ауыстыру
Шаң жинағыш	Әр қолданғаннан кейін тазалау
HEPA сүзгісі	2–3 рет қолданғаннан кейін тазалау; әр 3–6 ай сайын ауыстыру
Алдын ала сүзгі	2–3 рет қолданғаннан кейін тазалау; әр 3–6 ай сайын ауыстыру
Көбік сүзгісі	2–3 рет қолданғаннан кейін тазалау; әр 3–6 ай сайын ауыстыру
Микроталшық	Әр қолданғаннан кейін тазалау; әр 6–12 ай сайын ауыстыру
Жан-жақты дөңгелек	Ай сайын тазалау
Түсіру датчигі	Ай сайын тазалау
Бампер	Ай сайын тазалау
Зарядтау контактілері	Ай сайын тазалау
Шаң дорбасы	Қолдану жиілігіне байланысты 3–4 апта сайын ауыстырыңыз

Ықтимал проблемалар және олардың шешімі

Құрылғыны пайдалану кезінде төменде көрсетілген бірқатар мәселелерге тап болуыңыз мүмкін. Кестеде келтірілген шешімдер жұмыс істемесе, уәкілетті қызмет көрсету орталығына хабарласыңыз.

Проблема	**Шешім**
Құрылғы зарядталмай жатыр	Зарядтау станциясының қуат көзіне қосылғанын тексеріңіз. Құрылғының зарядтау негізіне қосылғанын және индикатор шамы көк түспен баяу жыпылықтап тұрғанын тексеріңіз

Құрылғы қосылмайды	Құрылғының қосулы екеніне көз жеткізіңіз. Құрылғы зарядталғанына көз жеткізіңіз
Құрылғы кенеттен жұмысын тоқтатады	Батарея зарядын тексеріңіз. Дақтарды тазалау режимі қосылмағанына көз жеткізіңіз. Құрылғыға бөгде заттар кедергі келтірмейтініне көз жеткізіңіз. Қалпына келтіру түймесін басу арқылы құрылғыны зауыттық режимге қайтарыңыз
Құрылғы істен шыққан	Құрылғының қосулы екеніне көз жеткізіңіз. Құрылғының «Мазаламау» режимінде емес екеніне көз жеткізіңіз. Құрылғы зарядталғанына көз жеткізіңіз. Құрылғының қиын жерде тұрып қалмағанына көз жеткізіңіз
Құрылғы тазалауды аяқтамай зарядтау негізіне оралады	Батарея заряды 15%-дан төмен болса, құрылғы автоматты түрде зарядтау негізіне оралады. Құрылғы зарядталғанына көз жеткізіңіз. Қалпына келтіру түймесін басу арқылы құрылғыны зауыттық режимге қайтарыңыз
Біртүрлі карта және тазалау жолы	Едендегі кедергілерді алып тастаңыз (шнурлар, аяқ киім және т.б.). Құлау сенсорын және бамперді құрғақ жұмсақ шүберекпен тазалаңыз. Құрылғының дөңгелектерінің құрғақ екеніне көз жеткізіңіз. Микробағдарламаны қолданба арқылы жаңартыңыз. Қалпына келтіру түймесін басу арқылы құрылғыны зауыттық режимге қайтарыңыз.
Жұмыс кезінде құрылғы артқа қарай қозғалады	Инфрақызыл сенсорлар мен бамперді құрғақ жұмсақ шүберекпен тазалаңыз
Сору күші төмендеді	Шаң контейнерін босатып, тазалаңыз. Алдын ала сүзгіні, көбік сүзгісін және HEPA сүзгіні тазалап, кептіріңіз. Негізгі щетканы тазалаңыз. Сору портын тазалаңыз

Құрылғы Wi-Fi желісіне қосылмайды	Құрылғы үшін 5G желісі қолжетімді емес. Маршрутизатордың 2,4 ГГц қолдайтынына көз жеткізіңіз. Маршрутизатор, құрылғы және смартфон арасындағы қашықтықты қысқартыңыз, нұсқауларға сәйкес қосылымды жалғастырыңыз
Пайдаланушы картаны қолданбада пайдалана алмайды	Құрылғы зарядтау станциясынан тазалауды бастайтынына және тазалау аяқталғаннан кейін оған автоматты түрде оралатынын тексеріңіз. Бұл құрылғыға толық картаны жасауға көмектеседі
Құрылғы тазалау кезінде біртүрлі дыбыс шығарады	Негізгі қылшақты, бүйірлік щетканы және дөңгелектерді тексеріп, оларда ештеңе шатасып қалмағанына көз жеткізіңіз
Құрылғы кейбір аймақтарды елемейді	Бампер мен құлау датчигін тексеріңіз, оларды тазалаңыз
Құрылғы зарядтау негізін анықтай алмайды	Зарядтау негізінің жанындағы кедергілерді алып тастаңыз. Тазалау кезінде құрылғыны қолмен жылжытпаңыз. Wi-Fi сигналын тексеріңіз, құрылғы Wi-Fi сигналының ауқымында екеніне көз жеткізіңіз. Құрылғыны зарядтау станциясына өзіңіз қосыңыз
Зарядтау негізінің шаң жинау функциясы жұмыс істемейді	Қақпақты тексеріңіз, оның жабық екеніне көз жеткізіңіз. Шаң дорбасын тексеріңіз, оның шамадан тыс толтырылмағанын және дұрыс орнатылғанын тексеріңіз. Қуат көзін тексеріңіз, зарядтау негізі дұрыс жалғанғанын тексеріңіз

Ескерту: құрылғы тек үй ішінде тазалауға арналған. Ол қатты беттерде, ағаштан, мәрмәр едендерде және қысқа қадалы кілемдерде жақсы жұмыс істейді. Жақсырақ жұмыс істеу үшін құрылғыны жүйелі түрде тазалаңыз.

Жинақталым

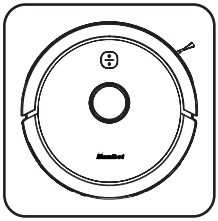

Робот шаңсорғыш

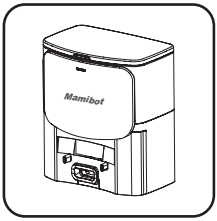

Шаң жинау функциясы бар зарядтау негізі

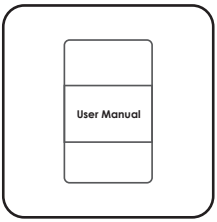

Пайдалану бойынша нұсқаулық

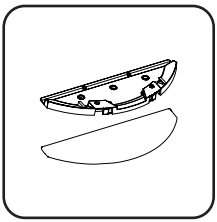

Жуу беті

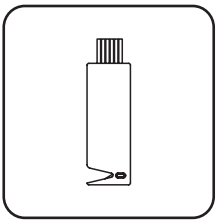

Құрылғыны тазалау құралы

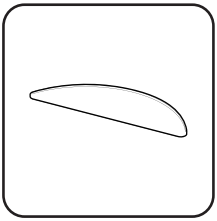

Микроталшық

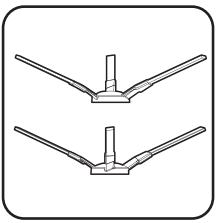

Бүйірлік қылшақтар
2 дана

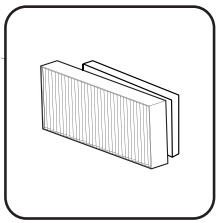

HEPA сүзгісі
(қосымша)

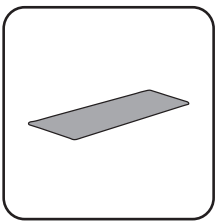

Көбік сүзгісі
(қосымша)

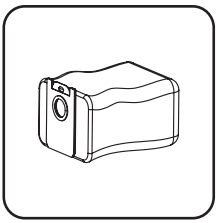

Шаң дорбасы

Техникалық сипаттамалары

- Үлгісі: EXVAC900S.
- Сауда белгісі: Mamibot.
- Зарядтау базасының шығысы: 19 В ⎓ 1,2 А.
- Қуат сымының қондырма түрі: X.
- Электр тогының соғуынан қорғау класы: III (құрылғы), II (зарядтау негізі).
- Ылғал мен шаңнан қорғау дәрежесі: IP20.
- Номиналды қуат: 20 Вт.
- Батарея түрі: литий-ионды батарея.
- Батареяның сыйымдылығы: 5200 мА·сағ.
- Батарея кернеуі: 14,4 В.
- Шаң контейнерінің сыйымдылығы: 300 мл.
- Су ыдысының сыйымдылығы: 300 мл.
- Шаң дорбасының сыйымдылығы: шамамен 3 л.
- Жұмыс уақыты: 100–240 мин (әртүрлі сору қуатымен).
- Зарядтау уақыты: шамамен 6 сағат.
- Сымсыз стандарт: IEEE 802.11 b/g/n.
- Жиілік диапазоны: 2412–2472 МГц.
- Таратқыштың қуаты: 17,83 дБм.
- Өлшемі: 350 мм x 98 мм.
- Салмағы: шамамен 7,5 кг.

Монтаждау, сақтау, тасымалдау (тасу), өткізу және кәдеге жарату ережелері мен шарттары

- Құрылғы қандай да болмасын монтаждауды немесе бекітуді талап етпейді.
- Құрылғыны қаптамада, өндірушінің және тұтынушының жылытылатын үй-жайларында ауаның 5 және 40 °C аралығындағы температурада және ауаның 80%-дан аспайтын салыстырмалы ылғалдылығында сақтау керек. Үй-жайда жемірілуді тудыратын жегі қоспалар (қышқылдардың, сілтілердің булары) болмауы тиіс.
- Құрылғының тасымалдануы құрғақ ортада жүзеге асырылуы тиіс.
- Құрылғы ұқыпты өңдеуді талап етеді, оны шаң, кір, соққы, ылғал, от және т.б. әсерінен қорғаңыз.
- Құрылғыны сату жергілікті заңнамасына сәйкес жүргізілуі керек.
- Бұйымның қызмет ету мерзімі аяқталғаннан кейін оны қарапайым тұрмыстық қоқыспен бірге тастауға болмайды. Оның орнына, ол федералды немесе жергілікті заңнамаға сәйкес қайта өңдеу және қайта өңдеу үшін электрлік және электронды жабдықты тиісті қабылдау бекетіне қайта өңдеуге жіберіледі. Осы бұйымды дұрыс жоюды қамтамасыз ете отырып, сіз табиғи ресурстарды үнемдеуге және қоршаған ортаға және адамдардың денсаулығына зиян келтірмеуге көмектесесіз. Бұл бұйымды қабылдау және жою бекеттері туралы қосымша ақпаратты жергілікті муниципалды органдардан немесе тұрмыстық қалдықтарды шығаратын кәсіпорыннан алуға болады.
- Құрылғының ақаулығы анықталған жағдайда, тез арада авторландырылған сервистік орталыққа хабарласу немесе құрылғыны кәдеге жарату керек.

Кепілдік міндеттемелер

Өндіруші кепілдік мерзімі ішінде құрылғының үздіксіз жұмыс істеуіне, сондай-ақ материалдар мен жинақтарда ақаулардың болмауына кепілдік береді. Кепілдік мерзімі бұйымды сатып алған сәттен бастап есептеледі және тек жаңа өнімдерге қолданылады. Кепілдік қызмет көрсету пайдаланушының басшылығына сәйкес бұйымды пайдалану шартымен кепілдік мерзімі ішінде тұтынушының кінәсіз істен шыққан элементтерді тегін жөндеу немесе ауыстыруды қамтиды. Элементтерді жөндеу немесе ауыстыру уәкілетті сервис орталықтарының аумағында жүргізіледі.
Кепілдік мерзімі: 24 ай.
Пайдалану мерзімі: 36 ай.
Сервистік орталықтардың өзекті тізімі келесі мекенжай бойынша:
https://www.dns-shop.kz/service-center/

Қосымша ақпарат

Өндіруші: Шэньчжэнь Хуасинь Информэйшн Тэкнолоджи Ко., Лтд.
B101, B201, B301, B401, B501, B601, B701, B801, 4-ғим., №7 өнеркәсіптік аймағы, Хэшуйкоу Комьюнити, Матянь көш., Гуанмин ауд., Шэньчжэнь қ., Гуандун пров., Қытай.
Қытайда жасалған.

Импортер / юр. лицо, принимающее претензии в Республике Казахстан:
ТОО «ДНС КАЗАХСТАН», г. Астана, р-н Сарыарка, пр-т Сарыарқа, зд. 12, Республика Казахстан.
Импорттаушы / Қазақстан Республикасында талаптар қабылдайтын заңды тұлға: «DNS QAZAQSTAN (ДНС КАЗАХСТАН)» ЖШС, Астана қ-ы, Сарыарқа ауданы, Сарыарқа д-лы, 12 ғ-т, Қазақстан Республикасы.
Адрес электронной почты / электронды пошта мекен-жайы: info@dns-shop.kz

Өнім Кеден одағының техникалық регламентінің талаптарына сәйкес келеді:

- «Техникалық құралдардың электромагниттік үйлесімділігі» КО ТР 020/2011;
- «Төмен вольты жабдықтың қауіпсіздігі туралы» КО ТР 004/2011.

Тауар Еуразиялық экономикалық одақтың «Электртехника және радиоэлектроника бұйымдарында қауіпті заттарды қолдануды шектеу туралы» ЕАЭО ТР 037/2016 техникалық регламентінің талаптарына сәйкес келеді.

Өнімнің сыртқы түрі, оның мазмұны мен техникалық сипаттамалары алдын ала ескертусіз өзгертілуі мүмкін.

Интернеттегі мекен-жайы: http://www.mamibot.com



Өндіріс күні пайдаланушы нұсқаулығының орыс тіліндегі нұсқасында көрсетілген. V.1