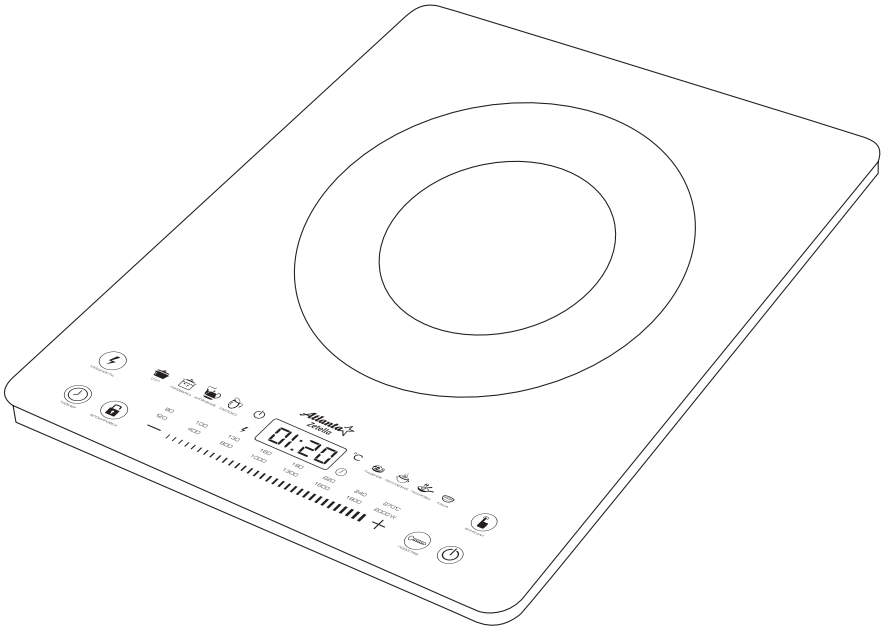

ATH-1760

Электроплитка индукционная
Индукциялық электроплитка

Инструкция по эксплуатации
Пайдалануға нұсқау

RUS

KZ

Ver.3.12.2011

ЭЛЕКТРОПЛИТКА ИНДУКЦИОННАЯ / ИНДУКЦИЯЛЫҚ ЭЛЕКТРОПЛИТКА

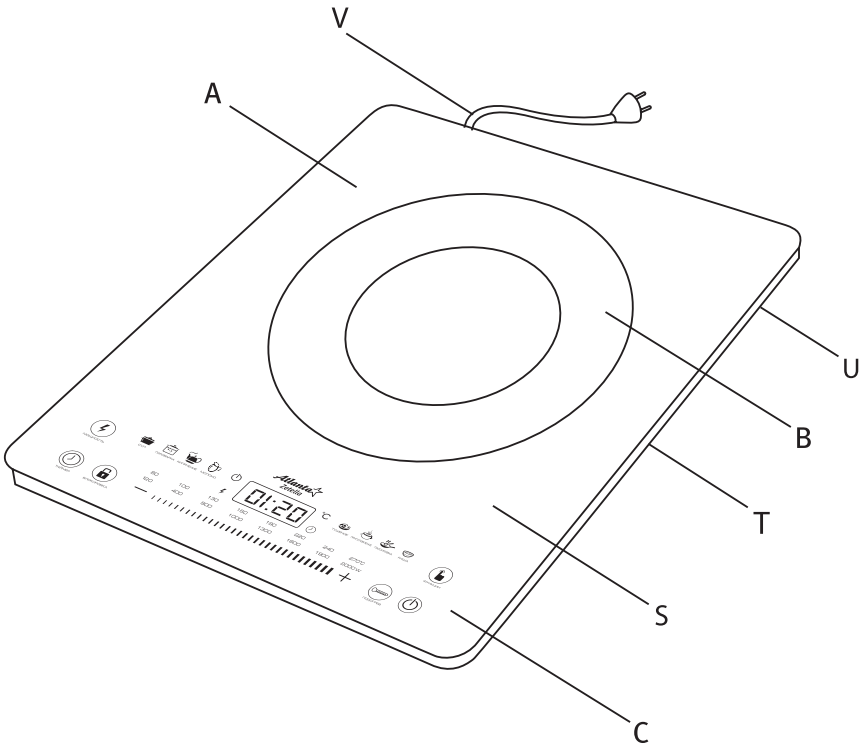

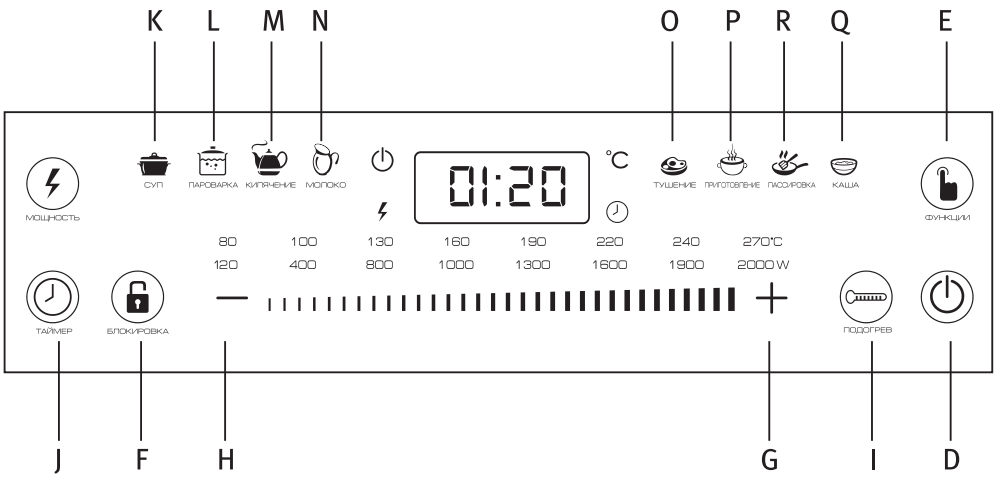

ИНСТРУКЦИЯ ПО ЭКСПЛУАТАЦИИ

УВАЖАЕМЫЙ ПОКУПАТЕЛЬ!
МЫ ПОЗДРАВЛЯЕМ ВАС С УДАЧНЫМ ВЫБОРОМ! ВЫ СТАЛИ ОБЛАДАТЕЛЕМ ПРОДУКЦИИ ТОРГОВОЙ МАРКИ “ATLANTA”,
КОТОРАЯ ОТЛИЧАЕТСЯ ПРОГРЕССИВНЫМ ДИЗАЙНОМ И ХОРОШИМ КАЧЕСТВОМ ИСПОЛНЕНИЯ. МЫ НАДЕЕМСЯ, ЧТО НАША ПРОДУКЦИЯ СТАНЕТ ВАШИМ СПУТНИКОМ НА ДОЛГИЕ ГОДЫ.

ПЕРЕД НАЧАЛОМ ИСПОЛЬЗОВАНИЯ

Пожалуйста, внимательно прочтите данную инструкцию перед началом эксплуатации прибора.
Посуда, используемая для индукционной плитки, должна обладать четко выраженными ферромагнитными свойствами. Это посуда из чугуна, нержавеющей стали, эмалированная посуда или посуда со сложным дном, содержащая в своем составе материалы с ферромагнитными свойствами. Посуда, рекомендованная для индукционных плит, должна быть отмечена соответствующим знаком. Обладающая ферромагнитными свойствами посуда, не отмеченная производителем как рекомендованная для индукционных плит, может издавать посторонние звуки в процессе работы.
Посуда из меди, алюминия, жаростойкого стекла и прочих немагнитных материалов не подходит для использования на индукционной плите. Если установить не подходящую посуду на плитку, то система выдаст ошибку «E0». И если на плитку не будет установлена подходящая посуда в течение 30 секунд, плитка автоматически выключится.

МЕРЫ БЕЗОПАСНОСТИ

- Система безопасности не позволит плитке включиться при использовании посуды, у которой размер диаметра дна менее рекомендованного. Ставьте посуду ровно, это также может повлиять на отключение плитки системой безопасности.
- Не следует ставить на плитку пустую сковородку или кастрюлю, конфорка очень быстро нагревается.
- Масло, оставленное на работающей плитке без внимания, может загореться. Ни в коем случае не тушите загоревшееся масло водой.
- Не передвигайте плиту с установленной на ней посудой.
- Не кладите на плиту ножи, крышки и другие металлические предметы. При работе прибора они могут нагреться.
- Будьте очень осторожны при пользовании плитки. Аккуратно ставьте посуду на поверхность плитки с керамическим покрытием во избежание ее поломки. От небрежного использования керамическая поверхность может потрескаться.
- Не нагревайте на плите закрытые консервные банки, так как они могут взорваться.

RUS 3-11
KZ 12-20

• Не дотрагивайтесь до поверхности плитки сразу после завершения приготовления во избежание получения ожога. Дайте полностью остыть поверхности в течении нескольких минут.

• Прибор приспособлен для работы от источника тока, характеристики которого указаны на заводской маркировке устройства.

• Никогда не закрывайте воздухозаборные и воздуховыводящие отверстия, в противном случае это приведет к перегреванию прибора и оплавлению корпуса.

• Следите за тем, чтобы в воздухозаборные отверстия не попадали посторонние предметы.

• Избегайте близости с легко деформирующимися от высокой температуры предметами.

• Не пользуйтесь плиткой в ванных комнатах или около других источников воды.

• ПРИБОР НЕ ПРЕДНАЗНАЧЕН ДЛЯ ИСПОЛЬЗОВАНИЯ ЛИЦАМИ (ВКЛЮЧАЯ ДЕТЕЙ) С ПОНИЖЕННЫМИ ФИЗИЧЕСКИМИ, ЧУВСТВЕННЫМИ ИЛИ УМСТВЕННЫМИ СПОСОБНОСТЯМИ ИЛИ ПРИ ОТСУТСТВИИ У НИХ ЖИЗНЕННОГО ОПЫТА ИЛИ ЗНАНИЙ, ЕСЛИ ОНИ НЕ НАХОДЯТСЯ ПОД КОНТРОЛЕМ ИЛИ НЕ ПРОИНСТРУКТИРОВАНЫ ОБ ИСПОЛЬЗОВАНИИ ПРИБОРА ЛИЦОМ, ОТВЕТСТВЕННЫМ ЗА ИХ БЕЗОПАСНОСТЬ.

• При повреждении шнура питания во избежание опасности его должен заменить изготовитель или его агент, или аналогичное квалифицированное лицо.

• НЕ ОСТАВЛЯЙТЕ ПРИБОР БЕЗ ПРИСМОТРА, КОГДА ОН ВКЛЮЧЕН ИЛИ КОГДА РЯДОМ С НИМ НАХОДЯТСЯ ДЕТИ. НЕ ПОЗВОЛЯЙТЕ ДЕТЯМ ИГРАТЬ ИЛИ ПОЛЬЗОВАТЬСЯ ПЛИТКОЙ, ДЕТЯМ ОТ 8 ЛЕТ И СТАРШЕ, РАЗРЕШЕНО ПОЛЬЗОВАТЬСЯ ПРИБОРОМ ПОД ПОСТОЯННЫМ НАДЗОРОМ ВЗРОСЛЫХ.

• Не устанавливайте плитку на мягкие, неровные, термонеустойчие поверхности.

• Не перекручивайте шнур и не наматывайте его на прибор.

• При подключении прибора запрещается использовать электрический удлинитель.

• Не допускайте, чтобы сетевой шнур свисал со стола, так как дети могут потянуть за него и получить травму.

• Для уменьшения опасности пожара или удара электрическим током:

- храните неиспользуемую плитку отсоединенной от сети;
- не вскрывайте корпус изделия;
- не подвергайте электрическую часть аппарата воздействию дождя или влаги;
- не погружайте аппарат в воду или иную жидкость;
- ХРАНИТЕ НЕИСПОЛЬЗУЕМЫЙ ПРИБОР ОТСОЕДИНЕННЫМ ОТ СЕТИ, УСТРОЙСТВО ПРЕДСТАВЛЯЕТ ОПАСНОСТЬ ДАЖЕ КОГДА УСТРОЙСТВО ОТКЛЮЧЕНО;
- не используйте прибор во влажных местах;
- не работайте с плиткой, если Ваши руки мокрые;
- не вставляйте и не вынимайте вилку из розетки мокрыми руками;

- не допускайте перегрева вилки; следите за тем, чтобы она плотно и полностью была вставлена в розетку;
- не пользуйтесь плиткой, если сетевой провод поврежден или намочен;
- отключайте прибор от сети перед чисткой;
- никогда не дергайте за сетевой шнур, если хотите отключить прибор; аккуратно выньте вилку из розетки;
- храните прибор в сухом, прохладном месте.

• Прибор предназначен для эксплуатации в быту, внутри помещений с положительной температурой. Запрещается использовать прибор в профессиональных целях.

Если во время работы произошли какие-либо неполадки или механические повреждения, не используйте прибор. В этом случае обратитесь в ближайший сервисный центр с гарантийным талоном. Никогда не устраняйте неполадки самостоятельно.

• Не располагайте аппарат вблизи источников тепла, таких как: радиаторы отопления, газовые плиты; или в местах, подверженных воздействию прямых солнечных лучей, чрезмерной пыли, механической вибрации или ударных нагрузок.

• После транспортировки в условиях пониженных температур не включайте аппарат в сеть ранее, чем после двух часов его нахождения в теплом помещении.

Не используйте химически активные жидкости (бензин, керосин, спирт, различные растворители) для чистки корпуса крана.

• Любые ошибки хранения, транспортировки и использования прибора не покрываются гарантией.

RUS
3-11

KZ
12-20

ОСНОВНЫЕ ЭЛЕМЕНТЫ ИНДУКЦИОННОЙ ЭЛЕКТРОПЛИТКИ

A - стеклокерамическая поверхность
B - варочная зона
C - зона управления
D - кнопка включения/выключения
E - кнопка выбора режимов приготовления «Функции»
F - кнопка блокировки панели управления
G - кнопка увеличения «+»
H - кнопка уменьшения «-»
I - кнопка выбора функции «Подогрев»
J - кнопка выбора функции «Таймер»
K - индикатор функции «Суп»
L - индикатор функции «Пароварка»
M - индикатор функции «Кипячение»
N - индикатор функции «Молоко»
O - индикатор функции «Тушение»
P - индикатор функции «Приготовление»
Q - индикатор функции «Каша»
R - индикатор функции «Пассировка»
S - корпус
T - вентиляционное отверстие входное
U - вентиляционное отверстие выходное
V - сетевой шнур

ТЕХНИЧЕСКИЕ ХАРАКТЕРИСТИКИ

Напряжение:	AC 88-280 В
Частота:	50/60 Гц
Максимальная мощность:	2000 Вт
Рекомендованный диаметр посуды:	12-20 см
Электрошнур:	1,5 м 2х0,75 мм
Вес:	1,6 кг
Размеры изделия:	29,0х37,0х4,0 см
Размер поверхности:	29,0 х 37,0 см
Срок службы:	3 года

При бережном использовании срок службы может значительно превысить показатель, установленный производителем.

Дата производства представлена на лейбле изделия в формате ММ.ГГГГ

ПРИНЦИП РАБОТЫ

Индукционные плиты в своей работе используют явление «вихревого тепла» магнитного поля открытое Фарадеем.
Катушка индуктивности, расположенная под стеклокерамической поверхностью, проецирует магнитные волны на дно посуды, тем самым нагревая непосредственно дно посуды. Нагревательным элементом служит само дно посуды, тем самым удается избежать существенных расходов энергии рассеиваемой дополнительным нагревательным элементом традиционных электрических плиток, обладающих ТЭНом в своей конструкции. Индукционная плита начинает нагревать посуду сразу без эффекта инерции присущей любому ТЭНу, что значительно влияет на экономию энергии. КПД данной системы доходит до 94,36%.

РАБОТА ЭЛЕКТРОПЛИТКИ

1. Устанавливайте плиту на устойчивую, ровную поверхность, на расстоянии 10 см от стены. Полностью размотайте шнур.
2. Вставьте вилку в розетку.
3. Прозвучит звуковой сигнал и на дисплее отобразится линия. Нажмите на кнопку включения. Прибор находится в режиме ожидания.
4. Установите посуду с продуктом, в которой Вы собираетесь готовить, на плитку. Старайтесь ставить посуду ровно на индукционную катушку, контуры которой отмечены на поверхности плитки кругами.
Малый круг указывает минимально рекомендованный диаметр посуды. Большой круг указывает на максимально рекомендованный диаметр используемой Вами посуды.

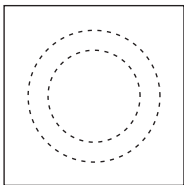

5. Нажмите на кнопку «Функции» один раз. Прозвучит звуковой сигнал. Плитка сразу же включится, на дисплее отразится символ 2000 (2000 Вт), плитка находится в режиме «Приготовление». Загорится индикатор, указывающий на данную функцию. Данный режим предназначен для ручной установки мощности в пределах от 120 Вт - слабый «огонь», до 2000 Вт - максимальный «огонь». Корректировка осуществляется нажатием на кнопки «+» и «-». Данный режим удобен для приготовления различных блюд. В данном режиме Вы также можете воспользоваться функцией таймера отключение плитки через определенное время.
6. Функция таймера отключения активируется нажатием на кнопку «Таймер» и последующей установкой необходимого времени кнопками «+» и «-». Быстрое нажатие на кнопки «+» и «-» дает возможность устанавливать время по одной минуте, более длительное нажатие на кнопки «+» и «-» позволяет устанавливать время с интервалом в десять минут. Максимальное время, которое можно установить - 4 часа. Данная функция очень полезна, если Вы готовите знакомое

RUS 3-11
KZ 12-20

блюдо и знаете, когда плитку следует отключить. Функция таймера отключения может быть также вызвана в режимах «Каша», «Обжаривание», «Тушение». Функция активируется через 5 секунд после установленного времени. Для отмены нажмите заново кнопку «Таймер».

7. Нажмите на кнопку «Функции» для того чтобы выбрать следующую предустановленную функцию.

«Суп»: Нажмите на кнопку «Функции» один раз. Загорится индикатор, указывающий на данную функцию. На дисплее отразится число 1600 (1600 Вт). Данный режим подходит для варки супов. В данном режиме Вы можете воспользоваться функцией таймера включения плитки через определенное время.

«Пароварка»: Нажмите на кнопку «Функции» еще один раз. Загорится индикатор, указывающий на данную функцию. Загорится индикатор 800 (800 Вт). Данный режим подходит для приготовления продуктов на пару. В данном режиме Вы можете воспользоваться функцией таймера включения плитки через определенное время.

«Кипячение»: Нажмите на кнопку «Функции» еще один раз. Загорится индикатор, указывающий на данную функцию. На дисплее отразится число 2000 (2000 Вт). В данном режиме Вы можете воспользоваться функцией таймера включения плитки через определенное время.

«Молоко»: Нажмите на кнопку «Функции» еще один раз. Загорится индикатор, указывающий на данную функцию. Загорится индикатор 120 (120 Вт). Диапазон мощности в данном режиме 120-2000 Вт. Вы можете установить необходимую мощность с помощью кнопок «+» и «-». Данный режим удобен для приготовления каши. Если Вы чувствуете что мощность избыточна, используйте кнопку понижения мощности «-». В данном режиме вы можете воспользоваться функцией таймера отключения плитки через определенное время.

«Тушение»: Нажмите на кнопку «Функции» еще один раз. Загорится индикатор, указывающий на данную функцию, и на дисплее отобразится 240 (240°С). Диапазон температуры в данном режиме 80-270°С. Вы можете установить необходимую температуру с помощью кнопок «+» и «-». Если Вы чувствуете что температура избыточна, используйте кнопку понижения «-». В данном режиме Вы можете воспользоваться функцией таймера отключения плитки через определенное время.

«Приготовление»: Нажмите на кнопку «Функции» еще один раз. Загорится индикатор, указывающий на данную функцию, и на дисплее отобразится 270 (270°С). Диапазон температуры в данном режиме 80-270°С. Вы можете установить необходимую температуру с помощью кнопок «+» и «-». Если Вы чувствуете что температура избыточна, используйте кнопку понижения «-». В данном режиме Вы можете воспользоваться функцией таймера отключения плитки через определенное время.

«Пассировка»: Нажмите на кнопку «Функции» еще один раз. Загорится индикатор, указывающий на данную функцию, и на дисплее отобразится 240 (240°С).

Диапазон температуры в данном режиме 80-270°С. Вы можете установить необходимую температуру с помощью кнопок «+» и «-». Если Вы пользуетесь сковородкой с толстым дном можно воспользоваться силой огня 100°С ручного управления. Для тонких сковородок используйте этот режим в виду возможности возгорания масла. Если Вы чувствуете что температура избыточна, используйте кнопку понижения «-». В данном режиме Вы можете воспользоваться функцией таймера отключения плитки через определенное время.

«Каша»: Нажмите на кнопку «Функции» один раз. Загорится индикатор, указывающий на данную функцию. Загорится индикатор 1300 (1300 Вт). Диапазон мощности в данном режиме 120-2000 Вт. Вы можете установить необходимую мощность с помощью кнопок «+» и «-». Данный режим удобен для приготовления каши. Если Вы чувствуете что мощность избыточна, используйте кнопку понижения мощности «-». В данном режиме вы можете воспользоваться функцией таймера отключения плитки через определенное время.

8. Нажмите на кнопку «Подогрев» для выбора функции подогрева. Загорится индикатор, указывающий на данную функцию. На дисплее отразится число 80 (80 °С). Данный режим подходит для подогрева уже приготовленной еды, а также молока. В данном режиме Вы можете воспользоваться функцией таймера включения плитки через определенное время.

9. Функция таймера включения может быть активирована нажатием на кнопку «Таймер» и последующей установкой необходимого времени кнопками «+» и «-». Быстрое нажатие на кнопки «+» и «-» дает возможность устанавливать время по одной минуте, более длительное нажатие на кнопки «+» и «-» позволяет устанавливать время с интервалом в десять минут. Максимальное время, которое можно установить - 24 часа. Для отмены нажмите заново кнопку «Таймер». Данная функция очень полезна, если Вы хотите приготовить блюдо к определенному времени с отсрочкой включения на несколько часов, например завтраку или к обеду. Данной функцией можно пользоваться в режимах «Кипячение», «Суп», «Подогрев», «Пароварка», «Каша». Функция активируется через 5 секунд после установленного времени. Для отмены нажмите заново кнопку «Таймер».

10. После окончания эксплуатации нажмите кнопку выключения, чтобы выключить плиту. Охлаждающая система плитки будет работать еще около минуты, затем автоматически отключится. Не прикасайтесь к варочной поверхности сразу после выключения электроплитки. Остаточное тепло от посуды может сильно нагреть поверхность.

11. Нажмите на кнопку «Мощность» один раз, на дисплее отразится значение мощности. Если Вы нажмете на кнопку «Мощность» еще раз, то на дисплее отразится значение напряжения вашей сети в данный момент.

12. Как только охлаждающая система остановится, отключите прибор от сети. Не отключайте плитку из сети сразу, внутренние компоненты должны быть охлаждены, прежде чем Вы отключите плитку полностью.

RUS 3-11
KZ 12-20

ПРИМЕЧАНИЯ

- Если температура стеклокерамической конфорки слишком высокая, то плитка автоматически отключится.
- Не кладите рядом с плиткой и на плиту намагниченные предметы и электронные компоненты, такие как кредитные карточки и мобильные телефоны, они могут быть повреждены остаточным магнитным полем даже выключенной плитки.
- Для приготовления каши и кипячения молока рекомендуем Вам режим «огня» «100-120 °С», в зависимости от посуды которую Вы используете. При более высокой мощности каша и молоко может легко подгореть даже при активном помешивании.
- Рекомендуем Вам пользоваться посудой с толстым дном, это позволит Вам увеличить мощность для приготовления многих блюд без опасения подгорания.
- Производитель оставляет за собой право вносить в конструкцию плитки незначительные изменения без дополнительного объявления.

ЧИСТКА И УХОД

- Нажмите кнопку выключения, дайте ей остыть и отключите ее от источника тока. Затем протрите стеклокерамическую поверхность мягкой влажной тряпочкой. Не используйте химически активные или абразивные моющие средства для чистки поверхности, так как это может повредить ее поверхность.
- Избегайте попадания воды или остатков пищи в вентиляционные отверстия.
- Не чистите плитку при помощи инструментов.
- Никогда не погружайте изделие в воду или другую жидкость.

УКАЗАНИЯ ПО ЗАЩИТЕ ОКРУЖАЮЩЕЙ СРЕДЫ

Старые приборы представляют собой совокупность технических материалов и поэтому не могут быть утилизированы с бытовыми отходами! Поэтому мы хотели бы попросить Вас активно поддержать нас в деле экономии ресурсов и защиты окружающей среды и сдать этот прибор в приемный пункт утилизации (если таковой имеется).



Возможные проблемы и способы их устранения:

Код ошибки	Возможные причины	Решение проблемы
E0	Не установлена посуда или посуда не подходит для индукционных плит	Используйте посуду для индукционных плит рекомендованного размера
E1	Напряжение сети не соответствует стандартному: Напряжение слишком низкое	Свяжитесь с поставщиком энергии для устранения данной проблемы или установите стабилизатор напряжения
E2	Напряжение сети не соответствует стандартному: Напряжение слишком высокое	Свяжитесь с поставщиком энергии для устранения данной проблемы или установите стабилизатор напряжения
E3	Перегрев поверхности плитки: Посуда пустая или Вы выбрали слишком высокую мощность для данного продукта	Проверьте, не выкипела ли вода в посуде, убавьте мощность приготовления
E4	Короткое замыкание цепи или отсутствуют показания терморезистора	Проверьте, не попала ли пища или вода в воздушные отверстия, обратитесь в сервисный центр
E5	Перегрев биполярного транзистора, поломка охлаждающего вентилятора, блокированы отверстия вентиляции	Проверьте, не попала ли пища или другие посторонние предметы в воздушные отверстия, обратитесь в сервисный центр
E6	Короткое замыкание терморезистора биполярного транзистора или отсутствуют показания от него	Обратитесь в сервисный центр
E7	Ошибка индукционной катушки: нет контакта или повреждение катушки	Обратитесь в сервисный центр

RUS 3-11
KZ 12-20

ПАЙДАЛАНУҒА НҰСҚАУ

ҚҰРМЕТТІ САТЫП АЛУШЫ!
БІЗ СІЗДІ СӘТТІ ЖАСАҒАН ТАҢДАУЫҢЫЗБЕН ҚҰТТЫҚТАЙМЫЗ! СІЗ ІЛГЕРІЛЕУШІЛІК ДИЗАЙНМЕН ЖӘНЕ ЖАҚСЫ ОРЫНДАУШЫЛЫҚ САПАСЫМЕН ЕРЕКШЕЛЕНЕТІН “ATLANTA” САУДА МАРКАСЫНЫҢ ИЕГЕРІ БОЛДЫҢЫЗ. БІЗДІҢ ӨНІМІМІЗ ҰЗАҚ ЖЫЛДАРҒА СІЗГЕ СЕРІК БОЛАДЫ ДЕП ҮМІТТЕНЕМІЗ.

ПАЙДАЛАНУ АЛДЫНДА

Құрылғыны пайдаланар алдында осы нұсқаулықты мұқият оқып шығыңыз. Индукциялық плитка үшін пайдаланылатын ыдыс айқын көрінетін ферромагниттік қасиеттерге ие болуы тиіс. Бұл шойыннан, қақ тұрмайтын болаттан жасалған, эмальденген ыдыс немесе құрамында ферромагниттік қасиеттері бар түбі күрделі ыдыстар. Индукциялық плиталар үшін ұсынылған ыдыс сәйкесті таңбамен белгіленген болуы керек. Ферромагниттік қасиеттері бар, индукциялық плиталар үшін ұсынылатын таңбамен белгіленбеген ыдыс жұмыс жасау барысында дыбыстар шығаруы мүмкін. Мыстан, алюминийден, ыстыққа төзімді шыныдан және басқа да магниттік емес материалдардан жасалған ыдыстар индукциялық плитада пайдалануға жарамайды. Егер де плитаға орнататын болсаңыз, онда жүйе «E0» деген қатені шығарады. Және егер де 30 секундтың ішінде сәйкесті ыдыс орнатылмаса, плитак автоматты түрде өзі сөнеді.

ҚАУІПСІЗДІК ШАРАЛАРЫ

- Пайдалануға ұсынылмаған түбі өте жұқа ыдысты пайдалануда қауіпсіздік жүйесі плитаның қосылуына жол бермейді. Ыдысты тігінен дұрыстап қойыңыз, бұл да плитаның қауіпсіздік жүйесімен сөндірілуіне ықпал етуі мүмкін.
- Плитаға бос табаны қоюға болмайды, конфорка тез қызады.
- Жұмыс істеп тұрған плитаның үстінде қараусыз қалған май жануы мүмкін. Жанған майды сумен сөндіруші болмаңыз.
- Плитаны үстіне қойылған ыдыспен бірге жылжытпаңыз.
- Плитаға пышақ, қақпақ және басқа да металл заттарды қоймаңыз. Құрылғының жұмыс істеп тұрған кезінде олар ысуы мүмкін.
- Плитаны пайдалану кезінде өте сақ болыңыз. Керамикалық жабыны бар ыдыстың сынуын болдырмас үшін плита үстіне оны абайлап қойыңыз. Салғырт пайдалану нәтижесінде керамикалық беті сынуы мүмкін.
- Плитада жабық консервалық банкаларды ысытпаңыз, олар жарылуы мүмкін.
- Ас дайындап болған соң плитаның бетін ұстамаңыз, күйіп қалуыңыз мүмкін. Бірнеше минут суына мұрсат беріңіз.
- Құрылғы сипаттамалары нұсқаулықта көрсетілген ток көзінен жұмыс жасауға бейімделген.

ПАЙДАЛАНУҒА НҰСҚАУ

• Ешқашан ауа кіргізіп, шығаратын саңылауларды жаппаңыз, олай болған жағдайда бұл құрылғының ысуына және корпусының балқуына әкеліп соқтырады.
• Ауа кіретін саңылауына басқа заттардың енуіне жол бермеңіз.
• Жоғары температурадан жеңіл деформацияланатын заттармен жанасуын болдырмаңыз.
• Плитаны жуынатын бөлмелерде немесе басқа да су көздері бар жерлерде пайдаланбаңыз.
• ҚҰРЫЛҒЫ ФИЗИКАЛЫҚ, СЕЗІНУ НЕМЕСЕ АҚЫЛ-ЕСТІК ҚАБІЛЕТТЕРІ (БАЛАЛАРДЫ ҚОСА АЛҒАНДА) ТӨМЕН ТҰЛҒАЛАРДЫҢ ПАЙДАЛАНУЫНА АРНАЛМАҒАН, ЕГЕР ОЛАР СОЛАРДЫҢ ҚАУІПСІЗДІГІНЕ ЖАУАПТЫ ТҰЛҒАНЫҢ БАҚЫЛАУЫНДА БОЛМАСА НЕМЕСЕ ҚҰРЫЛҒЫНЫҢ ПАЙДАЛАНУЫ ТУРАЛЫ ҮЙРЕТІЛМЕГЕН БОЛСА.
• Шнурдың зақымдалуында қауіптілікті болдырмас үшін оны өндіруші немесе оның агенті, болмаса басқа ұқсас білікті тұлға ауыстыруы қажет.
• ҚҰРЫЛҒЫ ҚОСУЛЫ КЕЗІНДЕ, НЕМЕСЕ ЖАНЫНДА БАЛАЛАР ЖҮРГЕН КЕЗДЕ ОНЫ ҚАРАУСЫЗ ҚАЛДЫРМАҢЫЗ. ӨЗІҢІЗДІҢ БАҚЫЛАУЫҢЫЗСЫЗ ПЛИТАНЫ БАЛАЛАРДЫҢ ҚОСУЫНА ЖОЛ БЕРМЕҢІЗ.
• Плитаны жұмсақ, тегіс емес, термотұрақты емес бетке қоймаңыз.
• Шнурды айналдырмаңыз, оны құрылғыға орамаңыз.
• При подключении прибора запрещается использовать электрический удлинитель.
• Не допускайте, чтобы сетевой шнур свисал со стола, так как дети могут потянуть за него и получить травму.
• Өрт қауіпсіздігін немесе электрлік токпен ұрылуын азайту үшін:
- пайдаланылмайтын плитаны желіден ажыратулы күйінде сақтаңыз;
- өнім корпусын ашпаңыз;
- аппараттың электрлік бөлігін жаңбырға немесе ылғалға душар етпеңіз.
- суға немесе басқа да сұйықтыққа батырмаңыз;
- ПАЙДАЛАНЫЛМАЙТЫН АППАРАТТЫ ЖЕЛІДЕН АЖЫРАТУЛЫ КҮЙДЕ САҚТАҢЫЗ, УДЫРАДЫ;
- құрылғыны ылғал жерлерде пайдаланбаңыз;
- қолдарыңыз су болса, плитамен жұмыс жасамаңыз;
- сулы қолмен ашаны розеткаға тығып, суырмаңыз;
- ашаның қатты ысуына жол бермеңіз; оның толықтай және ныңыз розеткаға кіргенін қадағалаңыз;
- егер де желілік сым зақымдалған немесе ылғал болса, плитаны пайдаланбаңыз;
- құрылғыны тазарту алдында желіден ажыратыңыз;
- құрылғыны ажыратқыңыз келсе, ешқашан желілік шнурдан тартпаңыз; ашаны розеткадан ақырындап ажыратыңыз;

RUS 3-11
KZ 12-20

- құрылғыны құрғақ, салқындау жерде сақтаңыз.
• Плита жеке қажеттіліктер үшін бөлме ішінде қолайлы температурада пайдалануға есептелген. Құрылғыны кәсіби мақсаттарда пайдалануға тыйым салынады.
• Егер де жұмыс барысында қандай да бір келеңсіздіктер немесе механикалық зақымдалулар туындаса, құрылғыны пайдаланбаңыз. Бұл жағдайда жақын маңдағы қызмет көрсету орталығына кепілдік талонмен шағымданыңыз. Ешқашанда келеңсіздіктерді өз бетіңізбен шешпеңіз.
• Аппаратты жылу радиаторлары, газ плиталары секілді жылу көздерінің жанында немесе тікелей күн сәулесіне, шамадан тыс шаңға, механикалық вибрацияға немесе соққы күштері әсерлеріне шалдыққыш жерлерге қоймаңыз.
• Төменгі температурадағы жағдайларда транспорттаудан кейін аппаратты жылы бөлменің ішінде екі сағаттан бұрын қоспаңыз.
Құрылғыны тазалау үшін химиялық белсенді сұйықтықтарды пайдаланбаңыз (бензин, керосин, спирт, әр түрлі еріткіштер).
• Құрылғыны сақтау, транспорттау және пайдаланудың кез-келген қателіктері кепілдемемен өтелмейді.

ИНДУКЦИЯЛЫҚ ЭЛЕКТРОПЛИТКАНЫҢ НЕГІЗГІ ЭЛЕМЕНТТЕРІ

A – шыныкерамикалық беті
B – пісіру аумағы
C – басқару аумағы
D – қосу/сөндіру батырмасы
E – «Функциялар» даярлау тәртіптерін таңдау батырмасы
F – басқару панелін құлыптау түймесі
G – «+» арттыру батырмасы
H – «-» азайту батырмасы
I – «Ысыту» функциясын таңдау батырмасы
J – «Таймер» функциясын таңдау батырмасы
K – «Сорпа» функциясы индикаторы
L – «Булап қайнату» функциясы индикаторы
M – «Қайнату» функциясы индикаторы
N – «Сүт» функциясы индикаторы
O – «Бұқтыру» функциясы индикаторы
P – «Әзірлеу» функциясы индикаторы
Q – «Ботқа» функциясы индикаторы
R – «Қуыру» функциясы индикаторы
S – корпусы
T – ауа кіргізетін саңылау
U – ауа шығаратын саңылау
V – желілік шнур

ТЕХНИКАЛЫҚ СИПАТТАМАЛАРЫ

Кернеуі:	AC 88-280 В
Жиілігі:	50/60 Гц
Жоғары қуаттылығы:	2000 Вт
Ыдыстың ұсынылатын диаметрі:	12-20 см
Электрошнур:	1,5 м 2х0,75 мм
Салмағы:	1,6 кг
Өнімнің өлшемдері:	29,0х37,0х4,0 см
Жұмыс істеу бетінің өлшемдері:	29,0 х 37,0 см
Қызмет ету мерзімі:	3 жыл

Ұқыпты пайдалануда қызмет ету мерзімі өндіруші орнатқан мерзімнен де асуы мүмкін.
Өндіріс күні бұйымның лейблінде ММ.ГГГГ форматында берілген.

RUS 3-11
KZ 12-20

ЖҰМЫС ЕРЕЖЕЛЕРІ

Индукциялық плиталар жұмыс істеу кезінде Фарадей ашқан магниттік өрістің «желдік жылу» құбылысын пайдаланады.
Шыныкерамикалық беттің астында орналасқан индуктивтілік катушкасы магниттік толқындарды ыдыс түбіне проекциялайды, осылайша ол ыдыс түбін ысытады. Ысыту элементі болып ыдыстың түбі табылады, осылайша энергияның шығынын азайтуға да болады. Индукциялық плита кез-келген ТЭН-ге тән инерция әсерінсіз ыдысты ысытуды бастайды, бұл энергияны үнемдеуге айтарлықтай әсер етеді. Осы жүйенің ПЭК- 94,36%-ға дейін жетеді.

ЭЛЕКТРОПЛИТКАНЫҢ ЖҰМЫСЫ

1. Плитаны тұрақты, беті тегіс қабырғадан 10 м алшақ жерге орнатыңыз. Шнурды толығымен тарқатыңыз.
2. Ашаны розеткаға тығыңыз.
3. Дыбыстық дабыл шығады және дисплейде сызық көрінеді. Құрылғы күту тәртібінде болады.
4. Тамақ пісіретін ыдысыңызда плитаға қойыңыз. Ыдысты индукциялық катушкаға тегістеп қоюға тырысыңыз. Ең кіші шеңбері ұсынылатын ең кіші ыдыс диаметрін көрсетеді. Үлкен шеңбер пайдаланатын ыдысыңыздың ең жоғары диаметрін ұсынады.

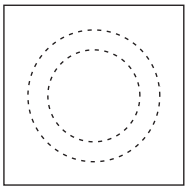

5. «Функциялар» батырмасына бір рет басыңыз.
Дыбыс дабылы шығады. Плитка бірден іске қосылады, на дисплейде 2000 (2000 Вт) символы көрінеді, плитка қолмен басқару «Әзірлеу» тәртібінде болады. Осы функцияға сілтейтін индикатор жанады. Бұл тәртіп қуаттылықты қолмен орнату үшін арналған 120 Вт-тан бастап – әлсіз «от», 2000 Вт-қа дейін – жоғары «от». Түзетулер «+» және «-» батырмаларына басу арқылы жүзеге асырылады. Осы тәртіп әр түрлі тамақтарды дайындау үшін ыңғайлы.
6. Сөндіру таймерінің функциясы «Таймер» батырмасына басу арқылы және «+» пен «-» батырмалары арқылы қажетті уақытты орнатумен белсендіріледі. «+» пен «-» батырмаларына тез-тез басу уақытты бір минуттап, ал ұзақ уақыт басу уақытты 10 минут интервалымен орнатуға мүмкіндік береді. Орнатуға болатын ең жоғары уақыт – 4 сағат. Бұл функция өте пайдалы, егер Сіз белгілі бір асты даярлайтын блсаңыз, және плитаны қашан сөндіру керектігін білетін болсаңыз. Таймер функциясы сондай-ақ «Ботқа», «Қуыру», «Бұқтыру» тәртіптерінде де шақырылуы мүмкін. Функция орнатылған уақыттан соң 5 секундтан кейін белсендіріледі. Кері қайтару үшін қайтадан «Таймер» батырмасын басыңыз.

7. «Функции» батырмасына алдында орнатылған келесі функцияны таңдау үшін басыңыз.

«Сорпа»: «Функциялар» батырмасына тағы да басыңыз. Осы функцияға сілтейтін индикатор жанады. Дисплейде 1600 (1600 Вт) саны көрінеді. Осы тәртіп сорпаны дайындауға ыңғайлы. Осы тәртіпте Сіз плитканы белгілі бір уақыттан кейін қосу таймері функциясын пайдалана аласыз.

«Буға қайнату»: «Функциялар» батырмасына тағы да басыңыз. Осы функцияға сілтейтін индикатор жанады. 800 (800 Вт) индикаторы жанады. Осы тәртіп өнімдерді буға пісіруге ыңғайлы. Осы тәртіпте Сіз плитканы белгілі бір уақыттан кейін қосу таймері функциясын пайдалана аласыз.

«Қайнату»: «Функциялар» батырмасына тағы да басыңыз. Осы функцияға сілтейтін индикатор жанады. Дисплейде 2000 (2000 Вт) саны көрінеді. Осы тәртіпте Сіз плитканы белгілі бір уақыттан кейін қосу таймері функциясын пайдалана аласыз.

«Сүт»: «Функциялар» түймесін тағы бір рет басыңыз. Осы функцияны көрсететін индикатор жанады. 120 (120 Вт) индикаторы жанады. Осы режимде қуат ауқымы 120-2000 Вт. Қажетті қуатты «+» және «- «түймелері арқылы орнатуға болады. Бұл режим ботқа дайындау үшін ыңғайлы. Егер қуат артық деп ойласаңыз, «- «қуатын азайту түймесін пайдаланыңыз. Бұл режимде белгілі бір уақыт ішінде плитканы өшіру таймері функциясын пайдалануға болады.

«Бұқтыру»: «Функциялар» батырмасына тағы да басыңыз. Осы функцияға сілтейтін индикатор жанады, және дисплейде 240 (240°C) көрінеді. Осы тәртіпте температура диапазоны 80-270°C. Сіз «+» және «-» батырмаларының көмегімен қажетті температураны орната аласыз. Егер де Сіз температураның тым жоғары екенін сезінсеңіз, онда «-» азайту батырмасын пайдаланыңыз. Осы тәртіпте Сіз плитканы белгілі бір уақыттан кейін өшіру таймері функциясын пайдалана аласыз.

«Дайындау»: «функциялар» түймесін тағы бір рет басыңыз. Осы функцияны көрсететін индикатор жанады және дисплейде 270 (270°C) көрсетіледі. Қажетті температураны «+» және «- «түймелерінің көмегімен орнатуға болады. Егер температура артық деп ойласаңыз, «- «төмендеу түймесін пайдаланыңыз. Бұл режимде белгілі бір уақыт ішінде плитканы өшіру таймері функциясын пайдалануға болады.

«Қуыру»: «Функциялар» батырмасына тағы да басыңыз. Осы функцияға сілтейтін индикатор жанады, және дисплейде 240 (240°C) көрінеді. Осы тәртіпте температура диапазоны 80-270°C. Сіз қажетті температураны «^» және «v» батырмаларының көмегімен орната аласыз. Егер де Сіз түбі қалың табаны пайдаланатын болсаңыз, онда қолмен басқару 100°C от күшін пайдалануға болады. Түбі жұқа табалар үшін осы тәртіпті майдың жану мүмкіндігіне қарай пайдаланыңыз. Егер де Сіз температураның шама-

RUS 3-11
KZ 12-20

дан тыс екенін сезінсеңіз, онда «v» төмендету батырмасын басыңыз. Осы тәртіпте Сіз плитканы белгілі бір уақыттан кейін өшіру таймері функциясын пайдалана аласыз.

«Ботқа»: «Функциялар» батырмасына бір рет басыңыз. Осы функцияға сілтейтін индикатор жанады. 1300 (1300 Вт) индикаторы жанады. Осы тәртіптегі қуаттылық диапазоны 120-2000 Вт. Сіз «+» және «-» батырмаларының көмегімен қажетті қуаттылықты орната аласыз. Осы тәртіп ботқаны дайындауға ыңғайлы. Егер де Сіз қуаттылықтың тым жоғары екенін сезінсеңіз, онда «-» азайту батырмасын пайдаланыңыз. Осы тәртіпте Сіз плитканы белгілі бір уақыттан кейін өшіру таймері функциясын пайдалана аласыз.

8. Жылыту функциясын таңдау үшін «жылыту» батырмасын басыңыз. Осы функцияны көрсететін индикатор жанады. Дисплейде 80 (80°C) саны көрсетіледі. Бұл режим дайындалған тағамды, сондай-ақ сүтті жылыту үшін қолайлы. Бұл режимде белгілі бір уақыт ішінде плиткаларды қосу таймері функциясын пайдалануға болады.

9. Сөндіру таймерінің функциясы «Таймер» батырмасына басу арқылы және «+» пен «-» батырмалары арқылы қажетті уақытты орнатумен белсендіріледі. «+» пен «-» батырмаларына тез-тез басу уақытты бір минуттап, ал ұзақ уақыт басу уақытты 10 минут интервалымен орнатуға мүмкіндік береді. Орнатуға болатын ең жоғары уақыт – 24 сағат. Кері қайтару үшін «Таймер» батырмасын басыңыз. Бұл функция өте пайдалы, егер Сіз белгілі бір асты даярлайтын блсаңыз, және плитаны қашан сөндіру керектігін білетін болсаңыз. Осы функцияны «Қайнату», «Сорпа», «Жылыту», «Буға қайнату», «Ботқа» тәртіптерінде де пайдалануға болады. Функция орнатылған уақыттан соң 5 секундтан кейін белсендіріледі. Кері қайтару үшін қайтадан «Таймер» батырмасын басыңыз. Сіз сондай-ақ дайындаудың автоматты тәртіптерінің бірін таңдай аласыз.

10. Пайдаланып болған соң плитаны сөндіру үшін сөндіру батырмасын басыңыз. Плитаның салқындату жүйесі тағы да бір минутқа жуық жұмыс істейді, содан соң автоматты түрде сөнеді. Электроплитаны сөндіргеннен кейін бірден пісіру бетіне қолыңызды тигізбеңіз. Ыдыстан қалған жылу жұмыс бетін қатты ысытуы мүмкін.

11. «Қуаттылық» батырмасына бір рет басыңыз, дисплейде қуаттылық мәні көрінеді. Егер де Сіз «Қуаттылық» батырмасына тағы да бір рет бассаңыз, онда дисплейде осы мезеттегі сіздің желіңіздің кернеу мәні көрінеді.

12. Суыту жүйесі тоқтағаннан кейін құрылғыны желіден сөндріңіз. Плитаны желіден бірден сөндірмеңіз, плитаны толығымен ажыратқанға дейін ішкі компоненттері суыған болуы керек.

ПАЙДАЛАНУҒА НҰСҚАУ

ЕСКЕРТУ

- Егер де шыныкерамикалық конфорканың температурасы тым жоғары болса, онда плита автоматты түрде сөнеді.
- Плитаның жанына және үстіне магниттелген заттарды, несиелік карточкалар, ұялы телефондар секілді электронды компоненттерді қоймаңыз, олар қалған магниттік өріспен зақымдалуы мүмкін.
- Ботқаны дайындау мен сүтті қайнату үшін Сізге «100-120 °С» «от» тәртібін ұсынамыз, бұл сіз пайдаланатын ыдысқа байланысты. Одан жоғары қуаттылықта ботқа мен сүт тез күйіп кетуі мүмкін.
- Түбі қалың ыдысты пайдалануыңызға кеңес бермеіз, бұл Сізге көптеген тамақтарды күйіп кету қауіпінсіз қуаттылықты арттыруға мүмкіндік береді.
- Өндіруші плита конструкциясына қосымша өзгертулер енгізуге құқылы.

ТАЗАЛАУ ЖӘНЕ КҮТІМІ

- Сөндіру батырмасын басыңыз, оның сууына мұрсат беріңіз және оны ток көзінен ажыратыңыз. Содан соң шыныкерамикалық бетті жұмсақ ылғал шүберекпен сүртіңіз. Бетін тазарту үшін химиялық белсенді және түрпілі жуу құралдарын пайдаланбаңыз, олар бетін зақымдаулары мүмкін.
- Желдеткіш саңылауына судың немесе тағам қалдықтарының түсуін болдырмаңыз.
- Плитаны құралдар көмегімен тазаламаңыз.
- Өнімді ешқашан суға немесе басқа да сұйықтыққа салмаңыз.

ҚОРШАҒАН ОРТАНЫ ҚОРҒАУ БОЙЫНША НҰСҚАУЛЫҚТАР

Ескі құрылғылар техникалық материалдар жиыны болып табылады және сондықтан да тұрмыстық қалдықтармен жойылуы мүмкін! Сондықтан да біз Сізді қоршаған ортаны қорғау мен қорларды үнемдеу ісінде бізді қолдауыңызды және осы құрылғыны жою үшін қабылдау пунктіне тапсыруыңызды сұраймыз.



RUS 3-11

KZ 12-20

Мүмкін болатын мәселелер мен оларды жою тәсілдері:

Қателер коды	Мүмкін болатын себептер	Мәсееленің шешімі
EO	Ыдыс орнатылмаған немесе ыдыс индукциялық плиталарға сәйкес келмейді	Индукциялық плитаралар үшін арналған ыдысты ұсынылған мөлшерде пайдаланыңыз
E1	Желі кернеуі стандартқа сәйкес емес: кернеу тым төмен	Осы мәселені шешу үшін энергия жеткізушісімен хабарласыңыз немесе кернеу тұрақтандырғышын орнатыңыз
E2	Желі кернеуі стандартқа сәйкес емес: кернеу тым жоғары	Осы мәселені шешу үшін энергия жеткізушісімен хабарласыңыз немесе кернеу тұрақтандырғышын орнатыңыз
E3	Плита бетінің шамадан тыс ысуы: Ыдыс іші бос немесе осы өнім үшін тым жоғары қуаттылықты таңдағансыз	Ыдыста су қайнап кетпегенін тексеріңіз, дайындау қуаттылығын азайтыңыз
E4	Тізбектің қысқа тұйықталуы немесе терморезистор көрсеткіші жоқ	Ауа саңылауларына тамақ немесе судың түскенін тексеріңіз, қызмет көрсету орталығына шағымданыңыз
E5	Биполярлық транзистордың шамадан тыс ысуы, суыту ауа жібергішінің бұзылуы, ауа айдағыш саңылаудың блокталуы	Ауа саңылауларына тамақ немесе басқа да заттардың түскенін тексеріңіз, қызмет көрсету орталығына шағымданыңыз
E6	Тізбектің қысқа тұйықталуы немесе терморезистор көрсеткіші жоқ	Қызмет көрсету орталығына шағымданыңыз
E7	Индукциялық орам қатесі: байланыс жоқ немесе орамның зақымдалуы	Қызмет көрсету орталығына шағымданыңыз

Продукция Atlanta имеет срок гарантийного обслуживания 12 месяцев со дня продажи или со дня производства, если дату продажи невозможно установить. В случае возникновения вопросов, пожеланий, предложений, пожалуйста, свяжитесь с нами по электронной почте: vopros@my-atlanta.ru или позвоните нам по телефону: +7 499 504-4855. Вы также можете обратиться непосредственно в ближайший сервисный центр с гарантийным талоном на изделие.

Список сервисных центров постоянно обновляется, просим Вас посетить наш сайт www.my-atlanta.ru, чтобы получить последнюю информацию.

СПИСОК СЕРВИСНЫХ ЦЕНТРОВ ATLANTA:

Город	Название СЦ	Адрес	Телефон
Аксай	ООО «ВиА-Сервис»	ул. Чапаева, д. 175	+7 (988) 585-64-20 +7 (900) 127-94-20
Барнаул	ООО «Таймаут»	ул. Северо-Западная, д. 54	+7 (3852) 35-74-75 +7 (913) 360-69-11
Волгоград	АСЦ «ДТВ-Сервис»	ул. Землячки, д. 58	+7 (905) 433-18-58
Воронеж	СЦ «Техно»	ул. Богдана Хмельницкого, д. 46	+7 (4732) 60-09-08
Екатеринбург	ИП Фоминых В.И.	ул. Рассветная д. 7, оф. 4П	+7 (343) 286-13-69
Екатеринбург	СЦ «Мастерсевис Е»	ул. Д. Зверева, д. 31 литер S (цоколь)	+7 (343) 385-12-89
Ижевск	ООО «Аргус-Сервис»	ул. Горького, д. 76	+7 (3412) 78-06-64
Иркутск	СЦ «ТД КИТ-Иркутск»	ул. Челябинская, д. 26	+7 (3952) 70-96-29
Иркутск	СЦ «Универсал»	ул. Донская, д. 7	+7 (3952) 23-57-66
Йошкар-Ола	СЦ «Мидас»	ул. Советская, д. 173	+7 (8362) 45-73-68
Казань	ООО «Техника»	ул. Амирхама, д. 30	+7 (843) 521-49-88
Казань	СЦ «Элнет»	пр. Ибрагимова, д. 32/20, оф. 2Н	+7 (843) 240-64-94
Казань	ООО КЦ «Профи»	ул. Декабристов, д. 81В	+7 (843) 562-47-24
Кемерово	ИП Кукченко Н.В.	пр. Ленина, д. 21А, каб. 213	+7 (960) 900-09-28
Кинешма	ООО «Ирина»	ул. Фрунзе, д. 1	+7 (49331) 5-69-85
Киров	СЦ «Рембыттехника»	ул. Красина, д. 7	+7 (8332) 54-30-31 +7 (8332) 46-92-50
Краснодар	АСЦ «М-сервис-Юг»	ул. Акад. Лукьяненко, д. 103, оф. 55	+7 (861) 222-64-13 +7 (861) 270-97-36
Краснодар	ИП Бабаков А.А.	ул. Белозерная, д. 1/1	+7 (918) 102-00-10 +7 (961) 501-92-22

RUS 3-11
KZ 12-20

Красноярск	ИП Высоцкий В.А.	ул. Спандаряна, д. 7	+7 (391) 293-54-33 +7 (391) 294-52-82
Махачкала	АСЦ «Техник-ISE»	пр. Акушинского, 14 лин. д. 21	+7 (8722) 64-71-33 +7 (8722) 64-28-95
Москва	ООО «ТехноСпейс Сервис»	ул. Бориса Галушкина, д. 19 корп. 2	+7 (495) 683-52-41
Новоалтайск	ИП Голубина О.Ю.	ул. Прудская, д. 1А	+7 (38532) 5-68-99 +7 (923) 507-97-31
Новосибирск	ООО «Техносервис»	Бердское шоссе, д. 61/2	+7 (383) 212-01-84
Новосибирск	ООО «РЦБО»	ул. Северный проезд, д. 7	+7 (383) 230-31-35
Омск	ИП Выдашенко Е.Ю.	ул. Б. Хмельницкого, д. 130	+7 (3812) 36-42-02
Орск	ИП Бердников В.В.	ул. Батумская, д. 25	+7 (3537) 37-23-83
Пермь	ООО «Медицинская Электронная Компания»	ул. Овчинникова, д. 10, оф. 209, 210	+7 (342) 276-75-74
Пермь	СЦ «СК-Сервис»	ул. Деревообделочная, д. 3Б	+7 (342) 221-40-99
Пермь	ИП Силаков С.А.	Космонавтов шоссе, д. 316/2	+7 (342) 200-94-63
Петрозаводск	СТЦ «Электрон»	ул. Ленинградская, д. 20	+7 (8142) 59-50-15
Ростов-на-Дону	Компьютерная клиника №613	ул. Филимоновская, д. 128	+7 (863) 297-27-80
Самара	ООО «Спец-Мастер»	ул. Ленинградская, д. 100	+7 (846) 240-98-17
Санкт-Петербург	СЦ «Эксперт Мастер»	ул. Парашютная, д. 23	+7 (911) 970-20-63
Ставрополь	ЗАО «Бытсервис»	ул. 50 лет ВЛКСМ, д. 8/1	+7 (8652) 74-01-91
Тамбов	ООО «БВС 2000»	ул. Мичуринская, д. 137А	+7 (4752) 75-17-18
Тула	ООО «Растр ТВ»	ул. Куркова, д. 9	+7 (4872) 49-31-31
Тюмень	ООО «Быттехсервис»	ул. Мельникайте, д. 116	+7 (3452) 75-52-26
Тюмень	ООО «Пульсар»	ул. Первомайская, д. 6	+7 (345) 220-19-05
Улан-Удэ	ИП Смолин В. С.	ул. Ермаковская д., 43	+7 (3012) 22-60-87
Улан-Удэ	СЦ «Мастер»	ул. Краснофлотская, д. 40	+7 (983) 431-63-29
Ульяновск	АСЦ «Современный сервис»	ул. Металлистов, д. 16/7	+7 (8422) 73-29-19 +7 (8422) 70-00-00
Уфа	ООО «Бирюса сервис»	ул. Королева, д. 6 корп. 1	+7 (347) 236-57-07
Уфа	АСЦ «Дженерал»	ул. Менделеева, д. 153	+7 (347) 279-90-70
Алматы	ТОО «Moneytor»	ул. Жанибека Тархана, д. 9 ВП 45	+7 (707) 340-09-67
Петропавловск	ТОО «Мир Электроники»	ул. Абая, д. 52	+7 (7152) 46-03-79
Караганда	АСЦ «Lanita маркет»	ул. Ермекова, д. 33	+7 (7212) 50-54-18

RUS
3-11

KZ
12-20

ШИРОКИЙ АССОРТИМЕНТ БЫТОВОЙ ТЕХНИКИ

ТЕХНИКА ДЛЯ КУХНИ
Весы кухонные
Кофеварки
Кофемолки
Чайники электрические
Чайные наборы
Чайники-термосы
Блендеры
Кухонные комбайны
Миксеры
Мультиварки
Мясорубки
Соковыжималки
Овощерезки и терки
Пароварка
Печи
Плитки электрические
Плитки индукционные
Грили и шашлычницы электрические
Тостеры
Сэндвичницы и вафельницы
Сушилки для овощей и фруктов
Хлебопечки
Йогуртницы
Аппараты для десертов

ТЕХНИКА ДЛЯ ДОМА
Утюги электрические
Отпариватели для одежды
Сушилки для одежды
Машинки для удаления катышков
Пылесосы
Водонагреватели
Точилка электрическая
ПЕРСОНАЛЬНЫЙ УХОД
Весы
Фены электрические
Электрощипцы
Бритвы электрические
Машинки для стрижки
Приборы по уходу
Массажеры
КЛИМАТИЧЕСКАЯ ТЕХНИКА
Тепловентиляторы
Обогреватели керамические
Обогреватели инфракрасные
Обогреватели масляные
ЭЛЕКТРОНИКА
Ночники
Часы электронные

Изготовлено под надзором Атланта Хаус Эплаенсис ЛЛС, расположенной по адресу: 1201B, Пичтри Стрит, Сьют 3500, Атланта, Джорджия, США, 30309, на сборочном заводе в Китайской народной республике.

Вопросы и предложения, пожалуйста направляйте в службу поддержки потребителя: vopros@my-atlanta.ru

Представитель производителя: Ардин Лимитед, Юнит Ф, 11 этаж, СНТ Товер, 338 Хеннесси Роад, Ван Чай, Гон Конг.

Қазақстан Республикасында импорттаушы: ЖШС «Динаис Плюс», Мекен-жайы: 070004 Қазақстан Республикасы, Шығыс Қазақстан облысы, Өскемен қаласы, Кожедуба көшесі 34/17. байланыс: 8 (7232) 21-11-28, +7 777 315 7787, +7 777 226 4447
Ел. mail: info@grossist.kz, grossist_dp@mail.ru

Импортер в Республику Беларусь: ООО «Электробум», г. Минск, ул. П.Бровки, 15/2-2Г. Тел./факс: +375 17 289-25-25
electro-boom.by / ЭЛЕКТРОБУМ.БЕЛ. Товар сертифицирован.

Импортер в Российскую Федерацию: ООО «Верта», 109428, РФ, г. Москва, Рязанский проспект, дом 8А, строение 14, этаж 15, помещение I, комната 23.
e-mail: vopros@my-atlanta.ru URL: www.my-atlanta.ru тел./факс: +7 499 5044855

www.my-atlanta.ru