HP Projector
BP5000/BP5000PLUS

Quick Start Guide

- English (EN)
- Deutsche (DE)
- Français (FR)
- Italiano (IT)
- Español (ES)
- русский (RU)
- 日本語 (JP)
- 中文 (CN)

Congratulations and thank you for choosing HP BP5000 / BP5000 Plus, part of the definitive premium cinema projection series. Be prepared for unparalleled audio-visual immersive experiences of up to 150 inches.

Package Contents:

HP BP5000 or HP BP5000 PLUS *1

<Accessories>

- Power Cord * 1
- Remote Control * 1
- AA battery * 2
- Quick Start Guide * 1
- HP Warranty Card * 1
- Product Notice * 1

Device Overview:

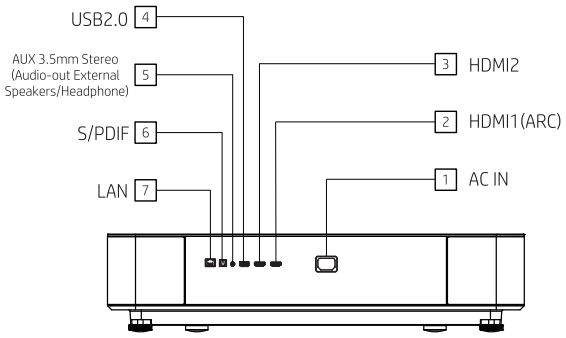

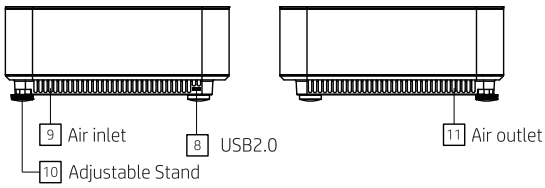

⚠ Notice:

-Do not place any articles around the air inlet hole to prevent cold air from entering and heat exchange cannot be carried out.

-Do not place any articles near the air outlet, which will cause the internal heat cannot be discharged and the internal heat will accumulate.

Specification parameter:

- USB： 5V,0.5A
- HDMI resolution： 4K
- Hardware specifications： 3G+32G
- Appearance of size： 595*340*140 MM
- Resolution： 4k UHD (3840*2160)
- Environmental characteristics: ambient temperature 0-40℃, elevation below 5000m
- AC-IN： 110-240V~,4A,50/60Hz
- LAN： 10/100Mbps
- Product size： 595*340*140mm
- Product net weight： 16kg

HP BP5000/BP5000 PLUS Supported Input Sources:

- Embedded digital content platform (via wireless stick and/or RJ45 Ethernet port)
- Digital and Ananlog TV
- HDMI * 2 (including HDMI ARC)
- USB2.0*2

HP BP5000/BP5000 PLUS features an embedded powerful 30-watt stereo speaker set with deep bass, detailed mids and clear treble. However, the below audio outputs are also supported to suit your individual needs.

- S/PDIF * 1
- HDMI ARC *1
- 3.5mm earphone out
- Bluetooth (4.0)

How to use:

1. Place the projector onto a stable horizontal level surface (eg. table, TV stand) facing the desired vertical projection surface (eg. wall, projection screen). Plug the projector with the power cable into a working AC power socket, connect your external video and audio sources into the applicable input ports.
2. Before using the remote controller for the first time, insert the included AA batteries* 2 into the remote. Power on the projector and follow the on-screen instructions to pair the remote.
3. If you would like to set-up the projection area yourself, please select (Settings > Projection > Installation Assistant). Please follow the on-screen instructions. Alternatively, you may seek professional assistance by contacting your local installation provider.
4. If you experience the projected picture being out of focus and/or distorted, please select (Settings > Projection > Auto-Focus / Keystone) to correct this.
5. To ensure safe viewing and prevent eyesight damage, we recommend you enable Smart Eye Protection (Settings > Projection > Smart Eye Protection). During operation, DO NOT look directly straight-on at the projector lens.
6. You may also use BP5000 as a speaker (audio-only) without using the screen. (Settings > Switch off Display).
7. You can project a screen size of 100 inches (255 cm) from just 8.7" (22cm) away from the wall.

We would like to thank you again, and sincerely hope you will enjoy using HP BP5000 to elevate your audio-visual experiences.

HP Projektor BP5000/BP5000PLUS

Kurzanleitung



Herzlichen Glückwunsch und vielen Dank, dass Sie sich für unseren HP BP5000 entschieden haben der zu unserer Premium - Kinoserie gehört. Freuen Sie sich auf ein unvergleichliches audiovisuelles Erlebnis mit einer Bilddiagonale von bis zu 150 Zoll.

Verpackungsinhalt:

HP BP5000 *1

Zubehör

- Netzkabel *1
- Fernbedienung *1
- AA-Batterie *1
- Kurzanleitung *1
- HP Garantiekarte *1
- Sicherheitshinweise *1

Produktübersicht :

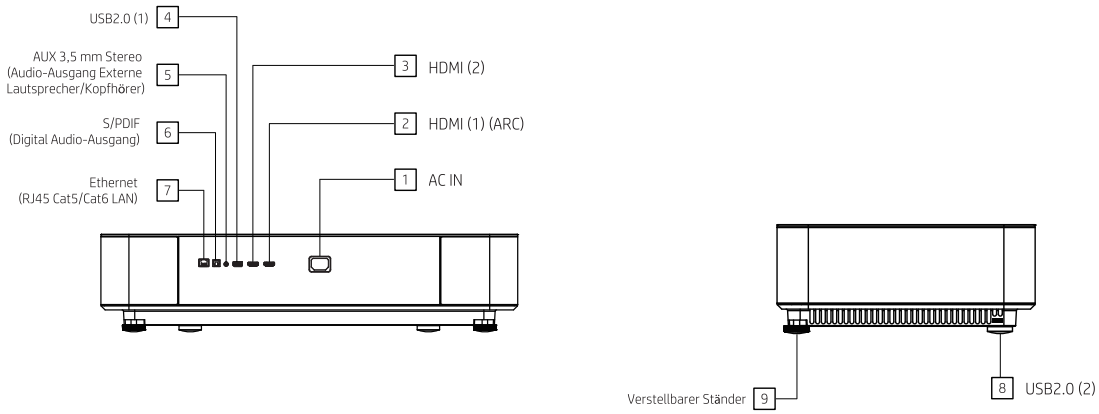

Fernbedienung :

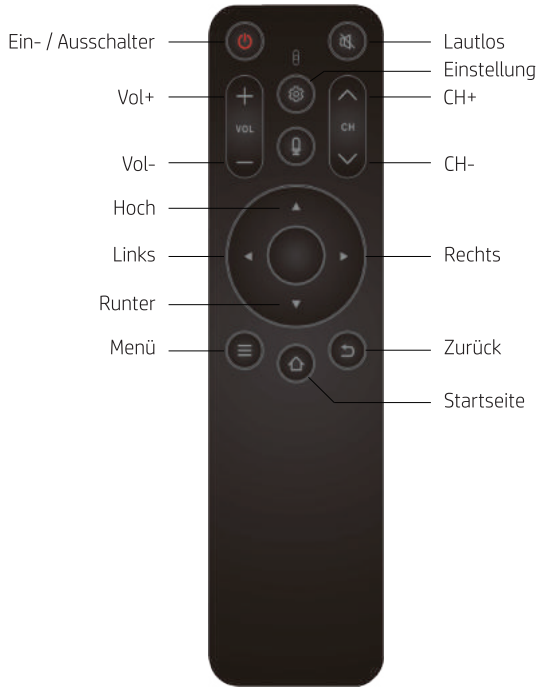

Der HP BP5000 unterstützt folgende Eingangsquellen:

- Eingebettete Plattform für digitale Inhalte (über Wireless-Stick und/oder RJ45-Ethernet-Anschluss)
- HDMI*2 (einschließlich HDMI ARC)
- USB2.0*2

Der HP BP5000 verfügt über integrierte, leistungsstarke 30-Watt-Stereo-Lautsprecher mit tiefen Bässen und klaren Höhen. Zudem werden die folgenden Audioausgänge unterstützt, um Ihre individuellen Anforderungen zu erfüllen. Folgende Audioausgänge werden ebenfalls unterstützt, um Ihre individuellen Anforderungen zu erfüllen:

- S/PDIF*1
- HDMI ARC*1
- 3,5-mm-Kopfhörerausgang
- Bluetooth (4.0)

Inbetriebnahme:

1. Stellen Sie den Projektor auf eine stabile, waagerechte Fläche (z.B. Tisch, TV-Ständer) und richten Sie ihn auf die gewünschte vertikale Projektionsfläche (z.B. Wandprojektionsfläche). Schließen Sie den Projektor mit dem Netzkabel an eine funktionierende Netzsteckdose an und verbinden Sie Ihre externen Video- und Audioquellen mit den entsprechenden Anschlüssen.
2. Bevor Sie die Fernbedienung zum ersten Mal benutzen, legen Sie die mitgelieferten AA-Batterien*2 in die Fernbedienung ein. Schalten Sie den Projektor ein und folgen Sie den Anweisungen auf dem Bildschirm, um die Fernbedienung zu koppeln.
3. Wenn Sie den Projektionsbereich selbst einrichten möchten, wählen Sie bitte (Einstellungen > Projektion > Installationsassistent) und folgen Sie den Anweisungen auf dem Bildschirm oder wenden Sie sich an einen Fachmann.
4. Wenn Sie feststellen, dass das projizierte Bild unscharf und/oder verzerrt ist, wählen Sie bitte (Einstellungen > Projektion > Autofokus/Keystone), um dies zu korrigieren.
5. Um eine sichere Betrachtung zu gewährleisten und Augenschäden zu vermeiden empfehlen wir Ihnen, die Smart Eye Protection zu aktivieren (Einstellungen > Projektion > Smart Eye Protection). Schauen Sie während des Betriebs NICHT direkt in das Objektiv des Projektors.
6. Sie können den BP5000 auch als Lautsprecher (nur Audio) verwenden, ohne den Bildschirm zu benutzen (Einstellungen>Anzeige umschalten).
7. Sie können eine Bildschirmgröße von 100 Zoll (255 cm) aus nur 8,7" (22 cm) Entfernung projizieren.

Wir möchten uns nochmals bei Ihnen bedanken und hoffen, dass Sie mit dem HPBP5000 Ihr audiovisuelles Erlebniss verbessern können.

HP Projecteur
BP5000/BP5000PLUS

Guide de démarrage rapide

Félicitations et merci d'avoir choisi le HP BP5000, qui fait partie de la série définitive de projecteurs de cinéma haut de gamme. Préparez-vous à vivre des expériences immersives audiovisuelles inégalées jusqu'à 150 pouces.

Contenu de l'emballage :

HP BP5000*1

<Accessoires>

- Cordon d'alimentation * 1
- Télécommande * 1
- Pile AA * 2
- Guide de démarrage rapide * 1
- Carte de garantie HP * 1
- Avis sur le produit * 1

Présentation de l'appareil :

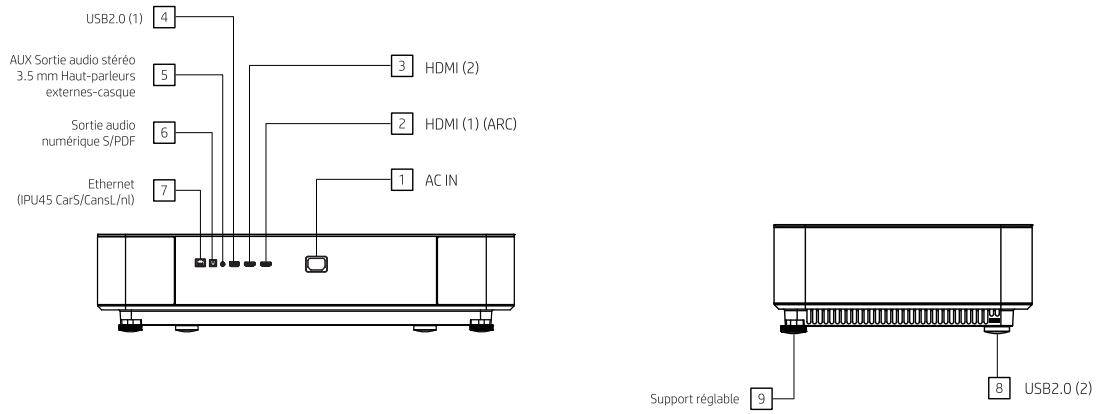

Télécommande :

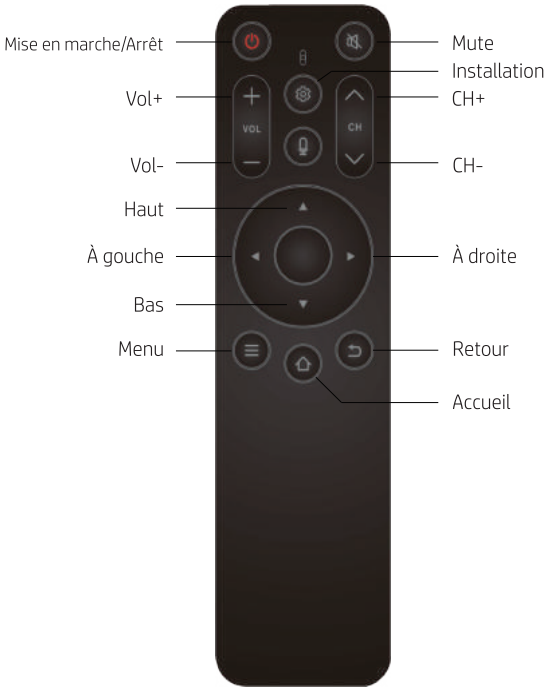

HPBP5000 pris en charge

Sources d'entrée :

- Plate-forme de contenu numérique intégrée (via une clé sans fil et/ou un port Ethernet RJ45)
- HDMI*2 (y compris HDMI ARC)
- USB2.0*2

Le HP BP5000 est doté d'un puissant ensemble de haut-parleurs stéréo de 30 watts avec des basses profondes, des moyennes détaillées et des aigus clairs. Cependant, les sorties audio ci-dessous sont également prises en charge pour répondre à vos besoins individuels,

- S/PDIF * 1
- HDMI ARC *l
- Sortie écouteurs 3,5 mm
- Bluetooth (4.0)

Mode d'emploi :

1. Placez le projecteur sur une surface horizontale stable et plane (par exemple, une table, un support de télévision), face à la surface de projection verticale souhaitée (par exemple, un mur, un écran de projection). Branchez le projecteur avec le câble d'alimentation dans une prise d'alimentation ACen état de marche, connectez vos sources vidéo et audio externes dans les ports d'entrée applicables.
2. Avant d'utiliser la télécommande pour la première fois, insérez les piles AA incluses* 2 dans la télécommande. Allumez le projecteur et suivez les instructions à l'écran pour appairer la télécommande.
3. Si vous souhaitez configurer vous-même la zone de projection, veuillez sélectionner (Paramètres > Projection > Assistantd'installation). Veuillez suivre les instructions à l'écran. Vous pouvez également demander l'aide d'un professionnel en contactant votre fournisseur d'installation local.
4. Si l'image projetée est floue et/ou déformée, sélectionnez (Paramètres * Projection > Mise au point automatique/ Keystone) pour corriger ce problème.
5. Pour garantir un visionnage en toute sécurité et éviter tout dommage à la vue, nous vous recommandons d'activer la fonction Smart Eye Protection (Paramètres > Projection > Smart Eye Protection). Pendant le fonctionnement, NE PAS regarder directement l'objectif du projecteur.
6. Vous pouvez également utiliser le BP5000 comme un haut-parleur (audio uniquement) sans utiliser l'écran. (Paramètres > Désactiver l'écran).
7. Vous pouvez projeter une taille d'écran de 100 pouces (255 cm) à seulement 8,7 pouces (22 cm) de distance.

Nous vous remercions à nouveau et espérons sincèrement que vous apprécierez l'utilisation du HP BP5000 pour améliorer vos expériences audiovisuelles.

HP Proiettore BP5000/BP5000PLUS

Guida rapida

Congratulazioni e grazie per aver scelto l'HP BP5000, parte della serie di proiettori cinema premium definitiva. Preparati ad esperienze audio-visive coinvolgenti senza precedenti fino a 150 pollici.

Contenuto della confezione :

HP BP5000*1

<Accessori>

- Cavo di alimentazione * 1
- Telecomando *1
- Batteria AA *2
- Guida rapida *1
- Certificato di garanzia HP *1
- Informazioni sul prodotto *1

Schema del dispositivo :

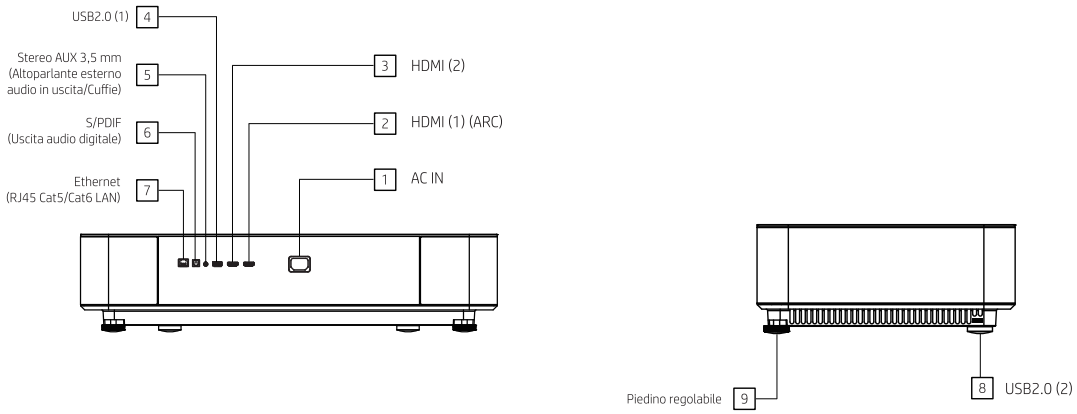

Telecomando :

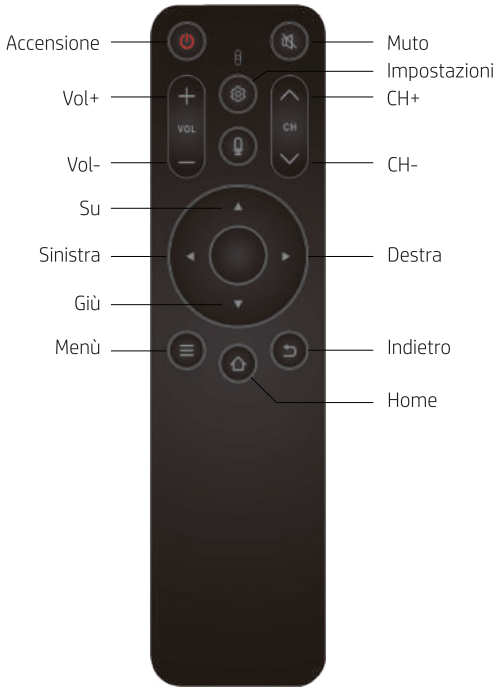

Sorgenti di ingresso supportate da HP BP5000:
- Piattaforma di contenuti digitali incorporati (via chiavetta wireless e/o porta Ethernet RJ45)
- HDMI *2 (incluso HDMI ARC)
- USB2.0*2

L'HP BP5000 è dotato di un potente set altoparlante integrato da 30 watt con bassi profondi, medi dettagliati e alti chiari. Tuttavia, supporta anche le seguenti uscite audio per venire incontro alle necessità individuali.

- S/PDIF * 1
- HDMI ARC *1
- Uscita cuffie da 3,5 mm
- Blueooth (4.0)

Utilizzo:

1. Collocare il proiettore su di una superficie piana orizzontale stabile (es. Tavolo, mobile da TV) rivolto verso la superficie verticale di proiezione desiderata (es. Parete, schermo di proiezione). Collegare il proiettore ad una presa di corrente AC funzionante, tramite il cavo di alimentazione, collegare le sorgenti video e audio esterne alle porte di ingresso adatte.
2. Prima di utilizzare il telecomando per la prima volta, inserire le batterie AA*2 incluse. Accendere il proiettore e seguire le istruzioni sullo schermo per accoppiare il telecomando.
3. Se si desidera impostare da soli l'area di proiezione, selezionare (Impostazioni>Proiezione>Assistente all'installazione).Seguire le istruzioni sullo schermo. In alternativa, è possibile trovare assistenza professionale contattando il fornitore locale per l'installazione.
4. Se l'immagine proiettata è sfocata e/o distorta, selezionare (Impostazioni>Proiezione>Auto-Focus/Keystone) per correggerla.
5. Per garantire una visione sicura e prevenire danni alla vista, consigliamo di abilitare la Protezione Smart Eye (Impostazioni>Proiezione>Protezione Smart Eye). Durante il funzionamento, NON guardare direttamente nella lente del proiettore.
6. È possibile utilizzare il BP5000 anche come altoparlante (solo audio) senza utilizzare lo schermo. (Impostazioni>Spegni schermo).
7. Puoi proiettare uno schermo di 100 pollici (255 cm) da soli 8,7 pollici (22 cm) di distanza dalla parete.

Grazie ancora, speriamo sinceramente che tu ti goda l'utilizzo dell'HP BP5000 per migliorare le ue esperienze audio-visive.

HP Proyector BP5000/BP5000PLUS

Guía de inicio rápido

Felicidades y gracias por elegir el HP BP5000, que forma parte de la serie de proyección de cine Premium definitiva. Prepárese para disfrutar de experiencias audiovisuales envolventes sin precedentes de hasta 150 pulgadas.

Contenido del paquete:

HP BP5000 *1

<Accesorios>

- Cable de alimentación *1
- Control Remoto *1
- Batería AA *2
- Guía de inicio rápido *1
- Tarjeta de Garantía HP *1
- Aviso sobre el producto *1

Descripción del dispositivo:

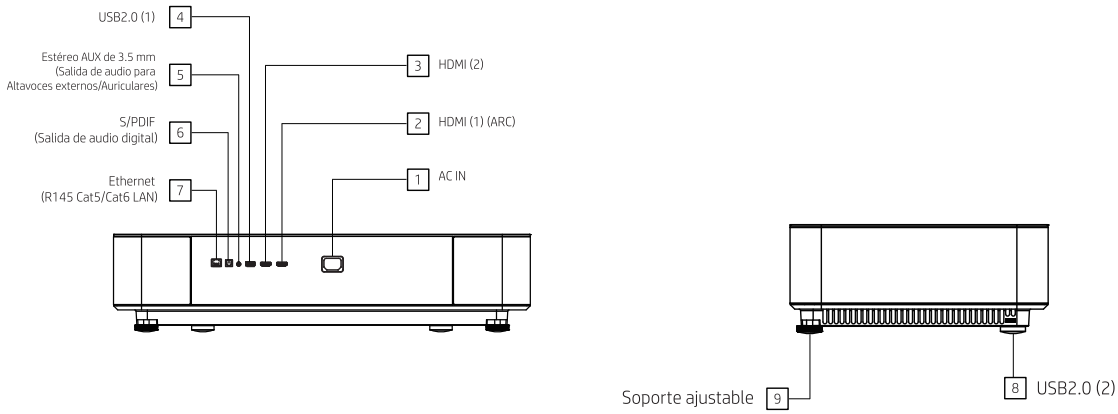

Control Remoto :

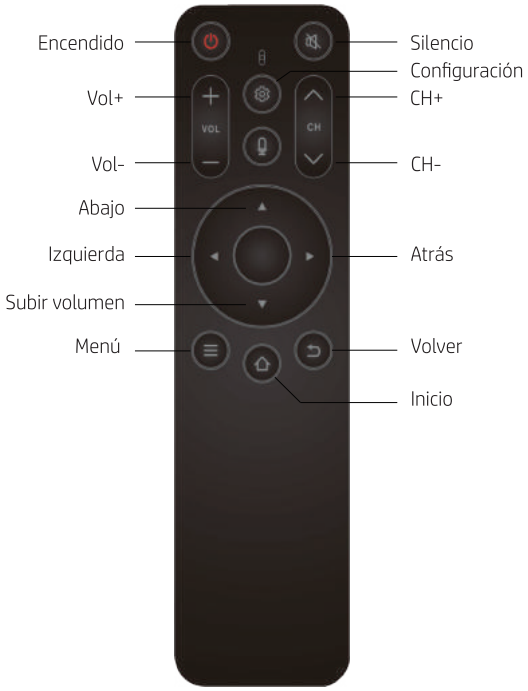

Soporta HP BP5000

Fuentes de entrada:

- Plataforma de contenido digital integrada (mediante un stick inalámbrico y/o un puerto Ethernet RJ4S)
- HDMI*2 (incluyendo HDMI ARC)
- USB2.0*2

El HP BP5000 cuenta con un potente conjunto de altavoces estéreo de 30 vatios integrados con graves profundos, medios detallados y agudos claros. Sin embargo, también se admiten las siguientes salidas de audio para satisfacer sus necesidades individuales.

- S/PDIF *1
- HDMI ARC *1
- Salida de auriculares de 3.5 mm
- Bluetooth (4.0)

Cómo se utiliza:

1. Ubique el proyector en una superficie horizontal estable (Ej: una mesa o un soporte de TV) frente a la superficie de proyección vertical deseada (Ej: una pared o una pantalla de proyección). Enchufe el proyector con el cable de alimentación en una toma de corriente de CA que funcione, conecte sus fuentes de vídeo y audio externas en los puertos de entrada correspondientes.
2. Antes de utilizar el control remoto por primera vez, inserte las baterías AA*2 incluidas en el control remoto. Encienda el proyector y siga las instrucciones en pantalla para emparejar el control remoto.
3. Si desea configurar el área de proyección usted mismo, seleccione (Ajustes > Proyección > Asistente de instalación). Siga las instrucciones en pantalla. Alternativamente, puede buscar ayuda profesional contactándose con su proveedor de instalación local.
4. Si la imagen proyectada está desenfocada y/o distorsionada, seleccione (Ajustes > Proyección > Auto-Focus Keystone) para corregirlo.
5. Para garantizar una visión segura y evitar daños a la vista, le recomendamos que activela Protección Ocular Inteligente (Ajustes > Proyección > Protección Ocular Inteligente). Durante el funcionamiento. NO mire directamente a la lente del proyector.
6. También puede utilizar el BP5000 como altavoz (sólo audio) sin utilizar la pantalla. (Ajustes > Desactivar la pantalla).
7. Puede proyectar un tamaño de pantalla de 100 pulgadas (255 cm) desde solo 8,7 "(22 cm) de distancia de la pared.

Nos gustaría agradecerle nuevamente, y esperamos sinceramente que disfrute utilizando su HP BP5000 para elevar sus experiencias audiovisuales.

HP Проектор BP5000/BP5000PLUS

Краткое руководство пользователя

Поздравляем Вас за выбор лазерного проектора HP BP5000. Этот продукт - является топовой моделью наших проекторов. Надеемся, Вы насладитесь результатами наших инженерных решений и прочувствуете весь потенциал видео и аудио решений, которые мы разрабатывали для Вас долгие годы.

Комплектация:

HP BP5000 * 1

<Аксессуары>

- Кабель питания * 1
- Пульт дистанционного управления * 1
- Батарейки AA * 2
- Краткое руководство пользователя * 1
- Гарантийный талон HP * 1
- Уведомление о продукте * 1

Вид прибора:

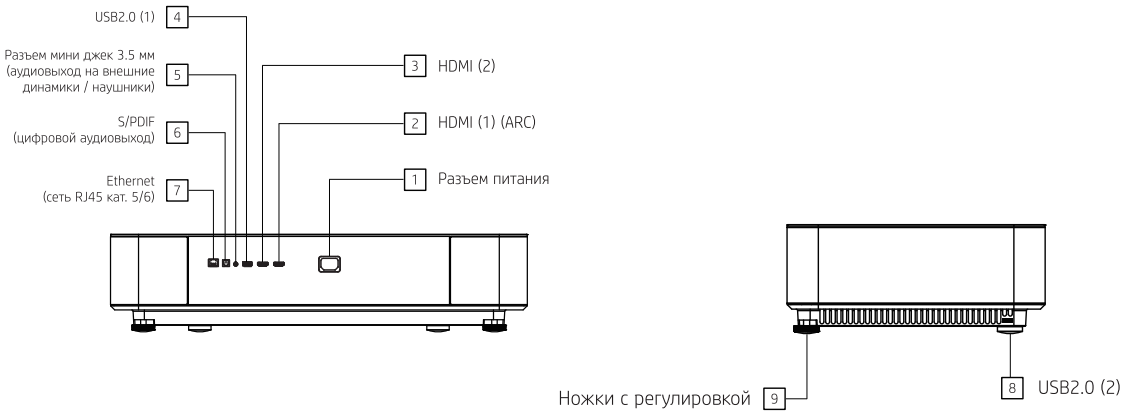

Пульт дистанционного управления:

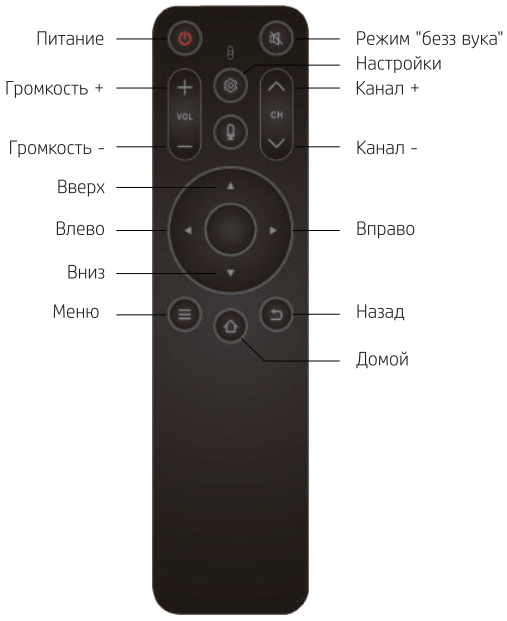

HP BP5000 поддерживает
Входные источники:
- Цифровой контент можно передавать через ТВ-приставку с беспроводным Wi-Fi или проводным RJ45 Ethernet соединением
- HDMI * 2 (включая HDMI ARC)
- USB 2.0 * 2

HP BP5000 оснащен мощными встроенными 30-ваттными стереодинамиками с глубокими басами, детализированными средними и четкими высокими частотами. Но, Вы также можете воспользо ваться богатыми вариантами для внешней коммутации:

- S/PDIF * 1
- HDMI ARC * 1
- Выход на мини джек 3.5 мм
- Bluetooth (4.0)

Как пользоваться:
1. Установите проектор на устойчивую горизонтальную ровную поверхность (например, стол, тумбу для телевизора), направьте его на вертикальную проекционную поверхность (например, стену или проекционный экран). Подключите проектор при помощи кабеля питания к исправной розетке переменного тока, подключите внешние видео и аудио источники к соответствующим входным портам.
2. Перед первым использованием пульта дистанционного управления, вставьте в него прилагаемые батарейки AA * 2. Включите проектор и следуйте инструкциям на экране для сопряжения пульта дистанционного управления.
3. Если вы хотите настроить область проецирования самостоятельно, выберите (Настройки> Проекция> Помощник по установке). Следуйте инструкциям на экране. Кроме того, вы можете обратиться за профессиональной помощью, обратившись к местному поставщику услуг по установке.
4. Если вы чувствуете, что проецируемое изображение не в фокусе и / или искажается, выберите (Настройки> Проекция> Автофокус / Трапеция), чтобы исправить это.
5. Чтобы обеспечить безопасный просмотр и предотвратить вред глазам, мы рекомендуем включить интеллектуальную защиту глаз (Настройки> Проекция > Умная защита глаз). Во время работы НЕ смотрите прямо на объектив (линзы) проектора.
6. Вы также можете использовать BP5000 в качестве динамика (только для звука), не используя экран. (Настройки > Отключить дисплей).
7. Вы можете проецировать экран размером 100 дюймов (255 см) с расстояния всего 8,7 дюйма (22 см) от стены.

Мы хотели бы еще раз поблагодарить Вас и искренне надеемся, что Вы получите удовольствие от использования HP BP5000, который даст Вам незабываемые впечатления от видео и аудио приключений.

HP プロジェクタ BP5000/BP5000PLUS

クイック起動案内書

プレミアムシネマプロジェクションシリーズの決定版であるHP BP 5000をお選びいただき、誠にありがとうございます。最大150インチの比類のない視聴覚没入型体験に対応いたします。

パッケージの内容:

HP BP5000 * 1

<附属品>

- 電源カード *1
- 制御リモート *1
- AA バッテリー *2
- クイック起動案内書*1
- HP保証カード*1
- 製品注意事項*1

デバイスの概要:

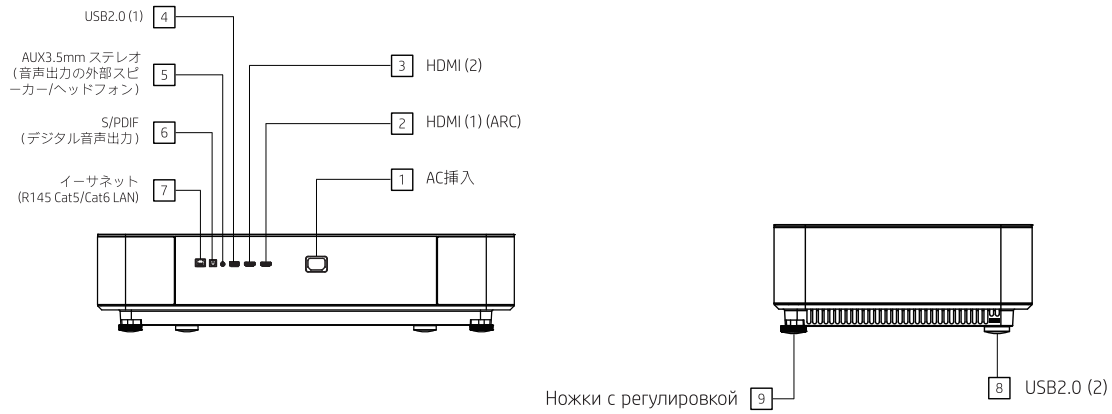

リモートコントロール:

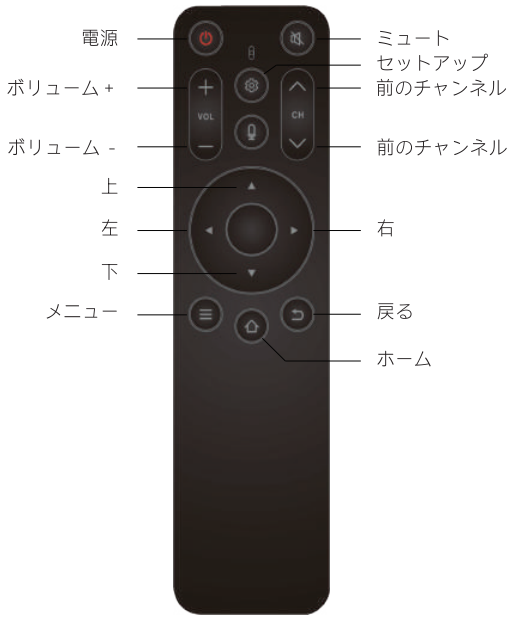

HP BP5000 対応済
入力ソース：
- 組み込み型デジタル・コンテンツ・プラットフォーム (ワイヤレス・スティックまたはRJ 45 イーサネットポート経由)
- HDMI*2(HDMI ARC含み)
- USB2.0*2

HP BP5000には、深みのある低音、詳細な中音、クリアな高音を備えた強力な内蔵30-ワットのステレオスピーカが搭載されています。ただし、次の音声出力も個々の需要に合わせてサポートされています。
- S/PDIF*1
- HDMI ARC*1
- 3.5mm イヤホン出力
- Bluetooth (4.0)

使用方法：
1.目的の垂直投影面(例:壁、投影画面)に面する安定した水平面(例、テーブル、テレビ台)上にプロジェクターを置きます。電源ケーブルを接続したプロジェクターをAC電源ソケットに接続し、外部ビデオおよび音声ソースを適切な入力ポートに接続します。
2.はじめてお使いになるときは、付属の単3形電池*2を差し込んでください。プロジェクターの電源を入れ、画面の指示に従ってリモコンをペアリングします。
3.投影領域を自分で設定する場合は、(設定>投影>インストールアシスタント) を選択してください。画面の指示に従ってください。または、地域のインストールプロバイダに問い合わせて、専門的なサポートを受けることもできます。
4.投影された画像の焦点が合っていなかったり歪んでいたりする場合は、(設定>投影>自動>焦点/キーストーン) を選択して修正してください。
5.安全な視界を確保し、視力障害を防ぐために、目の保護機能 (設定>投影>保護機能) を有効にすることをお勧めします。プロジェクターのレンズに直接ロックしないでください。
6.画面を使用せずにBP 5000をスピーカー (オーディオのみ) として使用することもできます (設定>ディスプレイの電源を切る) 。
7.壁からわずか8.7インチ（22cm）離れたところから100インチ（255cm）の画面サイズを投影できます。

HP BP5000をご利用いただいてありがとうございます。さらに、お客様の音声視覚体験が向上することを心より望んでおります。

HP Projector
BP5000/BP5000PLUS

快速入门指南

恭喜以及感谢您购买 HP BP5000 / BP5000 PLUS，自今以后，您将悠游于无与伦比的100”- 150”大屏幕视听享受。

包装内容物:

HP BP5000 或 HP BP5000 PLUS *1

<随机附件>

- 电源线*1
- 遥控器*1
- 遥控器电池 AA *2
- 快速入门指南*1
- 保证卡*1
- 产品注意事项*1

机台说明:

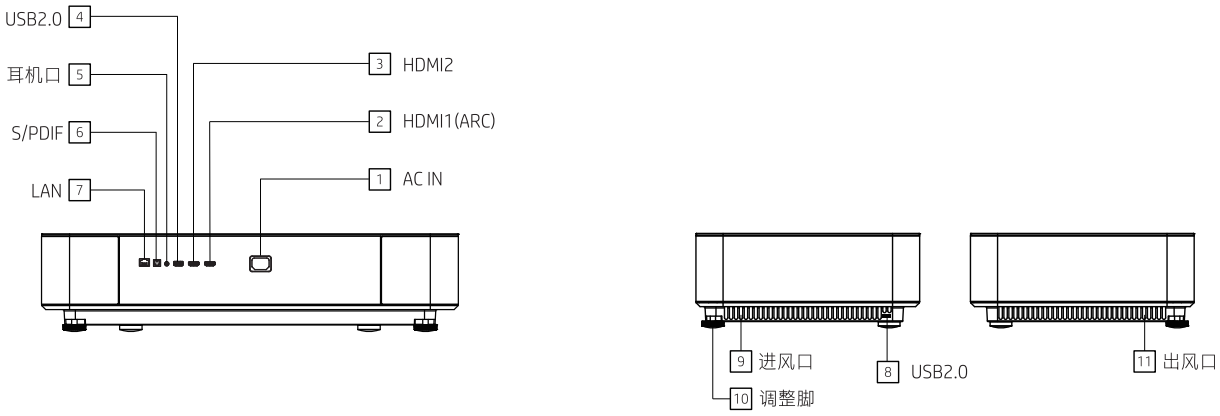

⚠ 注意:

-请勿在进风孔周围放置任何物品，防止无冷风进入，无法进行热交换。
-请勿在出风孔附近放置任何物品，导致内部热量无法排出，内部热量积聚。

规格参数:

- USB 规格：5V,0.5A
- HDMI 分辨率：4K
- 硬件规格：3G+32G
- 外观尺寸：595*340*140 MM
- 分辨率：4k UHD (3840*2160)
- 环境特性：环境温度0-40℃, 海拔5000m以下
- AC电源：110-240V~,4A,50/60Hz
- LAN 传输速率：10/100Mbps
- 产品尺寸：595*340*140mm
- 产品净重：16kg

HP BP5000/BP5000 PLUS支持以下视频讯号来源:

- 内置数字电视平台(透过无线以及有线 RJ45 接口)
- 数字&模拟电视
- HDMI *2(含一路 HDMI ARC)
- USB*2

HP BP5000/BP5000 PLUS 本身已配置 30W 全音域喇叭,但也支持下列音频输出,满足您便利或极致的天籁之音追求:

- S/PDIF 光纤音频输出*1
- HDMI ARC*1
- 3.5mm earphone out
- 蓝牙 4.0

开始使用

1. 将 HP BP5000 /BP5000 PLUS放置在要安放的台面上，接上电源以及外接视讯或音响设备。
2. 遥控器首次使用或重新装配电池后，请根据画面指示进行遥控器配对。选择连接网络或者跳过连接网络，
3. 进入主页面，如下图所示:



4. 如果您想自行安装屏幕，请选择「设置/投影/安装辅助」，按照屏幕指示进行。
   您也可以联系当地安装人员请求协助。

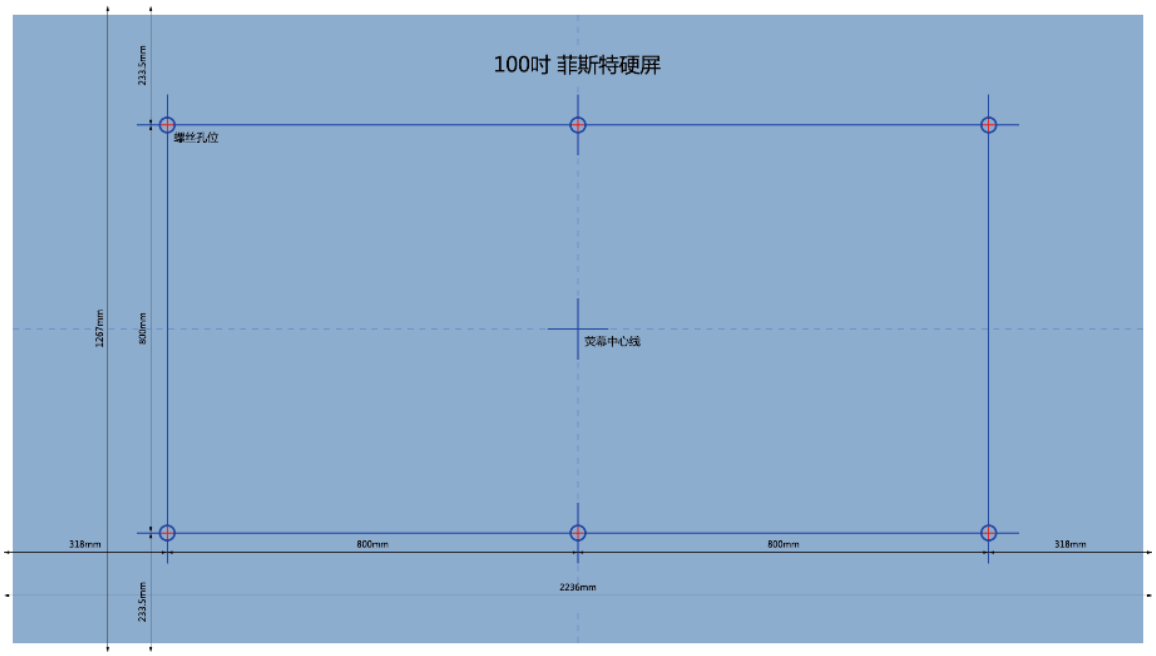

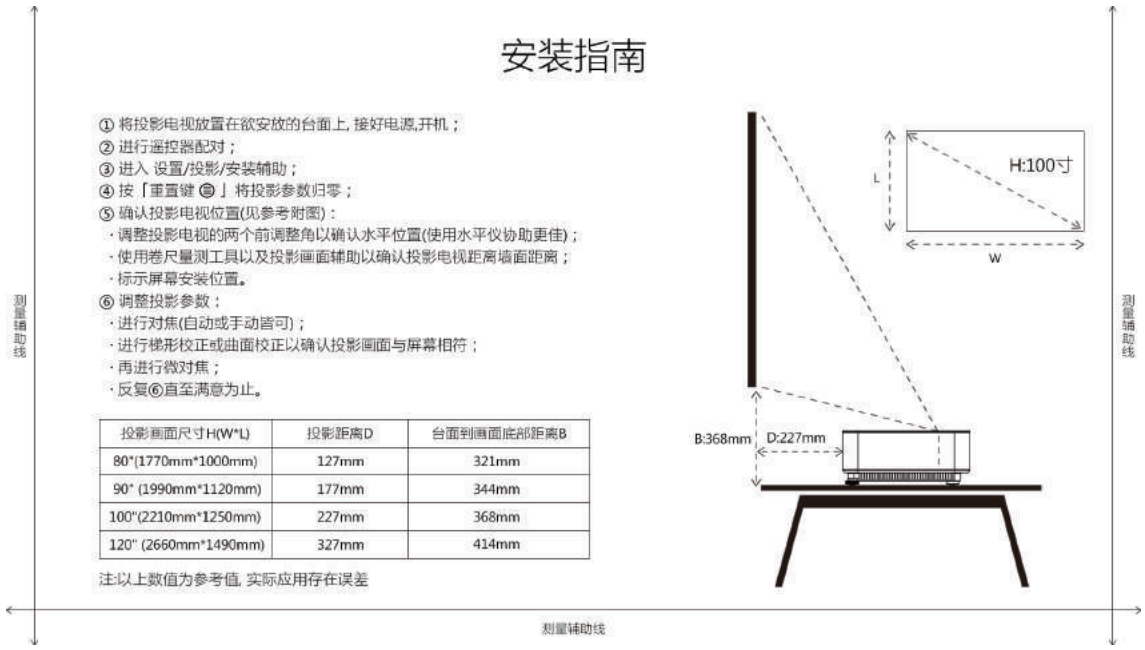

5. 当您在安装外接视讯设备或音响，触碰了HP BP5000/BP5000 PLUS位置以致影像失焦或发生畸形变化，请进入「设置/投影」

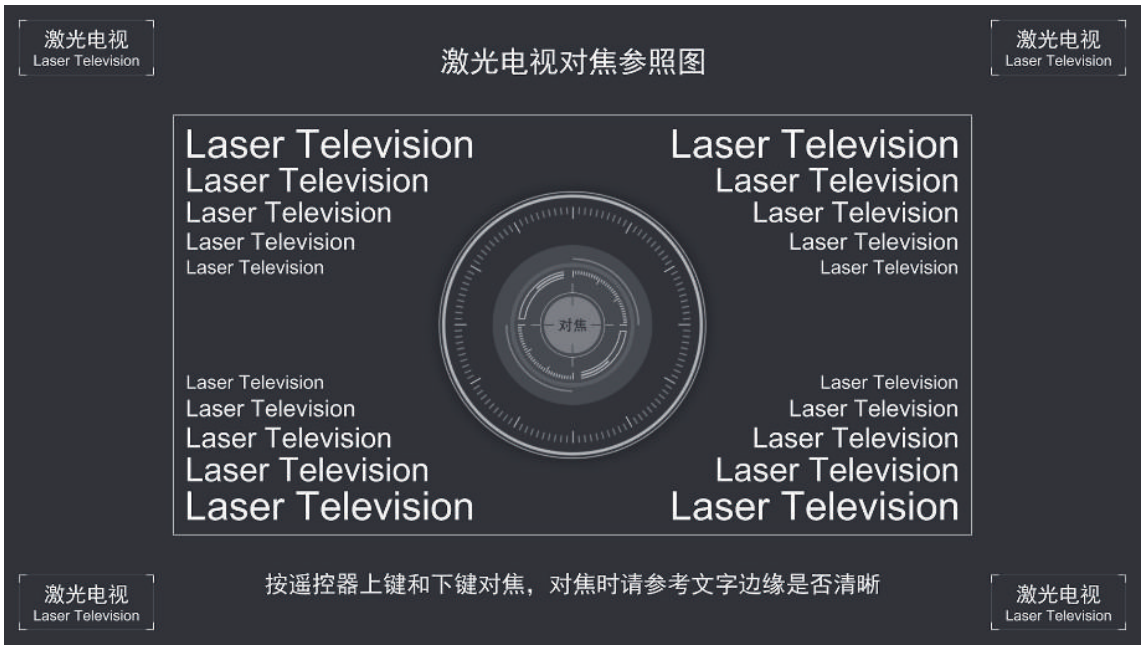

6. 为保护您及家人在靠近 HP 炫彩系列投影电视 BP5000/BP5000PLUS 时免于强光直射眼睛，请选择启动「设置/投影/智能护眼」
7. 您不在HP BP5000/BP5000 PLUS前时，可以选择「设置/关屏听歌」聆听美好的音乐。
8. 语音输入支持仅限于中国大陆地区。
9. 如果您想在投影机上观看手机、PAD的照片视频，可以通过主界面的无线投屏实现屏幕共，可以参考如图所示的连接指示完成屏幕共享功能。

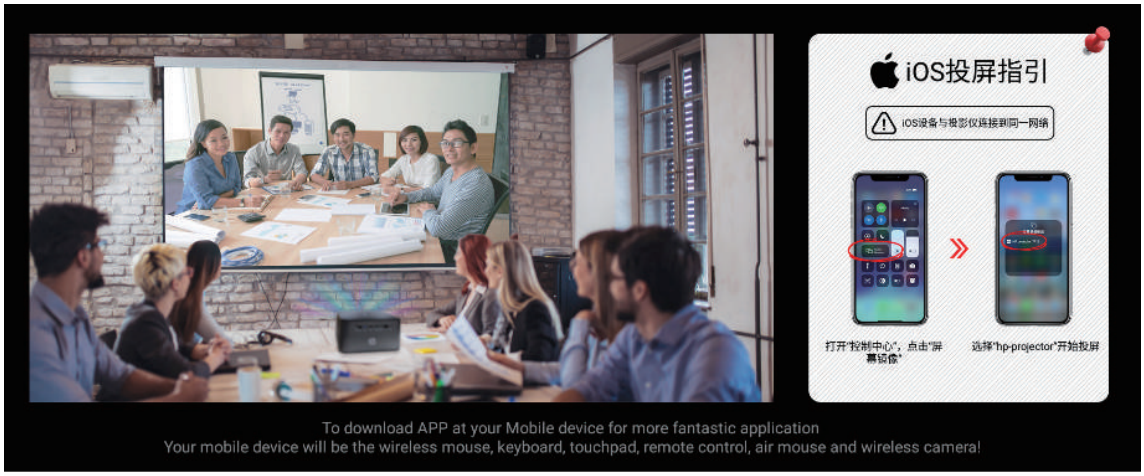

iOS
Android

1. 请将您的手机连接到网络"GATS"。
2. 用浏览器器访问"192.168.2.102:8000"或访问二维码下载安装客户端应用。
3. 打开EShare，选择 "hp-projector-0242" 开始投屏。