

ATH-6646

Hair curling tongs

Щипцы для завивки волос

Бұйралау үшін арналған қысқыштың

Инструкция по эксплуатации

Instruction Manual

Пайдалану бойынша нұсқаулық

EN

RUS

KZ

Ver.2.06.2010

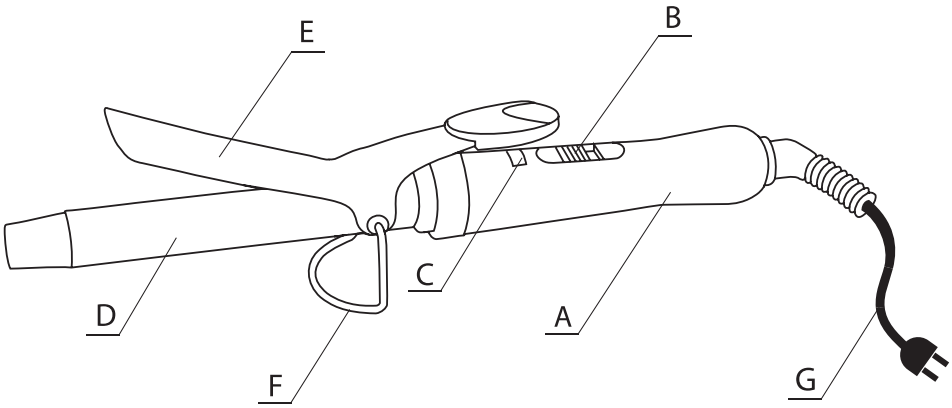
E
B
C
D
A
F
G

INSTRUCTION MANUAL

DEAR CUSTOMER!
CONGRATULATIONS ON YOUR GOOD CHOICE! NOW YOU ARE THE OWNER OF ATLANTA™ PRODUCT NOTABLE FOR ITS PROGRESSIVE DESIGN AND GOOD QUALITY PERFORMANCE. WE HOPE OUR PRODUCTS WILL STAY WITH YOU FOR YEARS ON END.

BEFORE OPERATING

Please, read these instructions carefully before using the appliance.

SAFETY MEASURES

- Do not allow water or any other liquid to go into the unit, as it can damage the appliance.
- After transportation in lower temperature conditions leave the appliance in a warm room for at least two hours before switching it on.
- The hair curling tongs is adjusted to function with the power supply specified in the instruction.
- Do not operate the appliance near objects that can be easily deformed by high temperature.
- Do not use this appliance near bathtubs, showers, basins or other vessels containing water.
- THE DEVICE IS NOT INTENDED FOR USE BY PERSONS (INCLUDING CHILDREN) WITH REDUCED PHYSICAL, SENSORY OR MENTAL ABILITY OR IF THEY HAVE NO EXPERIENCE OR KNOWLEDGE, IF THEY ARE NOT UNDER CONTROL OR NOT INSTRUCTED ON THE USE OF THE INSTRUMENT THE PERSON RESPONSIBLE FOR THEIR SAFETY.
- DO NOT LEAVE THE APPLIANCE UNATTENDED WHEN THEY IS PLUGGED IN OR WHEN CHILDREN ARE AROUND. A POWER SUPPLY CORD MUST NOT BE HUNG DOWN AS CHILDREN CAN PULL IT, THROW THE APPLIANCE AND GET BURNT.
- If the supply cord is damaged, it must be replaced by the manufacturer or its service agent or a similarly qualified person in order to avoid a hazard.
- Close supervision is necessary when the appliance is used near children. Never leave the appliance unattended when in use. Do not allow children to use the appliance unsupervised.
- Do not put the hair curling tongs on soft, uneven or thermo unstable surface when in use.
- Do not use any attachments or accessories not recommended or sold by this appliance manufacturer.
- Do not touch the styling plates with finger tips; the operating temperature goes up to 180° C.

EN 3-6
RUS 7-10
KZ 11-14

- Do not twist the cord or wind it round the appliance.
- Disconnect the appliance from the power supply after use.
- In order to reduce the risk of fire and electric shock:
- do not scrape the body of the kettle;
- do not expose the electric part of the kettle to rain or water exposure;
- do not submerge the appliance into water or other liquid;
- KEEP THE APPLIANCE PLUGGED OUT IF IT IS NOT USED, THE DEVICE IS DANGEROUS EVEN IF IT IS UNPLUGGED;
- do not cover the hair curling tongs with anything;
- do not use this appliance in damp rooms;
- do not hold the appliance with wet hands;
- do not plug or unplug the appliance if your hands are wet;
- do not allow the plug to overheat; make sure the appliance is properly plugged;
- do not use the hair curling tongs if the supply cord is damaged or wet;
- switch off and remove the plug from the power outlet before cleaning;
- never pull the power supply cord to disconnect the plug from the socket; instead, grasp the plug and pull to disconnect;
- store the appliance in a cool dry place.
- This product is intended for personal use only.
- If the appliance is damaged during use, disconnect it from the power supply immediately. Do not attempt to repair the appliance yourself; instead, take it to your nearest Authorized Service Centre for repair and show your warranty ticket.
- After transportation under low temperature conditions, the device can be connected to the mains only after two hours in a warm room.
- Do not use any chemically active liquids (petrol, kerosene, alcohol, various solvents) for cleaning the housing of the device.
- Any faults in storage, transportation or operation of the device are not covered by the warranty.

HAIR CURLING TONGS PARTS IDENTIFICATION

A - handle
B - on/off switch
C - indicator
D - worktop
E - clip
F - foldable stand
G - power cord

TECHNICAL SPECIFICATIONS

Voltage:	230 V~ 50 Hz
Rated power:	25 W
Maximum temperature:	180 °C
Heat up time to operating temperature:	100 sec
Worktop size:	16 mm
Service life:	3 years

With delicate handling service life can significantly exceed the period set by the manufacturer.
Date of production is represented on the label of the product in the format MM.YYYY

STYLING

1. Completely unwind the electric cord.
2. Plug the cord into a suitable power supply and slide the on /off switch to position “on”, then let the hair curling tongs heat up.
3. Take a section of dry hair, clamp it between the styling plates and quickly reel the lock on the working surface of tongs. Wait a few seconds and then release the lock.
4. Slide the on/off switch to the “0” (off) position after use. The power indicator light should go out.
5. Unplug the unit. Before storing the hair curling tongs let it cool down.

NOTES

1. Different hair types require different intensity of the impact. If your hair is fine or weak, you should fix a strand of hair for a short period of time. If your hair is coarse and flyaway, the impact time should be increased. Choose the best time of fixing the lock suitable specifically for your hair type, start with a few seconds, gradually increasing the time until you get the desired effect.

EN 3-6
RUS 7-10
KZ 11-14

2. The manufacturer reserves the right to make additional change in the hair tongs.

HOW TO CLEAN YOUR HAIR CURLING TONGS

- Unplug the unit and let it cool down, then use a soft damp cloth to wipe the outside surface. Do not clean the hair curling tongs with chemically active liquids or abrasive washing agents, as they can damage the surface.
- Do not clean the hair curling tongs with the help of other tools.
- Do not immerse the appliance in water or other liquids.

ENVIRONMENTAL INSTRUCTIONS

Old appliances are a set of technical materials, so they may not be utilized together with household waste! That is why we kindly ask you to give us an active support in saving the resources and protecting our environment and to hand it over to a receving utilization office (if any).



ИНСТРУКЦИЯ ПО ЭКСПЛУАТАЦИИ

УВАЖАЕМЫЙ ПОКУПАТЕЛЬ!
МЫ ПОЗДРАВЛЯЕМ ВАС С УДАЧНЫМ ВЫБОРОМ! ВЫ СТАЛИ ОБЛАДАТЕЛЕМ ПРОДУКЦИИ ТОРГОВОЙ МАРКИ “ATLANTA”, КОТОРАЯ ОТЛИЧАЕТСЯ ПРОГРЕССИВНЫМ ДИЗАЙНОМ И ХОРОШИМ КАЧЕСТВОМ ИСПОЛНЕНИЯ. МЫ НАДЕЕМСЯ, ЧТО НАША ПРОДУКЦИЯ СТАНЕТ ВАШИМ СПУТНИКОМ НА ДОЛГИЕ ГОДЫ.

ПЕРЕД НАЧАЛОМ ИСПОЛЬЗОВАНИЯ

Пожалуйста, внимательно прочтите данную инструкцию перед началом эксплуатации прибора.

МЕРЫ БЕЗОПАСНОСТИ

- НЕ ПОЛЬЗУЙТЕСЬ ПРИБОРОМВ ВАННЫХ КОМНАТАХ ИЛИ ОКОЛО ДРУГИХ ИСТОЧНИКОВ ВОДЫ.
- Не допускайте попадания внутрь аппарата воды или иных жидкостей, это может привести к повреждению прибора.
- Не располагайте изделие вблизи источников тепла, таких как: Радиаторы отопления, газовые плиты; или в местах, подверженных Воздействию прямых солнечных лучей, чрезмерной пыли, механической вибрации или ударных нагрузок.
- После транспортировки в условиях пониженных температур не включайте аппарат в сеть ранее, чем после двух часов его нахождения в теплом помещении.
- Щипцы приспособлены для работы от источника тока, характеристики которого указаны на стикере на приборе.
- Избегайте близости с легко деформирующимися от высокой температуры предметами.
- Не пользуйтесь щипцами в ванных комнатах или около других источников воды.
- ПРИБОР НЕ ПРЕДНАЗНАЧЕН ДЛЯ ИСПОЛЬЗОВАНИЯ ЛИЦАМИ (ВКЛЮЧАЯ ДЕТЕЙ) С ПОНИЖЕННЫМИ ФИЗИЧЕСКИМИ, ЧУВСТВЕННЫМИ ИЛИ УМСТВЕННЫМИ СПОСОБНОСТЯМИ ИЛИ ПРИ ОТСУТСТВИИ У НИХ ЖИЗНЕННОГО ОПЫТА ИЛИ ЗНАНИЙ, ЕСЛИ ОНИ НЕ НАХОДЯТСЯ ПОД КОНТРОЛЕМ ИЛИ НЕ ПРОИНСТРУКТИРОВАНЫ ОБ ИСПОЛЬЗОВАНИИ ПРИБОРА ЛИЦОМ, ОТВЕТСТВЕННЫМ ЗА ИХ БЕЗОПАСНОСТЬ.
- НЕ ОСТАВЛЯЙТЕ ПРИБОР БЕЗ ПРИСМОТРА, КОГДА ОН ВКЛЮЧЕН ИЛИ КОГДА РЯДОМ С НИМ НАХОДЯТСЯ ДЕТИ. НЕ ПОЗВОЛЯЙТЕ ДЕТЯМ ИГРАТЬ ИЛИ ПОЛЬЗОВАТЬСЯ ПРИБОРОМ, ДЕТЯМ ОТ 8 ЛЕТ И СТАРШЕ, РАЗРЕШЕНО ПОЛЬЗОВАТЬСЯ ПРИБОРОМ ПОД ПОСТОЯННЫМ НАДЗОРОМ ВЗРОСЛЫХ.
- При повреждении шнура питания во избежание опасности его должен заменить изготовитель или его агент, или аналогичное квалифицированное лицо.

EN 3-6
RUS 7-10
KZ 11-14

• Внимательно следите за прибором, когда он включен или когда рядом с ним находятся дети. Не позволяйте детям пользоваться щипцами без Вашего присмотра.
• Не кладите щипцы в работающем состоянии на мягкие, неровные, термонеустойчивые поверхности;
• Не используйте насадки, не входящие в комплект данного прибора.
• Не прикасайтесь к рабочей поверхность щипцов руками, рабочая температура достигает 180°С.
• Не перекручивайте шнур и не наматывайте его на прибор.
• Отключайте прибор от сети каждый раз после использования.
• Для уменьшения опасности пожара или удара электрическим током:
- не вскрывайте корпус изделия;
- не подвергайте электрическую часть аппарата воздействию дождя или влаги;
- не погружайте аппарат в воду или иную жидкость;
- ХРАНИТЕ НЕИСПОЛЬЗУЕМЫЙ ПРИБОР ОТСОЕДИНЕННЫМ ОТ СЕТИ, УСТРОЙСТВО ПРЕДСТАВЛЯЕТ ОПАСНОСТЬ ДАЖЕ КОГДА УСТРОЙСТВО ОТКЛЮЧЕНО;
- ничем не накрывайте щипцы;
- не используйте прибор во влажных местах;
- не держите прибор мокрыми руками;
- не вставляйте и не вынимайте вилку из розетки мокрыми руками;
- не допускайте перегрева вилки; следите за тем, чтобы она плотно и полностью была вставлена в розетку;
- не пользуйтесь щипцами, если сетевой провод поврежден или намочен;
- отключайте прибор от сети перед чисткой и дождитесь его полного остывания после работы;
- никогда не дергайте за сетевой шнур, если хотите отключить прибор; аккуратно выньте вилку из розетки;
- храните прибор в сухом, прохладном месте.
• Щипцы рассчитаны на использование в рамках личных нужд.
• Если во время работы произошли какие-либо неполадки или механические повреждения не используйте прибор. В этом случае обратитесь в ближайший сервисный центр с гарантийным талоном. Никогда не устраняйте неполадки самостоятельно.
• Не располагайте аппарат вблизи источников тепла, таких как: радиаторы отопления, газовые плиты; или в местах, подверженных воздействию прямых солнечных лучей, чрезмерной пыли, механической вибрации или ударных нагрузок.
• После транспортировки в условиях пониженных температур не включайте аппарат в сеть ранее, чем после двух часов его нахождения в теплом помещении.
Не используйте химически активные жидкости (бензин, керосин, спирт, различные растворители) для чистки корпуса прибора.
• Любые ошибки хранения, транспортировки и использования прибора не покрываются гарантией.

ОСНОВНЫЕ ЭЛЕМЕНТЫ ЩИПЦОВ ДЛЯ ЗАВИВКИ ВОЛОС

A - область ручки
B - включатель/выключатель
C - индикатор работы
D - рабочая поверхность
E - зажим
F - складная подставка
G - электрический шнур

ТЕХНИЧЕСКИЕ ХАРАКТЕРИСТИКИ

Напряжение:	230 В~ 50 Гц
Номинальная мощность:	25 Вт
Максимальная температура поверхности:	180°C
Время выхода на рабочую температуру:	100 секунд
Диаметр рабочей поверхности:	16 мм
Срок службы:	3 года

При бережном использовании срок службы может значительно превысить показатель, установленный производителем.
Дата производства представлена на лейбле изделия в формате ММ.ГГГГ

РАБОТА ЩИПЦОВ

1. Полностью размотайте электрошнур.
2. Вставьте вилку щипцов в розетку. Переведите включатель в положение «ON» дайте щипцам нагреться.
3. Возьмите небольшую прядь сухих волос, зажмите ее и быстро накрутите прядь на рабочую поверхность щипцов. Подождите несколько секунд и отпустите прядь.
4. После использования переведите включатель в положение “OFF”, индикатор работы должен погаснуть.
5. Отключите прибор от сети. Перед тем как уложить щипцы на место, дайте им остыть.

ПРИМЕЧАНИЯ

1. Разные типы волос требуют разную интенсивность воздействия. Если ваши волосы ослабленные или тонкие, Вам следует фиксировать прядь волос лишь на короткий промежуток времени. Если Ваши волосы жесткие и непослушные, вре-

EN 3-6
RUS 7-10
KZ 11-14

мя воздействия нужно увеличивать. Подберите оптимальное время фиксирования локона подходящего именно для вашего типа волос: начните с нескольких секунд, увеличивая время постепенно, добейтесь требуемого эффекта.

2. Производитель оставляет за собой право вносить в конструкцию щипцов незначительные изменения без дополнительного объявления.

ЧИСТКА И УХОД

- Отключите прибор от источника тока и дайте ему остыть, затем протрите внешнюю поверхность корпуса прибора мягкой влажной тряпочкой. Не используйте химически активные или абразивные моющие средства для чистки прибора, так как это может повредить его поверхность.
- Не чистите щипцы при помощи инструментов.
- Никогда не погружайте изделие в воду или другую жидкость.

УКАЗАНИЯ ПО ЗАЩИТЕ ОКРУЖАЮЩЕЙ СРЕДЫ

Старые приборы представляют собой совокупность технических материалов и поэтому не могут быть утилизированы с бытовыми отходами! Поэтому мы хотели бы попросить Вас активно поддержать нас в деле экономии ресурсов и защиты окружающей среды и сдать этот прибор в приемный пункт утилизации (если таковой имеется).



ПАЙДАЛАНУҒА НҰСҚАУ

ҚҰРМЕТТІ САТЫП АЛУШЫ!
БІЗ СІЗДІ СӘТТІ ЖАСАҒАН ТАҢДАУЫҢЫЗБЕН ҚҰТТЫҚТАЙМЫЗ! СІЗ ІЛГЕРІЛЕУШІЛІК ДИЗАЙНМЕН ЖӘНЕ ЖАҚСЫ ОРЫНДАУШЫЛЫҚ САПАСЫМЕН ЕРЕКШЕЛЕНЕТІН “ATLANTA” САУДА МАРКАСЫНЫҢ ИЕГЕРІ БОЛДЫҢЫЗ. БІЗДІҢ ӨНІМІМІЗ ҰЗАҚ ЖЫЛДАРҒА СІЗГЕ СЕРІК БОЛАДЫ ДЕП ҮМІТТЕНЕМІЗ.

ПАЙДАЛАНУ АЛДЫНДА

Құрылғыны пайдаланар алдында осы нұсқаулықты мұқият оқыңыз.

ҚАУІПСІЗДІК ШАРАЛАРЫ

- Аппараттың ішіне судың немесе басқа да сұйықтықтардың төгілуіне жол бермеңіз: бұл құрылғының бұзылуына әкелуі мүмкін.
- Аппаратты жылу радиаторлары, газ плиталары секілді жылу көздерінің жанында немесе тікелей күн сәулесіне, шамадан тыс шаңға, механикалық вибрацияға немесе соққы күштері әсерлеріне шалдыққыш жерлерге қоймаңыз.
- Төменгі температурадағы жағдайларда транспорттаудан кейін аппаратты жылы бөлменің ішінде екі сағаттан бұрын қоспаңыз.
- Қысқыш сипаттамалары нұсқаулықта көрсетілген ток көзінен жұмыс істеу үшін бейімделген.
- Жоғары температураның әсерінен оңай деформацияланатын заттармен жанасуды болдырмаңыз.
- Қысқыштарды ваннада немесе басқа да жанында су бар жерлерде пайдаланбаңыз.
- ҚҰРЫЛҒЫ ФИЗИКАЛЫҚ, СЕЗІМТАЛДЫЛЫҚ НЕМЕСЕ АҚЫЛ ЕСІ ТӨМЕН ТҰЛҒАЛАРДЫҢ (БАЛАЛАРДЫ ҚОСА АЛҒАНДА) НЕМЕСЕ ОЛАРДЫҢ ҚҰРЫЛҒЫНЫ ПАЙДАЛАНУ ТУРАЛЫ БІЛІМІ БАР, ОЛАРДЫҢ ҚАУІПСІЗДІГІНЕ ЖАУАПТЫ ТҰЛҒАНЫҢ БАҚЫЛАУСЫЗ ПАЙДАЛАНУЫНА АРНАЛМАҒАН.
- ҚҰРЫЛҒЫНЫ ОЛ ҚОСУЛЫ ТҰРҒАН КЕЗДЕ НЕМЕСЕ ЖАНЫНДА БАЛАЛАР ЖҮРГЕН КЕЗДЕ МҰҚИЯТ ҚАДАҒАЛАҢЫЗ. ЖЕЛІЛІК СЫМНЫҢ ҮСТЕЛ ҮСТІНЕН САЛБЫРАУЫН БОЛДЫРМАҢЫЗ, СЕБЕБІ БАЛАЛАР ОНЫ ТАРТЫП ҚАЛЫП, ШӘЙНЕКТІ ҚҰЛАТЫП, КҮЙІП ҚАЛУЛАРЫ МҮМКІН.
- Сымның зақымдалуында қауіпті жағдайды болдырмас үшін оны өндіруші немесе агент, немесе білікті тұлға алмастыруы керек.
- Құрылғы қосулы кезде немесе оның жанында балалар жүрген кезде оны қараусыз қалдырмаңыз. Балалардың қысқыштарды Сіздің қадағалауыңызсыз пайдалануына жол бермеңіз.
- Қысқыштармен жұмыс істеу кезінде тегіс емес, жұмсақ, термо тұрақты емес беттерге қоймаңыз;

EN 3-6
RUS 7-10
KZ 11-14

• Осы құрылғының құрамына кірмейтін басқа қондырманы пайдаланбаңыз.
• Қысқыштардың жұмыс істеу бетін қолмен ұстамаңыз, жұмыс істеу температурасы 180°С дейін жетеді.
• Сымды айналдырмаңыз және оны құрылғыға орамаңыз.
• Құрылғыны пайдаланып болған сайын оны желіден суырыңыз.
• Өрттің болу немесе электр тогымен соққы алу қауіптілігін азайту үшін:
- өнім денесін ашпаңыз;
- аппараттың электрлік бөлігіне жаңбырдың немесе ылғалдың тиюін болдырмаңыз;
- аппаратты суға немесе басқа да сұйықтыққа салмаңыз;
- ПАЙДАЛАНЫЛМАЙТЫН ШӘЙНЕКТІ ЖЕЛІДЕН АЖЫРАТУЛЫ ҰСТАҢЫЗ, ҚҰРЫЛҒЫ ОЛ СӨНДІРУЛІ БОЛСА ДА ҚАУІПТІЛІК ТУДЫРАДЫ;
- қысқышты ештеңемен жаппаңыз;
- құрылғыны ылғал жерлерде пайдаланбаңыз;
- құрылғыны су қолыңызбен ұстамаңыз;
- ашаны розеткаға ылғал қолыңызбен қоспаңыз немесе ажыратпаңыз;
- ашаның қызып кетуіне жол бермеңіз; оның розеткаға толығымен нық енгенін қадағалаңыз;
- егер де желілік сым зақымданған немесе ылғал болса, оны пайдаланбаңыз;
- құрылғыны тазалау алдында өшіріңіз;
- құрылғыны ажыратқыңыз келсе, желілік сымынан тартпаңыз; ашаны розеткадан ақырындап суырыңыз;
- құрылғыны ылғал салқын жерде сақтаңыз.
• Қысқыш жеке мақсаттар үшін пайдалануға есептелген.
• Егер де жұмыс барысында қандай да бір келеңсіздіктер немесе механикалық ақаулар туса, құрылғыны пайдаланбаңыз. Бұл жағдайда кепілдік талонымен қызмет көрсету орталығына жүгініңіз. Келеңсіздіктерді өз бетіңізше жөндеуге тырыспаңыз.
• Құрылғыны жылу көздерінің жанында орналастырмаңыз: жылу радиаторлары, газ плиталары; немесе тікелей күн сәулесі, шаң түсетін жерлерде және механикалық дірілдер мен соққы күштері түсетін маңайларда.
• Температурасы төмен жағдайларда транспортталғаннан кейін құрылғыны жылы бөлмеде екі сағаттай ұстамайынша желіге қоспаңыз.
• Құрал қалыбын тазалау үшін химиялық белсенді сұйықтықтарды (бензин, жанармай, спирт, әр түрлі еріткіштер) пайдаланбаңыз.
• Құрылғыны сақтау, транспорттау және пайдаланудың кез-келген қателіктері кепілдікті жаппайды.

ПАЙДАЛАНУҒА НҰСҚАУ

БҰЙРАЛАУ ҮШІН АРНАЛҒАН ҚЫСҚЫШТЫҢ НЕГІЗГІ ЭЛЕМЕНТТЕРІ

A - тұтқа аймағы
B - қосқыш/сөндіргіш
C - жұмыс істеу индикаторы
D - жұмыс істеу үсті
E - қысқыш
F - жиналмалы қойма
G - электрлік шнур

ТЕХНИКАЛЫҚ СИПАТТАМАЛАРЫ

Кернеуі:	230 В~ 50 Гц
Сыйымды қуаттылық:	25 Вт
Пластиналардың ең жоғарғы меиператураcы:	180°C
Жұмыс температурасына өту уақыты:	100 секунд
Жұмыс бетінің диаметрі:	16 мм
Пайдаланылу уақыты:	3 жыл

Ұқыпты пайдалануда қызмет ету мерзімі өндіруші орнатқан мерзімнен де асуы мүмкін.
Өндіріс күні бұйымның лейблінде ММ.ГГГГ форматында берілген

ҚЫСҚЫШТЫҢ АТҚАРАТЫН ЖҰМЫСЫ

1. Электрлік сымды толығымен тарқатыңыз.
2. Қысқыштың ашасын розеткаға тығыңыз. Қосқышты «ON» күйіне келтіріңіз, қысқыштың қызуына мүмкіндік беріңіз.
3. Құрғақ шаштың кішкене бір тарамын алып, оны қысып, тарамды қысқышқа тез ораңыз. Бірнеше секунд күтіп, тарамды жіберіңіз.
4. Қосу батырмасын «OFF» күйіне келтіріңіз, жұмыс істеу индикаторы сөнуі қажет.
5. Пайдаланып болғаннан кейін құрылғыны желіден ажыратып тастаңыз.

ЕСКЕРТУ

1. Әр түрлі типтегі шаштар әр түрлі әсер ету қарқындылығын талап етеді. Егер де шаштарыңыз әлсіз немесе жұқа болса, шашыңыздың бір тарамын қысқа уақытқа ғана бекіту керек. Егер де шаштарыңыз қатты әрі жалбыр болса, онда әсер ету уақытын көбейту қажет. Өзіңіздің шашыңыздың типіне қарай қысқыштардың тиімді қозғалу жылдамдығын таңдаңыз: әр өтілімнің

EN 3-6
RUS 7-10
KZ 11-14

жылдамдығын азайта отырып, жылдам қозғалыстардан бастаңыз, қажет етілген әсерге қол жеткізіңіз.

2. Өндіруші қысқыш құрылысына қосымша өзгертулер енгізуге құқылы.

ТАЗАЛАУ ЖӘНЕ КҮТІМІ

• Құрылғыны ток көзінен ажыратып, оның сууына мұрша беріңіз. Содан соң фен корпусының үстіңгі бетін ылғал шүберекпен тазалаңыз. Фенді тазалау үшін химиялық белсенді заттарды пайдаланбаңыз, себебі олар оның бетін зақымдауы мүмкін.

• Қысқышты құрылғылардың көмегімен тазаламаңыз.

• Корпустың үстін жұмсақ құрғақ шүберекпен сүртіңіз.

• Құрылғыны ешқашан суға немесе басқа да сұйықтыққа салмаңыз.

ҚОРШАҒАН ОРТАНЫ ҚОРҒАУ БОЙЫНША НҰСҚАУЛЫҚТАР

Ескі құрылғылар техникалық материалдар жиыны болып табылады және сондықтан да тұрмыстық қалдықтармен жойылуы мүмкін! Сондықтан да біз Сізді қоршаған ортаны қорғау мен қорларды үнемдеу ісінде бізді қолдауыңызды және осы құрылғыны жою үшін қабылдау пунктіне тапсыруыңызды сұраймыз.



Продукция Atlanta имеет срок гарантийного обслуживания 12 месяцев со дня продажи или со дня производства, если дату продажи невозможно установить. В случае возникновения вопросов, пожеланий, предложений, пожалуйста, свяжитесь с нами по электронной почте: vopros@my-atlanta.ru или позвоните нам по телефону: +7 499 504-4855. Вы также можете обратиться непосредственно в ближайший сервисный центр с гарантийным талоном на изделие.

Список сервисных центров постоянно обновляется, просим Вас посетить наш сайт www.my-atlanta.ru, чтобы получить последнюю информацию.

СПИСОК СЕРВИСНЫХ ЦЕНТРОВ ATLANTA:

Город	Название СЦ	Адрес	Телефон
Аксай	ООО «ВиА-Сервис»	ул. Чапаева, д. 175	+7 (988) 585-64-20 +7 (900) 127-94-20
Барнаул	ООО «Таймаут»	ул. Северо-Западная, д. 54	+7 (3852) 35-74-75 +7 (913) 360-69-11
Волгоград	АСЦ «ДТВ-Сервис»	ул. Землячки, д. 58	+7 (905) 433-18-58
Воронеж	СЦ «Техно»	ул. Богдана Хмельницкого, д. 46	+7 (4732) 60-09-08
Екатеринбург	ИП Фоминых В.И.	ул. Рассветная д. 7, оф. 4П	+7 (343) 286-13-69
Екатеринбург	СЦ «Мастерсевис Е»	ул. Д. Зверева, д. 31 литер S (цоколь)	+7 (343) 385-12-89
Ижевск	ООО «Аргус-Сервис»	ул. Горького, д. 76	+7 (3412) 78-06-64
Иркутск	СЦ «ТД КИТ-Иркутск»	ул. Челябинская, д. 26	+7 (3952) 70-96-29
Иркутск	СЦ «Универсал»	ул. Донская, д. 7	+7 (3952) 23-57-66
Йошкар-Ола	СЦ «Мидас»	ул. Советская, д. 173	+7 (8362) 45-73-68
Казань	ООО «Техника»	ул. Амирхама, д. 30	+7 (843) 521-49-88
Казань	СЦ «Элнет»	пр. Ибрагимова, д. 32/20, оф. 2Н	+7 (843) 240-64-94
Казань	ООО КЦ «Профи»	ул. Декабристов, д. 81В	+7 (843) 562-47-24
Кемерово	ИП Кукченко Н.В.	пр. Ленина, д. 21А, каб. 213	+7 (960) 900-09-28
Кинешма	ООО «Ирина»	ул. Фрунзе, д. 1	+7 (49331) 5-69-85
Киров	СЦ «Рембыттехника»	ул. Красина, д. 7	+7 (8332) 54-30-31 +7 (8332) 46-92-50
Краснодар	АСЦ «М-сервис-Юг»	ул. Акад. Лукьяненко, д. 103, оф. 55	+7 (861) 222-64-13 +7 (861) 270-97-36
Краснодар	ИП Бабаков А.А.	ул. Белозерная, д. 1/1	+7 (918) 102-00-10 +7 (961) 501-92-22

EN 3-6
RUS 7-10
KZ 11-14

Красноярск	ИП Высоцкий В.А.	ул. Спандаряна, д. 7	+7 (391) 293-54-33 +7 (391) 294-52-82
Махачкала	АСЦ «Техник-ISE»	пр. Акушинского, 14 лин. д. 21	+7 (8722) 64-71-33 +7 (8722) 64-28-95
Москва	ООО «ТехноСпейс Сервис»	ул. Бориса Галушкина, д. 19 корп. 2	+7 (495) 683-52-41
Новоалтайск	ИП Голубина О.Ю.	ул. Прудская, д. 1А	+7 (38532) 5-68-99 +7 (923) 507-97-31
Новосибирск	ООО «Техносервис»	Бердское шоссе, д. 61/2	+7 (383) 212-01-84
Новосибирск	ООО «РЦБО»	ул. Северный проезд, д. 7	+7 (383) 230-31-35
Омск	ИП Выдашенко Е.Ю.	ул. Б. Хмельницкого, д. 130	+7 (3812) 36-42-02
Орск	ИП Бердников В.В.	ул. Батумская, д. 25	+7 (3537) 37-23-83
Пермь	ООО «Медицинская Электронная Компания»	ул. Овчинникова, д. 10, оф. 209, 210	+7 (342) 276-75-74
Пермь	СЦ «СК-Сервис»	ул. Деревообделочная, д. 3Б	+7 (342) 221-40-99
Пермь	ИП Силаков С.А.	Космонавтов шоссе, д. 316/2	+7 (342) 200-94-63
Петрозаводск	СТЦ «Электрон»	ул. Ленинградская, д. 20	+7 (8142) 59-50-15
Ростов-на-Дону	Компьютерная клиника №613	ул. Филимоновская, д. 128	+7 (863) 297-27-80
Самара	ООО «Спец-Мастер»	ул. Ленинградская, д. 100	+7 (846) 240-98-17
Санкт-Петербург	СЦ «Эксперт Мастер»	ул. Парашютная, д. 23	+7 (911) 970-20-63
Ставрополь	ЗАО «Бытсервис»	ул. 50 лет ВЛКСМ, д. 8/1	+7 (8652) 74-01-91
Тамбов	ООО «БВС 2000»	ул. Мичуринская, д. 137А	+7 (4752) 75-17-18
Тула	ООО «Растр ТВ»	ул. Куркова, д. 9	+7 (4872) 49-31-31
Тюмень	ООО «Быттехсервис»	ул. Мельникайте, д. 116	+7 (3452) 75-52-26
Тюмень	ООО «Пульсар»	ул. Первомайская, д. 6	+7 (345) 220-19-05
Улан-Удэ	ИП Смолин В. С.	ул. Ермаковская д., 43	+7 (3012) 22-60-87
Улан-Удэ	СЦ «Мастер»	ул. Краснофлотская, д. 40	+7 (983) 431-63-29
Ульяновск	АСЦ «Современный сервис»	ул. Металлистов, д. 16/7	+7 (8422) 73-29-19 +7 (8422) 70-00-00
Уфа	ООО «Бирюса сервис»	ул. Королева, д. 6 корп. 1	+7 (347) 236-57-07
Уфа	АСЦ «Дженерал»	ул. Менделеева, д. 153	+7 (347) 279-90-70
Алматы	ТОО «Moneytor»	ул. Жанибека Тархана, д. 9 ВП 45	+7 (707) 340-09-67
Петропавловск	ТОО «Мир Электроники»	ул. Абая, д. 52	+7 (7152) 46-03-79
Караганда	АСЦ «Lanita маркет»	ул. Ермекова, д. 33	+7 (7212) 50-54-18

EN
3-6

RUS
7-10

KZ
11-14

EN
3-6

RUS
7-10

KZ
11-14

ШИРОКИЙ АССОРТИМЕНТ БЫТОВОЙ ТЕХНИКИ

ТЕХНИКА ДЛЯ КУХНИ
Весы кухонные
Кофеварки
Кофемолки
Чайники электрические
Чайные наборы
Чайники-термосы
Блендеры
Кухонные комбайны
Миксеры
Мультиварки
Мясорубки
Соковыжималки
Овощерезки и терки
Пароварка
Печи
Плитки электрические
Плитки индукционные
Грили и шашлычницы электрические
Тостеры
Сэндвичницы и вафельницы
Сушилки для овощей и фруктов
Хлебопечки
Йогуртницы
Аппараты для десертов

ТЕХНИКА ДЛЯ ДОМА
Утюги электрические
Отпариватели для одежды
Сушилки для одежды
Машинки для удаления катышков
Пылесосы
Водонагреватели
Точилка электрическая

ПЕРСОНАЛЬНЫЙ УХОД
Весы
Фены электрические
Электрощипцы
Бритвы электрические
Машинки для стрижки
Приборы по уходу
Массажеры

КЛИМАТИЧЕСКАЯ ТЕХНИКА
Тепловентиляторы
Обогреватели керамические
Обогреватели инфракрасные
Обогреватели масляные

ЭЛЕКТРОНИКА
Ночники
Часы электронные

Изготовлено под надзором Атланта Хаус Эплаенсис ЛЛС, расположенной по адресу: 1201B, Пичтри Стрит, Сьют 3500, Атланта, Джорджия, США, 30309, на сборочном заводе в Китайской народной республике.

Вопросы и предложения, пожалуйста направляйте в службу поддержки потребителя: vopros@my-atlanta.ru

Представитель производителя: Ардин Лимитед, Юнит Ф, 11 этаж, СНТ Товер, 338 Хеннесси Роад, Ван Чай, Гон Конг.

Қазақстан Республикасында импорттаушы: ЖШС «Динаис Плюс», Мекен-жайы: 070004 Қазақстан Республикасы, Шығыс Қазақстан облысы, Өскемен қаласы, Кожедуба көшесі 34/17. байланыс: 8 (7232) 21-11-28, +7 777 315 7787, +7 777 226 4447
Ел. mail: info@grossist.kz, grossist_dp@mail.ru

Импортер в Республику Беларусь: ООО «Электробум», г. Минск, ул. П.Бровки, 15/2-2Г. Тел./факс: +375 17 289-25-25
electro-boom.by / ЭЛЕКТРОБУМ.БЕЛ. Товар сертифицирован.

Импортер в Российскую Федерацию: ООО «Верта», 109428, РФ, г. Москва, Рязанский проспект, дом 8А, строение 14, этаж 15, помещение I, комната 23.
e-mail: vopros@my-atlanta.ru URL: www.my-atlanta.ru тел./факс: +7 499 5044855

www.my-atlanta.ru