Rekam

Цифровой автомобильный видеорегистратор

F260



РУКОВОДСТВО ПОЛЬЗОВАТЕЛЯ

Содержание

1. КОМПЛЕКТ ПОСТАВКИ. 4
2. ВНЕШНИЙ ВИД И ОРГАНЫ УПРАВЛЕНИЯ 4
   - 2.1 Кнопка Питание 6
   - 2.2 Кнопка ОК 7
   - 2.3 Кнопка Меню. 7
   - 2.4 Кнопка Вверх. 8
   - 2.5 Кнопка Вниз. 8
   - 2.6 Кнопка Блокировка 9
   - 2.7 Кнопка Режим 9
3. ПОДГОТОВКА ВИДЕОРЕГИСТРАТОРА К РАБОТЕ 9
   - 3.1 Установка карты памяти 9
   - 3.2 Установка Видеорегистратора в автомобиле 10
   - 3.3 Включение/выключение питания 11
4. УПРАВЛЕНИЕ ВИДЕОРЕГИСТРАТОРОМ. 12
   - 4.1 Переключение режимов работы Видеорегистратор имеет три режима работы: 12
   - 4.2 Меню настроек и системное меню 13
   - 4.3 Режим просмотра 17
5. ЗАРЯДКА АККУМУЛЯТОРА 18
6. ПОДКЛЮЧЕНИЕ ВНЕШНИХ УСТРОЙСТВ 19
   - 6.1 Подключение к компьютеру в режиме внешнего накопителя 19
7. СПЕЦИФИКАЦИЯ 19
8. ВОЗМОЖНЫЕ НЕИСПРАВНОСТИ И МЕТОДЫ ИХ УСТРАНЕНИЯ 20

Производитель благодарит Вас за приобретение автомобильного видео-регистратора Rekam F260 (далее Видеорегистратор). Пожалуйста, внимательно прочитайте настоящее руководство, чтобы научиться безопасно и максимально эффективно использовать Видеорегистратор.

Основной функцией Видеорегистратора является видеозапись обстановки, окружающей автомобиль, в процессе его движения. В дополнение к основной Видеорегистратор имеет следующие функции:

- Быстрая блокировка и разблокировка видео-файлов;
- Режим парковки, обеспечивающий автоматическое включение Видеорегистратора и запись защищённого видеофайла при срабатывании датчика удара в машине на парковке;

- Автоматическая запись видео-файла в аварийной ситуации. Этот видео-файл защищён от записи и не будет перезаписан в процессе циклической записи.

1. Комплект поставки

В комплект поставки Видеорегистратора входят:

1. Видео-регистратор;
2. Крепление на присоске;
3. Блок питания для прикуривателя с кабелем;
4. Кабель мини USB;
5. Гарантийный талон;
6. Руководство пользователя.

2. Внешний вид и органы управления

Замечание. Производитель оставляет за собой право изменять технические характеристики Видеорегистратора без предварительного уведомления.

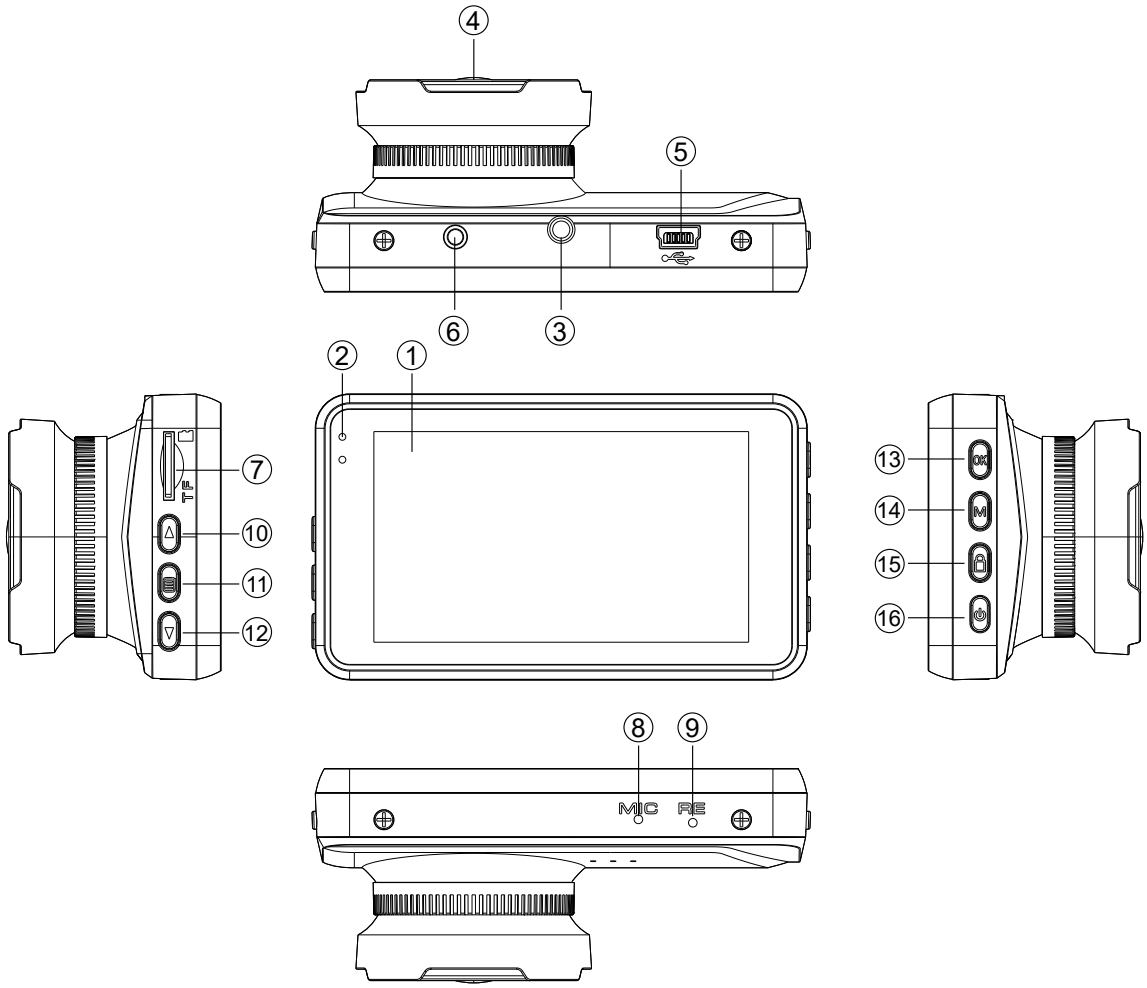

Рис. 1

На Рисунке 1 изображён Видеорегистратор и обозначены органы управления:

1. ЖК дисплей.
2. Индикатор работы
3. Крепежный слот
4. Объектив
5. Mini USB разъем
6. AV – выход

7. Слот Micro SD карты памяти
8. Микрофон
9. Кнопка сброса настроек
10. Кнопка «**Вверх**»
11. Кнопка «**Меню**»
12. Кнопка «**Вниз**»
13. Кнопка «**ОК**»
14. Кнопка выбора режима работы.
15. Кнопка блокировки.
16. Кнопка включения и выключения питания.

2.1 Кнопка Питание

При выключенном Видеорегистраторе нажатие кнопки Питание приведёт к его включению. После включения, в случае если карта памяти отформатирована, запись видео начнется автоматически.
При включённом Видеорегистраторе нажмите и удерживайте кнопку **Питание** более 3-х секунд для выключения Видерегистратора.

2.2 Кнопка OK

Кнопка **OK** имеет следующие 4-е функции:

1. В режиме ожидания короткое нажатие кнопки **OK** приведёт к запуску записи видео. В режиме записи видео короткое нажатие кнопки **OK** приведёт к остановке записи видео.
2. В режиме фотокамеры нажатие кнопки **OK** приведёт к съёмке кадра.
3. В режиме воспроизведения кнопка **OK** используется для запуска/остановки воспроизведения видео.
4. При работе с меню кнопка **OK** используется для подтверждения операций.

2.3 Кнопка Меню

В режиме ожидания нажмите кнопку **Меню** для вызова меню настроек Видеорегистратора.

В режиме воспроизведения кнопка Меню используется для выбора, установки защиты или удаления файлов.

2.4 Кнопка Вверх

При работе с меню нажатие кнопки **Вверх** приводит к перемещению курсора на одну позицию вверх.
В режиме воспроизведения короткое нажатие кнопки **Вверх** приводит к уменьшению звука. Длительное нажатие кнопки **Вверх** приводит к ускоренному перемещению к началу файла.

2.5 Кнопка Вниз

При работе с меню нажатие кнопки **Вниз** приводит к перемещению курсора на одну позицию вниз.
В режиме воспроизведения короткое нажатие кнопки **Вниз** приводит к увеличению звука. Длительное нажатие кнопки **Вниз** приводит к ускоренному перемещению к концу файла.

2.6 Кнопка Блокировка

Когда запись видео включена, нажатие кнопки Блокировка приводит к включению/выключению защиты записи.

2.7 Кнопка Режим

Когда запись видео выключена, нажатие кнопки **Режим** приводит к переходу между режимами: видео, фото, просмотр.

3. Подготовка Видеорегистратора к работе

3.1 Установка карты памяти

Видеорегистратор не имеет встроенной памяти, поэтому для сохранения видео-файлов в него необходимо установить Micro SD-карту. **Внимание!** В видеорегистраторе должны использоваться Micro SD-карты не ниже 10-го класса. Для установки Micro SD-карты вставьте её в гнездо до щелчка.

Для извлечения Micro SD-карты нажмите на неё до щелчка и отпустите.

Внимание! Перед установкой и извлечением Micro SD-карты выключите питание Видеорегистратора во избежание повреждения Micro SDкарты и Видеорегистратора.

Перед первым использованием отформатируйте Micro SD-карту (см. 4.2.1).

3.2 Установка Видеорегистратора в автомобиле

Для установки Видеорегистратора:

- вставьте держатель в гнездо на верхней части корпуса Видеорегистратора;
- опустите рычаг держателя в нижнее положение;
- плотно прижмите присоску к лобовому стеклу со стороны кабины;
- поднимите рычаг держателя в верхнее положение.

Внимание! Видеорегистратор рекомендуется размещать около зеркала заднего вида так, чтобы он не мешал обзору дороги во-

дителем. Избегайте крепления Видеорегистратора на тонировочную плёнку.
После установки Видеорегистратора отрегулируйте положение объектива.

3.3 Включение/выключение питания

Подключите один конец блока питания из комплекта поставки к USB-разъёму на корпусе Видеорегистратора. Другой конец блока питания вставьте в гнездо прикуривателя автомобиля.
После включения зажигания Видеорегистратор автоматически включится и начнёт запись видео.
При выключении зажигания Видеорегистратор автоматически сохранит текущий видео-файл и выключится (зависит от конструкции автомобиля, см. замечание ниже).
Внимание! На некоторых автомобилях питание на прикуриватель подаётся при выключенном зажигании. В этом случае, для выключения Видеорегистратора выньте

блок питания из прикуривателя или выключите Видеорегистратор вручную.
Для ручного включения Видеорегистратора нажмите кнопку **Питание** один раз. Если после ручного включения запись видео не включилась автоматически, нажмите кнопку **ОК** для её включения.
Для ручного выключения Видеорегистратора нажмите и удерживайте кнопку **Питание** не менее 3-х секунд.
Краткое нажатие на кнопку **Питание** приведет к отключению экрана, повторное нажатие позволит снова включить экран.

4. Управление Видеорегистратором

4.1 Переключение режимов работы

Видеорегистратор имеет три режима работы:

- запись видео;
- съёмка фотографий;
- просмотр видео и фотографий.

Для переключения между режимами используется кнопка **Режим** (см. 2.7)

4.2 Меню настроек и системное меню

В режиме записи видео или съёмки фотографий нажмите кнопку **Меню** для вывода на экран меню настроек. Дважды нажмите кнопку **Меню** для вывода на экран системного меню.

Внимание! В режиме записи видео остановите запись перед нажатием кнопки Меню. Для остановки записи нажмите кнопку **ОК.** Используйте кнопки **Вверх** и **Вниз** для выбора пунктов меню и значений параметров. Используйте кнопку **ОК** для подтверждения. Для выхода из меню нажмите кнопку **Режим**.

Системное меню

Системное меню одинаковое для режимов записи видео и съёмки фотографий:

1. Яркость экрана — позволяет настроить яркость экрана Видеорегистратора

2. дата и время — позволяет установить текущие дату и время:
3. автовыключение — задаёт время через которое Видеорегистратор автоматически выключится, если он не подключен к блоку питания и запись видео остановлена;
4. звук кнопок — включает/выключает звук кнопок;
5. язык — выбор языка меню и сообщений;
6. частота освещения — задаёт частоту переменного тока в бытовой сети;
7. форматирование — форматирование Micro SD-карты.
8. сброс всех настроек — возврат всех настроек к заводским значениям.
9. версия ПО.

4.2.1 Меню настроек режима записи видео

Меню настроек режима записи видео имеет следующие пункты:

1. разрешение видео — 1296P, 1080FHD, 720P;
2. цикл записи — задаёт длительность одного фрагмента видео при циклической записи;
3. интервал записи — позволяет указать интервал, с которым будет осуществляться запись видео;
4. широкий динамический диапазон — позволяет включить или выключить режим съемки в широком динамическом диапазоне;
5. экспозиция — задаёт значение компенсации экспозиции;
6. детектор движения. Включает/выключает датчик движения. При выключенном Видеорегистраторе и включённом датчике движения, Видеорегистратор автоматически запишет видео-файл продолжительностью 10 секунд, если в поле зрения объектива попадёт движущийся объект.
7. запись звука — включает/выключает запись звука;

8. штамп дата/время — включает/выключает запись даты и времени в кадрах видео-файла;
9. G-сенсор
10. номер авто

4.2.2 Меню настроек режима съёмки фотографий

При включённом режиме съёмки фотографий в левом верхнем углу отображается значок фотоаппарата.
Меню настроек режима съёмки фотографий имеет следующие пункты:

1. **режим съёмки** — задаёт время задержки между нажатием кнопки **ОК** и съёмкой кадра. В режиме «один кадр» задержка отсутствует;
2. **разрешение фото** — задаёт разрешение фотографий;
3. **серийная съёмка** — включает/выключает режим серийной съёмки. Если серийная съёмка включена, Видеорегистратор сделает 5 последовательных

снимков после однократного нажатия кнопки **OK.**

4. **качество** — задаёт качество фотографий;
5. **резкость** — задаёт уровень резкости фотографий;
6. **баланс белого** — задаёт режим регулировки баланса белого;
7. **цвет** — задаёт цветовую схему;
8. **ISO** — задаёт чувствительность;
9. **экспозиция** — задаёт величину компенсации экспозиции;
10. **быстрый просмотр** — выкл / 2 / 5 сек;
11. **отобразить** — дату / время;

4.3 Режим просмотра

В режиме просмотра клавиши **Вверх** и **Вниз** используются для перемещения между файлами (видео, фото). Клавиша **OK** используется для запуска/остановки просмотра видео-файлов.

4.3.1 Меню режима просмотра

Меню режима просмотра имеет три пункта:

1. Удаление — позволяет удалить текщий файл или все файлы.

Внимание! Удалённые файлы не могут быть восстановлены.

2. Защита — позволяет установить/снять защиту текущего файла или всех файлов. Защищённые файлы не будут удалятся при выполнении циклической записи.
3. Слайд-шоу.

5. Зарядка аккумулятора

Аккумулятор Видеорегистратор автоматически заряжается, когда Видеорегистратор подключён к блоку питания и на прикуриватель подано напряжение.

6. Подключение внешних устройств

6.1 Подключение к компьютеру в режиме внешнего накопителя

- Выключите Видеорегистратор.
- Соедините Видеорегистратор с USB разъёмом компьютера, работающего под управлением ОС Windows.
- В появившемся меню выберите режим работы Флэш-накопитель**.**
- После установки драйверов Micro SD-карта Видеорегистратора будет доступна в проводнике Windows как внешний накопитель.

7. Спецификация

Карта памяти	Micro SDHC карта класса 10 или выше, объём до 32GB
Экран	3.2” ЖК дисплей

Объектив	Широкоугольный объектив (120º)
Разрешение видео	Super HD 2304×1296 (30 к/с)
Датчик ускорений	3-х осевой
ISO, баланс белого	Авто
Динамик, Микрофон	Встроенные
Разъёмы	mini USB
Аккумулятор	Встроенный литиевый 180 mAh
Размеры/вес:	85×50×38 99 гр

8. Возможные неисправности и методы их устранения

При возникновении технических проблем с Видеорегистратором, попробуйте выполнить одно из перечисленных ниже действий. Если проблема не будет устранена, обратитесь в авторизованный сервисный центр.

Невозможно записать видео и фото

Убедитесь, что Micro SD-карта не заблокирована и на ней достаточно свободного места.

Запись неожиданно останавливается

Убедитесь, что Micro SD-карта, установленная в Видеорегистратор, имеет класс 10 или выше. Для запись большого объёма видеоданных требуется высокоскоростная Micro SD-карта.

Появляется сообщение об ошибке «Ошибка файла»

На Micro SD-карте есть некорректно записанные фото или видео. Такая ситуация могла возникнуть, если Micro SD-карта была извлечена из Видеорегистратора во время записи. Отформатируйте Micro SD-карту.

Нечёткие видео и фото

Убедитесь, что объектив чистый. При необходимости, протрите его мягкой не ворсистой тканью. Допускается использовать для очистки объектива только жидкостей, предназначенных для очистки оптических элементов фототехники или экранов мониторов компьютеров.

Тёмное изображение при записи неба, воды или подобных ярких объектов

Измените настройки экспозиции.

Плохая цветопередача.

Измените настройки баланса белого, выберите другую сцену в настройках.

Полосы на изображении

Выберите в настройках частоту электросети, соответствующую частоте переменного тока в электросети освещения.

Видеорегистратор перестал реагировать на нажатие кнопок

Нажмите кнопку **RESET** (сброс), расположенную внизу Видеорегистратора, около гнезда для подсоединения держателя. Используйте разогнутую канцелярскую скрепку для выполнения этой операции.

Производитель не несет ответственность за возможные ошибки и опечатки в настоящем документе.

Спецификация продукта может быть изменена без предварительного уведомления.

СООТВЕТСТВУЕТ ТРЕБОВАНИЯМ
ТР ТС 020/2011
«Электромагнитная совместимость технических средств»